DIGITAL GOVERNMENT DEVELOPMENT AGENCY

โครงการออกแบบตกแต่งภายในอาคารสำนักงาน ชั้น 8 และชั้น 9
ศูนย์ราชการเฉลิมพระเกียรติ 80 พรรษา 5 ธันวาคม 2550 อาคารซี

ที่ตั้งโครงการ

เขตหลักสี่, กรุงเทพมหานคร

เจ้าของโครงการ

สำนักงานพัฒนารัฐบาลดิจิทัล (องค์การมหาชน)

"แบบก่อสร้างที่สมบูรณ์ งานตกแต่งภายใน"

30 เมษายน 2568

SYMBOL & STANDARD SPECIFICATION

สัญลักษณ์ประกอบแบบ

A ID2-01	ชื่อรูปด้าน แผ่นที่รูปด้านปรากฎ } มองจากแปลน
A 1-04	ชื่อรูปด้าน แผ่นที่รูปด้านปรากฎ
2 ID2-01	หมายเลขรูปตัด แผ่นที่รูปตัดปรากฏ } มองจากแปลน ขอบเขตที่รูปตัดไปถึง
2 ID3-01	หมายเลขรูปตัดหรือแบบขยาย แผ่นที่รูปตัดหรือแบบขยายปรากฎ
	เส้นแสดงระดับพื้นหรือฝ้าเพดาน
3	หมายเลขผนัง
D-1	หมายเลขประตู
W-9	หมายเลขหน้าต่าง
	สัญลักษณ์บานเลื่อน
	สัญลักษณ์บานเปิด
FL-1 ±0.00	ระดับพื้นที่ตกแต่งแล้ว ชนิดของวัสดุที่ตกแต่งแล้ว
ROOM CL-1 ±0.00	ชื่อห้อง ความสูงของฝ้าเพดาน ชนิดของวัสดุตกแต่งฝ้าเพดาน
	เส้นประบอกแนวต่างๆ
0.00	เส้นบอกระยะจากศูนย์กลางถึงศูนย์กลาง
0.00	เส้นบอกระยะจากศูนย์กลางถึงริม
0.00	เส้นบอกระยะจากริมถึงริม
	คอนกรีตเสริมเหล็ก (คสล)
	ผนังก่ออิฐฉาบปูนเรียบ
	ไม้โชว์ผิวและลาย ขนาดตามแบบที่ระบุ
	โครงไม้ภายใน ขนาดตามแบบที่ระบุ
	GLASS BLOCK (มองจากแปลน)
	ไม้อัด ชนิดและความหนาตามแบบที่ระบุ
	หินอ่อน ชนิดและความหนาตามแบบที่ระบุ
	ผนังโครงเหล็กชุบสังกะสี กรุยิปซัมบอร์ดฉาบปูนเรียบ
	ผนังโครงคร่าไม้เนื้อแข็งกรุไม้อัด
	ผนังเดิม

SYMBOL ELECTRICAL

SYMBOL	DESCRIPTION
	ไฟ FLUORESCENT T-5 ขนาด 28 W.
	ไฟ FLUORESCENT T-5 ขนาด 21 W.
	ไฟ FLUORESCENT T-5 ขนาด 14 W.
	ไฟ FLUORESCENT T-5 แบบมีกล่อง ขนาด 28x2 W.
	ไฟ DOWN LIGHT ฝังในเพดาน (ชนิดโคมกลม)
	ไฟ DOWN LIGHT ฝังในเพดาน (ชนิดโคมเหลี่ยม)
HL	ไฟ HALOGEN ฝังในเพดาน (ชนิดโคมกลม)
HL	ไฟ HALOGEN ฝังในเพดานชนิดปรับมุมได้ (ชนิดโคมกลม)
HL	ไฟ HALOGEN ฝังในเพดาน (ชนิดโคมเหลี่ยม)
HL	ไฟ HALOGEN ฝังในเพดานชนิดปรับมุมได้ (ชนิดโคมเหลี่ยม)
	ไฟ SPOT LIGHT พร้อมรางเลื่อน
	ไฟติดเพดานแบบ กลม และ เหลี่ยม
	ไฟกิ่งติดผนังภายในสูงจากพื้น 1.80 ม. หรือตามที่กำหนด
	ไฟกิ่งติดผนังภายนอกบ้าน
	ไฟแขวนเพดาน
	ไฟ SPOTLIGHT ปรับทิศทางได้ (ภายนอกบ้าน)
S	สวิตช์ไฟฟ้าทางเดียวสูงจากพื้น 1.30 ม. หรือตามที่กำหนด
S 2	สวิตช์ไฟฟ้า 2 ทางสูง จากพื้น 1.30 ม. หรือตามที่กำหนด
S A/C	สวิตช์เครื่องปรับอากาศ
S DIM	สวิตช์ไฟฟ้าพร้อม DIMMER สูงจากพื้น 1.30 ม. หรือตามที่กำหนด
S 2 DIM	สวิตช์ไฟฟ้า 2 ทาง พร้อม DIMMER สูงจากพื้น 1.30 ม. หรือตามที่กำหนด
H+0.20	เต้ารับเดี่ยว (ตัวเลขที่กำหนดความสูงจากพื้นถึงกึ่งกลางแนวเพลท) หรือตามที่กำหนด
	เต้ารับคู่
WP	เต้ารับเดี่ยวชนิดกันน้ำ
WP	เต้ารับคู่ชนิดกันน้ำ
	เต้ารับเดี่ยวชนิดฝังพื้น พร้อมฝาเปิด POP UP
	เต้ารับคู่ชนิดฝังพื้น พร้อมฝาเปิด POP UP
	เต้ารับเดี่ยวชนิดฝังพื้นแบบกันน้ำ พร้อมฝาเปิด POP UP
	เต้ารับคู่ชนิดฝังพื้นแบบกันน้ำ พร้อมฝาเปิด POP UP
T	เต้ารับโทรศัพท์
TV	เต้ารับโทรทัศน์ (Antenna)
CTV	เต้ารับ CABLE TV.
T	เต้ารับโทรศัพท์ ชนิดฝังพื้น
TV	เต้ารับโทรทัศน์ ชนิดฝังพื้น
HD	HEAT DETECTOR
	SPRINKLE
	ตำแหน่งพัดลมดูดอากาศแบบฝังบนฝ้าเพดาน
	ตำแหน่งพัดลมดูดอากาศแบบติดผนัง
	ตำแหน่ง MAIN SWITCH BOARD LOAD CENTER & SAFE T-CUT
D	ตำแหน่งเครื่องเป่ามือ สูงจากพื้น 1.40 ม.
H	ตำแหน่งเครื่องทำน้ำร้อน สูงจากพื้น 0.60 ม.
B	กริ่งสัญญาณจากประตูรั้ว
J	JUNCTION BOX
HOOD	ตำแหน่งเครื่องดูดควัน สูงจากพื้น 1.60 ม.
PABX	ตู้แยกสายโทรศัพท์
BAP	สัญญาณกันขโมย
AC/W	เครื่องปรับอากาศชนิดติดผนัง
AC/F	เครื่องปรับอากาศชนิดตั้งพื้น
AC/C	เครื่องปรับอากาศชนิดฝังในฝ้าชนิดคอยล์เปลือย
AC/CW	เครื่องปรับอากาศชนิดแขวนใต้ฝ้า
SAG.	ตำแหน่งหัวจ่ายแอร์ SUPPLY AIR GRILL
RAG.	ตำแหน่งแอร์ลมกลับ RETURN AIR GRILL
A/C SLOT	SUPPLY AIR GRILLE (LINEAR TYPE)
CDU.	พัดลมระบายความร้อนแอร์ภายนอก

แบบมาตรฐานการติดตั้งสวิตช์ไฟฟ้าและเต้ารับไฟฟ้า

กรณีติดสวิตช์,เต้ารับที่ประตู

กรณีติดสวิตช์ ,เต้ารับที่มุมห้อง

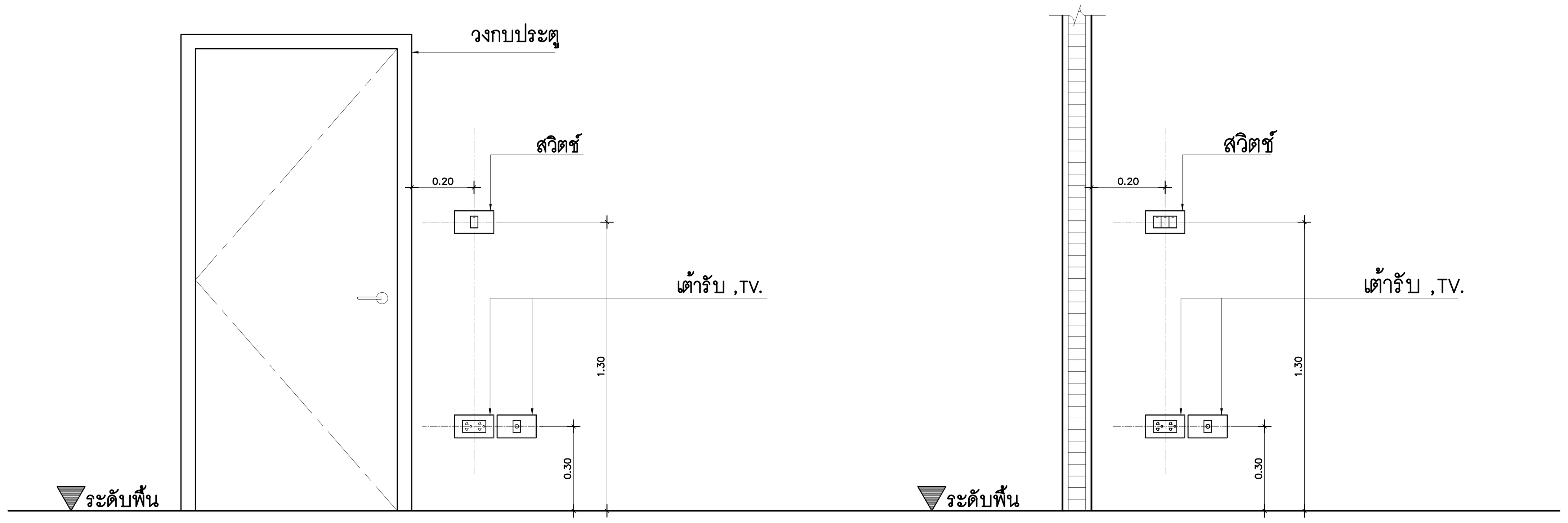

ระยะติดสวิตช์และเต้ารับที่เคาน์เตอร์อ่างล้างหน้า

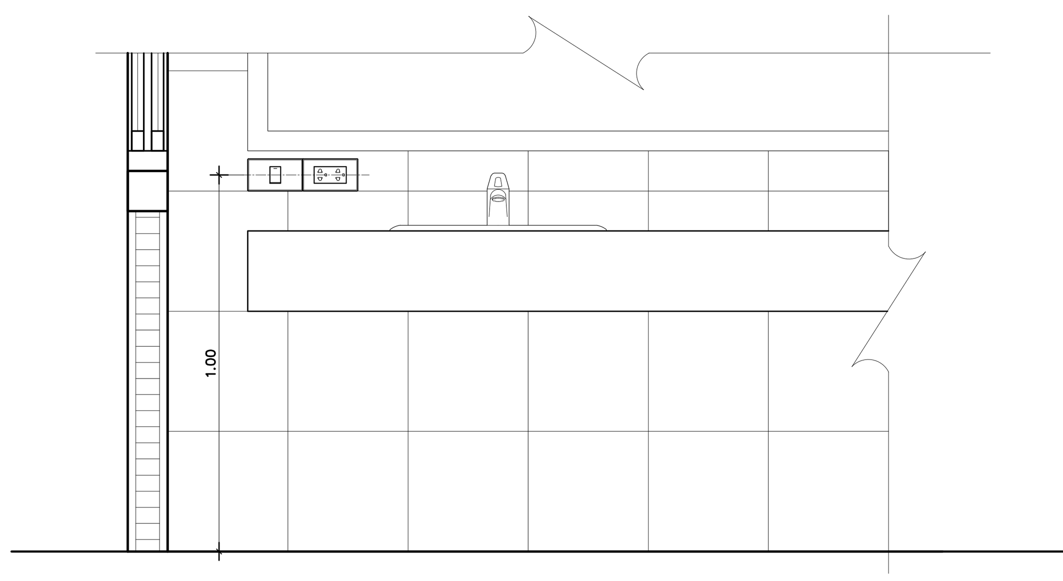

แบบมาตรฐานการติดตั้งสวิตช์ไฟ

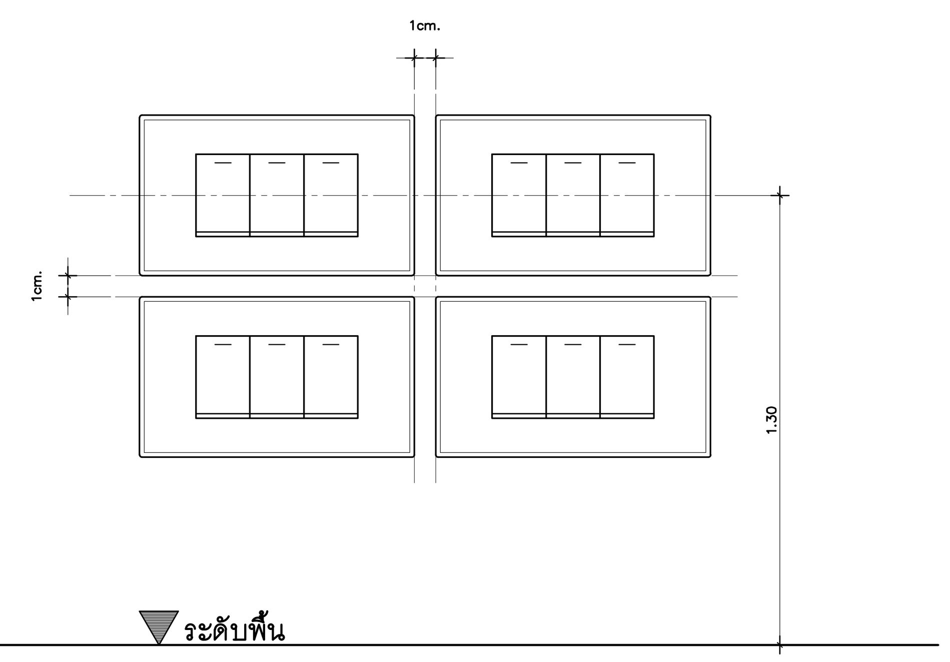

แบบมาตรฐานการติดตั้งเต้ารับ,TV, โทรศัพท์

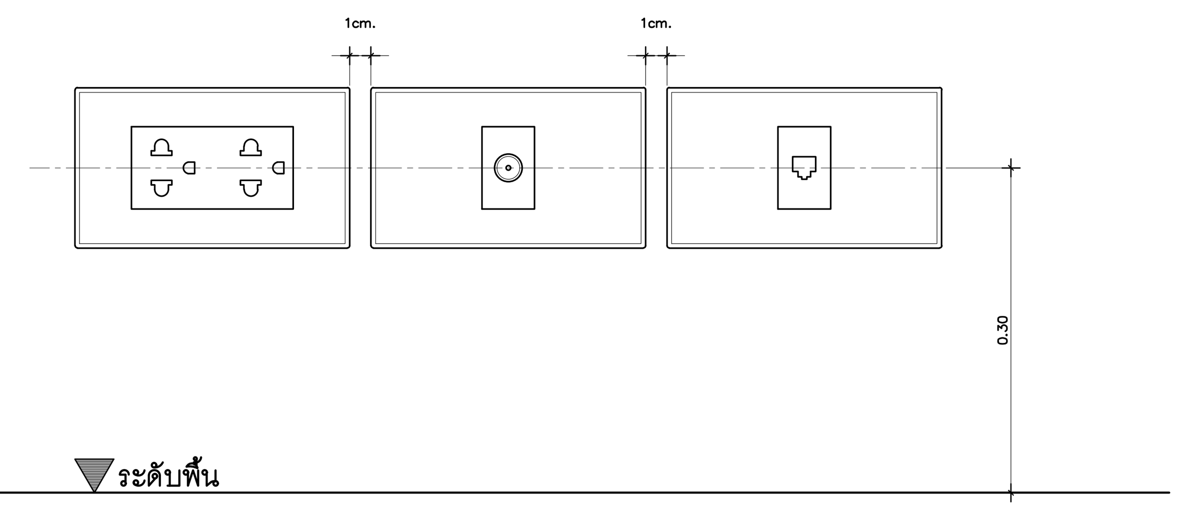

*หมายเหตุ
- ตำแหน่งปลั๊กทั่วไปติดตั้งสูงจากพื้น 0.20 เมตร (ยกเว้นที่ระบุในแบบ)
- FURNITURE BUILT-IN ภายในต้องเดินสายไฟทิ้งไว้เพื่อรอการติดตั้ง
- ปลั๊ก และ สวิตช์ ทั้งหมดใช้ของ Panasonic (หรือตามที่ระบุ)
- หลอดไฟ FLUORESCENT ทั้งหมดใช้ของ PHILIPS T5

แบบมาตรฐานการติดตั้งสวิตช์ไฟฟ้าและเต้ารับไฟฟ้า

จำนวนสวิตช์ไฟ	การติดตั้ง	จำนวนสวิตช์ไฟ	การติดตั้ง	จำนวนสวิตช์ไฟ	การติดตั้ง
LOCATION FOR SWITCH 1	H.1.30	LOCATION FOR SWITCH 5	H.1.30	LOCATION FOR SWITCH 9	H.1.30
LOCATION FOR SWITCH 2	H.1.30	LOCATION FOR SWITCH 6	H.1.30	LOCATION FOR SWITCH 10	H.1.30
LOCATION FOR SWITCH 3	H.1.30	LOCATION FOR SWITCH 7	H.1.30	LOCATION FOR SWITCH 11	H.1.30
LOCATION FOR SWITCH 4	H.1.30	LOCATION FOR SWITCH 8	H.1.30	LOCATION FOR SWITCH 12	H.1.30

LIST OF DRAWING

Sheet NO.	Description	
SECTION 0		
G-1	SYMBOL ELECTRICAL & STANDARD	
G-2	LIST OF DRAWING	
SECTION 1	PLANS	
ID1-01	EXSITING PLAN	8TH FLOOR
ID1-02	EXSITING PLAN	9TH FLOOR
ID1-03	แปลนรื้อถอน	8TH FLOOR
ID1-04	แปลนรื้อถอน	9TH FLOOR
ID1-05	แปลนเฟอร์นิเจอร์ 1	8TH FLOOR
ID1-06	แปลนเฟอร์นิเจอร์ 2	8TH FLOOR
ID1-07	แปลนเฟอร์นิเจอร์ 1	9TH FLOOR
ID1-08	แปลนเฟอร์นิเจอร์ 2	9TH FLOOR
ID1-09	แปลนวัสดุผิวฝ้าเพดาน 1	8TH FLOOR
ID1-10	แปลนวัสดุผิวฝ้าเพดาน 2	8TH FLOOR
ID1-11	แปลนวัสดุผิวฝ้าเพดาน 1	9TH FLOOR
ID1-12	แปลนวัสดุผิวฝ้าเพดาน 2	9TH FLOOR
ID1-13	แปลนวัสดุพื้น 1	8TH FLOOR
ID1-14	แปลนวัสดุพื้น 2	8TH FLOOR
ID1-15	แปลนวัสดุพื้น 1	9TH FLOOR
ID1-16	แปลนวัสดุพื้น 2	9TH FLOOR
ID1-17	แปลนวัสดุผิวผนัง 1	8TH FLOOR
ID1-18	แปลนวัสดุผิวผนัง 2	8TH FLOOR
ID1-19	แปลนวัสดุผิวผนัง 1	9TH FLOOR
ID1-20	แปลนวัสดุผิวผนัง 2	9TH FLOOR
SECTION 2	ELEVATION	8TH FLOOR
ID2-01	แปลน	LOBBY/RECEPTION/CORRIDOR
ID2-02	แปลนวัสดุผิวฝ้าเพดาน	LOBBY/RECEPTION/CORRIDOR
ID2-03	แปลนวัสดุผิวพื้น	LOBBY/RECEPTION/CORRIDOR
ID2-04	แปลนวัสดุผิวผนัง	LOBBY/RECEPTION/CORRIDOR
ID2-05	รูปด้าน	LOBBY/RECEPTION/CORRIDOR
ID2-06	รูปด้าน	LOBBY/RECEPTION/CORRIDOR
ID2-07	แปลน,แปลนวัสดุผิวฝ้าเพดาน	CO-WORKING SPACE 1
ID2-08	แปลนวัสดุผิวพื้น,แปลนวัสดุผิวผนัง	CO-WORKING SPACE 1
ID2-09	รูปด้าน	CO-WORKING SPACE 1
SECTION 2	ELEVATION	8TH FLOOR
ID2-10	แปลน,แปลนวัสดุผิวฝ้าเพดาน	พื้นที่นั่งทำงาน/ CO-WORKING SPACE 2
ID2-11	แปลนวัสดุผิวพื้น,แปลนวัสดุผิวผนัง	พื้นที่นั่งทำงาน/ CO-WORKING SPACE 2
ID2-12	รูปด้าน	พื้นที่นั่งทำงาน/ CO-WORKING SPACE 2
ID2-13	แปลน	พื้นที่นั่งทำงาน/ห้องรับประทานอาหาร 2 CO-WORKING SPACE 3
ID2-14	แปลนวัสดุผิวฝ้าเพดาน	พื้นที่นั่งทำงาน/ห้องรับประทานอาหาร 2 CO-WORKING SPACE 3
ID2-15	แปลนวัสดุผิวพื้น	พื้นที่นั่งทำงาน/ห้องรับประทานอาหาร 2 CO-WORKING SPACE 3
ID2-16	แปลนวัสดุผิวผนัง	พื้นที่นั่งทำงาน/ห้องรับประทานอาหาร 2 CO-WORKING SPACE 3
ID2-17	รูปด้าน	พื้นที่นั่งทำงาน/ห้องรับประทานอาหาร 2 CO-WORKING SPACE 3
ID2-18	รูปด้าน	พื้นที่นั่งทำงาน/ห้องรับประทานอาหาร 2 CO-WORKING SPACE 3
ID2-19	แปลน,แปลนวัสดุผิวฝ้าเพดาน,แปลนวัสดุผิวพื้น	ห้องแผนก OS
ID2-20	แปลนวัสดุผิวผนัง,รูปด้าน	ห้องแผนก OS
ID2-21	แปลน,แปลนวัสดุผิวฝ้าเพดาน,แปลนวัสดุผิวพื้น,แปลนวัสดุผิวผนัง	ห้องแผนก IA
ID2-22	รูปด้าน	ห้องแผนก IA
ID2-23	แปลน,แปลนวัสดุผิวฝ้าเพดาน,แปลนวัสดุผิวพื้น, แปลนวัสดุผิวผนัง,รูปด้าน	ห้องผู้บริหาร ห้องผอ.ฝ่าย
ID2-24	แปลน	ห้องผู้บริหาร ห้องผอ.ฝ่าย
ID2-25	แปลน,แปลนวัสดุผิวฝ้าเพดาน,แปลนวัสดุผิวพื้น,แปลนวัสดุผิวผนัง	ห้องประชุม 1/ ห้องถ่ายทอดสด
ID2-26	รูปด้าน	ห้องประชุม 1/ ห้องถ่ายทอดสด
ID2-27	แปลน,แปลนวัสดุผิวฝ้าเพดาน,แปลนวัสดุผิวพื้น, แปลนวัสดุผิวผนัง,รูปด้าน	ห้องประชุม 2,5
ID2-28	แปลน,แปลนวัสดุผิวฝ้าเพดาน,แปลนวัสดุผิวพื้น, แปลนวัสดุผิวผนัง,รูปด้าน	ห้องประชุม 3,4,6,7
ID2-29	แปลน	ห้องประชุม 3,4,6,7
ID2-30	แปลน,แปลนวัสดุผิวฝ้าเพดาน,แปลนวัสดุผิวพื้น, แปลนวัสดุผิวผนัง,รูปด้าน	ห้องประชุม 8,9
ID2-31	แปลน,แปลนวัสดุผิวฝ้าเพดาน,แปลนวัสดุผิวพื้น, แปลนวัสดุผิวผนัง,รูปด้าน	ห้องประชุม 10,11
ID2-32	แปลน,แปลนวัสดุผิวฝ้าเพดาน,แปลนวัสดุผิวพื้น, แปลนวัสดุผิวผนัง,รูปด้าน	ห้องประชุม 12,13,14
ID2-33	แปลน,แปลนวัสดุผิวฝ้าเพดาน,แปลนวัสดุผิวพื้น, แปลนวัสดุผิวผนัง,รูปด้าน	ห้องประชุม 15,16,17
ID2-34	แปลน,แปลนวัสดุผิวฝ้าเพดาน,แปลนวัสดุผิวพื้น,แปลนวัสดุผิวผนัง	ห้องประชุม 18
ID2-35	รูปด้าน	ห้องประชุม 18
ID2-36	แปลน,แปลนวัสดุผิวฝ้าเพดาน, แปลนวัสดุผิวพื้น,แปลนวัสดุผิวผนัง	ห้องรับประทานอาหาร 1
ID2-37	รูปด้าน	ห้องรับประทานอาหาร 1
	ELEVATION	9TH FLOOR
ID2-38	แปลน	LOBBY/RECEPTION/CORRIDOR
ID2-39	แปลนวัสดุผิวฝ้าเพดาน	LOBBY/RECEPTION/CORRIDOR
ID2-40	แปลนวัสดุผิวพื้น	LOBBY/RECEPTION/CORRIDOR
ID2-41	แปลนวัสดุผิวผนัง	LOBBY/RECEPTION/CORRIDOR
ID2-42	รูปด้าน	LOBBY/RECEPTION/CORRIDOR
ID2-43	รูปด้าน	LOBBY/RECEPTION/CORRIDOR
SECTION 2	ELEVATION	9TH FLOOR
ID2-44	รูปด้าน	LOBBY/RECEPTION/CORRIDOR
ID2-45	แปลน,แปลนวัสดุผิวฝ้าเพดาน,แปลนวัสดุผิวพื้น	CO-WORKING SPACE 1
ID2-46	แปลนวัสดุผิวผนัง,รูปด้าน	CO-WORKING SPACE 1
ID2-47	แปลน,แปลนวัสดุผิวฝ้าเพดาน	พื้นที่นั่งทำงาน
ID2-48	แปลนวัสดุผิวพื้น,แปลนวัสดุผิวผนัง	พื้นที่นั่งทำงาน
ID2-49	รูปด้าน	พื้นที่นั่งทำงาน
ID2-50	แปลน	พื้นที่นั่งทำงาน/ CO-WORKING SPACE 3
ID2-51	แปลนวัสดุผิวฝ้าเพดาน	พื้นที่นั่งทำงาน/ CO-WORKING SPACE 3
ID2-52	แปลนวัสดุผิวพื้น	พื้นที่นั่งทำงาน/ CO-WORKING SPACE 3
ID2-53	แปลนวัสดุผิวผนัง	พื้นที่นั่งทำงาน/ CO-WORKING SPACE 3
ID2-54	รูปด้าน	พื้นที่นั่งทำงาน/ CO-WORKING SPACE 3
ID2-55	รูปด้าน	พื้นที่นั่งทำงาน/ CO-WORKING SPACE 3
ID2-56	แปลน,แปลนวัสดุผิวฝ้าเพดาน,แปลนวัสดุผิวพื้น	ห้องแผนก CMH
ID2-57	แปลนวัสดุผิวผนัง,รูปด้าน	ห้องแผนก CMH
ID2-58	แปลน,แปลนวัสดุผิวฝ้าเพดาน,แปลนวัสดุผิวพื้น	ห้องแผนก CSB
ID2-59	แปลนวัสดุผิวผนัง,รูปด้าน	ห้องแผนก CSB
ID2-60	แปลน,แปลนวัสดุผิวฝ้าเพดาน	ห้องแผนก AF
ID2-61	แปลนวัสดุผิวพื้น,แปลนวัสดุผิวผนัง	ห้องแผนก AF
ID2-62	รูปด้าน	ห้องแผนก AF
ID2-63	แปลน,แปลนวัสดุผิวฝ้าเพดาน,แปลนวัสดุผิวพื้น	ห้องแผนก OPL
ID2-64	แปลนวัสดุผิวผนัง,รูปด้าน	ห้องแผนก OPL
ID2-65	แปลน,แปลนวัสดุผิวฝ้าเพดาน,แปลนวัสดุผิวพื้น, แปลนวัสดุผิวผนัง,รูปด้าน	ห้องผู้บริหาร ห้องผอ.ฝ่าย
ID2-66	แปลน	ห้องผู้บริหาร ห้องผอ.ฝ่าย
ID2-67	แปลน,แปลนวัสดุผิวฝ้าเพดาน,แปลนวัสดุผิวพื้น, แปลนวัสดุผิวผนัง,รูปด้าน	ห้องผู้บริหาร ห้องรองผอ. สพร./ ผช. สพร.
ID2-68	แปลน,แปลนวัสดุผิวฝ้าเพดาน,แปลนวัสดุผิวพื้น, แปลนวัสดุผิวผนัง,รูปด้าน	ห้องผู้บริหาร ห้องรองผอ. สพร./ ผช. สพร.
ID2-69	แปลน,แปลนวัสดุผิวฝ้าเพดาน,แปลนวัสดุผิวพื้น, แปลนวัสดุผิวผนัง,รูปด้าน	ห้องผู้บริหาร ห้องผอ. สพร.
ID2-70	แปลน,แปลนวัสดุผิวฝ้าเพดาน, แปลนวัสดุผิวพื้น,แปลนวัสดุผิวผนัง	ห้องประชุม 1
ID2-71	รูปด้าน	ห้องประชุม 1
ID2-72	แปลน,แปลนวัสดุผิวฝ้าเพดาน,แปลนวัสดุผิวพื้น, แปลนวัสดุผิวผนัง,รูปด้าน	ห้องประชุม 2
ID2-73	แปลน,แปลนวัสดุผิวฝ้าเพดาน,แปลนวัสดุผิวพื้น, แปลนวัสดุผิวผนัง,รูปด้าน	ห้องประชุม 3,4
ID2-74	แปลน,แปลนวัสดุผิวฝ้าเพดาน,แปลนวัสดุผิวพื้น, แปลนวัสดุผิวผนัง,รูปด้าน	ห้องประชุม 5,7,8
ID2-75	แปลน,แปลนวัสดุผิวฝ้าเพดาน,แปลนวัสดุผิวพื้น, แปลนวัสดุผิวผนัง,รูปด้าน	ห้องประชุม 6,9,10
ID2-76	รูปด้าน	ห้องประชุม 6,9,10
ID2-77	แปลน,แปลนวัสดุผิวฝ้าเพดาน,แปลนวัสดุผิวพื้น, แปลนวัสดุผิวผนัง,รูปด้าน	ห้องประชุม 11
ID2-78	แปลน,แปลนวัสดุผิวฝ้าเพดาน,แปลนวัสดุผิวพื้น, แปลนวัสดุผิวผนัง,รูปด้าน	ห้องประชุม 12,13
SECTION 2	ELEVATION	9TH FLOOR
ID2-80	แปลน,แปลนวัสดุผิวฝ้าเพดาน,แปลนวัสดุผิวพื้น, แปลนวัสดุผิวผนัง,รูปด้าน	ห้องประชุม 14
ID2-81	แปลน,แปลนวัสดุผิวฝ้าเพดาน,แปลนวัสดุผิวพื้น, แปลนวัสดุผิวผนัง,รูปด้าน	ห้องรับประทานอาหาร 1
ID2-82	แปลน,แปลนวัสดุผิวฝ้าเพดาน,แปลนวัสดุผิวพื้น, แปลนวัสดุผิวผนัง,รูปด้าน	ห้องข้อมูลข่าวสาร
ID2-83	แปลน,แปลนวัสดุผิวฝ้าเพดาน,แปลนวัสดุผิวพื้น, แปลนวัสดุผิวผนัง,รูปด้าน	ห้องพยาบาล
ID2-84	แปลน,แปลนวัสดุผิวฝ้าเพดาน,แปลนวัสดุผิวพื้น, แปลนวัสดุผิวผนัง,รูปด้าน	ห้องละหมาด
SECTION 3	BUILT-IN , DETAIL	
ID3-01 - ID3-23	แบบขยายเฟอร์นิเจอร์บิ้วอิน	
ID3-24 - ID3-27	แบบขยายโคมไฟบิ้วอิน	
ID3-28 - ID3-30	แบบขยายงานฝ้า	
ID3-31	แบบขยายงานผนัง	
SECTION 4	TYPICAL DETAIL	
ID5-01	แบบขยายประตู	8TH FLOOR 9TH FLOOR

EXISTING PLAN

ชั้นที่ 8

SCALE 1:200

สำนักงานพัฒนารัฐบาลดิจิทัล (องค์การมหาชน)

EM DESIGN AND MANAGEMENT Co.,Ltd.
บริษัท อีเอ็ม ดีไซน์ แอนด์ แมเนจเมนท์ จำกัด
59/999 Moo 3, Klong klua, Pakkret,
Nonthaburi 11120 Thailand
T.+66 2 019 1533, M.+66 8 088 0025
www.em.co.th

ARCHITECTS			SIGNED

STRUCTURAL ENGINEER			SIGNED

SANITARY ENGINEER			SIGNED
ศุภณัฐ	วิสิฐธนนันท์	สส.477	[signature]
ชมพูนุท	บุญหอม	ภส.4866	[signature]
สุพิชญา	กันเรืองชัย	ภส.6746	[signature]

MECHANICAL ENGINEER			SIGNED
เอริน	รุ่งสิงห์ทอง	สก.4190	[signature]
ปาจรีย์	แก้วปรีดี	ภก.43956	[signature]
บุณยวีร์	หมื่นตาบุตร	ภก.55463	[signature]
สุวิศิษฎ์	แสงประจง	ภก.57037	[signature]

INTERIOR			SIGNED
วิรศว์	สินสืบผล	ภ.สถ. 7524	

LANDSCAPE ARCHITECTS			SIGNED

ELECTRICAL ENGINEER			SIGNED
ปัณณทัต	อธิรัชวาทิน	สฟก.6758	[signature]
สุธิดา	บุญทา	ภฟก.62867	[signature]

REVISION

NO.	DESCRIPTION	DATE

OWNER: สำนักงานพัฒนารัฐบาลดิจิทัล (องค์การมหาชน)

LOCATION: –

PROJECT STATUS :

PROJECT NAME :

โครงการออกแบบตกแต่งภายในอาคารสำนักงาน ชั้น 8 และชั้น 9
ศูนย์ราชการเฉลิมพระเกียรติ 80 พรรษา 5 ธันวาคม 2550 อาคารซี

DRAWN	–
REF NO.	–
DATE	30/04/2568
SCALE	A1@ 1:200

DRAWING TITLE

ผังเดิม ชั้นที่ 8

DRAWING NO.

ID1–01

EXISTING PLAN

ชั้นที่ 9 SCALE 1:200

DIGITAL GOVERNMENT DEVELOPMENT AGENCY

สำนักงานพัฒนารัฐบาลดิจิทัล (องค์การมหาชน)

EM Design

EM DESIGN AND MANAGEMENT Co.,Ltd.
บริษัท อีเอ็ม ดีไซน์ แอนด์ แมเนจเมนท์ จำกัด

59/999 Moo 3, Klong klua, Pakkret,
Nonthaburi 11120 Thailand
T.+66 2 019 1533, M.+66 8 088 0025
www.em.co.th

ARCHITECTS — SIGNED

STRUCTURAL ENGINEER — SIGNED

SANITARY ENGINEER — SIGNED
ศุภณัฐ วิสิฐธนนันท์ สส.477
ชมพูนุท บุญหอม ภส.4866
สุพิชญา กันเรืองชัย ภส.6746

MECHANICAL ENGINEER — SIGNED
เอริน รุ่งสิงห์ทอง สก.4190
ปาศรีย์ แก้วปรีดี ภก.43956
ปุณยวีร์ หมื่นตาบุตร ภก.55463
สุวิศิษฏ์ แสงประจง ภก.57037

INTERIOR — SIGNED
วิศว์ สินสืบผล ภ.สถ. 7524

LANDSCAPE ARCHITECTS — SIGNED

ELECTRICAL ENGINEER — SIGNED
ปัณณทัต อธิรัชวาทิน สฟก.6758
สุธิดา บุญทา ภฟก.62867

REVISION

NO.	DESCRIPTION	DATE

OWNER: สำนักงานพัฒนารัฐบาลดิจิทัล (องค์การมหาชน) LOCATION: –

PROJECT NAME :
โครงการออกแบบตกแต่งภายในอาคารสำนักงาน ชั้น 8 และชั้น 9
ศูนย์ราชการเฉลิมพระเกียรติ 80 พรรษา 5 ธันวาคม 2550 อาคารซี

DRAWING TITLE
ผังเดิม ชั้นที่ 9

PROJECT STATUS :

DRAWN	–
REF NO.	–
DATE	30/04/2568
SCALE	A1@ 1:200

DRAWING NO.
ID1–02

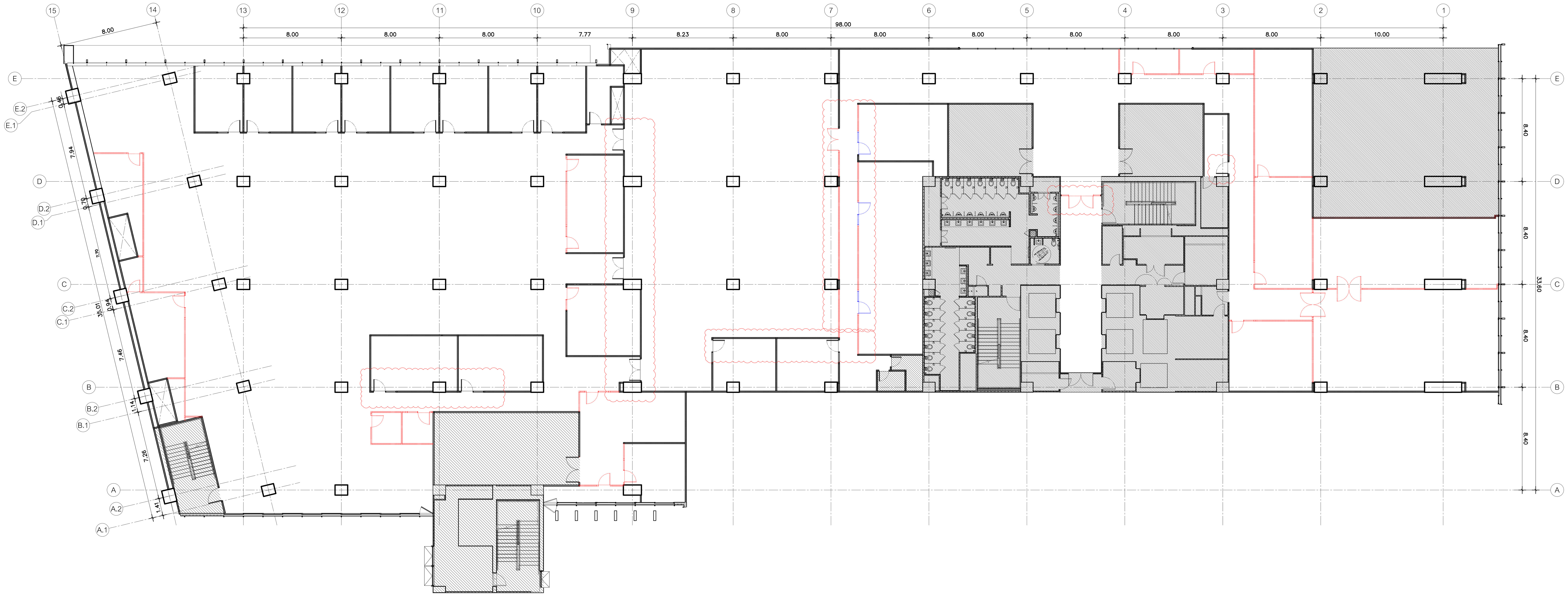

	แนวรื้อผนังเดิม
	ประตูเดิมรื้อออกใส่ใหม่

แปลนรื้อถอน

ชั้นที่ 8 SCALE 1:200

DIGITAL GOVERNMENT DEVELOPMENT AGENCY สำนักงานพัฒนารัฐบาลดิจิทัล (องค์การมหาชน)	EM Design EM DESIGN AND MANAGEMENT Co.,Ltd. บริษัท อีเอ็ม ดีไซน์ แอนด์ แมเนจเมนท์ จำกัด 59/999 Moo 3, Klong klua, Pakkret, Nonthaburi 11120 Thailand T.+66 2 019 1533, M.+66 8 088 0025 www.em.co.th	

ARCHITECTS	SIGNED	STRUCTURAL ENGINEER	SIGNED	SANITARY ENGINEER	SIGNED	MECHANICAL ENGINEER	SIGNED
				ศุภณัฐ วิสิฐธนนันท์ สส.477		เอริน รุ่งสิงห์ทอง สก.4190	
				ชมพูนุท บุญหอม ภส.4866		ปารีย์ แก้วปรีดี ภก.43956	
				สุพิชญา กันเรืองชัย ภส.6746		บุณยวีร์ หมื่นตาบุตร ภก.55463	
						สุวิศิษฏ์ แสงประจง ภก.57037	
INTERIOR	SIGNED	LANDSCAPE ARCHITECTS	SIGNED	ELECTRICAL ENGINEER	SIGNED		
วิรัตน์ สินสืบผล ภ.สถ. 7524				ปัณณทัต อธิรัชวาทิน สฟก.6758			
				สุธิดา บุญทา ภฟก.62867			

REVISION

NO.	DESCRIPTION	DATE

OWNER	สำนักงานพัฒนารัฐบาลดิจิทัล (องค์การมหาชน)	LOCATION	–

PROJECT NAME :

โครงการออกแบบตกแต่งภายในอาคารสำนักงาน ชั้น 8 และชั้น 9

ศูนย์ราชการเฉลิมพระเกียรติ 80 พรรษา 5 ธันวาคม 2550 อาคารซี

PROJECT STATUS :

DRAWN	–
REF NO.	–
DATE	30/04/2568
SCALE	A1@ 1: 200

DRAWING TITLE

ผังรื้อถอน ชั้นที่ 8

DRAWING NO.

ID1–03

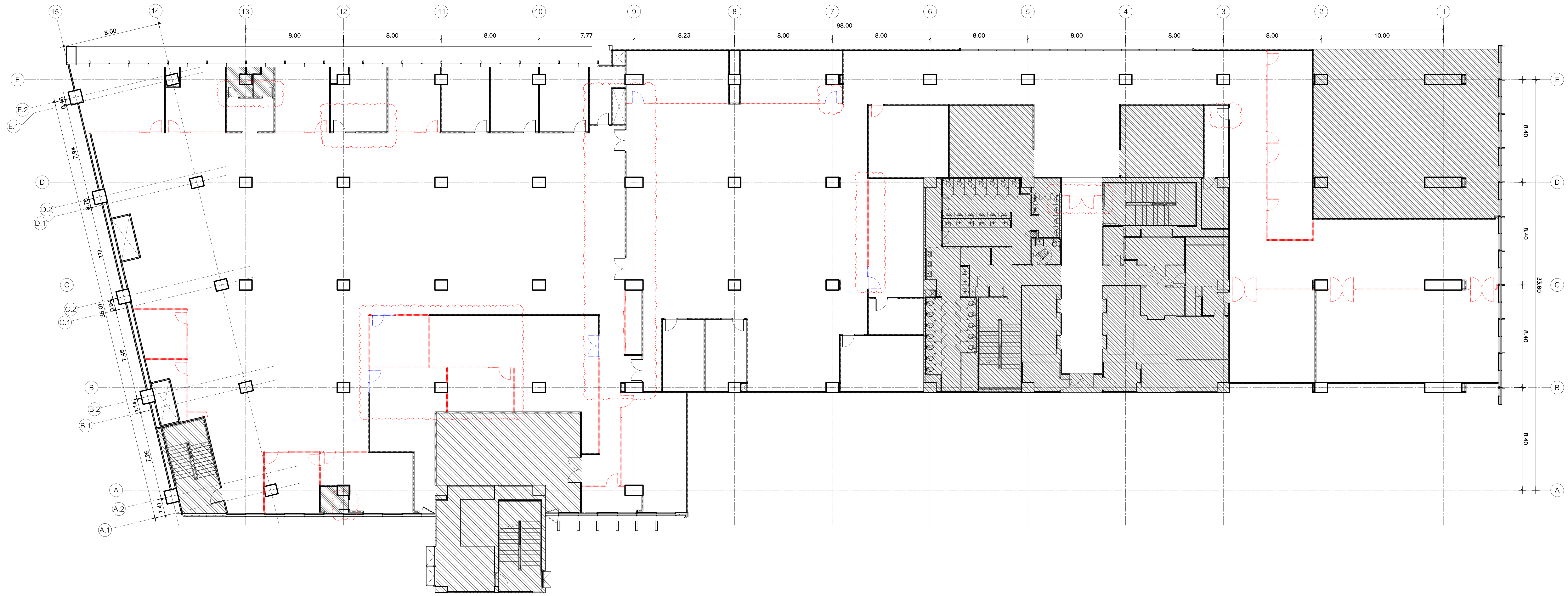

(red dashed line)	แนวรื้อผนังเดิม / ประตูเดิม
(blue dashed line)	ประตูเดิมรื้อออกใส่ใหม่

แปลนรื้อถอน

ชั้นที่ 9 SCALE 1:200

สำนักงานพัฒนารัฐบาลดิจิทัล (องค์การมหาชน)

EM DESIGN AND MANAGEMENT Co.,Ltd.
บริษัท อีเอ็ม ดีไซน์ แอนด์ แมเนจเมนท์ จำกัด
59/999 Moo 3, Klong klua, Pakkret, Nonthaburi 11120 Thailand
T.+66 2 019 1533, M.+66 8 088 0025
www.em.co.th

ARCHITECTS	SIGNED

INTERIOR			SIGNED
วิศว์	สินสืบผล	ภ.สถ. 7524	

STRUCTURAL ENGINEER	SIGNED

LANDSCAPE ARCHITECTS	SIGNED

SANITARY ENGINEER			SIGNED
ศุภณัฐ	วิสิฐธนนันท์	สส.477	
ชมพูนุท	บุญหอม	ภส.4866	
สุพิชญา	กันเรืองชัย	ภส.6746	

ELECTRICAL ENGINEER			SIGNED
ปัณณทัต	อธิรัชวาทิน	สฟก.6758	
สุธิดา	บุญทา	ภฟก.62867	

MECHANICAL ENGINEER			SIGNED
เอริน	รุ่งสิงห์ทอง	สก.4190	
ปาจรีย์	แก้วปรีดิ	ภก.43956	
บุณยวีร์	หมื่นตาบุตร	ภก.55463	
สุวิศิษฏ์	แสงประจง	ภก.57037	

REVISION

NO.	DESCRIPTION	DATE

OWNER: สำนักงานพัฒนารัฐบาลดิจิทัล (องค์การมหาชน) LOCATION: –

PROJECT NAME :
โครงการออกแบบตกแต่งภายในอาคารสำนักงาน ชั้น 8 และชั้น 9
ศูนย์ราชการเฉลิมพระเกียรติ 80 พรรษา 5 ธันวาคม 2550 อาคารซี

DRAWING TITLE: ผังรื้อถอน ชั้นที่ 9

PROJECT STATUS :	
DRAWN	–
REF NO.	–
DATE	30/04/2568
SCALE	A1@ 1:200

DRAWING NO.: ID1–04

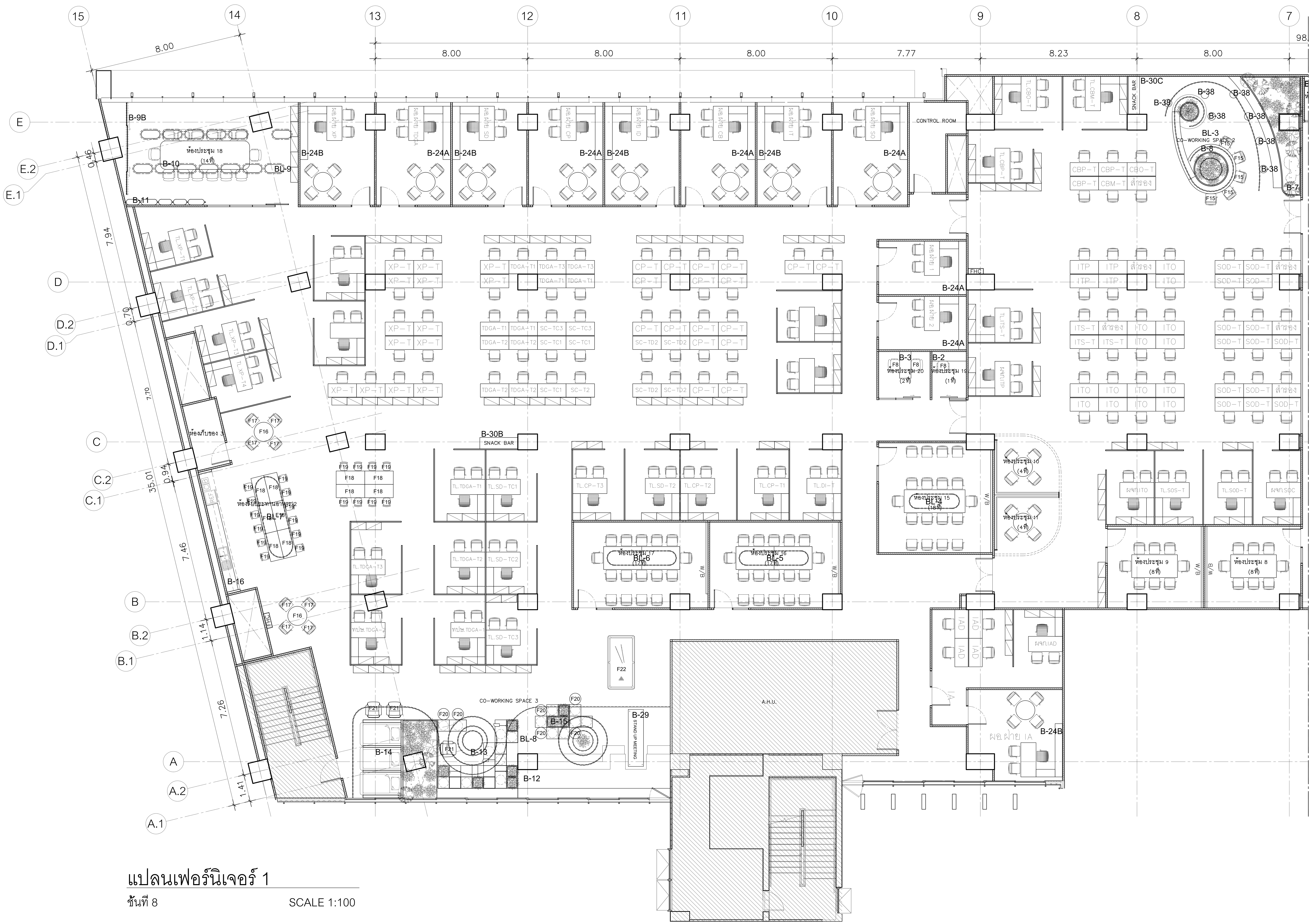

แปลนเฟอร์นิเจอร์ 1

ชั้นที่ 8

SCALE 1:100

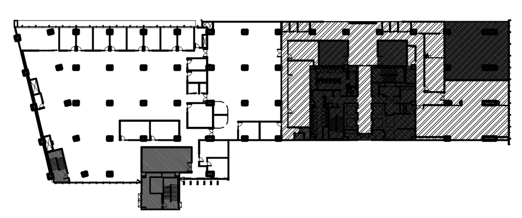

แผนผังแสดงตำแหน่งพื้นที่

รายการเฟอร์นิเจอร์

B	เฟอร์นิเจอร์บิ้วอิน
BL	งานโคมไฟบิ้วอิน
F	เฟอร์นิเจอร์ใหม่เพิ่มเติม

รายการเฟอร์นิเจอร์บิ้วอิน

ชั้น 8

รหัส	จำนวน	รหัส	จำนวน	รหัส	จำนวน
B-1	1	B-2	5	B-3	3
B-4	1	B-5	1	~~B-6~~	~~1~~
B-7	1	B-8	1	B-9A	1
B-9B	1	B-10	1	B-11	1
B-12	1	B-13	1	B-14	1
B-15	1	B-16	1	B-24A	6
B-24B	5	B-29	1	B-30B	1
B-30C	1	~~B-33B~~	~~1~~	~~B-33C~~	~~1~~
B-38	7				

ชั้น 9

รหัส	จำนวน	รหัส	จำนวน	รหัส	จำนวน
B-17	1	B-18	2	B-19	1
B-20A	1	~~B-20B~~	~~1~~	B-21	2
B-22	5	B-23A	1	B-24A	4
B-24B	2	B-25A	1	B-25B	2
B-25C	1	B-25D	1	B-26	1
~~B-27~~	~~1~~	~~B-28~~	~~1~~	B-29	1
~~B-30A~~	~~1~~	B-31	1	B-32	1
~~B-33B~~	~~1~~	~~B-33C~~	~~1~~	B-34	1
B-35	2	B-36	1	B-37	1
B-38	6	B-25E	1		

รายการงานโคมไฟบิ้วอิน

ชั้น 8

รหัส	จำนวน	รหัส	จำนวน	รหัส	จำนวน
BL-1	1	BL-2A	2	BL-2B	1
BL-3	1	BL-4	1	BL-5	1
BL-6	1	BL-6	1	BL-7	1
BL-8	1	BL-9	1		

ชั้น 9

รหัส	จำนวน	รหัส	จำนวน	รหัส	จำนวน
BL-2A	1	BL-2B	1	BL-10	1
BL-11	1	BL-12	1	BL-13	1
BL-14	1	BL-15	1	BL-16	1

DIGITAL GOVERNMENT DEVELOPMENT AGENCY

สำนักงานพัฒนารัฐบาลดิจิทัล (องค์การมหาชน)

EM Design

EM DESIGN AND MANAGEMENT Co.,Ltd.
บริษัท อีเอ็ม ดีไซน์ แอนด์ แมเนจเมนท์ จำกัด
59/999 Moo 3, Klong klua, Pakkret,
Nonthaburi 11120 Thailand
T.+66 2 019 1533, M.+66 8 088 0025
www.em.co.th

ARCHITECTS	SIGNED

INTERIOR			SIGNED
วิรศว์	สินสืบผล	ภ.สถ. 7524	

STRUCTURAL ENGINEER	SIGNED

LANDSCAPE ARCHITECTS	SIGNED

SANITARY ENGINEER			SIGNED
ศุภณัฐ	วิสิฐธนนันท์	สส.477	[signature]
ชมพูนุท	บุญหอม	ภส.4866	[signature]
สุพิชญา	กันเรืองชัย	ภส.6746	[signature]

ELECTRICAL ENGINEER			SIGNED
ปัณณทัต	อธิรัชวาทิน	สฟก.6758	[signature]
สุธิดา	บุญทา	ภฟก.62867	[signature]

MECHANICAL ENGINEER			SIGNED
เอริน	รุ่งสิงห์ทอง	สก.4190	[signature]
ปาจรีย์	แก้วปรีดี	ภก.43956	[signature]
ปุณยวีร์	หมื่นตาบุตร	ภก.55463	[signature]
สุวิศิษฏ์	แสงประจง	ภก.57037	[signature]

REVISION

NO.	DESCRIPTION	DATE

OWNER: สำนักงานพัฒนารัฐบาลดิจิทัล (องค์การมหาชน)

LOCATION: –

PROJECT STATUS :

PROJECT NAME :

โครงการออกแบบตกแต่งภายในอาคารสำนักงาน ชั้น 8 และชั้น 9
ศูนย์ราชการเฉลิมพระเกียรติ 80 พรรษา 5 ธันวาคม 2550 อาคารซี

DRAWN	–
REF NO.	–
DATE	30/04/2568
SCALE	A1@ 1:100

DRAWING TITLE

ผังเฟอร์นิเจอร์ ชั้นที่ 8

DRAWING NO.

ID1–05

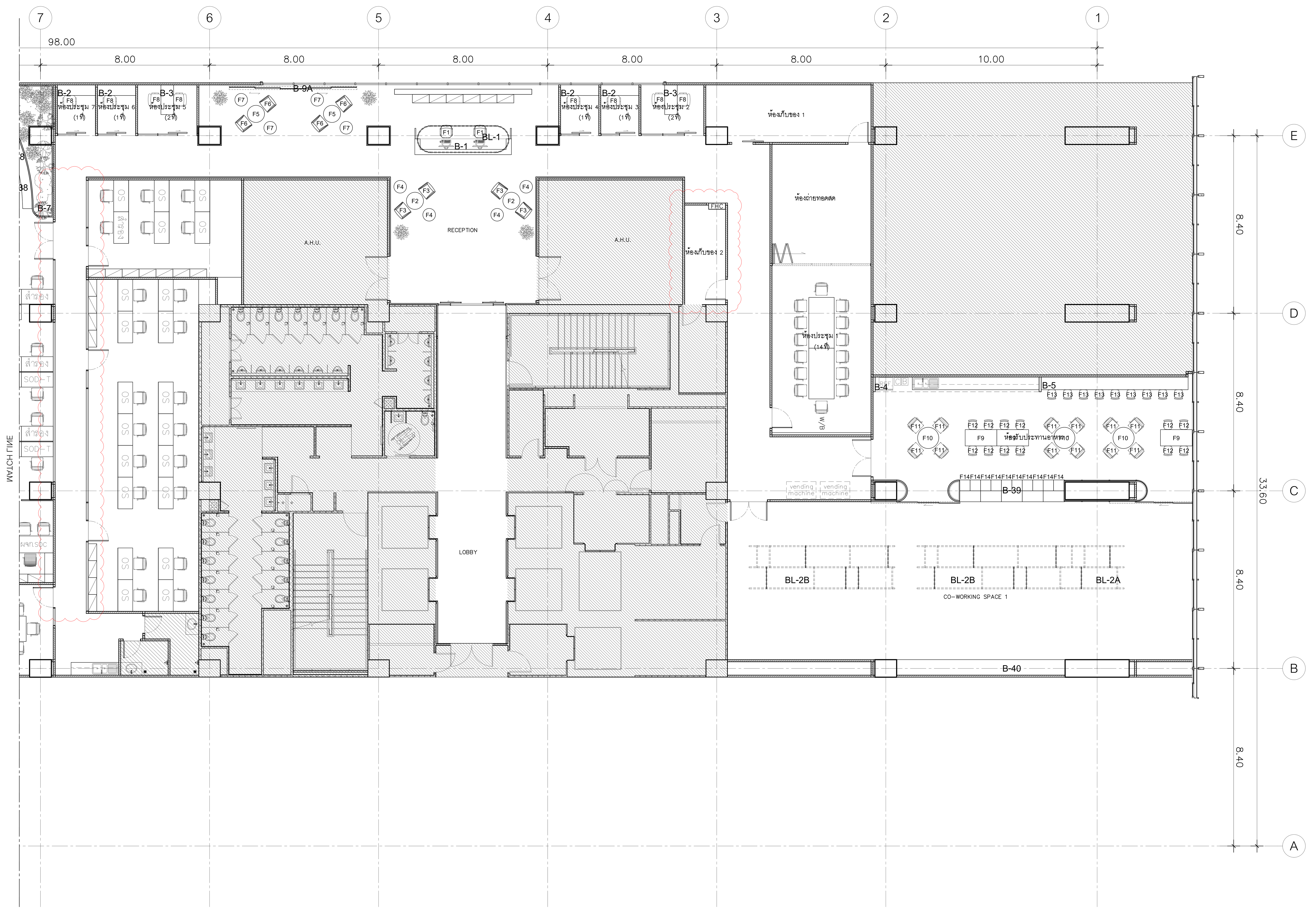

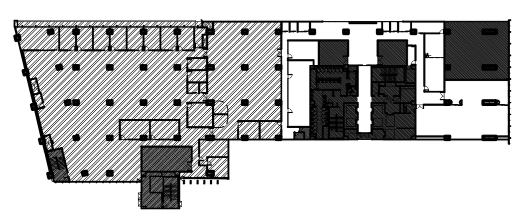

แผนผังแสดงตำแหน่งพื้นที่

รายการเฟอร์นิเจอร์

B	เฟอร์นิเจอร์บิ้วอิน
BL	งานโคมไฟบิ้วอิน
F	เฟอร์นิเจอร์ใหม่เพิ่มเติม

รายการเฟอร์นิเจอร์บิ้วอิน

ชั้น 8

รหัส	จำนวน	รหัส	จำนวน	รหัส	จำนวน
B-1	1	B-2	5	B-3	3
B-4	1	B-5	1	~~B-6~~	~~1~~
B-7	1	B-8	1	B-9A	1
B-9B	1	B-10	1	B-11	1
B-12	1	B-13	1	B-14	1
B-15	1	B-16	1	B-24A	6
B-24B	5	B-29	1	B-30B	1
B-30C	1	~~B-33B~~	~~1~~	~~B-33C~~	~~1~~
B-38	7				

ชั้น 9

รหัส	จำนวน	รหัส	จำนวน	รหัส	จำนวน
B-17	1	B-18	2	B-19	1
B-20A	1	~~B-20B~~	~~1~~	B-21	2
B-22	5	B-23A	1	B-24A	4
B-24B	2	B-25A	1	B-25B	2
B-25C	1	B-25D	1	B-26	1
~~B-27~~	~~1~~	~~B-28~~	~~1~~	B-29	1
~~B-30A~~	~~1~~	B-31	1	B-32	1
~~B-33B~~	~~1~~	~~B-33C~~	~~1~~	B-34	1
B-35	2	B-36	1	B-37	1
B-38	6	B-25E	1		

รายการงานโคมไฟบิ้วอิน

ชั้น 8

รหัส	จำนวน	รหัส	จำนวน	รหัส	จำนวน
BL-1	1	BL-2A	2	BL-2B	1
BL-3	1	BL-4	1	BL-5	1
BL-6	1	BL-6	1	BL-7	1
BL-8	1	BL-9	1		

ชั้น 9

รหัส	จำนวน	รหัส	จำนวน	รหัส	จำนวน
BL-2A	1	BL-2B	1	BL-10	1
BL-11	1	BL-12	1	BL-13	1
BL-14	1	BL-15	1	BL-16	1

แปลนเฟอร์นิเจอร์ 2

ชั้นที่ 8 SCALE 1:100

DIGITAL GOVERNMENT DEVELOPMENT AGENCY
สำนักงานพัฒนารัฐบาลดิจิทัล (องค์การมหาชน)

EM Design
EM DESIGN AND MANAGEMENT Co.,Ltd.
บริษัท อีเอ็ม ดีไซน์ แอนด์ แมเนจเมนท์ จำกัด
59/999 Moo 3, Klong klua, Pakkret, Nonthaburi 11120 Thailand
T.+66 2 019 1533, M.+66 8 088 0025
www.em.co.th

ARCHITECTS	SIGNED

INTERIOR	SIGNED
วิศว์ สินสืบผล ภ.สถ. 7524	

STRUCTURAL ENGINEER	SIGNED

LANDSCAPE ARCHITECTS	SIGNED

SANITARY ENGINEER	SIGNED
ศุภณัฐ วิสิฐธนนันท์ สส.477	
ชมพูนุท บุญหอม ภส.4866	
สุพิชญา กันเรืองชัย ภส.6746	

ELECTRICAL ENGINEER	SIGNED
ปัณณทัต อธิรัชวาทิน สฟก.6758	
สุธิดา บุญทา ภฟก.62867	

MECHANICAL ENGINEER	SIGNED
เอริน รุ่งสิงห์ทอง สก.4190	
ปาจรีย์ แก้วปรีดี ภก.43956	
ปุณยวีร์ หมื่นตาบุตร ภก.55463	
สุวิศิษฏ์ แสงประจง ภก.57037	

REVISION

NO.	DESCRIPTION	DATE

OWNER: สำนักงานพัฒนารัฐบาลดิจิทัล (องค์การมหาชน)
LOCATION: –

PROJECT NAME :
โครงการออกแบบตกแต่งภายในอาคารสำนักงาน ชั้น 8 และชั้น 9
ศูนย์ราชการเฉลิมพระเกียรติ 80 พรรษา 5 ธันวาคม 2550 อาคารซี

PROJECT STATUS :

DRAWN	–
REF NO.	–
DATE	30/04/2568
SCALE	A1@ 1:100

DRAWING TITLE: ผังเฟอร์นิเจอร์ ชั้นที่ 8

DRAWING NO.: ID1–06

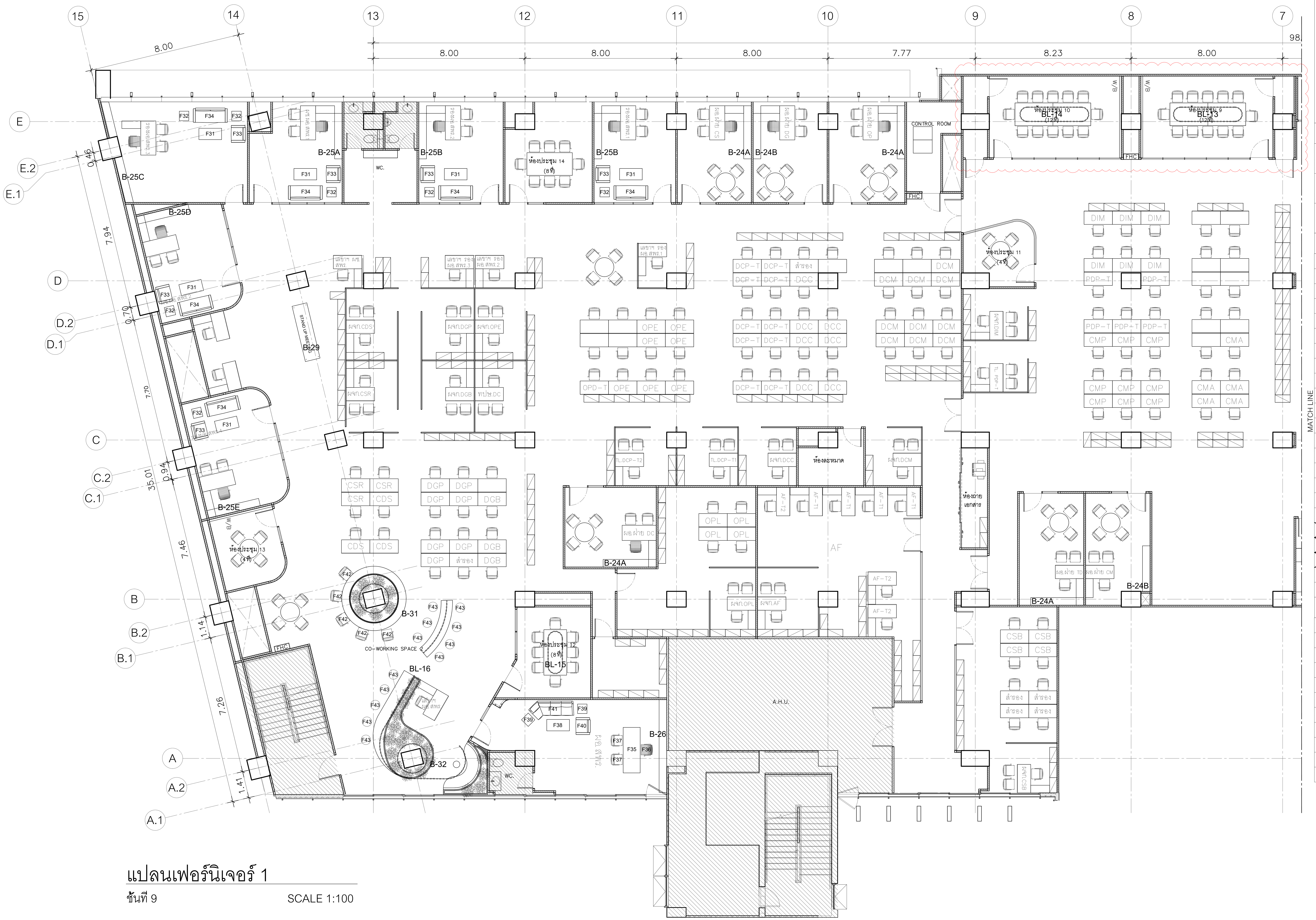

แปลนเฟอร์นิเจอร์ 1

ชั้นที่ 9 SCALE 1:100

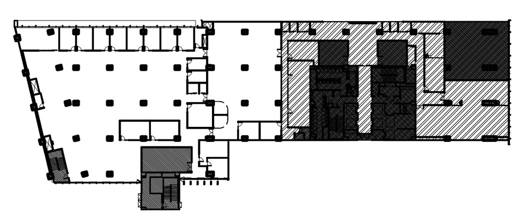

แผนผังแสดงตำแหน่งพื้นที่

รายการเฟอร์นิเจอร์

B	เฟอร์นิเจอร์บิ้วอิน
BL	งานโคมไฟบิ้วอิน
F	เฟอร์นิเจอร์ใหม่เพิ่มเติม

รายการเฟอร์นิเจอร์บิ้วอิน

ชั้น 8

รหัส	จำนวน	รหัส	จำนวน	รหัส	จำนวน
B-1	1	B-2	5	B-3	3
B-4	1	B-5	1	~~B-6~~	~~1~~
B-7	1	B-8	1	B-9A	1
B-9B	1	B-10	1	B-11	1
B-12	1	B-13	1	B-14	1
B-15	1	B-16	1	B-24A	6
B-24B	5	B-29	1	B-30B	1
B-30C	1	~~B-33B~~	~~1~~	~~B-33C~~	~~1~~
B-38	7				

ชั้น 9

รหัส	จำนวน	รหัส	จำนวน	รหัส	จำนวน
B-17	1	B-18	2	B-19	1
B-20A	1	~~B-20B~~	~~1~~	B-21	2
B-22	5	B-23A	1	B-24A	4
B-24B	2	B-25A	1	B-25B	2
B-25C	1	B-25D	1	B-26	1
~~B-27~~	~~1~~	~~B-28~~	~~1~~	B-29	1
~~B-30A~~	~~1~~	B-31	1	B-32	1
~~B-33B~~	~~1~~	~~B-33C~~	~~1~~	B-34	1
B-35	2	B-36	1	B-37	1
B-38	6	B-25E	1		

รายการงานโคมไฟบิ้วอิน

ชั้น 8

รหัส	จำนวน	รหัส	จำนวน	รหัส	จำนวน
BL-1	1	BL-2A	2	BL-2B	1
BL-3	1	BL-4	1	BL-5	1
BL-6	1	BL-6	1	BL-7	1
BL-8	1	BL-9	1		

ชั้น 9

รหัส	จำนวน	รหัส	จำนวน	รหัส	จำนวน
BL-2A	1	BL-2B	1	BL-10	1
BL-11	1	BL-12	1	BL-13	1
BL-14	1	BL-15	1	BL-16	1

DIGITAL GOVERNMENT DEVELOPMENT AGENCY

สำนักงานพัฒนารัฐบาลดิจิทัล (องค์การมหาชน)

EM Design

EM DESIGN AND MANAGEMENT Co.,Ltd.
บริษัท อีเอ็ม ดีไซน์ แอนด์ แมเนจเมนท์ จำกัด
59/999 Moo 3, Klong klua, Pakkret, Nonthaburi 11120 Thailand
T.+66 2 019 1533, M.+66 8 088 0025
www.em.co.th

ARCHITECTS	SIGNED

INTERIOR			SIGNED
วิรัตน์	สินสืบผล	ภ.สถ. 7524	

STRUCTURAL ENGINEER	SIGNED

LANDSCAPE ARCHITECTS	SIGNED

SANITARY ENGINEER			SIGNED
ศุภณัฐ	วิสิฐธนนันท์	สส.477	
ชมพูนุท	บุญหอม	ภส.4866	
สุพิชญา	กันเรืองชัย	ภส.6746	

ELECTRICAL ENGINEER			SIGNED
ปัณณทัต	อริรัชวาทิน	สฟก.6758	
สุธิดา	บุญทา	ภฟก.62867	

MECHANICAL ENGINEER			SIGNED
เอริน	รุ่งสิงห์ทอง	สก.4190	
ปาจรีย์	แก้วปรีดี	ภก.43956	
ปุณยวีร์	หมื่นตาบุตร	ภก.55463	
สุวิศิษฐ์	แสงประจง	ภก.57037	

REVISION

NO.	DESCRIPTION	DATE

OWNER: สำนักงานพัฒนารัฐบาลดิจิทัล (องค์การมหาชน)
LOCATION: –

PROJECT NAME :
โครงการออกแบบตกแต่งภายในอาคารสำนักงาน ชั้น 8 และชั้น 9
ศูนย์ราชการเฉลิมพระเกียรติ 80 พรรษา 5 ธันวาคม 2550 อาคารซี

PROJECT STATUS :

DRAWN	–
REF NO.	–
DATE	30/04/2568
SCALE	A1@ 1:100

DRAWING TITLE: ผังเฟอร์นิเจอร์ ชั้นที่ 9

DRAWING NO.: ID1–07

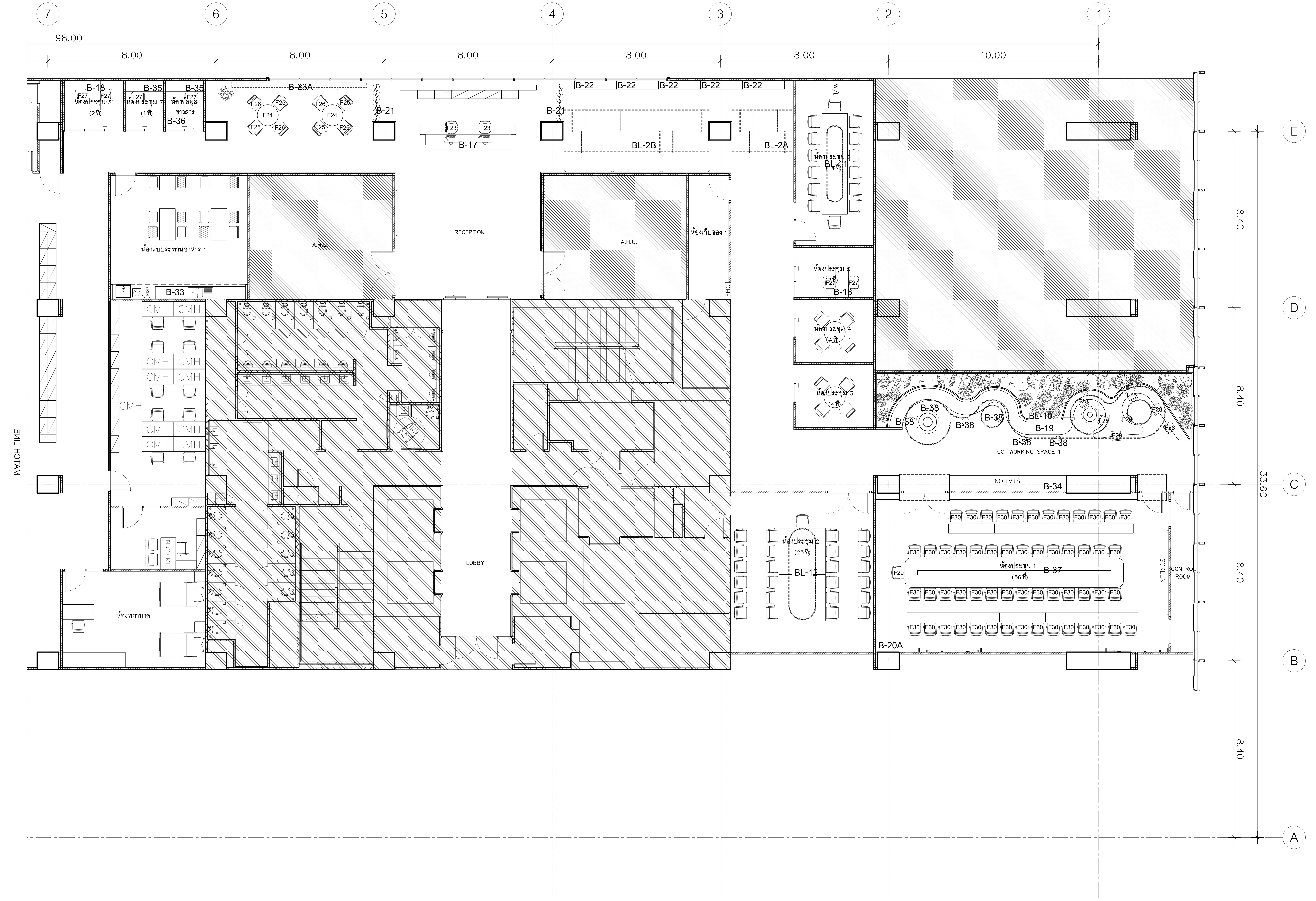

แปลนเฟอร์นิเจอร์ 2

ชั้นที่ 9

SCALE 1:100

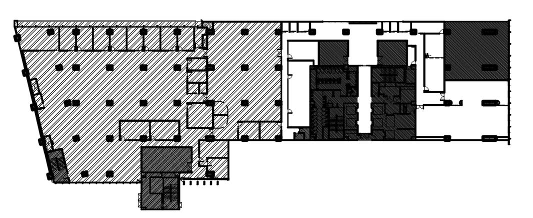

แผนผังแสดงตำแหน่งพื้นที่

รายการเฟอร์นิเจอร์

B	เฟอร์นิเจอร์บิ้วอิน
BL	งานโคมไฟบิ้วอิน
F	เฟอร์นิเจอร์ใหม่เพิ่มเติม

รายการเฟอร์นิเจอร์บิ้วอิน

ชั้น 8

รหัส	จำนวน	รหัส	จำนวน	รหัส	จำนวน
B-1	1	B-2	5	B-3	3
B-4	1	B-5	1	~~B-6~~	~~1~~
B-7	1	B-8	1	B-9A	1
B-9B	1	B-10	1	B-11	1
B-12	1	B-13	1	B-14	1
B-15	1	B-16	1	B-24A	6
B-24B	5	B-29	1	B-30B	1
B-30C	1	~~B-33B~~	~~1~~	~~B-33C~~	~~1~~
B-38	7				

ชั้น 9

รหัส	จำนวน	รหัส	จำนวน	รหัส	จำนวน
B-17	1	B-18	2	B-19	1
B-20A	1	~~B-20B~~	~~1~~	B-21	2
B-22	5	B-23A	1	B-24A	4
B-24B	2	B-25A	1	B-25B	2
B-25C	1	B-25D	1	B-26	1
~~B-27~~	~~1~~	~~B-28~~	~~1~~	B-29	1
~~B-30A~~	~~1~~	B-31	1	B-32	1
~~B-33B~~	~~1~~	~~B-33C~~	~~1~~	B-34	1
B-35	2	B-36	1	B-37	1
B-38	6	B-25E	1		

รายการงานโคมไฟบิ้วอิน

ชั้น 8

รหัส	จำนวน	รหัส	จำนวน	รหัส	จำนวน
BL-1	1	BL-2A	2	BL-2B	1
BL-3	1	BL-4	1	BL-5	1
BL-6	1	BL-6	1	BL-7	1
BL-8	1	BL-9	1		

ชั้น 9

รหัส	จำนวน	รหัส	จำนวน	รหัส	จำนวน
BL-2A	1	BL-2B	1	BL-10	1
BL-11	1	BL-12	1	BL-13	1
BL-14	1	BL-15	1	BL-16	1

DIGITAL GOVERNMENT DEVELOPMENT AGENCY
สำนักงานพัฒนารัฐบาลดิจิทัล (องค์การมหาชน)

EM DESIGN AND MANAGEMENT Co.,Ltd.
บริษัท อีเอ็ม ดีไซน์ แอนด์ แมเนจเมนท์ จำกัด
59/999 Moo 3, Klong klua, Pakkret,
Nonthaburi 11120 Thailand
T.+66 2 019 1533, M.+66 8 088 0025
www.em.co.th

ARCHITECTS			SIGNED

INTERIOR			SIGNED
วิรัศว์	สินสืบผล	ภ.สถ. 7524	

STRUCTURAL ENGINEER	SIGNED

LANDSCAPE ARCHITECTS	SIGNED

SANITARY ENGINEER			SIGNED
ศุภณัฐ	วิสิฐธนนันท์	สส.477	[signature]
ชมพูนุท	บุญหอม	ภส.4866	[signature]
สุพิชญา	กันเรืองชัย	ภส.6746	[signature]

ELECTRICAL ENGINEER			SIGNED
ปัณณทัต	อธิรัชวาทิน	สฟก.6758	[signature]
สุธิดา	บุญทา	ภฟก.62867	[signature]

MECHANICAL ENGINEER			SIGNED
เอริน	รุ่งสิงห์ทอง	สก.4190	[signature]
ปาจรีย์	แก้วปรีดี	ภก.43956	[signature]
ปุณยวีร์	หมื่นตาบุตร	ภก.55463	[signature]
สุวิศิษฏ์	แสงประจง	ภก.57037	[signature]

REVISION

NO.	DESCRIPTION	DATE

OWNER: สำนักงานพัฒนารัฐบาลดิจิทัล (องค์การมหาชน)
LOCATION: –

PROJECT NAME :
โครงการออกแบบตกแต่งภายในอาคารสำนักงาน ชั้น 8 และชั้น 9
ศูนย์ราชการเฉลิมพระเกียรติ 80 พรรษา 5 ธันวาคม 2550 อาคารซี

PROJECT STATUS :

DRAWN	–
REF NO.	–
DATE	30/04/2568
SCALE	A1@ 1:100

DRAWING TITLE: ผังเฟอร์นิเจอร์ ชั้นที่ 9

DRAWING NO.: ID1–08

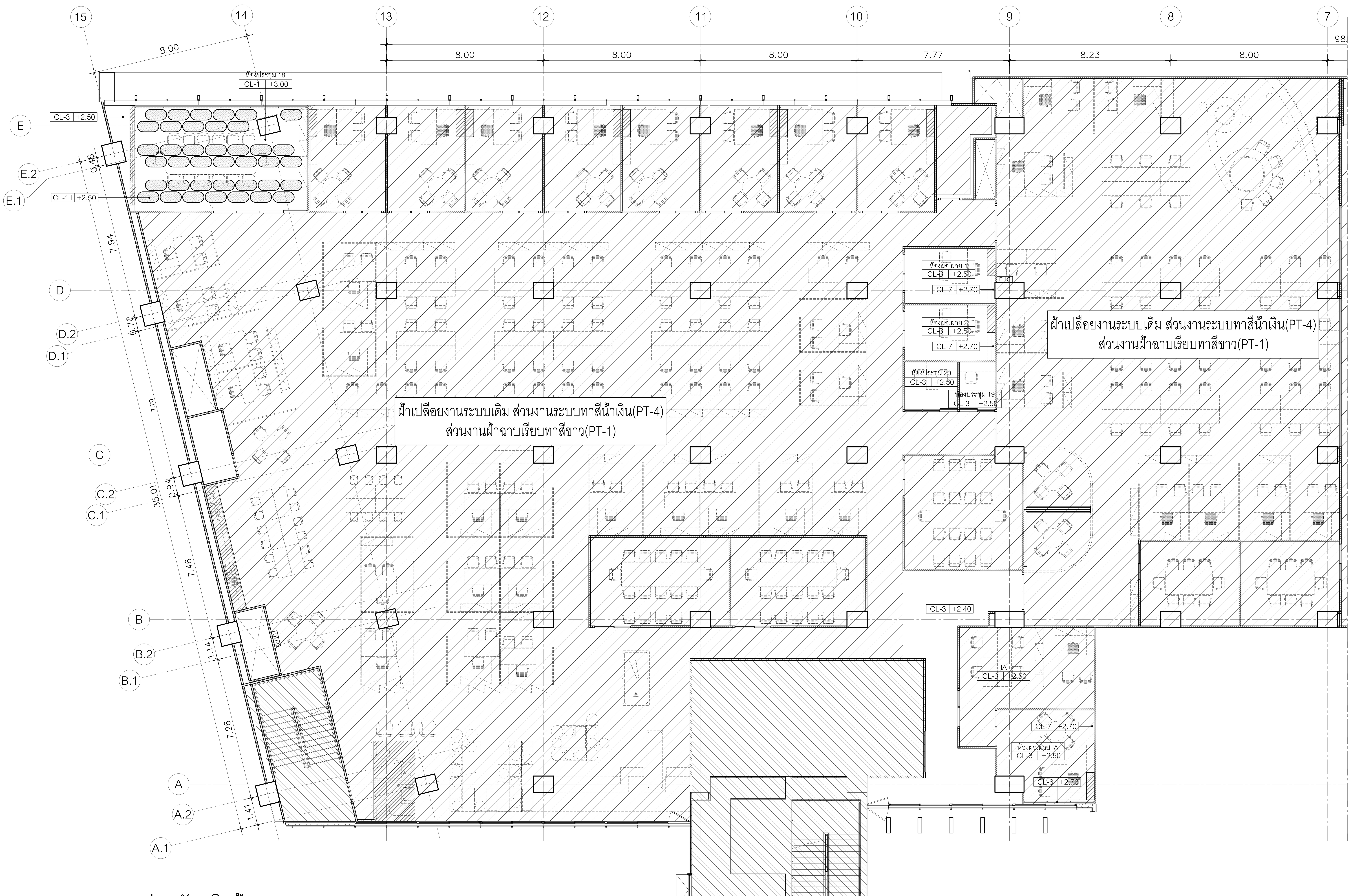

แปลนวัสดุผิวฝ้าเพดาน 1
ชั้นที่ 8 SCALE 1:100

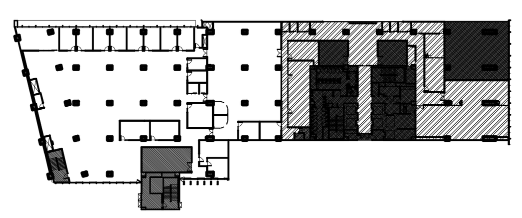

แผนผังแสดงตำแหน่งพื้นที่

รายการตกแต่งฝ้าเพดาน

CL-1	ฝ้าเพดานเปลือยโชว์งานระบบทาสีน้ำเงิน (PT–4) ระบุรุ่นภายหลัง
CL-2	ฝ้าเพดานเปลือยโชว์งานระบบทาสีน้ำตาล (PT–5) ระบุรุ่นภายหลัง
CL-3	ฝ้าเพดานโครงเคร่าโลหะ กรุแผ่นยิปซั่มบอร์ด หนา 9 มม. ฉาบเรียบทาสีขาว (PT–1) ระบุรุ่นภายหลัง
CL-4	ฝ้าเพดานโครงเคร่าโลหะ กรุแผ่นยิปซั่มบอร์ด หนา 9 มม. ฉาบเรียบทาสีฟ้า (PT–2) ระบุรุ่นภายหลัง
CL-5	ฝ้าเพดานโครงเคร่าโลหะ กรุแผ่นยิปซั่มบอร์ด หนา 9 มม. ฉาบเรียบทาสีน้ำตาล (PT–5) ระบุรุ่นภายหลัง
CL-6	งานหลืบไฟและหลืบม่านโครงเคร่าโลหะ กรุแผ่นยิปซั่มบอร์ด หนา 9 มม. ทาสีขาว (PT–1) ระบุรุ่นภายหลัง
CL-7	งานหลืบไฟโครงเคร่าโลหะ กรุแผ่นยิปซั่มบอร์ด หนา 9 มม. ทาสีขาว (PT–1) ระบุรุ่นภายหลัง
CL-8	งานหลืบไฟโครงเคร่าโลหะ กรุแผ่นยิปซั่มบอร์ด หนา 9 มม. ทาสีฟ้า (PT–2) ระบุรุ่นภายหลัง
CL-9	งานหลืบไฟโครงเคร่าโลหะ กรุแผ่นยิปซั่มบอร์ด หนา 9 มม. ทาสีน้ำตาล (PT–5) ระบุรุ่นภายหลัง
CL-10	งานฝ้าตกแต่งตะแกรงเหล็กฉีก ทำสีพ่นสีน้ำเงิน (PT–4) ระบุรุ่นภายหลัง เรียงตามแบบ
CL-11	กล่องฝ้าตกแต่ง กรุแผ่นเซลโลกรีตแผ่นเส้นใยไม้ผสมซีเมนต์ ตามแบบ
CL-12	กล่องฝ้าตกแต่ง แผ่นเซลโลกรีตชนิดโฟม 12 มม. ผิวหน้าธรรมชาติพ่นสีสำเร็จ วางซ้อนกันและตัดตามแบบ
CL-13	ฝ้าเพดานโครงไม้เนื้อแข็งกรุไม้อัดยางหนา 6มม. ปิดทับลามิเนตลายไม้ (PL–10) ระบุรุ่นภายหลัง
CL-14	งานร่องไฟโครงเคร่าโลหะ กรุแผ่นยิปซั่มบอร์ด หนา 9 มม. ทาสีดำ (PT–7) ระบุรุ่นภายหลัง
CL-15	ฝ้าเพดานกระจกเงาชา (GL–7) ระบุรุ่นภายหลัง
CL-16	ฝ้าหลุมซ่อนไฟ ติดคิ้วไม้ทาสีขาว (PT–1) ระบุรุ่นภายหลัง
CL-17	ฝ้าเพดานโครงเคร่าโลหะ กรุแผ่นเซลโลกรีตชนิดโฟม 12 มม. ผิวหน้าธรรมชาติพ่นสีสำเร็จสีขาว (PT–1) ระบุรุ่นภายหลัง

สำนักงานพัฒนารัฐบาลดิจิทัล (องค์การมหาชน)

EM DESIGN AND MANAGEMENT Co.,Ltd.
บริษัท อีเอ็ม ดีไซน์ แอนด์ แมเนจเมนท์ จำกัด
59/999 Moo 3, Klong klua, Pakkret,
Nonthaburi 11120 Thailand
T.+66 2 019 1533, M.+66 8 088 0025
www.em.co.th

ARCHITECTS — SIGNED

STRUCTURAL ENGINEER — SIGNED

SANITARY ENGINEER — SIGNED
ศุภณัฐ วิสิฐธนนันท์ สส.477
ชมพูนุท บุญหอม ภส.4866
สุพิชญา กันเรืองชัย ภส.6746

MECHANICAL ENGINEER — SIGNED
เอริน รุ่งสิงห์ทอง สก.4190
ปาจรีย์ แก้วปรีดี ภก.43956
ปุณยวีร์ หมื่นตาบุตร ภก.55463
สุวิศิษฏ์ แสงประจง ภก.57037

INTERIOR — SIGNED
วิรัศว์ สินสืบผล ภ.สถ. 7524

LANDSCAPE ARCHITECTS — SIGNED

ELECTRICAL ENGINEER — SIGNED
ปัณณทัต อธิรัชวาทิน สฟก.6758
สุธิดา บุญทา ภฟก.62867

REVISION

NO.	DESCRIPTION	DATE

OWNER: สำนักงานพัฒนารัฐบาลดิจิทัล (องค์การมหาชน) LOCATION: –

PROJECT STATUS :

PROJECT NAME :
โครงการออกแบบตกแต่งภายในอาคารสำนักงาน ชั้น 8 และชั้น 9
ศูนย์ราชการเฉลิมพระเกียรติ 80 พรรษา 5 ธันวาคม 2550 อาคารซี

DRAWN	–
REF NO.	–
DATE	30/04/2568
SCALE	A1@ 1:100

DRAWING TITLE: ผังวัสดุผิวฝ้าเพดาน ชั้นที่ 8

DRAWING NO.: ID1–09

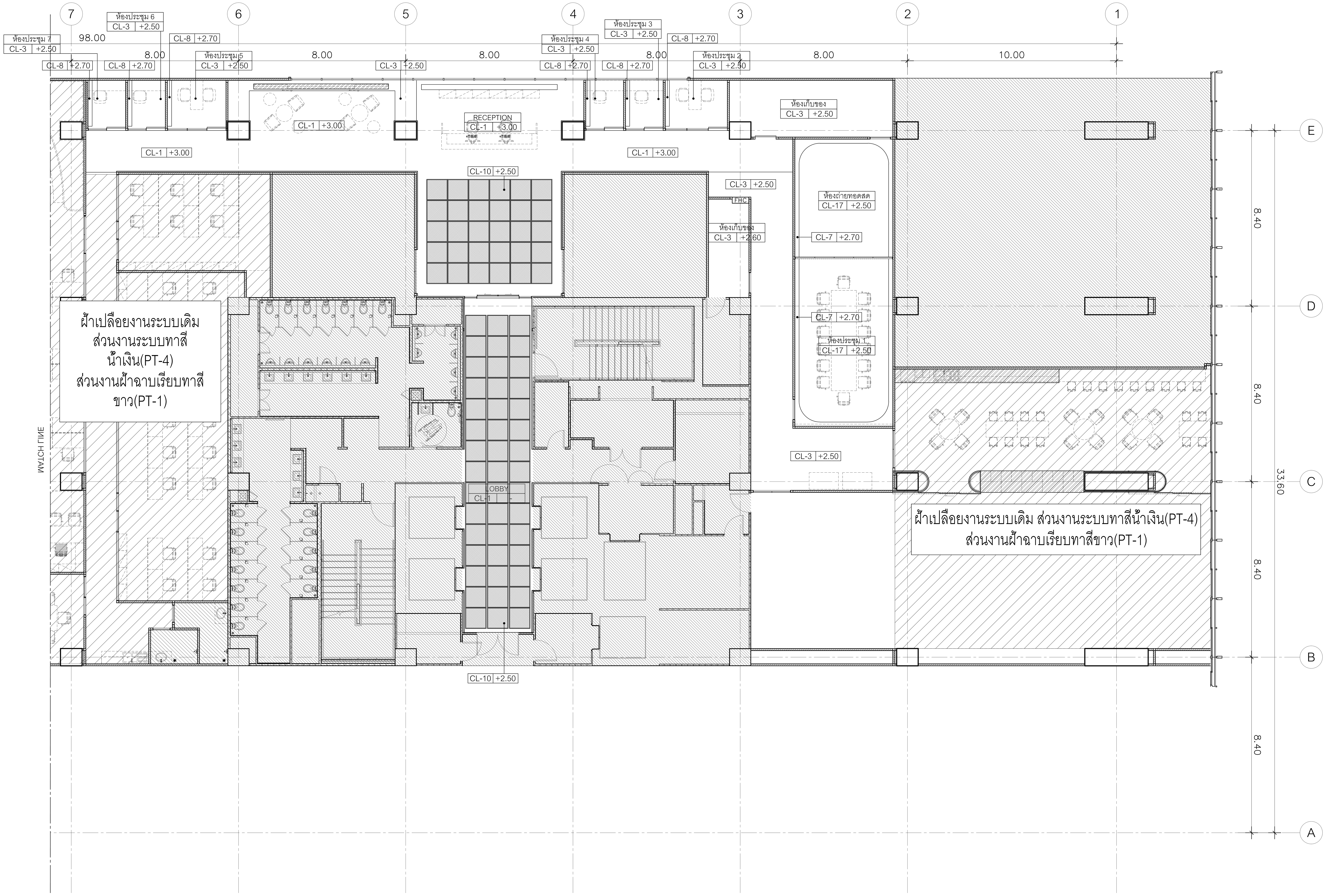

แปลนวัสดุผิวฝ้าเพดาน 2

ชั้นที่ 8 SCALE 1:100

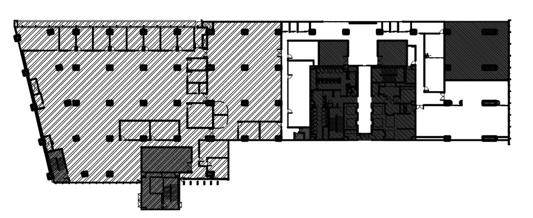

แผนผังแสดงตำแหน่งพื้นที่

รายการตกแต่งฝ้าเพดาน

CL-1	ฝ้าเพดานเปลือยโชว์งานระบบทาสีน้ำเงิน (PT–4) ระบุรุ่นภายหลัง
CL-2	ฝ้าเพดานเปลือยโชว์งานระบบทาสีน้ำตาล (PT–5) ระบุรุ่นภายหลัง
CL-3	ฝ้าเพดานโครงเคร่าโลหะ กรุแผ่นยิปซั่มบอร์ด หนา 9 มม. ฉาบเรียบทาสีขาว (PT–1) ระบุรุ่นภายหลัง
CL-4	ฝ้าเพดานโครงเคร่าโลหะ กรุแผ่นยิปซั่มบอร์ด หนา 9 มม. ฉาบเรียบทาสีฟ้า (PT–2) ระบุรุ่นภายหลัง
CL-5	ฝ้าเพดานโครงเคร่าโลหะ กรุแผ่นยิปซั่มบอร์ด หนา 9 มม. ฉาบเรียบทาสีน้ำตาล (PT–5) ระบุรุ่นภายหลัง
CL-6	งานหลืบไฟและหลืบม่านโครงเคร่าโลหะ กรุแผ่นยิปซั่มบอร์ด หนา 9 มม. ทาสีขาว (PT–1) ระบุรุ่นภายหลัง
CL-7	งานหลืบไฟโครงเคร่าโลหะ กรุแผ่นยิปซั่มบอร์ด หนา 9 มม. ทาสีขาว (PT–1) ระบุรุ่นภายหลัง
CL-8	งานหลืบไฟโครงเคร่าโลหะ กรุแผ่นยิปซั่มบอร์ด หนา 9 มม. ทาสีฟ้า (PT–2) ระบุรุ่นภายหลัง
CL-9	งานหลืบไฟโครงเคร่าโลหะ กรุแผ่นยิปซั่มบอร์ด หนา 9 มม. ทาสีน้ำตาล (PT–5) ระบุรุ่นภายหลัง
CL-10	งานฝ้าตกแต่งตะแกรงเหล็กฉีก ทำสีพ่นสีน้ำเงิน (PT–4) ระบุรุ่นภายหลัง เรียงตามแบบ
CL-11	กล่องฝ้าตกแต่ง กรุแผ่นเซลโลกรีตแผ่นเส้นใยไม้ผสมซีเมนต์ ตามแบบ
CL-12	กล่องฝ้าตกแต่ง แผ่นเซลโลกรีตชนิดโฟม 12 มม.ผิวหน้าธรรมชาติพ่นสีสำเร็จ วางซ้อนกันและตัดตามแบบ
CL-13	ฝ้าเพดานโครงไม้เนื้อแข็งกรุไม้อัดยางหนา 6มม. ปิดทับลามิเนตลายไม้ (PL–10) ระบุรุ่นภายหลัง
CL-14	งานร่องไฟโครงเคร่าโลหะ กรุแผ่นยิปซั่มบอร์ด หนา 9 มม. ทาสีดำ (PT–7) ระบุรุ่นภายหลัง
CL-15	ฝ้าเพดานกระจกเงาชา (GL–7) ระบุรุ่นภายหลัง
CL-16	ฝ้าหลุมซ่อนไฟ ติดคิ้วไม้ทาสีขาว (PT–1) ระบุรุ่นภายหลัง
CL-17	ฝ้าเพดานโครงเคร่าโลหะ กรุแผ่นเซลโลกรีตชนิดโฟม 12 มม. ผิวหน้าธรรมชาติพ่นสีสำเร็จสีขาว (PT–1) ระบุรุ่นภายหลัง

DIGITAL GOVERNMENT DEVELOPMENT AGENCY

สำนักงานพัฒนารัฐบาลดิจิทัล (องค์การมหาชน)

EM DESIGN AND MANAGEMENT Co.,Ltd.
บริษัท อีเอ็ม ดีไซน์ แอนด์ แมเนลเมนท์ จำกัด
59/999 Moo 3, Klong klua, Pakkret, Nonthaburi 11120 Thailand
T.+66 2 019 1533, M.+66 8 088 0025
www.em.co.th

ARCHITECTS	SIGNED	STRUCTURAL ENGINEER	SIGNED	SANITARY ENGINEER	SIGNED	MECHANICAL ENGINEER	SIGNED
				คุณณัฐ วิสิฐธนนันท์ สส.477		เอริน รุ่งสิงห์ทอง สก.4190	
				ชมพูนุท บุญหอม ภส.4866		ปาศีรย์ แก้วปรีดี ภก.43956	
				สุพิชญา กันเรืองชัย ภส.6746		ปุณยวีร์ หมื่นตาบุตร ภก.55463	
						สุวิศิษฏ์ แสงประจง ภก.57037	
INTERIOR	SIGNED	LANDSCAPE ARCHITECTS	SIGNED	ELECTRICAL ENGINEER	SIGNED		
วิรัศว์ สินสืบผล ภ.สถ. 7524				ปัณณทัต อธิรัชวาทิน สฟก.6758			
				สุธิดา บุญทา ภฟก.62867			

REVISION

NO.	DESCRIPTION	DATE

OWNER	สำนักงานพัฒนารัฐบาลดิจิทัล (องค์การมหาชน)
LOCATION	–
PROJECT NAME :	โครงการออกแบบตกแต่งภายในอาคารสำนักงาน ชั้น8 และชั้น9 ศูนย์ราชการเฉลิมพระเกียรติ80 พรรษา5 ธันวาคม2550 อาคารซี
PROJECT STATUS :	
DRAWN	–
REF NO.	–
DATE	30/04/2568
SCALE	A1@ 1:100
DRAWING TITLE	ผังวัสดุผิวฝ้าเพดาน ชั้นที่ 8
DRAWING NO.	ID1–10

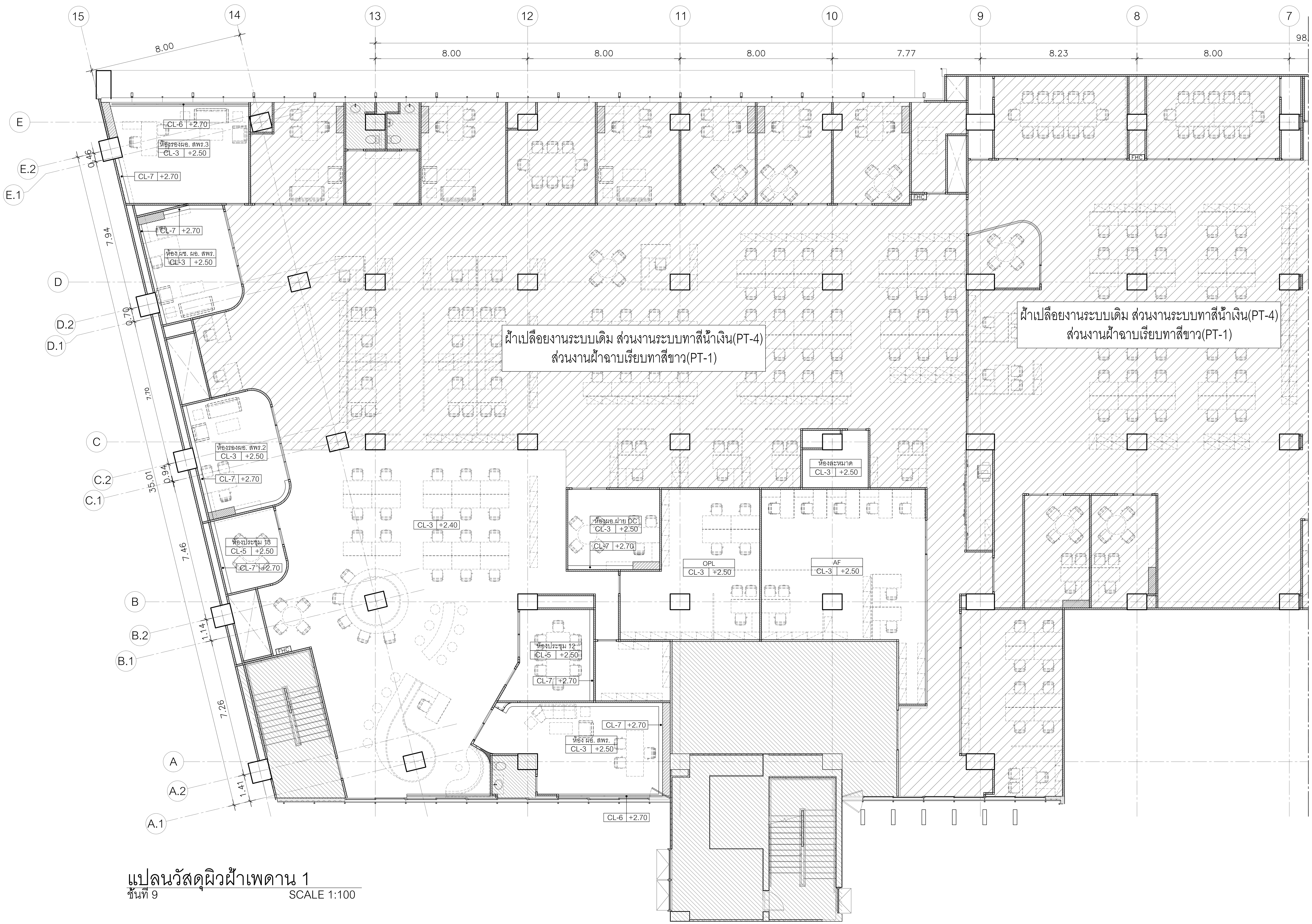

แปลนวัสดุผิวฝ้าเพดาน 1

ชั้นที่ 9 SCALE 1:100

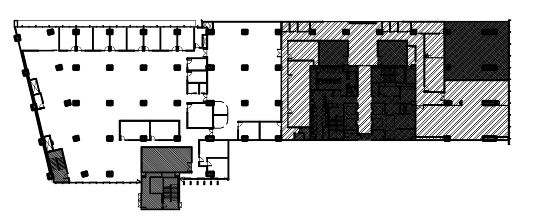

แผนผังแสดงตำแหน่งพื้นที่

รายการตกแต่งฝ้าเพดาน

CL-1	ฝ้าเพดานเปลือยโชว์งานระบบทาสีน้ำเงิน (PT–4) ระบุรุ่นภายหลัง
CL-2	ฝ้าเพดานเปลือยโชว์งานระบบทาสีน้ำตาล (PT–5) ระบุรุ่นภายหลัง
CL-3	ฝ้าเพดานโครงเคร่าโลหะ กรุแผ่นยิปซั่มบอร์ด หนา 9 มม. ฉาบเรียบทาสีขาว (PT–1) ระบุรุ่นภายหลัง
CL-4	ฝ้าเพดานโครงเคร่าโลหะ กรุแผ่นยิปซั่มบอร์ด หนา 9 มม. ฉาบเรียบทาสีฟ้า (PT–2) ระบุรุ่นภายหลัง
CL-5	ฝ้าเพดานโครงเคร่าโลหะ กรุแผ่นยิปซั่มบอร์ด หนา 9 มม. ฉาบเรียบทาสีน้ำตาล (PT–5) ระบุรุ่นภายหลัง
CL-6	งานหลืบไฟและหลืบม่านโครงเคร่าโลหะ กรุแผ่นยิปซั่มบอร์ด หนา 9 มม. ทาสีขาว (PT–1) ระบุรุ่นภายหลัง
CL-7	งานหลืบไฟโครงเคร่าโลหะ กรุแผ่นยิปซั่มบอร์ด หนา 9 มม. ทาสีขาว (PT–1) ระบุรุ่นภายหลัง
CL-8	งานหลืบไฟโครงเคร่าโลหะ กรุแผ่นยิปซั่มบอร์ด หนา 9 มม. ทาสีฟ้า (PT–2) ระบุรุ่นภายหลัง
CL-9	งานหลืบไฟโครงเคร่าโลหะ กรุแผ่นยิปซั่มบอร์ด หนา 9 มม. ทาสีน้ำตาล (PT–5) ระบุรุ่นภายหลัง
CL-10	งานฝ้าตกแต่งตะแกรงเหล็กฉีก ทำสีพ่นสีน้ำเงิน (PT–4) ระบุรุ่นภายหลัง เรียงตามแบบ
CL-11	กล่องฝ้าตกแต่ง กรุแผ่นเซลโลกรีตแผ่นเส้นใยไม้ผสมซีเมนต์ ตามแบบ
CL-12	กล่องฝ้าตกแต่ง แผ่นเซลโลกรีตชนิดโฟม 12 มม.ผิวหน้าธรรมชาติพ่นสีสำเร็จ วางซ้อนกันและตัดตามแบบ
CL-13	ฝ้าเพดานโครงไม้เนื้อแข็งกรุไม้อัดยางหนา 6มม. ปิดทับลามิเนตลายไม้ (PL–10) ระบุรุ่นภายหลัง
CL-14	งานร่องไฟโครงเคร่าโลหะ กรุแผ่นยิปซั่มบอร์ด หนา 9 มม ทาสีดำ (PT–7) ระบุรุ่นภายหลัง
CL-15	ฝ้าเพดานกระจกเงาชา (GL–7) ระบุรุ่นภายหลัง
CL-16	ฝ้าหลุมซ่อนไฟ ติดคิ้วไม้ทาสีขาว (PT–1) ระบุรุ่นภายหลัง
CL-17	ฝ้าเพดานโครงเคร่าโลหะ กรุแผ่นเซลโลกรีตชนิดโฟม 12 มม. ผิวหน้าธรรมชาติพ่นสีสำเร็จสีขาว (PT–1) ระบุรุ่นภายหลัง

DIGITAL GOVERNMENT DEVELOPMENT AGENCY

สำนักงานพัฒนารัฐบาลดิจิทัล (องค์การมหาชน)

EM Design

EM DESIGN AND MANAGEMENT Co.,Ltd.
บริษัท อีเอ็ม ดีไซน์ แอนด์ แมเนจเมนท์ จำกัด
59/999 Moo 3, Klong klua, Pakkret,
Nonthaburi 11120 Thailand
T.+66 2 019 1533, M.+66 8 088 0025
www.em.co.th

ARCHITECTS — SIGNED

STRUCTURAL ENGINEER — SIGNED

SANITARY ENGINEER — SIGNED

ศุภณัฐ	วิสิฐธนนันท์	สส.477	(signature)
ชมพูนุท	บุญหอม	ภส.4866	(signature)
สุพิชญา	กันเรืองชัย	ภส.6746	(signature)

MECHANICAL ENGINEER — SIGNED

เอริน	รุ่งสิงห์ทอง	สก.4190	(signature)
ปาจรีย์	แก้วปรีดี	ภก.43956	(signature)
ปุณยวีร์	หมื่นตาบุตร	ภก.55463	(signature)
สุวิศิษฎ์	แสงประจง	ภก.57037	(signature)

INTERIOR — SIGNED

วิศว์ สินสืบผล ภ.สถ. 7524

LANDSCAPE ARCHITECTS — SIGNED

ELECTRICAL ENGINEER — SIGNED

ปัณณทัต	อธิรัชวาทิน	สฟก.6758	(signature)
สุธิดา	บุญทา	ภฟก.62867	(signature)

REVISION

NO.	DESCRIPTION	DATE

OWNER: สำนักงานพัฒนารัฐบาลดิจิทัล (องค์การมหาชน) LOCATION: –

PROJECT STATUS :

PROJECT NAME :

โครงการออกแบบตกแต่งภายในอาคารสำนักงาน ชั้น 8 และชั้น 9
ศูนย์ราชการเฉลิมพระเกียรติ 80 พรรษา 5 ธันวาคม 2550 อาคารซี

DRAWN	–
REF NO.	–
DATE	30/04/2568
SCALE	A1@ 1:100

DRAWING TITLE

ผังวัสดุผิวฝ้าเพดาน ชั้นที่ 9

DRAWING NO.

ID1–11

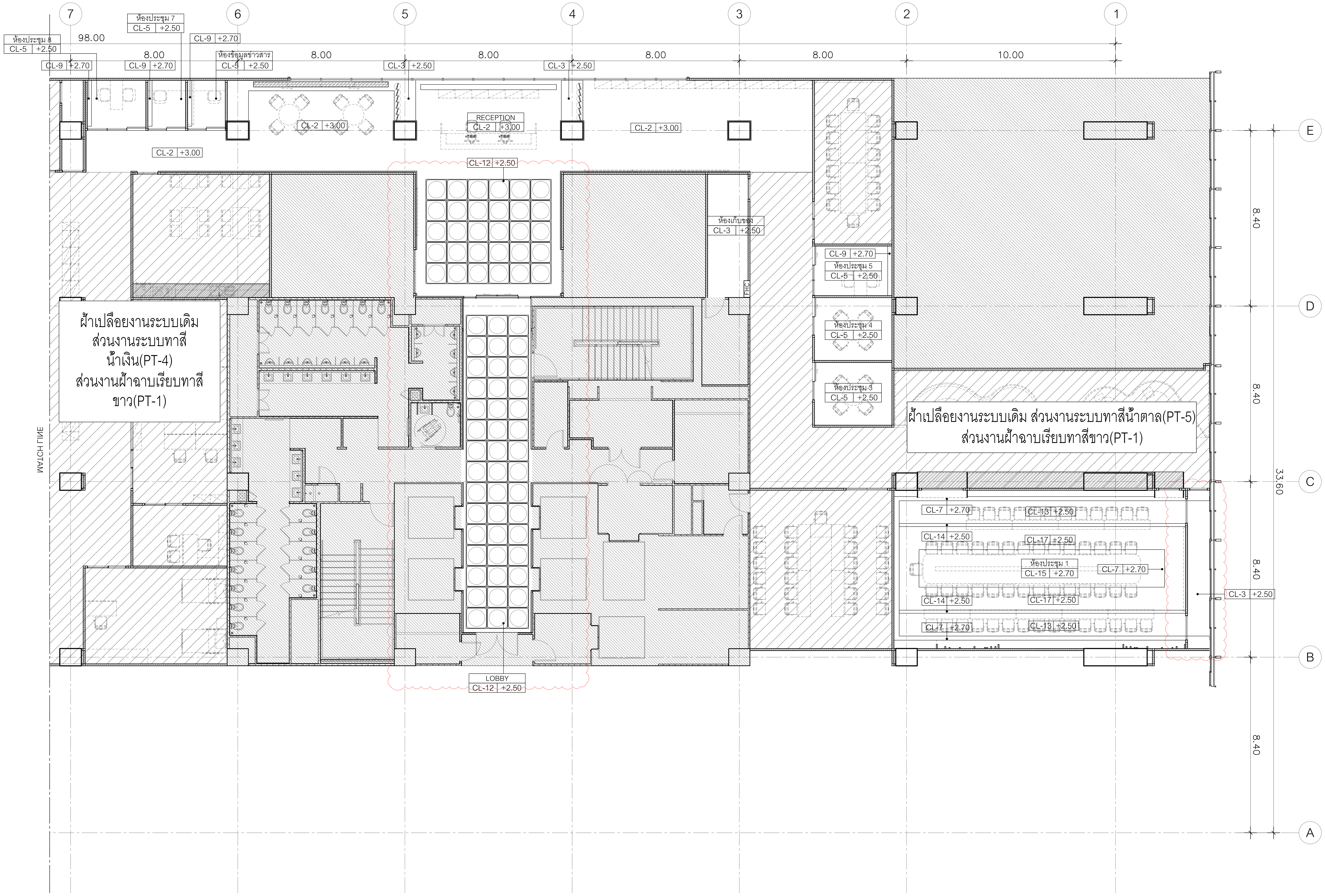

แปลนวัสดุผิวฝ้าเพดาน 2
ชั้นที่ 9 SCALE 1:100

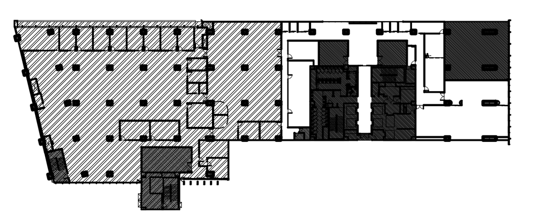

แผนผังแสดงตำแหน่งพื้นที่

รายการตกแต่งฝ้าเพดาน

CL-1	ฝ้าเพดานเปลือยโชว์งานระบบทาสีน้ำเงิน (PT–4) ระบุรุ่นภายหลัง
CL-2	ฝ้าเพดานเปลือยโชว์งานระบบทาสีน้ำตาล (PT–5) ระบุรุ่นภายหลัง
CL-3	ฝ้าเพดานโครงเคร่าโลหะ กรุแผ่นยิปซั่มบอร์ด หนา 9 มม. ฉาบเรียบทาสีขาว (PT–1) ระบุรุ่นภายหลัง
CL-4	ฝ้าเพดานโครงเคร่าโลหะ กรุแผ่นยิปซั่มบอร์ด หนา 9 มม. ฉาบเรียบทาสีฟ้า (PT–2) ระบุรุ่นภายหลัง
CL-5	ฝ้าเพดานโครงเคร่าโลหะ กรุแผ่นยิปซั่มบอร์ด หนา 9 มม. ฉาบเรียบทาสีน้ำตาล (PT–5) ระบุรุ่นภายหลัง
CL-6	งานหลืบไฟและหลืบม่านโครงเคร่าโลหะ กรุแผ่นยิปซั่มบอร์ด หนา 9 มม. ทาสีขาว (PT–1) ระบุรุ่นภายหลัง
CL-7	งานหลืบไฟโครงเคร่าโลหะ กรุแผ่นยิปซั่มบอร์ด หนา 9 มม. ทาสีขาว (PT–1) ระบุรุ่นภายหลัง
CL-8	งานหลืบไฟโครงเคร่าโลหะ กรุแผ่นยิปซั่มบอร์ด หนา 9 มม. ทาสีฟ้า (PT–2) ระบุรุ่นภายหลัง
CL-9	งานหลืบไฟโครงเคร่าโลหะ กรุแผ่นยิปซั่มบอร์ด หนา 9 มม. ทาสีน้ำตาล (PT–5) ระบุรุ่นภายหลัง
CL-10	งานฝ้าตกแต่งตะแกรงเหล็กฉีก ทำสีพ่นสีน้ำเงิน (PT–4) ระบุรุ่นภายหลัง เรียงตามแบบ
CL-11	กล่องฝ้าตกแต่ง กรุแผ่นเซลโลกรีตแผ่นเส้นใยไม้ผสมซีเมนต์ ตามแบบ
CL-12	กล่องฝ้าตกแต่ง แผ่นเซลโลกรีตชนิดโฟม 12 มม.ผิวหน้าธรรมชาติพ่นสีสำเร็จ วางซ้อนกันและตัดตามแบบ
CL-13	ฝ้าเพดานโครงไม้เนื้อแข็งกรุไม้อัดยางหนา 6มม. ปิดทับลามิเนตลายไม้ (PL–10) ระบุรุ่นภายหลัง
CL-14	งานร่องไฟโครงเคร่าโลหะ กรุแผ่นยิปซั่มบอร์ด หนา 9 มม. ทาสีดำ (PT–7) ระบุรุ่นภายหลัง
CL-15	ฝ้าเพดานกระจกเงาชา (GL–7) ระบุรุ่นภายหลัง
CL-16	ฝ้าหลุมซ่อนไฟ ติดคิ้วไม้ทาสีขาว (PT–1) ระบุรุ่นภายหลัง
CL-17	ฝ้าเพดานโครงเคร่าโลหะ กรุแผ่นเซลโลกรีตชนิดโฟม 12 มม. ผิวหน้าธรรมชาติพ่นสีสำเร็จสีขาว (PT–1) ระบุรุ่นภายหลัง

DIGITAL GOVERNMENT DEVELOPMENT AGENCY
สำนักงานพัฒนารัฐบาลดิจิทัล (องค์การมหาชน)

EM Design
EM DESIGN AND MANAGEMENT Co.,Ltd.
บริษัท อีเอ็ม ดีไซน์ แอนด์ แมเนจเมนท์ จำกัด
59/999 Moo 3, Klong klua, Pakkret, Nonthaburi 11120 Thailand
T.+66 2 019 1533, M.+66 8 088 0025
www.em.co.th

ARCHITECTS — SIGNED

INTERIOR — SIGNED
วิศว์ สินสืบผล ภ.สถ. 7524

STRUCTURAL ENGINEER — SIGNED

LANDSCAPE ARCHITECTS — SIGNED

SANITARY ENGINEER — SIGNED
ศุภณัฐ วิสิฐธนนันท์ สส.477
ชมพูนุท บุญหอม ภส.4866
สุพิชญา กันเรืองชัย ภส.6746

ELECTRICAL ENGINEER — SIGNED
ปัณณทัต อธิรัชวาทิน สฟก.6758
สุธิดา บุญทา ภฟก.62867

MECHANICAL ENGINEER — SIGNED
เอริน รุ่งสิงห์ทอง สก.4190
ปาศีรย์ แก้วปรีดี ภก.43956
บุณยวีร์ หมื่นตาบุตร ภก.55463
สุวิศิษฏ์ แสงประจง ภก.57037

REVISION

NO.	DESCRIPTION	DATE

OWNER: สำนักงานพัฒนารัฐบาลดิจิทัล (องค์การมหาชน)
LOCATION: –

PROJECT NAME :
โครงการออกแบบตกแต่งภายในอาคารสำนักงาน ชั้น 8 และชั้น 9
ศูนย์ราชการเฉลิมพระเกียรติ 80 พรรษา 5 ธันวาคม 2550 อาคารซี

PROJECT STATUS :

DRAWN	–
REF NO.	–
DATE	30/04/2568
SCALE	A1@ 1:100

DRAWING TITLE
ผังวัสดุผิวฝ้าเพดาน ชั้นที่ 9

DRAWING NO.
ID1–12

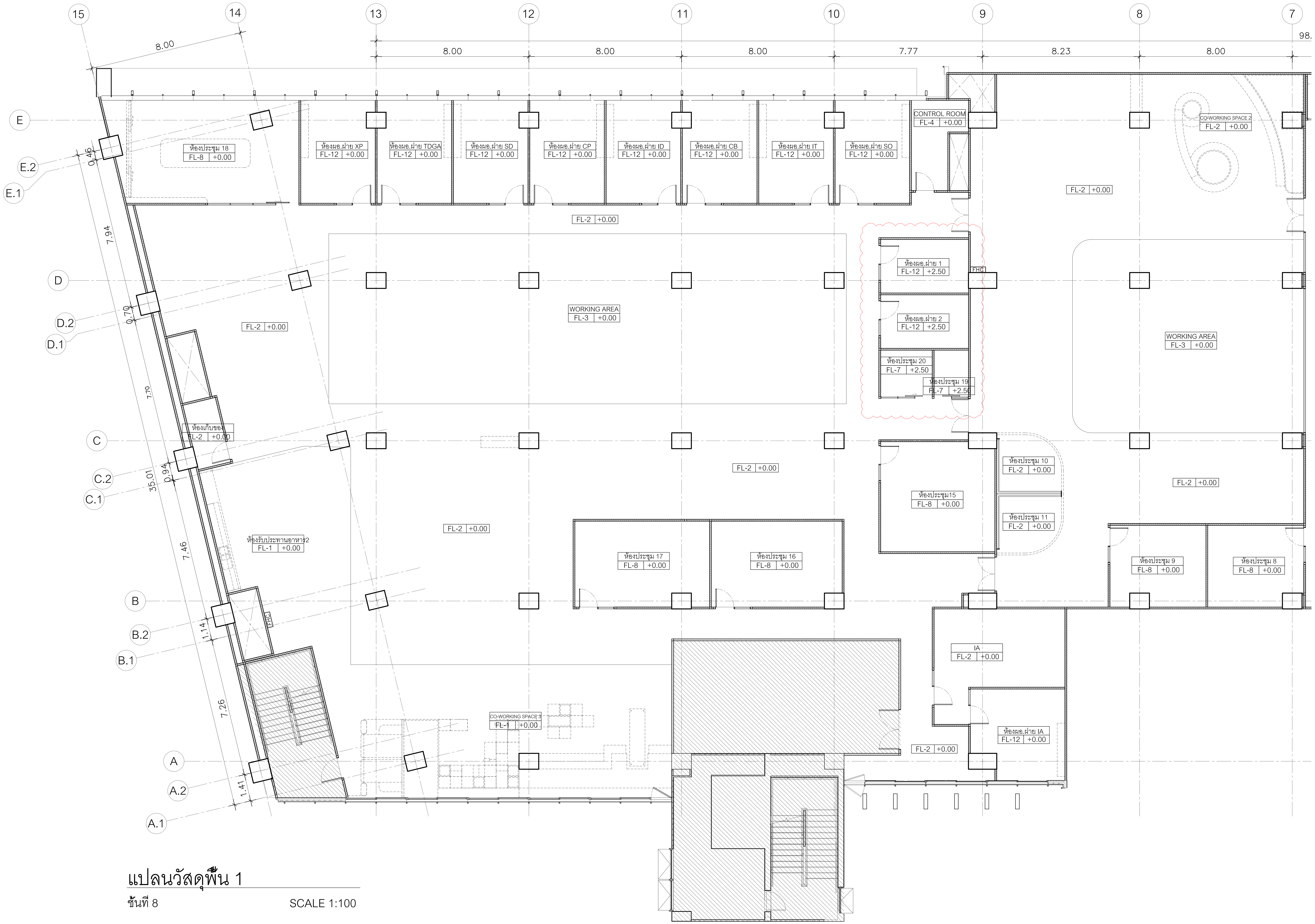

แปลนวัสดุพื้น 1

ชั้นที่ 8 SCALE 1:100

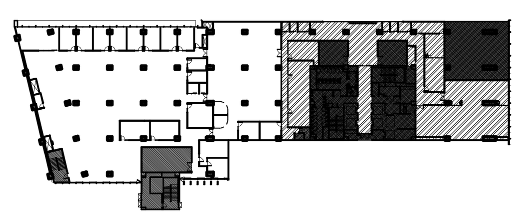

แผนผังแสดงตำแหน่งพื้นที่

รายการตกแต่งพื้น

FL-1	พื้นกระเบื้องยางแบบม้วนลายไม้ (VT-1) หนา 2 มม ติดตั้งตามมาตรฐานเจ้าของผลิตภัณฑ์
FL-2	พื้นกระเบื้องยางแบบม้วนลายปูนเปลือย (VT-2) หนา 2 มม ติดตั้งตามมาตรฐานเจ้าของผลิตภัณฑ์
FL-3	พื้นกระเบื้องยางแบบม้วนสีส้ม (VT-3) หนา 2 มม ติดตั้งตามมาตรฐานเจ้าของผลิตภัณฑ์
FL-4	พื้นกระเบื้องยาง SPC ลายหินสีดำ (VT-4) หนา 6.5 มม Wear layer 0.3 มม
FL-5	พื้นกระเบื้องยางแบบม้วนลายหินสีครีม (VT-5) หนา 2 มม ติดตั้งตามมาตรฐานเจ้าของผลิตภัณฑ์
FL-6	พื้นกระเบื้องยางลายแบบม้วน TERRAZZO (VT-6) หนา 2 มม ติดตั้งตามมาตรฐานเจ้าของผลิตภัณฑ์
FL-7	พื้นพรมแผ่นอัดสีฟ้า (CP-1) หนา 6.5 มม
FL-8	พื้นพรมแผ่นอัดสีเทา (CP-2) หนา 6.5 มม
FL-9	พื้นพรมแผ่นอัดสีเทาลายทาง (CP-3) หนา 6.5 มม
FL-10	พื้นกระเบื้อง PORCELAIN (CT-4) ขนาด 60x60 ซม
FL-11	พื้นกระเบื้อง PORCELAIN (CT-5) ขนาด 60x60 ซม
FL-12	พื้นกระเบื้องยาง SPC ลายไม้ (VT-7) หนา 6.5 มม Wear layer 0.3 มม
	**บัวพื้นอะลูมิเนียม S/S (SK-1) ตามระบุ

DIGITAL GOVERNMENT DEVELOPMENT AGENCY

สำนักงานพัฒนารัฐบาลดิจิทัล (องค์การมหาชน)

EM DESIGN AND MANAGEMENT Co.,Ltd.
บริษัท อีเอ็ม ดีไซน์ แอนด์ แมเนจเมนท์ จำกัด
59/999 Moo 3, Klong klua, Pakkret,
Nonthaburi 11120 Thailand
T.+66 2 019 1533, M.+66 8 088 0025
www.em.co.th

ARCHITECTS	SIGNED

INTERIOR	SIGNED
วิรัศว์ สินสืบผล ภ.สถ. 7524	

STRUCTURAL ENGINEER	SIGNED

LANDSCAPE ARCHITECTS	SIGNED

SANITARY ENGINEER			SIGNED
ศุภณัฐ	วิสิฐธนนันท์	สส.477	[signature]
ชมพูนุท	บุญหอม	ภส.4866	[signature]
สุพิชญา	กันเรืองชัย	ภส.6746	[signature]

ELECTRICAL ENGINEER			SIGNED
ปัณณทัต	อธิรัชวาทิน	สฟก.6758	[signature]
สุธิดา	บุญทา	ภฟก.62867	[signature]

MECHANICAL ENGINEER			SIGNED
เอริน	รุ่งสิงห์ทอง	สก.4190	[signature]
ปาจรีย์	แก้วปรีดี	ภก.43956	[signature]
บุณยวีร์	หมื่นตาบุตร	ภก.55463	[signature]
สุวิศิษฏ์	แสงประจง	ภก.57037	[signature]

REVISION

NO.	DESCRIPTION	DATE

OWNER: สำนักงานพัฒนารัฐบาลดิจิทัล (องค์การมหาชน)
LOCATION: –

PROJECT NAME :
โครงการออกแบบตกแต่งภายในอาคารสำนักงาน ชั้น 8 และชั้น 9
ศูนย์ราชการเฉลิมพระเกียรติ 80 พรรษา 5 ธันวาคม 2550 อาคารซี

PROJECT STATUS :

DRAWN	–
REF NO.	–
DATE	30/04/2568
SCALE	A1@ 1:100

DRAWING TITLE: ผังวัสดุพื้น ชั้นที่ 8

DRAWING NO.: ID1–13

แปลนวัสดุพื้น 2

ชั้นที่ 8 SCALE 1:100

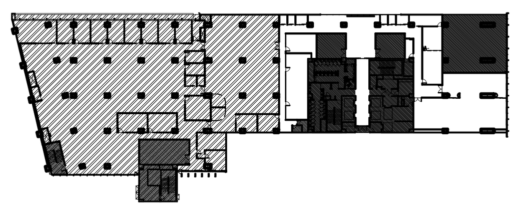

แผนผังแสดงตำแหน่งพื้นที่

รายการตกแต่งพื้น

FL-1	พื้นกระเบื้องยางแบบม้วนลายไม้ (VT–1) หนา 2 มม ติดตั้งตามมาตรฐานเจ้าของผลิตภัณฑ์
FL-2	พื้นกระเบื้องยางแบบม้วนลายปูนเปลือย (VT–2) หนา 2 มม ติดตั้งตามมาตรฐานเจ้าของผลิตภัณฑ์
FL-3	พื้นกระเบื้องยางแบบม้วนสีส้ม (VT–3) หนา 2 มม ติดตั้งตามมาตรฐานเจ้าของผลิตภัณฑ์
FL-4	พื้นกระเบื้องยาง SPC ลายหินสีดำ (VT–4) หนา 6.5 มม Wear layer 0.3 มม
FL-5	พื้นกระเบื้องยางแบบม้วนลายหินสีครีม (VT–5) หนา 2 มม ติดตั้งตามมาตรฐานเจ้าของผลิตภัณฑ์
FL-6	พื้นกระเบื้องยางลายแบบม้วน TERRAZZO (VT–6) หนา 2 มม ติดตั้งตามมาตรฐานเจ้าของผลิตภัณฑ์
FL-7	พื้นพรมแผ่นอัดสีฟ้า (CP–1) หนา 6.5 มม
FL-8	พื้นพรมแผ่นอัดสีเทา (CP–2) หนา 6.5 มม
FL-9	พื้นพรมแผ่นอัดสีเทาลายทาง (CP–3) หนา 6.5 มม
~~FL-10~~	~~พื้นกระเบื้อง PORCELAIN (CT–4) ขนาด 60x60 ซม~~
~~FL-11~~	~~พื้นกระเบื้อง PORCELAIN (CT–5) ขนาด 60x60 ซม~~
FL-12	พื้นกระเบื้องยาง SPC ลายไม้ (VT–7) หนา 6.5 มม Wear layer 0.3 มม
	**บัวพื้นอะลูมิเนียม S/S (SK–1) ตามระบุ

DGA DIGITAL GOVERNMENT DEVELOPMENT AGENCY
สำนักงานพัฒนารัฐบาลดิจิทัล (องค์การมหาชน)

EM Design
EM DESIGN AND MANAGEMENT Co.,Ltd.
บริษัท อีเอ็ม ดีไซน์ แอนด์ แมเนจเมนท์ จำกัด
59/999 Moo 3, Klong kluа, Pakkret, Nonthaburi 11120 Thailand
T.+66 2 019 1533, M.+66 8 088 0025
www.em.co.th

ARCHITECTS	SIGNED

STRUCTURAL ENGINEER	SIGNED

SANITARY ENGINEER			SIGNED
ศุภณัฐ	วิสิฐธนนันท์	สส.477	[signature]
ชมพูนุท	บุญหอม	ภส.4866	[signature]
สุพิชญา	กันเรืองชัย	ภส.6746	[signature]

MECHANICAL ENGINEER			SIGNED
เอริน	รุ่งสิงห์ทอง	สก.4190	[signature]
ปาจรีย์	แก้วปรีดี	ภก.43956	[signature]
ปุณยวีร์	หมื่นตาบุตร	ภก.55463	[signature]
สุวิศิษฏ์	แสงประจง	ภก.57037	[signature]

INTERIOR			SIGNED
วีรศว์	สินสืบผล	ภ.สถ. 7524	

LANDSCAPE ARCHITECTS	SIGNED

ELECTRICAL ENGINEER			SIGNED
ปัณณทัต	อธิรัชวาทิน	สฟก.6758	[signature]
สุธิดา	บุญทา	ภฟก.62867	[signature]

REVISION

NO.	DESCRIPTION	DATE

OWNER: สำนักงานพัฒนารัฐบาลดิจิทัล (องค์การมหาชน) LOCATION: –

PROJECT NAME :
โครงการออกแบบตกแต่งภายในอาคารสำนักงาน ชั้น8 และชั้น9
ศูนย์ราชการเฉลิมพระเกียรติ 80 พรรษา 5 ธันวาคม 2550 อาคารซี

PROJECT STATUS :

DRAWN	–
REF NO.	–
DATE	30/04/2568
SCALE	A1@ 1:100

DRAWING TITLE: ผังวัสดุพื้น ชั้นที่ 8

DRAWING NO.: ID1–14

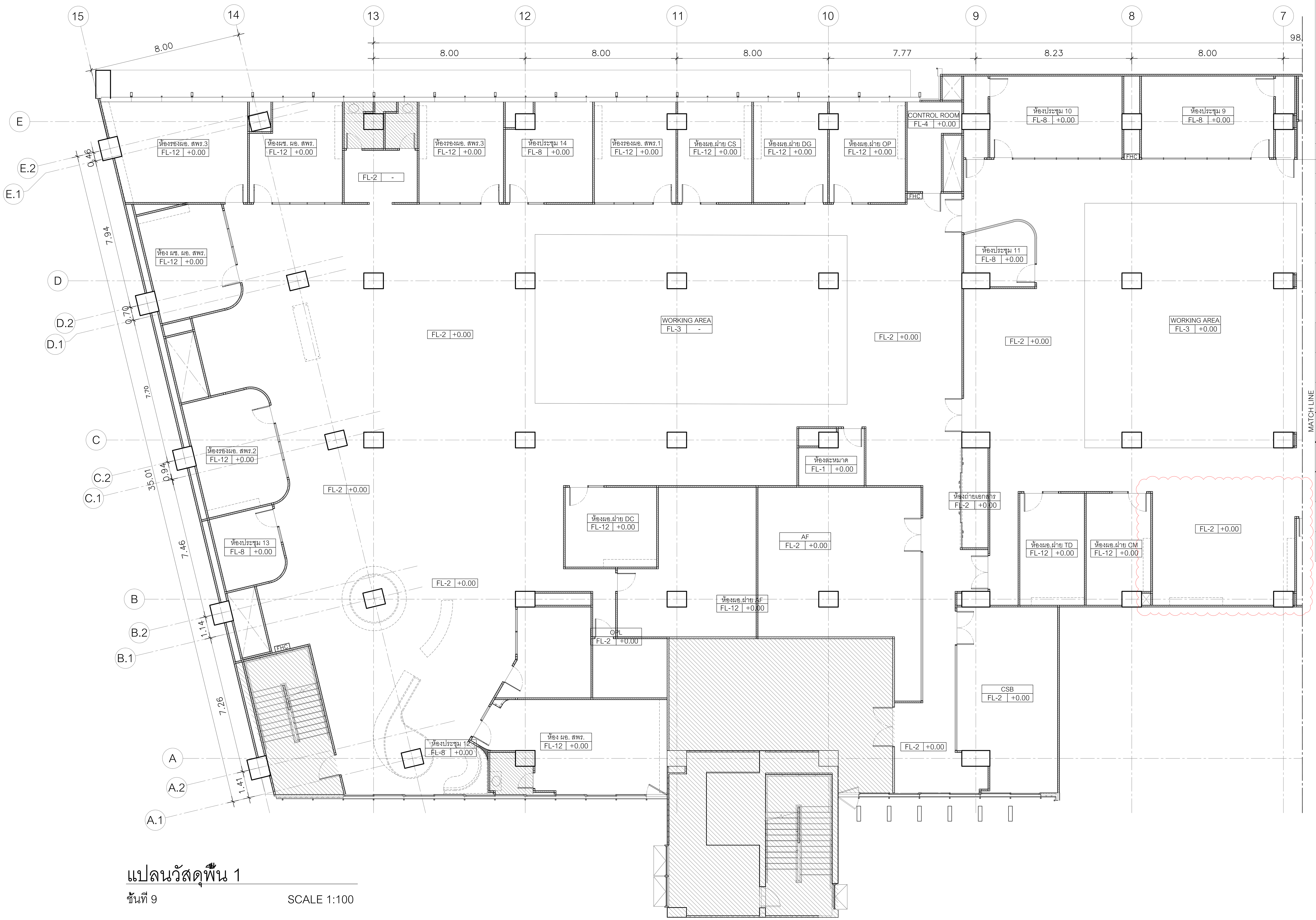

แปลนวัสดุพื้น 1

ชั้นที่ 9

SCALE 1:100

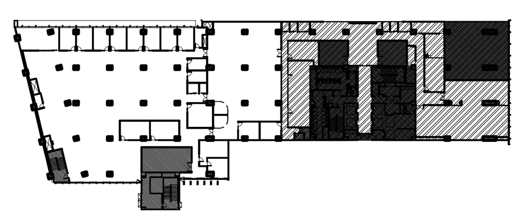

แผนผังแสดงตำแหน่งพื้นที่

รายการตกแต่งพื้น

FL-1	พื้นกระเบื้องยางแบบม้วนลายไม้ (VT-1) หนา 2 มม ติดตั้งตามมาตรฐานเจ้าของผลิตภัณฑ์
FL-2	พื้นกระเบื้องยางแบบม้วนลายปูนเปลือย (VT-2) หนา 2 มม ติดตั้งตามมาตรฐานเจ้าของผลิตภัณฑ์
FL-3	พื้นกระเบื้องยางแบบม้วนสีส้ม (VT-3) หนา 2 มม ติดตั้งตามมาตรฐานเจ้าของผลิตภัณฑ์
FL-4	พื้นกระเบื้องยาง SPC ลายหินสีดำ (VT-4) หนา 6.5 มม Wear layer 0.3 มม
FL-5	พื้นกระเบื้องยางแบบม้วนลายหินสีครีม (VT-5) หนา 2 มม ติดตั้งตามมาตรฐานเจ้าของผลิตภัณฑ์
FL-6	พื้นกระเบื้องยางลายแบบม้วน TERRAZZO (VT-6) หนา 2 มม ติดตั้งตามมาตรฐานเจ้าของผลิตภัณฑ์
FL-7	พื้นพรมแผ่นอัดสีฟ้า (CP-1) หนา 6.5 มม
FL-8	พื้นพรมแผ่นอัดสีเทา (CP-2) หนา 6.5 มม
FL-9	พื้นพรมแผ่นอัดสีเทาลายทาง (CP-3) หนา 6.5 มม
FL-10	พื้นกระเบื้อง PORCELAIN (CT-4) ขนาด 60x60 ซม
FL-11	พื้นกระเบื้อง PORCELAIN (CT-5) ขนาด 60x60 ซม
FL-12	พื้นกระเบื้องยาง SPC ลายไม้ (VT-7) หนา 6.5 มม Wear layer 0.3 มม
	**บัวพื้นอะลูมิเนียม S/S (SK-1) ตามระบุ

DGA DIGITAL GOVERNMENT DEVELOPMENT AGENCY

สำนักงานพัฒนารัฐบาลดิจิทัล (องค์การมหาชน)

EM Design

EM DESIGN AND MANAGEMENT Co.,Ltd.
บริษัท อีเอ็ม ดีไซน์ แอนด์ แมเนจเมนท์ จำกัด
59/999 Moo 3, Klong klua, Pakkret, Nonthaburi 11120 Thailand
T.+66 2 019 1533, M.+66 8 088 0025
www.em.co.th

ARCHITECTS	SIGNED

INTERIOR			SIGNED
วิรัตน์	สินสืบผล	ภ.สถ. 7524	

STRUCTURAL ENGINEER	SIGNED

LANDSCAPE ARCHITECTS	SIGNED

SANITARY ENGINEER			SIGNED
ศุภณัฐ	วิลิฐธนนันท์	สส.477	
ชมพูนุท	บุญหอม	ภส.4866	
สุพิชญา	กันเรืองชัย	ภส.6746	

ELECTRICAL ENGINEER			SIGNED
ปัณณทัต	อธิรัชวาทิน	สฟก.6758	
สุธิดา	บุญทา	ภฟก.62867	

MECHANICAL ENGINEER			SIGNED
เอิร์น	รุ่งสิงห์ทอง	สก.4190	
ปาลีรัย	แก้วปรีดิ	ภก.43956	
ปุณยวีร์	หมื่นตาบุตร	ภก.55463	
สุวิศิษฐ์	แสงประจง	ภก.57037	

REVISION

NO.	DESCRIPTION	DATE

OWNER	สำนักงานพัฒนารัฐบาลดิจิทัล (องค์การมหาชน)	LOCATION	-

PROJECT NAME :

โครงการออกแบบตกแต่งภายในอาคารสำนักงาน ชั้น 8 และชั้น 9
ศูนย์ราชการเฉลิมพระเกียรติ 80 พรรษา 5 ธันวาคม 2550 อาคารซี

PROJECT STATUS :

DRAWN	-
REF NO.	-
DATE	30/04/2568
SCALE	A1@ 1:100

DRAWING TITLE

ผังวัสดุพื้น ชั้นที่ 9

DRAWING NO.

ID1-15

แปลนวัสดุพื้น 2

ชั้นที่ 9 SCALE 1:100

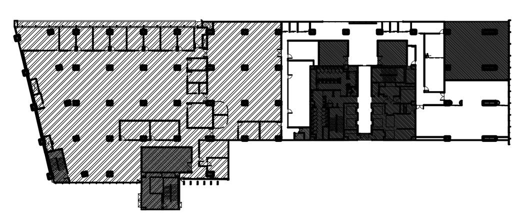

แผนผังแสดงตำแหน่งพื้นที่

รายการตกแต่งพื้น

FL-1	พื้นกระเบื้องยางแบบม้วนลายไม้ (VT–1) หนา 2 มม ติดตั้งตามมาตรฐานเจ้าของผลิตภัณฑ์
FL-2	พื้นกระเบื้องยางแบบม้วนลายปูนเปลือย (VT–2) หนา 2 มม ติดตั้งตามมาตรฐานเจ้าของผลิตภัณฑ์
FL-3	พื้นกระเบื้องยางแบบม้วนสีส้ม (VT–3) หนา 2 มม ติดตั้งตามมาตรฐานเจ้าของผลิตภัณฑ์
FL-4	พื้นกระเบื้องยาง SPC ลายหินสีดำ (VT–4) หนา 6.5 มม Wear layer 0.3 มม
FL-5	พื้นกระเบื้องยางแบบม้วนลายหินสีครีม (VT–5) หนา 2 มม ติดตั้งตามมาตรฐานเจ้าของผลิตภัณฑ์
FL-6	พื้นกระเบื้องยางลายแบบม้วน TERRAZZO (VT–6) หนา 2 มม ติดตั้งตามมาตรฐานเจ้าของผลิตภัณฑ์
FL-7	พื้นพรมแผ่นอัดสีฟ้า (CP–1) หนา 6.5 มม
FL-8	พื้นพรมแผ่นอัดสีเทา (CP–2) หนา 6.5 มม
FL-9	พื้นพรมแผ่นอัดสีเทาลายทาง (CP–3) หนา 6.5 มม
FL-10	พื้นกระเบื้อง PORCELAIN (CT–4) ขนาด 60x60 ซม
FL-11	พื้นกระเบื้อง PORCELAIN (CT–5) ขนาด 60x60 ซม
FL-12	พื้นกระเบื้องยาง SPC ลายไม้ (VT–7) หนา 6.5 มม Wear layer 0.3 มม
	**บัวพื้นอะลูมิเนียม S/S (SK–1) ตามระบุ

DIGITAL GOVERNMENT DEVELOPMENT AGENCY

สำนักงานพัฒนารัฐบาลดิจิทัล (องค์การมหาชน)

EM Design

EM DESIGN AND MANAGEMENT Co.,Ltd.
บริษัท อีเอ็ม ดีไซน์ แอนด์ แมเนจเมนท์ จำกัด
59/999 Moo 3, Klong klua, Pakkret, Nonthaburi 11120 Thailand
T.+66 2 019 1533, M.+66 8 088 0025
www.em.co.th

ARCHITECTS		SIGNED

INTERIOR			SIGNED
วิศว์	สินสืบผล	ภ.สถ. 7524	

STRUCTURAL ENGINEER	SIGNED

LANDSCAPE ARCHITECTS	SIGNED

SANITARY ENGINEER			SIGNED
ศุภณัฐ	วิสิฐธนนันท์	สส.477	
ชมพูนุท	บุญหอม	ภส.4866	
สุพิชญา	กันเรืองชัย	ภส.6746	

ELECTRICAL ENGINEER			SIGNED
ปัณณทัต	อธิรัชวาทิน	สฟก.6758	
สุธิดา	บุญทา	ภฟก.62867	

MECHANICAL ENGINEER			SIGNED
เอริน	รุ่งสิงห์ทอง	สก.4190	
ปารีย์	แก้วปรีดี	ภก.43956	
บุณยวีร์	หมื่นตาบุตร	ภก.55463	
สุวิศิษฏ์	แสงประจง	ภก.57037	

REVISION

NO.	DESCRIPTION	DATE

OWNER: สำนักงานพัฒนารัฐบาลดิจิทัล (องค์การมหาชน) LOCATION: –

PROJECT NAME :

โครงการออกแบบตกแต่งภายในอาคารสำนักงาน ชั้น8 และชั้น9
ศูนย์ราชการเฉลิมพระเกียรติ 80 พรรษา 5 ธันวาคม 2550 อาคารซี

PROJECT STATUS :

DRAWN	–
REF NO.	–
DATE	30/04/2568
SCALE	A1@ 1:100

DRAWING TITLE: ผังวัสดุพื้น ชั้นที่ 9

DRAWING NO.: ID1–16

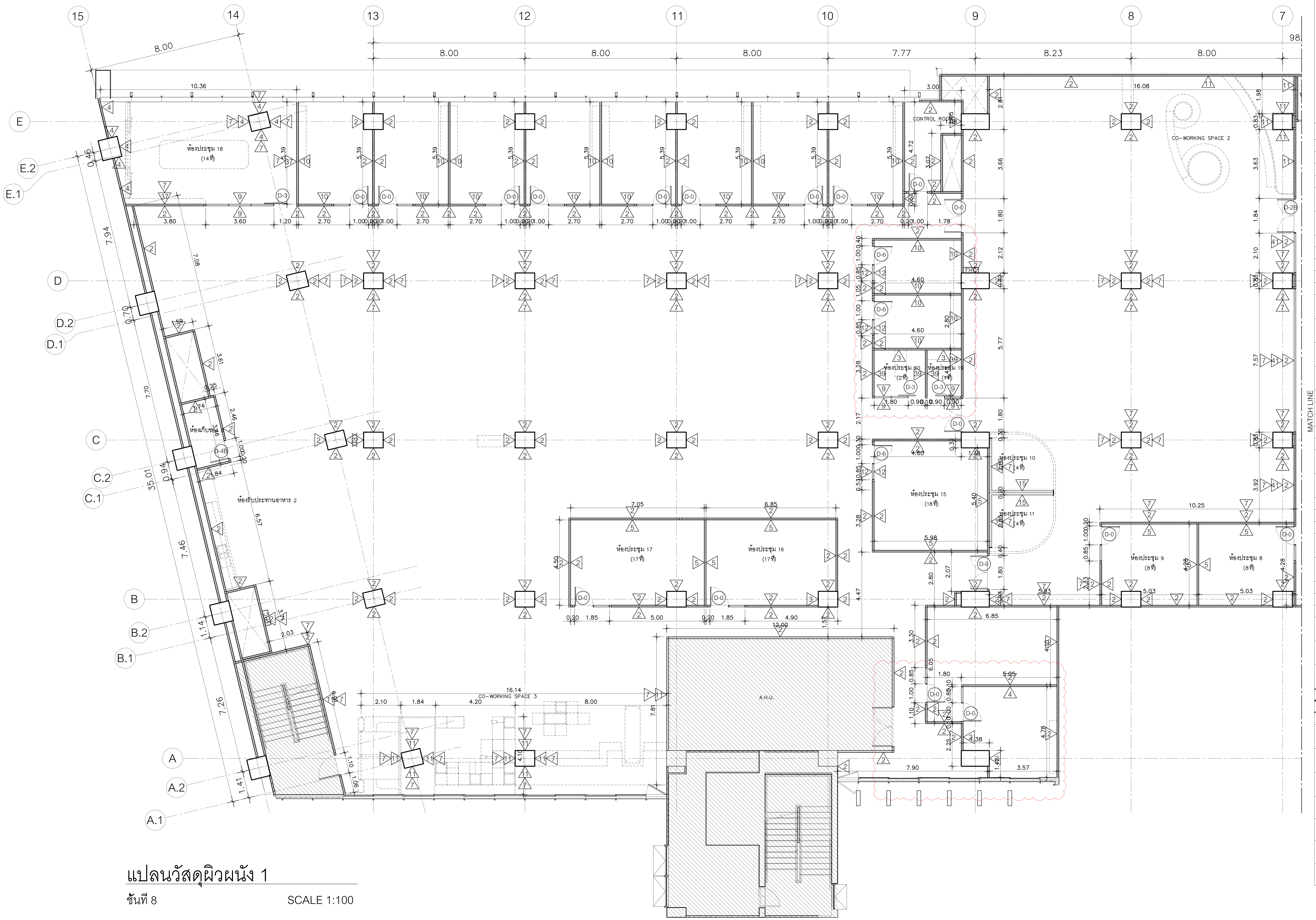

แปลนวัสดุผิวผนัง 1

ชั้นที่ 8 SCALE 1:100

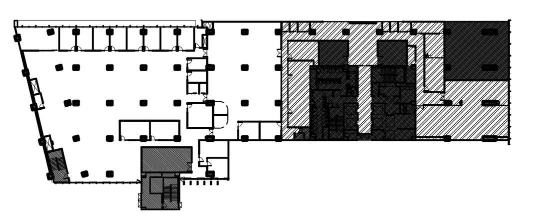

แผนผังแสดงตำแหน่งพื้นที่

รายการตกแต่งผนัง

1	ผนังโครงไม้กรุไม้HMRหนา 6 มม. ปิดทับด้วยลามิเนตสีเงิน (PL–1)
2	ผนังแต่งผิว ทาสีขาว (PT–1)
3	ผนังก่ออิฐมวลเบาฉาบเรียบ ทา2สี สีขาว (PT–1) และสีฟ้า(PT–2) ตามแบบ
4	ผนังแต่งผิวทำสีพ่นTEXTURE (TC–1) เซาะร่องตามแบบ
5	ผนังโครงไม้กรุแผ่นเซลโลกรีตผิวหน้าไล้แคลเซียมเรียบหนา 12 มม. ปิดทับด้วยลามิเนตลายเรียบสีส้มอ่อน (PL–17)
6	ผนังด้านในแต่งผิวทาสีส้ม (PT–3) ด้านนอกปิดทับด้วยเฟรมกรุตะแกรงเหล็กฉีกทำสีพ่น (PT–3)
7	ผนังแต่งผิว ทาสีน้ำเงิน (PT–4)
8	ผนังโครงไม้กรุไม้HMRหนา 6 มม. ปิดทับด้วยแผ่น AKUS (SP–1)
9	ผนังกรอบเฟรมอลูมิเนียมPOWDER COATED25มม.กรุกระจกลูกฟูก(GL–1)หนา5มม.
10	ผนังโครงไม้กรุไม้HMRหนา 6 มม. ปิดทับด้วยลามิเนตลายเรียบ (PL–3)
11	ผนังโครงไม้กรุไม้HMRหนา 6 มม. ปิดทับด้วยลามิเนตลายไม้ (PL–4)
12	ผนังกระจกลามิเนตใส (GL–2) หนา 6มม. กรอบเฟรมอลูมิเนียม POWDER COATED 25มม. ติด STICKER (FS–1) ลวดลายตามแบบ
13	ผนังด้านในแต่งผิวทำสีพ่นTEXTURE (TC–1) ด้านนอกปิดทับด้วย เฟรมกรุกระจกลูกฟูกไล่สี (GL–3) ตามแบบ ซ่อนไฟ LED STRIPLIGHT
14	ผนังโครงไม้กรุแผ่นเซลโลกรีตผิวหน้าไล้แคลเซียมเรียบหนา 12 มม. ปิดทับลามิเนตลายเรียบ (PL–5) เดินคิ้วไม้จริงตามแบบ ทำสีย้อมเทียบสีลามิเนต
15	ผนังกระจก GLASS COAT สีส้ม (GL–4) หนา 6มม. กรอบเฟรมอลูมิเนียม POWDER COATED 25มม.
16	ผนังกรุกระเบื้อง PORCELAIN (CT–1) ขนาด 120x60 ซม.
17	ผนังแต่งผิวทำสีพ่นTEXTURE (TC–2) เซาะร่องตามแบบ
18	ผนังแต่งผิวทำสีพ่นTEXTURE (TC–2) เซาะร่องตามแบบฝังกรุยเชิงตัวบ สีทอง
19	ผนังโครงไม้กรุไม้HMRหนา 6 มม. ปิดทับด้วยกระจกเงา (GL–5)
20	ผนังแต่งผิว ทาสีน้ำตาล (PT–5)
21	ผนังด้านในแต่งผิวทำสีพ่นTEXTURE (TC–2) เซาะร่องตามแบบ ด้านนอกปิดทับด้วยเฟรมกรุกระจกลามิเนตใส (GL–6) ตามแบบ
22	ผนังโครงไม้กรุไม้HMRหนา 6 มม. ปิดทับด้วยลามิเนตลายเรียบ (PL–6) ติด STICKER (FS–2) ลวดลายตามแบบ
23	ผนังแต่งผิว ทาสีครีม (PT–6)
24	ผนังโครงไม้กรุไม้HMRหนา 6 มม. ปิดทับด้วยลามิเนตลายเรียบสีครีม (PL–6)
25	ผนังโครงไม้กรุไม้HMRหนา 6 มม. ปิดทับด้วยลามิเนตลายเรียบสีเทา (PL–7)
26	ผนังโครงไม้กรุแผ่นเซลโลกรีตรุ่น JIGSAW SERIES BLOSSOM 1, BLOSSOM 2, TRI, TRE (SP–2)วางเรียงตามแบบ
27	ผนังโครงไม้กรุแผ่นเซลโลกรีตผิวหน้าไล้แคลเซียมเรียบหนา 12 มม. ปิดทับด้วยลามิเนตลายไม้ (PL–8)
28	ผนังระแนงไม้เทียม (WPC–1)
29	ผนังโครงไม้กรุไม้HMRหนา 6 มม. ปิดทับด้วยลามิเนตลายไม้ (PL–9)
30	ผนังติดตั้งสวนแนวตั้ง ตามแบบ
31	ผนังโครงไม้กรุแผ่นเซลโลกรีตชนิดโฟมหนา 12 มม. ผิวหน้าธรรมชาติพ่นสีสำเร็จ (SP–3) หุ้มผ้าสีเทา (FB–1) ตามแบบ
32	ผนังโครงไม้กรุแผ่นเซลโลกรีตผิวหน้าไล้แคลเซียมเรียบหนา 12 มม. ปิดทับด้วยลามิเนตลายไม้ (PL–10) เดินคิ้วไม้จริงตามแบบ ทำสีย้อมเทียบสีลามิเนต ซ่อนไฟ LED STRIPLIGHT
33	ผนังโครงไม้กรุแผ่นเซลโลกรีตผิวหน้าไล้แคลเซียมเรียบหนา 12 มม. ปิดทับด้วยลามิเนตลายหิน (PL–11) เดินคิ้วไม้จริงตามแบบ ทำสีย้อมเทียบสีลามิเนต ซ่อนไฟ LED STRIPLIGHT
34	~~ผนังกรุกระเบื้อง PORCELAIN (CT–2) ขนาด 60x60 ซม.~~
35	~~ผนังกรุกระเบื้อง PORCELAIN (CT–3) ขนาด 60x60 ซม.~~
36	ผนังโครงไม้กรุไม้HMRหนา 6 มม. ปิดทับด้วยลามิเนตสีทอง (PL–5)
37	ผนังโครงไม้กรุแผ่นเซลโลกรีตผิวหน้าไล้แคลเซียมเรียบหนา 12 มม. ทำสีพ่นTEXTURE (TC–1) เซาะร่องตามแบบ
38	ผนังโครงไม้กรุแผ่นเซลโลกรีตผิวหน้าไล้แคลเซียมเรียบหนา 12 มม.. ปิดทับด้วยลามิเนตลายเรียบสีครีม (PL–6)
39	ผนังกรุแผ่นเซลโลกรีตผิวหน้าไล้แคลเซียมเรียบหนา 12 มม. ทา2สี สีขาว (PT–1) และสีฟ้า(PT–2) ตามแบบ
40	ผนังโครงไม้กรุแผ่นเซลโลกรีตผิวหน้าไล้แคลเซียมเรียบหนา 12 มม. ปิดทับด้วยลามิเนตลายไม้ (PL–4)
41	ผนังกระจกลามิเนตใส (GL–2) หนา 6มม. กรอบเฟรมอลูมิเนียม POWDER COATED 25มม.
42	ผนังโครงซีไลน์กรุไม้HMRหนา 6 มม.ปิดทับด้วยลามิเนตลายเรียบสีเทา (PL–7)
43	ผนังกระจกลามิเนตใส (GL–2) หนา 6มม. กรอบเฟรมอลูมิเนียม POWDER COATED 25มม. ติด STICKER มองทางเดียว (FS–3) ตามแบบ

DIGITAL GOVERNMENT DEVELOPMENT AGENCY

สำนักงานพัฒนารัฐบาลดิจิทัล (องค์การมหาชน)

EM Design

EM DESIGN AND MANAGEMENT Co.,Ltd.
บริษัท อีเอ็ม ดีไซน์ แอนด์ แมเนจเมนท์ จำกัด
59/999 Moo 3, Klong klua, Pakkret,
Nonthaburi 11120 Thailand
T.+66 2 019 1533, M.+66 8 088 0025
www.em.co.th

ARCHITECTS			SIGNED
INTERIOR			SIGNED
วิศว์	สินสืบผล	ภ.สถ. 7524	
STRUCTURAL ENGINEER			SIGNED
LANDSCAPE ARCHITECTS			SIGNED
SANITARY ENGINEER			SIGNED
ศุภณัฐ	วิสิฐธนนันท์	สส.477	(signature)
ชมพูนุท	บุญหอม	ภส.4866	(signature)
สุพิชญา	กันเรืองชัย	ภส.6746	(signature)
ELECTRICAL ENGINEER			SIGNED
ปัณณทัต	อธิรัชวาทิน	สฟก.6758	(signature)
สุธิดา	บุญทา	ภฟก.62867	(signature)
MECHANICAL ENGINEER			SIGNED
เอริน	รุ่งสิงห์ทอง	สก.4190	(signature)
ปาศรีย์	แก้วปรีดี	ภก.43956	(signature)
ปุณยวีร์	หมื่นตาบุตร	ภก.55463	(signature)
สุวิศิษฏ์	แสงประจง	ภก.57037	(signature)

REVISION

NO.	DESCRIPTION	DATE

OWNER: สำนักงานพัฒนารัฐบาลดิจิทัล (องค์การมหาชน)
LOCATION: –

PROJECT NAME :
โครงการออกแบบตกแต่งภายในอาคารสำนักงาน ชั้น8 และชั้น9
ศูนย์ราชการเฉลิมพระเกียรติ 80 พรรษา 5 ธันวาคม 2550 อาคารซี

PROJECT STATUS :

DRAWN	–
REF NO.	–
DATE	30/04/2568
SCALE	A1@ 1:100

DRAWING TITLE: ผังวัสดุผิวผนัง ชั้นที่ 8

DRAWING NO.: ID1–17

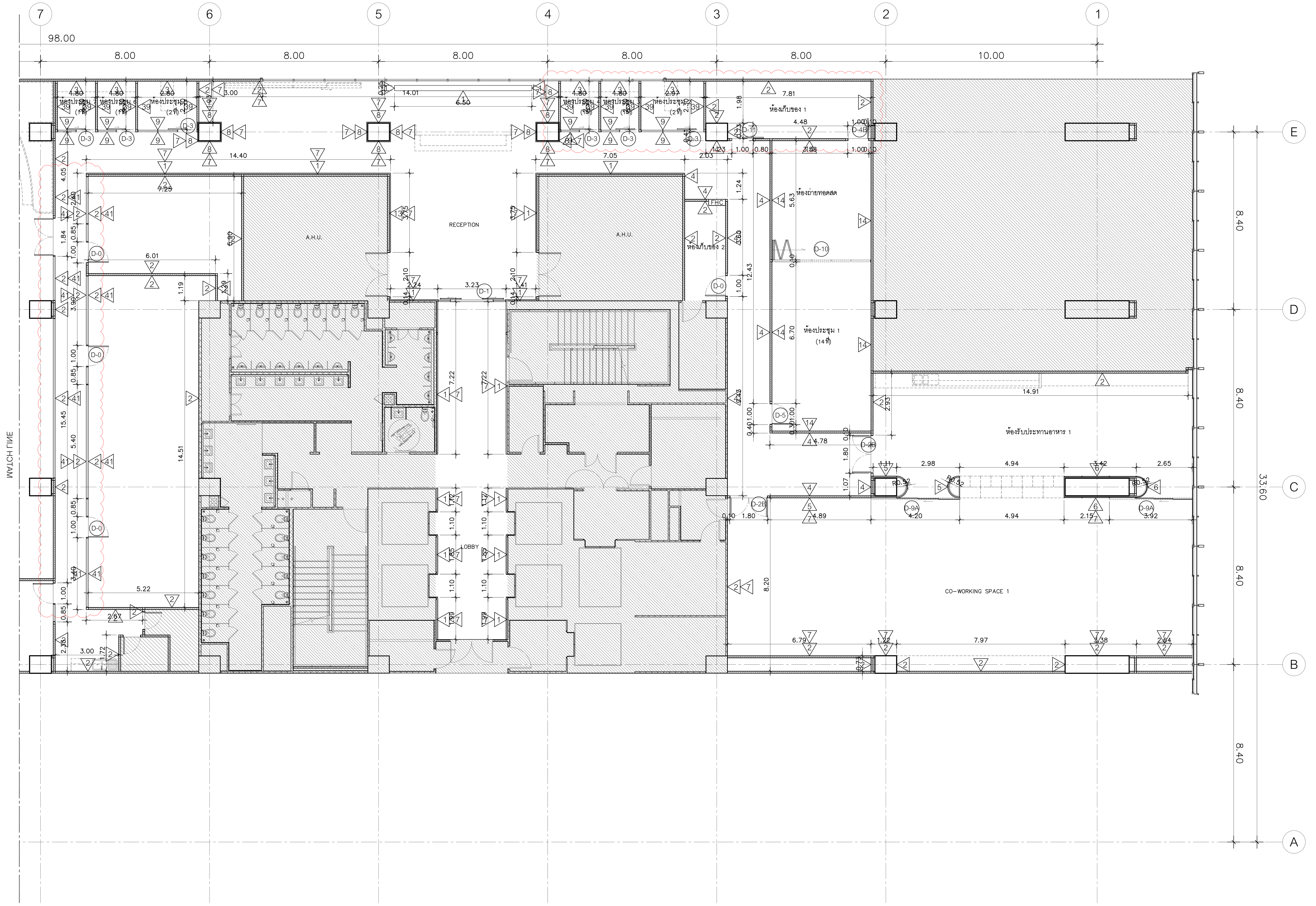

แปลนวัสดุผิวผนัง 2

ชั้นที่ 8

SCALE 1:100

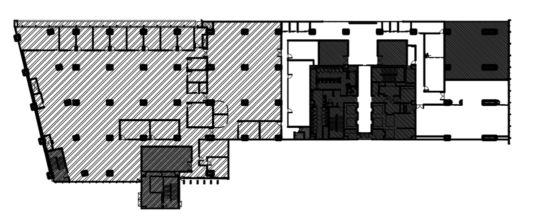

แผนผังแสดงตำแหน่งพื้นที่

รายการตกแต่งผนัง

1	ผนังโครงไม้กรุไม้HMR หนา 6 มม. ปิดทับด้วยลามิเนตสีเงิน (PL-1)
2	ผนังแต่งผิว ทาสีขาว (PT-1)
3	ผนังก่ออิฐมวลเบาฉาบเรียบ ทา2สี สีขาว (PT-1) และสีฟ้า(PT-2) ตามแบบ
4	ผนังแต่งผิวทำสีพ่นTEXTURE (TC-1) เซาะร่องตามแบบ
5	ผนังโครงไม้กรุแผ่นเซลโลกรีตผิวหน้าไล้แคลเซียมเรียบหนา 12 มม. ปิดทับด้วยลามิเนตลายเรียบสีส้มอ่อน (PL-17)
6	ผนังด้านในแต่งผิวทาสีส้ม (PT-3) ด้านนอกปิดทับด้วยเฟรมกรุตะแกรงเหล็กฉีกทำสีพ่น (PT-3)
7	ผนังแต่งผิว ทาสีน้ำเงิน (PT-4)
8	ผนังโครงไม้กรุไม้HMR หนา 6 มม. ปิดทับด้วยแผ่น AKUS (SP-1)
9	ผนังกรอบเฟรมอลูมิเนียมPOWDER COATED25มม.กรุกระจกลูกฟูก(GL-1) หนา5มม.
10	ผนังโครงไม้กรุไม้HMR หนา 6 มม. ปิดทับด้วยลามิเนตลายเรียบ (PL-3)
11	ผนังโครงไม้กรุไม้HMR หนา 6 มม. ปิดทับด้วยลามิเนตลายไม้ (PL-4)
12	ผนังกระจกลามิเนตใส (GL-2) หนา 6มม. กรอบเฟรมอลูมิเนียม POWDER COATED 25มม. ติด STICKER (FS-1) ลวดลายตามแบบ
13	ผนังด้านในแต่งผิวทำสีพ่นTEXTURE (TC-1) ด้านนอกปิดทับด้วย เฟรมกรุกระจกลูกฟูกไล่สี (GL-3) ตามแบบ ซ่อนไฟ LED STRIPLIGHT
14	ผนังโครงไม้กรุแผ่นเซลโลกรีตผิวหน้าไล้แคลเซียมเรียบหนา 12 มม. ปิดทับลามิเนตลายเรียบ (PL-5) เดินคิ้วไม้จริงตามแบบ ทำสีย้อมเทียบสีลามิเนต
15	ผนังกระจก GLASS COAT สีส้ม (GL-4) หนา 6มม. กรอบเฟรมอลูมิเนียม POWDER COATED 25มม.
16	ผนังกรุกระเบื้อง PORCELAIN (CT-1) ขนาด 120x60 ซม.
17	ผนังแต่งผิวทำสีพ่นTEXTURE (TC-2) เซาะร่องตามแบบ
18	ผนังแต่งผิวทำสีพ่นTEXTURE (TC-2) เซาะร่องตามแบบฝังกรุยเชิงตัวU สีทอง
19	ผนังโครงไม้กรุไม้HMR หนา 6 มม. ปิดทับด้วยกระจกเงา (GL-5)
20	ผนังแต่งผิว ทาสีน้ำตาล (PT-5)
21	ผนังด้านในแต่งผิวทำสีพ่นTEXTURE (TC-2) เซาะร่องตามแบบ ด้านนอกปิดทับด้วยเฟรมกรุกระจกลามิเนตใส (GL-6) ตามแบบ
22	ผนังโครงไม้กรุไม้HMR หนา 6 มม. ปิดทับด้วยลามิเนตลายเรียบ (PL-6) ติด STICKER (FS-2) ลวดลายตามแบบ
23	ผนังแต่งผิว ทาสีครีม (PT-6)
24	ผนังโครงไม้กรุไม้HMR หนา 6 มม.ปิดทับด้วยลามิเนตลายเรียบสีครีม (PL-6)
25	ผนังโครงไม้กรุไม้HMR หนา 6 มม.ปิดทับด้วยลามิเนตลายเรียบสีเทา (PL-7)
26	ผนังโครงไม้กรุแผ่นเซลโลกรีตรุ่น JIGSAW SERIES BLOSSOM 1, BLOSSOM 2, TRI, TRE (SP-2)วางเรียงตามแบบ
27	ผนังโครงไม้กรุแผ่นเซลโลกรีตผิวหน้าไล้แคลเซียมเรียบหนา 12 มม. ปิดทับด้วยลามิเนตลายไม้ (PL-8)
28	ผนังระแนงไม้เทียม (WPC-1)
29	ผนังโครงไม้กรุไม้HMR หนา 6 มม. ปิดทับด้วยลามิเนตลายไม้ (PL-9)
30	ผนังติดตั้งสวนแนวตั้ง ตามแบบ
31	ผนังโครงไม้กรุแผ่นเซลโลกรีตชนิดโฟมหนา 12 มม. ผิวหน้าธรรมชาติพ่นสีสำเร็จ (SP-3) หุ้มผ้าสีเทา (FB-1) ตามแบบ
32	ผนังโครงไม้กรุแผ่นเซลโลกรีตผิวหน้าไล้แคลเซียมเรียบหนา 12 มม. ปิดทับด้วยลามิเนตลายไม้ (PL-10) เดินคิ้วไม้จริงตามแบบ ทำสีย้อมเทียบสีลามิเนต ซ่อนไฟ LED STRIPLIGHT
33	ผนังโครงไม้กรุแผ่นเซลโลกรีตผิวหน้าไล้แคลเซียมเรียบหนา 12 มม. ปิดทับด้วยลามิเนตลายหิน (PL-11) เดินคิ้วไม้จริงตามแบบ ทำสีย้อมเทียบสีลามิเนต ซ่อนไฟ LED STRIPLIGHT
~~34~~	~~ผนังกรุกระเบื้อง PORCELAIN (CT-2) ขนาด 60x60 ซม.~~
~~35~~	~~ผนังกรุกระเบื้อง PORCELAIN (CT-3) ขนาด 60x60 ซม.~~
36	ผนังโครงไม้กรุไม้HMR หนา 6 มม. ปิดทับด้วยลามิเนตสีทอง (PL-5)
37	ผนังโครงไม้กรุแผ่นเซลโลกรีตผิวหน้าไล้แคลเซียมเรียบหนา 12 มม. ทำสีพ่นTEXTURE (TC-1) เซาะร่องตามแบบ
38	ผนังโครงไม้กรุแผ่นเซลโลกรีตผิวหน้าไล้แคลเซียมเรียบหนา 12 มม.. ปิดทับด้วยลามิเนตลายเรียบสีครีม (PL-6)
39	ผนังกรุแผ่นเซลโลกรีตผิวหน้าไล้แคลเซียมเรียบหนา 12 มม. ทา2สี สีขาว (PT-1) และสีฟ้า(PT-2) ตามแบบ
40	ผนังโครงไม้กรุแผ่นเซลโลกรีตผิวหน้าไล้แคลเซียมเรียบหนา 12 มม. ปิดทับด้วยลามิเนตลายไม้ (PL-4)
41	ผนังกระจกลามิเนตใส (GL-2) หนา 6มม. กรอบเฟรมอลูมิเนียม POWDER COATED 25มม.
42	ผนังโครงซีไลน์กรุไม้HMR หนา 6 มม.ปิดทับด้วยลามิเนตลายเรียบสีเทา (PL-7)
43	ผนังกระจกลามิเนตใส (GL-2) หนา 6มม. กรอบเฟรมอลูมิเนียม POWDER COATED 25มม. ติด STICKER มองทางเดียว (FS-3) ตามแบบ

DIGITAL GOVERNMENT DEVELOPMENT AGENCY

สำนักงานพัฒนารัฐบาลดิจิทัล (องค์การมหาชน)

EM Design

EM DESIGN AND MANAGEMENT Co.,Ltd.
บริษัท อีเอ็ม ดีไซน์ แอนด์ แมเนจเมนท์ จำกัด
59/999 Moo 3, Klong klua, Pakkret, Nonthaburi 11120 Thailand
T.+66 2 019 1533, M.+66 8 088 0025
www.em.co.th

ARCHITECTS — SIGNED

STRUCTURAL ENGINEER — SIGNED

SANITARY ENGINEER — SIGNED
ศุภณัฐ วิสิฐธนนันท์ สส.477
ชมพูนุท บุญหอม ภส.4866
สุพิชญา กันเรืองชัย ภส.6746

MECHANICAL ENGINEER — SIGNED
เอริน รุ่งสิงห์ทอง สก.4190
ปาจรีย์ แก้วปรีดี ภก.43956
ปุณยวีร์ หมื่นตาบุตร ภก.55463
สุวิศิษฏ์ แสงประจง ภก.57037

INTERIOR — SIGNED
วิศว์ สินสืบผล ภ.สถ. 7524

LANDSCAPE ARCHITECTS — SIGNED

ELECTRICAL ENGINEER — SIGNED
ปัณณทัต อธิรัชวาทิน สฟก.6758
สุธิดา บุญทา ภฟก.62867

REVISION

NO.	DESCRIPTION	DATE

OWNER: สำนักงานพัฒนารัฐบาลดิจิทัล (องค์การมหาชน) LOCATION: -

PROJECT NAME:
โครงการออกแบบตกแต่งภายในอาคารสำนักงาน ชั้น8 และชั้น9
ศูนย์ราชการเฉลิมพระเกียรติ 80 พรรษา 5 ธันวาคม 2550 อาคารซี

PROJECT STATUS :

DRAWN	–
REF NO.	–
DATE	30/04/2568
SCALE	A1@ 1:100

DRAWING TITLE: ผังวัสดุผิวผนัง ชั้นที่ 8

DRAWING NO.: ID1–18

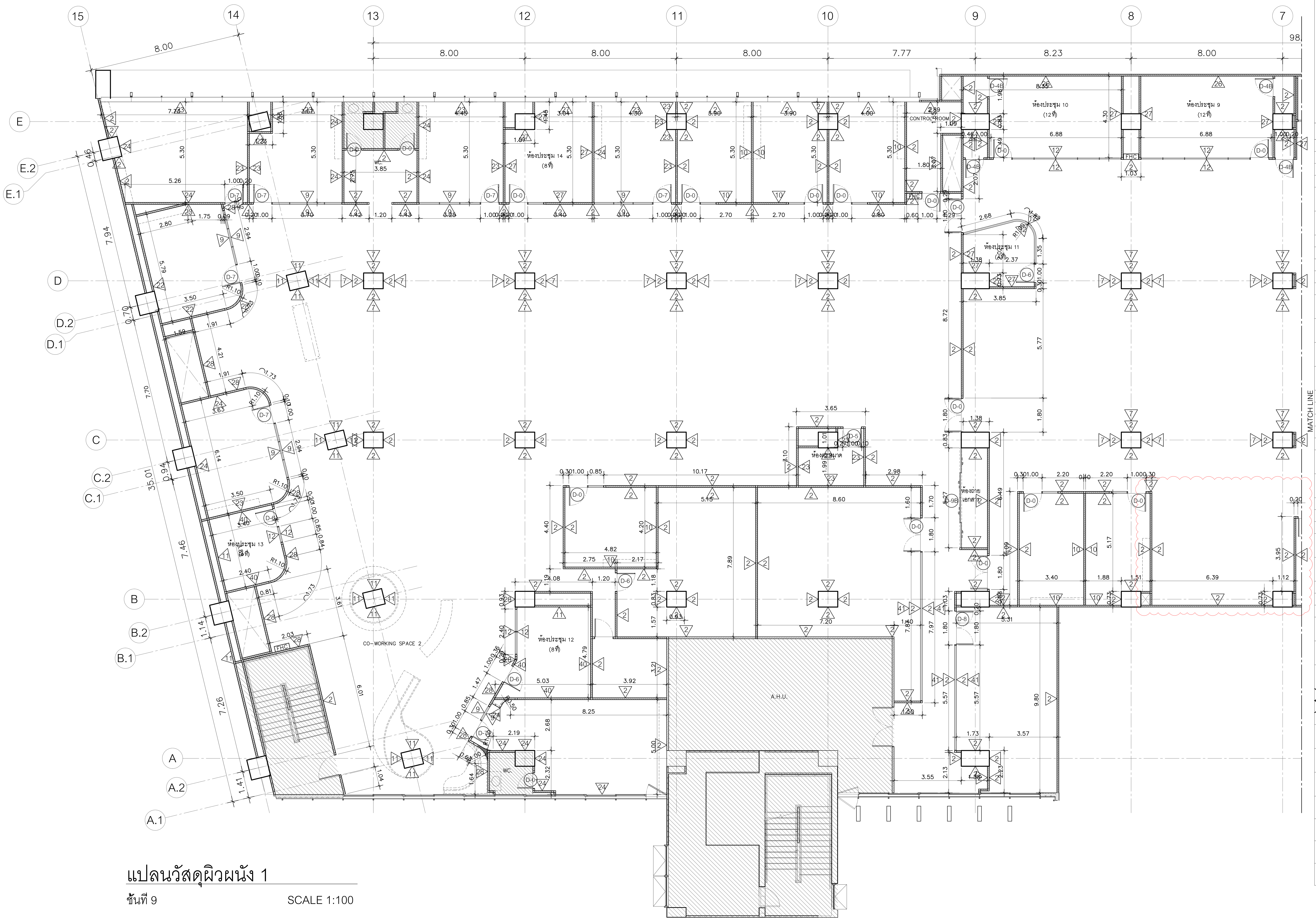

แปลนวัสดุผิวผนัง 1

ชั้นที่ 9

SCALE 1:100

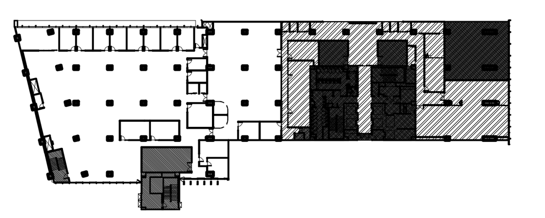

แผนผังแสดงตำแหน่งพื้นที่

รายการตกแต่งผนัง

1	ผนังโครงไม้กรุไม้HMR หนา 6 มม. ปิดทับด้วยลามิเนตสีเงิน (PL–1)
2	ผนังแต่งผิว ทาสีขาว (PT–1)
3	ผนังก่ออิฐมวลเบาฉาบเรียบ ทา2สี สีขาว (PT–1) และสีฟ้า(PT–2) ตามแบบ
4	ผนังแต่งผิวทำสีพ่นTEXTURE (TC–1) เซาะร่องตามแบบ
5	ผนังโครงไม้กรุแผ่นเซลโลกรีตผิวหน้าไล้แคลเซียมเรียบหนา 12 มม.. ปิดทับด้วยลามิเนตลายเรียบสีส้มอ่อน (PL–17)
6	ผนังด้านในแต่งผิวทาสีส้ม (PT–3) ด้านนอกปิดทับด้วยเฟรมกรุตะแกรงเหล็กฉีกทำสีพ่น (PT–3)
7	ผนังแต่งผิว ทาสีน้ำเงิน (PT–4)
8	ผนังโครงไม้กรุไม้HMR หนา 6 มม. ปิดทับด้วยแผ่น AKUS (SP–1)
9	ผนังกรอบเฟรมอลูมิเนียมPOWDER COATED25มม.กรุกระจกลูกฟูก(GL–1)หนา5มม.
10	ผนังโครงไม้กรุไม้HMR หนา 6 มม. ปิดทับด้วยลามิเนตลายเรียบ (PL–3)
11	ผนังโครงไม้กรุไม้HMR หนา 6 มม. ปิดทับด้วยลามิเนตลายไม้ (PL–4)
12	ผนังกระจกลามิเนตใส (GL–2) หนา 6มม. กรอบเฟรมอลูมิเนียม POWDER COATED 25มม. ติด STICKER (FS–1) ลวดลายตามแบบ
13	ผนังด้านในแต่งผิวทำสีพ่นTEXTURE (TC–1) ด้านนอกปิดทับด้วย เฟรมกรุกระจกลูกฟูกไล่สี (GL–3) ตามแบบ ซ่อนไฟ LED STRIPLIGHT
14	ผนังโครงไม้กรุแผ่นเซลโลกรีตผิวหน้าไล้แคลเซียมเรียบหนา 12 มม. ปิดทับลามิเนตลายเรียบ (PL–5) เดินคิ้วไม้จริงตามแบบ ทำสีย้อมเทียบสีลามิเนต
15	ผนังกระจก GLASS COAT สีส้ม (GL–4) หนา 6มม. กรอบเฟรมอลูมิเนียม POWDER COATED 25มม.
16	ผนังกรุกระเบื้อง PORCELAIN (CT–1) ขนาด 120x60 ซม.
17	ผนังแต่งผิวทำสีพ่นTEXTURE (TC–2) เซาะร่องตามแบบ
18	ผนังแต่งผิวทำสีพ่นTEXTURE (TC–2) เซาะร่องตามแบบฝังกรุยเชิงตัวU สีทอง
19	ผนังโครงไม้กรุไม้HMR หนา 6 มม. ปิดทับด้วยกระจกเงา (GL–5)
20	ผนังแต่งผิว ทาสีน้ำตาล (PT–5)
21	ผนังด้านในแต่งผิวทำสีพ่นTEXTURE (TC–2) เซาะร่องตามแบบ ด้านนอกปิดทับด้วยเฟรมกรุกระจกลามิเนตใส (GL–6) ตามแบบ
22	ผนังโครงไม้กรุไม้HMR หนา 6 มม. ปิดทับด้วยลามิเนตลายเรียบ (PL–6) ติด STICKER (FS–2) ลวดลายตามแบบ
23	ผนังแต่งผิว ทาสีครีม (PT–6)
24	ผนังโครงไม้กรุไม้HMR หนา 6 มม. ปิดทับด้วยลามิเนตลายเรียบสีครีม (PL–6)
25	ผนังโครงไม้กรุไม้HMR หนา 6 มม. ปิดทับด้วยลามิเนตลายเรียบสีเทา (PL–7)
26	ผนังโครงไม้กรุแผ่นเซลโลกรีตรุ่น JIGSAW SERIES BLOSSOM 1, BLOSSOM 2, TRI, TRE (SP–2)วางเรียงตามแบบ
27	ผนังโครงไม้กรุแผ่นเซลโลกรีตผิวหน้าไล้แคลเซียมเรียบหนา 12 มม. ปิดทับด้วยลามิเนตลายไม้ (PL–8)
28	ผนังระแนงไม้เทียม (WPC–1)
29	ผนังโครงไม้กรุไม้HMR หนา 6 มม. ปิดทับด้วยลามิเนตลายไม้ (PL–9)
30	ผนังติดตั้งสวนแนวตั้ง ตามแบบ
31	ผนังโครงไม้กรุแผ่นเซลโลกรีตชนิดโฟมหนา 12 มม. ผิวหน้าธรรมชาติพ่นสีสำเร็จ (SP–3) หุ้มผ้าสีเทา (FB–1) ตามแบบ
32	ผนังโครงไม้กรุแผ่นเซลโลกรีตผิวหน้าไล้แคลเซียมเรียบหนา 12 มม. ปิดทับด้วยลามิเนตลายไม้ (PL–10) เดินคิ้วไม้จริงตามแบบ ทำสีย้อมเทียบสีลามิเนต ซ่อนไฟ LED STRIPLIGHT
33	ผนังโครงไม้กรุแผ่นเซลโลกรีตผิวหน้าไล้แคลเซียมเรียบหนา 12 มม. ปิดทับด้วยลามิเนตลายหิน (PL–11) เดินคิ้วไม้จริงตามแบบ ทำสีย้อมเทียบสีลามิเนต ซ่อนไฟ LED STRIPLIGHT
34	~~ผนังกรุกระเบื้อง PORCELAIN (CT–2) ขนาด 60x60 ซม.~~
35	~~ผนังกรุกระเบื้อง PORCELAIN (CT–3) ขนาด 60x60 ซม.~~
36	ผนังโครงไม้กรุไม้HMR หนา 6 มม. ปิดทับด้วยลามิเนตสีทอง (PL–5)
37	ผนังโครงไม้กรุแผ่นเซลโลกรีตผิวหน้าไล้แคลเซียมเรียบหนา 12 มม. ทำสีพ่นTEXTURE (TC–1) เซาะร่องตามแบบ
38	ผนังโครงไม้กรุแผ่นเซลโลกรีตผิวหน้าไล้แคลเซียมเรียบหนา 12 มม.. ปิดทับด้วยลามิเนตลายเรียบสีครีม (PL–6)
39	ผนังกรุแผ่นเซลโลกรีตผิวหน้าไล้แคลเซียมเรียบหนา 12 มม. ทา2สี สีขาว (PT–1) และสีฟ้า(PT–2) ตามแบบ
40	ผนังโครงไม้กรุแผ่นเซลโลกรีตผิวหน้าไล้แคลเซียมเรียบหนา 12 มม. ปิดทับด้วยลามิเนตลายไม้ (PL–4)
41	ผนังกระจกลามิเนตใส (GL–2) หนา 6มม. กรอบเฟรมอลูมิเนียม POWDER COATED 25มม.
42	ผนังโครงซีไลน์กรุไม้HMR หนา 6 มม. ปิดทับด้วยลามิเนตลายเรียบสีเทา (PL–7)
43	ผนังกระจกลามิเนตใส (GL–2) หนา 6มม. กรอบเฟรมอลูมิเนียม POWDER COATED 25มม. ติด STICKER มองทางเดียว (FS–3) ตามแบบ

DIGITAL GOVERNMENT DEVELOPMENT AGENCY

สำนักงานพัฒนารัฐบาลดิจิทัล (องค์การมหาชน)

EM Design

EM DESIGN AND MANAGEMENT Co.,Ltd.
บริษัท อีเอ็ม ดีไซน์ แอนด์ แมเนจเมนท์ จำกัด
59/999 Moo 3, Klong klua, Pakkret,
Nonthaburi 11120 Thailand
T.+66 2 019 1533, M.+66 8 088 0025
www.em.co.th

ARCHITECTS	SIGNED

INTERIOR			SIGNED
วิรัศว์	สินสืบผล	ภ.สถ. 7524	

STRUCTURAL ENGINEER	SIGNED

LANDSCAPE ARCHITECTS	SIGNED

SANITARY ENGINEER			SIGNED
ศุภณัฐ	วิสิฐธนนันท์	สส.477	[signature]
ชมพูนุท	บุญหอม	ภส.4866	[signature]
สุพิชญา	กันเรืองชัย	ภส.6746	[signature]

ELECTRICAL ENGINEER			SIGNED
ปัณณทัต	อธิรัชวาทิน	สฟก.6758	[signature]
สุธิดา	บุญทา	ภฟก.62867	[signature]

MECHANICAL ENGINEER			SIGNED
เอริน	รุ่งสิงห์ทอง	สก.4190	[signature]
ปาจรีย์	แก้วปรีดี	ภก.43956	[signature]
บุณยวีร์	หมื่นตาบุตร	ภก.55463	[signature]
สุวิศิษฎ์	แสงประจง	ภก.57037	[signature]

REVISION

NO.	DESCRIPTION	DATE

OWNER	สำนักงานพัฒนารัฐบาลดิจิทัล (องค์การมหาชน)
LOCATION	–
PROJECT NAME :	โครงการออกแบบตกแต่งภายในอาคารสำนักงาน ชั้น8 และชั้น9 ศูนย์ราชการเฉลิมพระเกียรติ 80 พรรษา 5 ธันวาคม 2550 อาคารซี
DRAWING TITLE	ผังวัสดุผิวผนัง ชั้นที่ 9
PROJECT STATUS :	
DRAWN	–
REF NO.	–
DATE	30/04/2568
SCALE	A1@ 1:100
DRAWING NO.	ID1–19

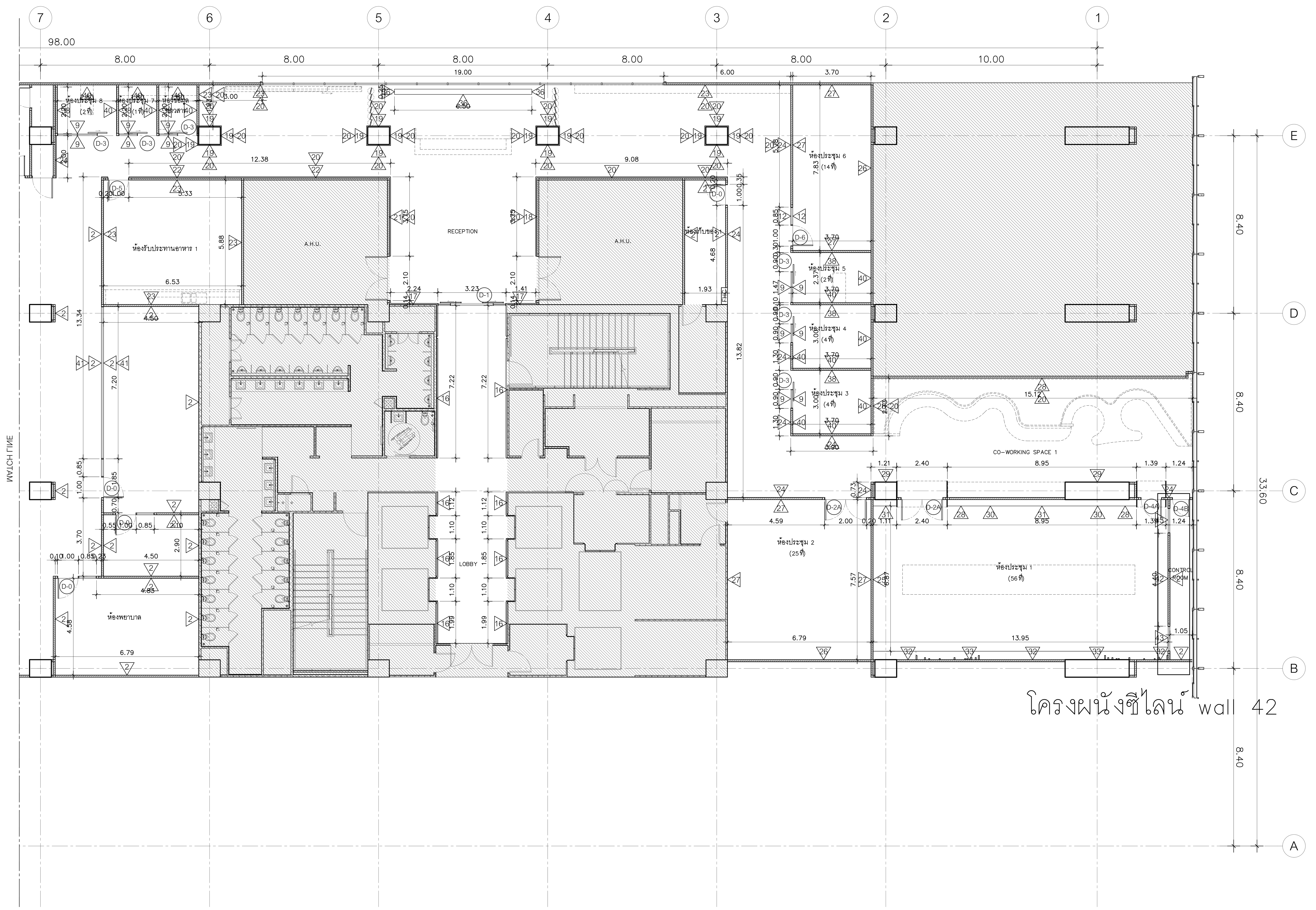

แปลนวัสดุผิวผนัง 2

ชั้นที่ 9

SCALE 1:100

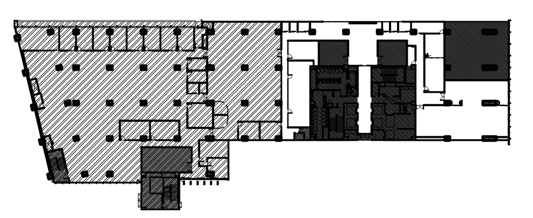

แผนผังแสดงตำแหน่งพื้นที่

รายการตกแต่งผนัง

1	ผนังโครงไม้กรุไม้HMR หนา 6 มม. ปิดทับด้วยลามิเนตสีเงิน (PL-1)
2	ผนังแต่งผิว ทาสีขาว (PT-1)
3	ผนังก่ออิฐมวลเบาฉาบเรียบ ทา2สี สีขาว (PT-1) และสีฟ้า(PT-2) ตามแบบ
4	ผนังแต่งผิวทำสีพ่นTEXTURE (TC-1) เซาะร่องตามแบบ
5	ผนังโครงไม้กรุแผ่นเซลโลกรีตผิวหน้าไล้แคลเซียมเรียบหนา 12 มม. ปิดทับด้วยลามิเนตลายเรียบสีส้มอ่อน (PL-17)
6	ผนังด้านในแต่งผิวทาสีส้ม (PT-3) ด้านนอกปิดทับด้วยเฟรมกรุตะแกรงเหล็กฉีกทำสีพ่น (PT-3)
7	ผนังแต่งผิว ทาสีน้ำเงิน (PT-4)
8	ผนังโครงไม้กรุไม้HMR หนา 6 มม. ปิดทับด้วยแผ่น AKUS (SP-1)
9	ผนังกรอบเฟรมอลูมิเนียมPOWDER COATED25มม.กรุกระจกลูกฟูก(GL-1)หนา5มม.
10	ผนังโครงไม้กรุไม้HMR หนา 6 มม. ปิดทับด้วยลามิเนตลายเรียบ (PL-3)
11	ผนังโครงไม้กรุไม้HMR หนา 6 มม. ปิดทับด้วยลามิเนตลายไม้ (PL-4)
12	ผนังกระจกลามิเนตใส (GL-2) หนา 6มม. กรอบเฟรมอลูมิเนียม POWDER COATED 25มม. ติด STICKER (FS-1) ลวดลายตามแบบ
13	ผนังด้านในแต่งผิวทำสีพ่นTEXTURE (TC-1) ด้านนอกปิดทับด้วย เฟรมกรุกระจกลูกฟูกไล่สี (GL-3) ตามแบบ ซ่อนไฟ LED STRIPLIGHT
14	ผนังโครงไม้กรุแผ่นเซลโลกรีตผิวหน้าไล้แคลเซียมเรียบหนา 12 มม. ปิดทับลามิเนตลายเรียบ (PL-5) เดินคิ้วไม้จริงตามแบบ ทำสีย้อมเทียบสีลามิเนต
15	ผนังกระจก GLASS COAT สีส้ม (GL-4) หนา 6มม. กรอบเฟรมอลูมิเนียม POWDER COATED 25มม.
16	ผนังกรุกระเบื้อง PORCELAIN (CT-1) ขนาด 120x60 ซม.
17	ผนังแต่งผิวทำสีพ่นTEXTURE (TC-2) เซาะร่องตามแบบ
18	ผนังแต่งผิวทำสีพ่นTEXTURE (TC-2) เซาะร่องตามแบบฝังกรุยเชิงตัวU สีทอง
19	ผนังโครงไม้กรุไม้HMR หนา 6 มม. ปิดทับด้วยกระจกเงา (GL-5)
20	ผนังแต่งผิว ทาสีน้ำตาล (PT-5)
21	ผนังด้านในแต่งผิวทำสีพ่นTEXTURE (TC-2) เซาะร่องตามแบบ ด้านนอกปิดทับด้วยเฟรมกรุกระจกลามิเนตใส (GL-6) ตามแบบ
22	ผนังโครงไม้กรุไม้HMR หนา 6 มม. ปิดทับด้วยลามิเนตลายเรียบ (PL-6) ติด STICKER (FS-2) ลวดลายตามแบบ
23	ผนังแต่งผิว ทาสีครีม (PT-6)
24	ผนังโครงไม้กรุไม้HMR หนา 6 มม. ปิดทับด้วยลามิเนตลายเรียบสีครีม (PL-6)
25	ผนังโครงไม้กรุไม้HMR หนา 6 มม. ปิดทับด้วยลามิเนตลายเรียบสีเทา (PL-7)
26	ผนังโครงไม้กรุแผ่นเซลโลกรีตรุ่น JIGSAW SERIES BLOSSOM 1, BLOSSOM 2, TRI, TRE (SP-2)วางเรียงตามแบบ
27	ผนังโครงไม้กรุแผ่นเซลโลกรีตผิวหน้าไล้แคลเซียมเรียบหนา 12 มม. ปิดทับด้วยลามิเนตลายไม้ (PL-8)
28	ผนังระแนงไม้เทียม (WPC-1)
29	ผนังโครงไม้กรุไม้HMR หนา 6 มม. ปิดทับด้วยลามิเนตลายไม้ (PL-9)
30	ผนังติดตั้งสวนแนวตั้ง ตามแบบ
31	ผนังโครงไม้กรุแผ่นเซลโลกรีตชนิดโฟมหนา 12 มม. ผิวหน้าธรรมชาติพ่นสีสำเร็จ (SP-3) หุ้มผ้าสีเทา (FB-1) ตามแบบ
32	ผนังโครงไม้กรุแผ่นเซลโลกรีตผิวหน้าไล้แคลเซียมเรียบหนา 12 มม. ปิดทับด้วยลามิเนตลายไม้ (PL-10) เดินคิ้วไม้จริงตามแบบ ทำสีย้อมเทียบสีลามิเนต ซ่อนไฟ LED STRIPLIGHT
33	ผนังโครงไม้กรุแผ่นเซลโลกรีตผิวหน้าไล้แคลเซียมเรียบหนา 12 มม. ปิดทับด้วยลามิเนตลายหิน (PL-11) เดินคิ้วไม้จริงตามแบบ ทำสีย้อมเทียบสีลามิเนต ซ่อนไฟ LED STRIPLIGHT
34	~~ผนังกรุกระเบื้อง PORCELAIN (CT-2) ขนาด 60x60 ซม.~~
35	~~ผนังกรุกระเบื้อง PORCELAIN (CT-3) ขนาด 60x60 ซม.~~
36	ผนังโครงไม้กรุไม้HMR หนา 6 มม. ปิดทับด้วยลามิเนตสีทอง (PL-5)
37	ผนังโครงไม้กรุแผ่นเซลโลกรีตผิวหน้าไล้แคลเซียมเรียบหนา 12 มม. ทำสีพ่นTEXTURE (TC-1) เซาะร่องตามแบบ
38	ผนังโครงไม้กรุแผ่นเซลโลกรีตผิวหน้าไล้แคลเซียมเรียบหนา 12 มม. ปิดทับด้วยลามิเนตลายเรียบสีครีม (PL-6)
39	ผนังกรุแผ่นเซลโลกรีตผิวหน้าไล้แคลเซียมเรียบหนา 12 มม. ทา2สี สีขาว (PT-1) และสีฟ้า(PT-2) ตามแบบ
40	ผนังโครงไม้กรุแผ่นเซลโลกรีตผิวหน้าไล้แคลเซียมเรียบหนา 12 มม. ปิดทับด้วยลามิเนตลายไม้ (PL-4)
41	ผนังกระจกลามิเนตใส (GL-2) หนา 6มม. กรอบเฟรมอลูมิเนียม POWDER COATED 25มม.
42	ผนังโครงซีไลน์กรุไม้HMR หนา 6 มม. ปิดทับด้วยลามิเนตลายเรียบสีเทา (PL-7)
43	ผนังกระจกลามิเนตใส (GL-2) หนา 6มม. กรอบเฟรมอลูมิเนียม POWDER COATED 25มม. ติด STICKER มองทางเดียว (FS-3) ตามแบบ

DIGITAL GOVERNMENT DEVELOPMENT AGENCY
สำนักงานพัฒนารัฐบาลดิจิทัล (องค์การมหาชน)

EM Design
EM DESIGN AND MANAGEMENT Co.,Ltd.
บริษัท อีเอ็ม ดีไซน์ แอนด์ แมเนจเมนท์ จำกัด
59/999 Moo 3, Klong klua, Pakkret, Nonthaburi 11120 Thailand
T.+66 2 019 1533, M.+66 8 088 0025
www.em.co.th

ARCHITECTS	SIGNED

INTERIOR			SIGNED
วิศว์	สินสืบผล	ภ.สถ. 7524	

STRUCTURAL ENGINEER	SIGNED

LANDSCAPE ARCHITECTS	SIGNED

SANITARY ENGINEER			SIGNED
ศุภณัฐ	วิสิฐธนนันท์	สส.477	
ชมพูนุท	บุญหอม	ภส.4866	
สุพิชญา	กันเรืองชัย	ภส.6746	

ELECTRICAL ENGINEER			SIGNED
ปัณณทัต	อธิรัชวาทิน	สฟก.6758	
สุธิดา	บุญทา	ภฟก.62867	

MECHANICAL ENGINEER			SIGNED
เอิริน	รุ่งสิงห์ทอง	สก.4190	
ปาจรีย์	แก้วปรีดี	ภก.43956	
ปุณยวีร์	หมื่นตาบุตร	ภก.55463	
สุวิศิษฎ์	แสงประจง	ภก.57037	

REVISION

NO.	DESCRIPTION	DATE

OWNER: สำนักงานพัฒนารัฐบาลดิจิทัล (องค์การมหาชน) LOCATION: –

PROJECT NAME :
โครงการออกแบบตกแต่งภายในอาคารสำนักงาน ชั้น 8 และชั้น 9
ศูนย์ราชการเฉลิมพระเกียรติ 80 พรรษา 5 ธันวาคม 2550 อาคารซี

PROJECT STATUS :

DRAWN	–
REF NO.	–
DATE	30/04/2568
SCALE	A1@ 1:100

DRAWING TITLE
ผังวัสดุผิวผนัง ชั้นที่ 9

DRAWING NO.
ID1–20

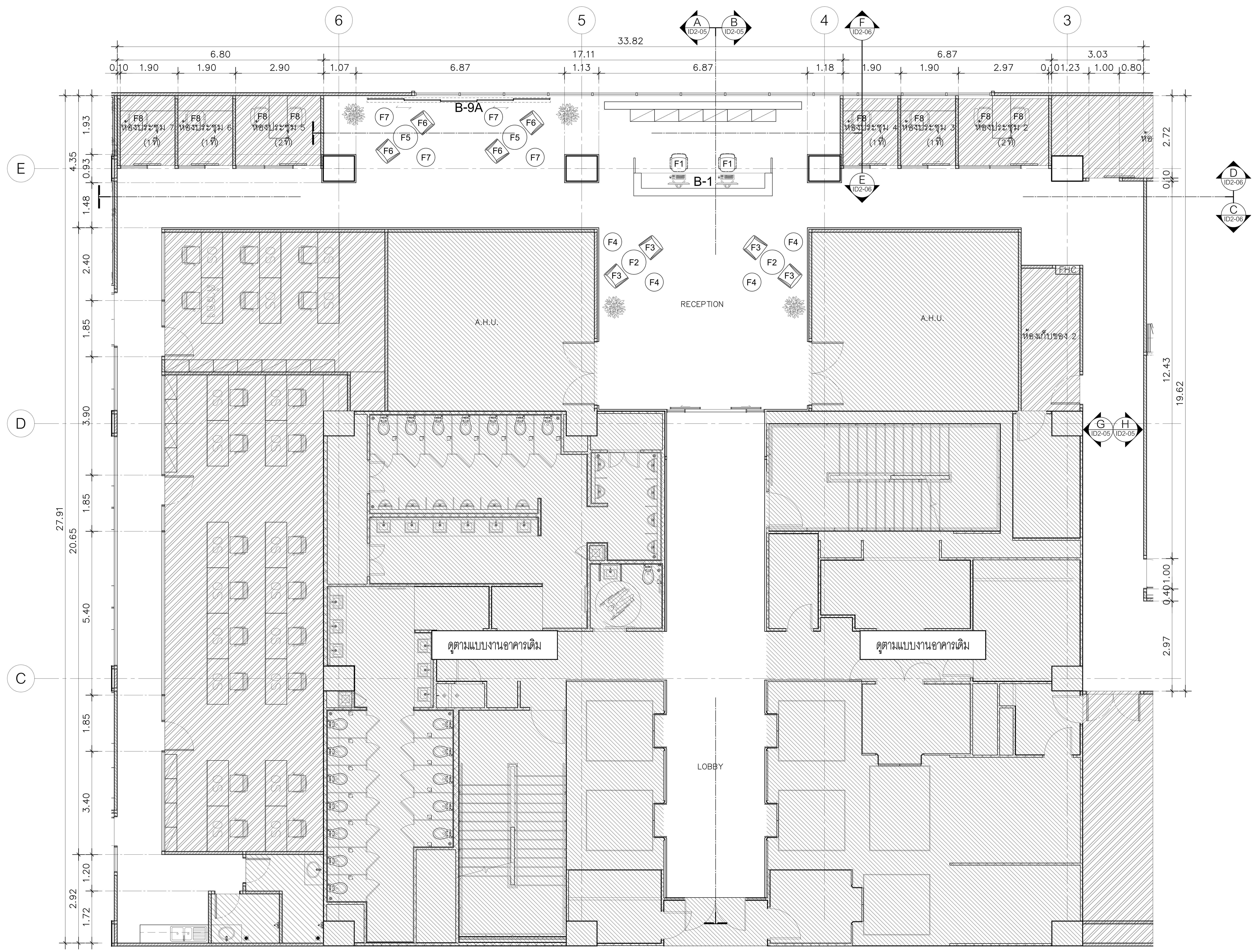

แปลน

ชั้น 8 : LOBBY/RECEPTION/CORRIDOR SCALE 1:75

สำนักงานพัฒนารัฐบาลดิจิทัล (องค์การมหาชน)

DIGITAL GOVERNMENT DEVELOPMENT AGENCY

EM DESIGN AND MANAGEMENT Co.,Ltd.
บริษัท อีเอ็ม ดีไซน์ แอนด์ แมเนจเมนท์ จำกัด
59/999 Moo 3, Klong klua, Pakkret,
Nonthaburi 11120 Thailand
T.+66 2 019 1533, M.+66 8 088 0025
www.em.co.th

ARCHITECTS	SIGNED

INTERIOR			SIGNED
วิศว์	สินสืบผล	ภ.สถ. 7524	

STRUCTURAL ENGINEER	SIGNED

LANDSCAPE ARCHITECTS	SIGNED

SANITARY ENGINEER			SIGNED
ศุภณัฐ	วิสิฐธนนันท์	สส.477	
ชมพูนุท	บุญหอม	ภส.4866	
สุพิชญา	กันเรืองชัย	ภส.6746	

ELECTRICAL ENGINEER			SIGNED
ปัณณทัต	อธิรัชวาทิน	สฟก.6758	
สุธิดา	บุญทา	ภฟก.62867	

MECHANICAL ENGINEER			SIGNED
เอริน	รุ่งสิงห์ทอง	สก.4190	
ปาจีรย์	แก้วปรีดี	ภก.43956	
ปุณยวีร์	หมื่นตาบุตร	ภก.55463	
สุวิศิษฏ์	แสงประจง	ภก.57037	

REVISION

NO.	DESCRIPTION	DATE

OWNER: สำนักงานพัฒนารัฐบาลดิจิทัล (องค์การมหาชน) LOCATION: –

PROJECT NAME :
โครงการออกแบบตกแต่งภายในอาคารสำนักงาน ชั้น 8 และชั้น 9
ศูนย์ราชการเฉลิมพระเกียรติ 80 พรรษา 5 ธันวาคม 2550 อาคารซี

PROJECT STATUS :

DRAWN	–
REF NO.	–
DATE	30/04/2568
SCALE	A1@ 1:75

DRAWING TITLE: ชั้น 8 : LOBBY/RECEPTION/CORRIDOR

DRAWING NO. ID2–01

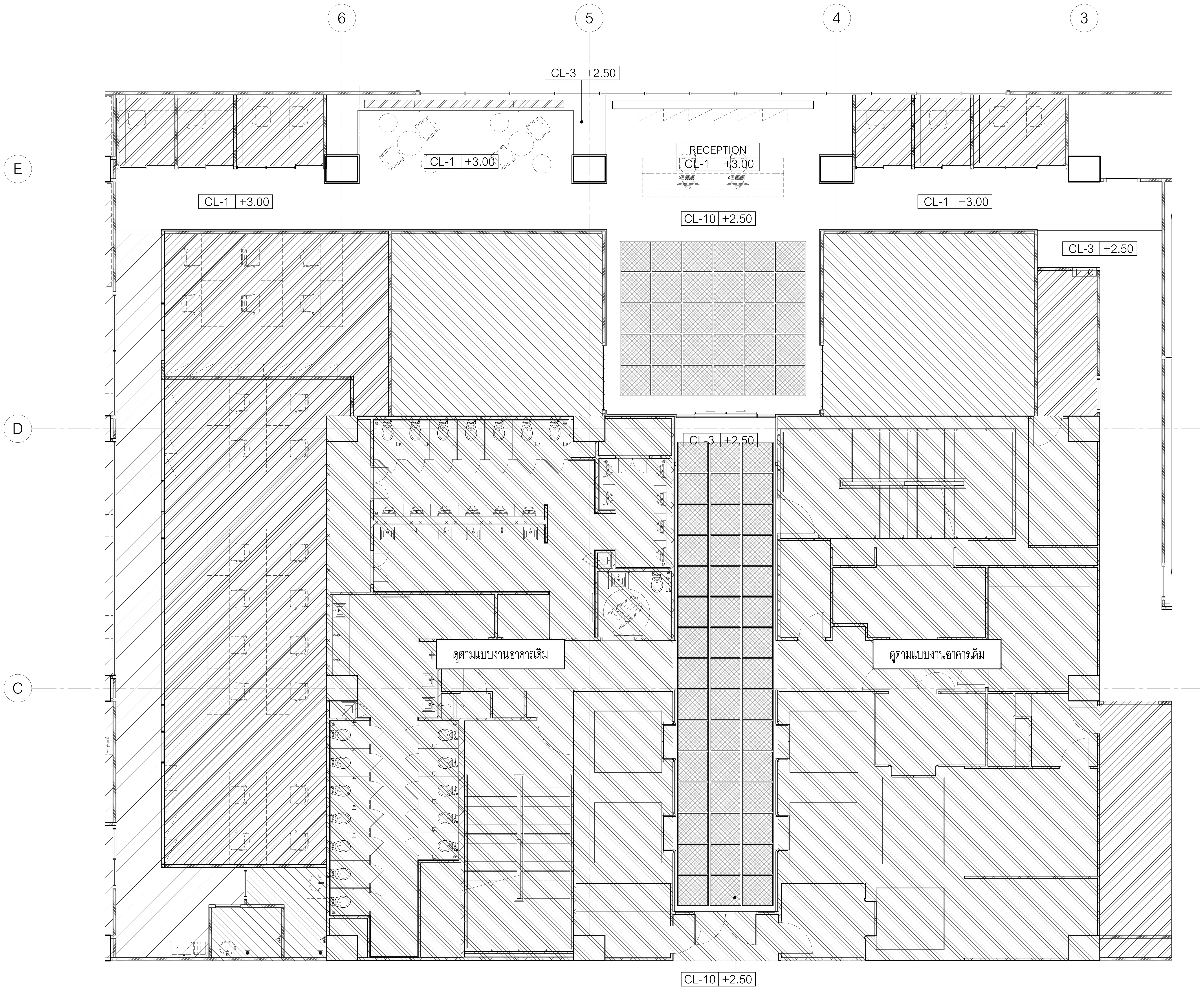

CL-1	ฝ้าเพดานเปลือยโชว์งานระบบทาสีน้ำเงิน (PT–4) ระบุรุ่นภายหลัง
CL-3	ฝ้าเพดานโครงเคร่าโลหะ กรุแผ่นยิปซั่มบอร์ด หนา 9 มม. ฉาบเรียบทาสีขาว (PT–1) ระบุรุ่นภายหลัง
CL-10	งานฝ้าตกแต่งตะแกรงเหล็กฉีก ทำสีพ่นสีน้ำเงิน (PT–4) ระบุรุ่นภายหลัง เรียงตามแบบ

แปลนวัสดุผิวฝ้าเพดาน

ชั้น 8 : LOBBY/RECEPTION/CORRIDOR SCALE 1:75

DIGITAL GOVERNMENT DEVELOPMENT AGENCY
สำนักงานพัฒนารัฐบาลดิจิทัล (องค์การมหาชน)

EM DESIGN AND MANAGEMENT Co.,Ltd.
บริษัท อีเอ็ม ดีไซน์ แอนด์ แมเนจเมนท์ จำกัด
59/999 Moo 3, Klong klua, Pakkret, Nonthaburi 11120 Thailand
T.+66 2 019 1533, M.+66 8 088 0025
www.em.co.th

ARCHITECTS	SIGNED

INTERIOR	SIGNED
วิศว์ สินสืบผล ภ.สถ. 7524	

STRUCTURAL ENGINEER	SIGNED

LANDSCAPE ARCHITECTS	SIGNED

SANITARY ENGINEER			SIGNED
ศุภณัฐ	วิสิฐธนนันท์	สส.477	
ชมพูนุท	บุญหอม	ภส.4866	
สุพิชญา	กันเรืองชัย	ภส.6746	

ELECTRICAL ENGINEER			SIGNED
ปัณณทัต	อธิรัชวาทิน	สฟก.6758	
สุธิดา	บุญทา	ภฟก.62867	

MECHANICAL ENGINEER			SIGNED
เอิริน	รุ่งสิงห์ทอง	สก.4190	
ปาจรีย์	แก้วปรีดี	ภก.43956	
ปุณยวีร์	หมื่นตาบุตร	ภก.55463	
สุวิศิษฏ์	แสงประจง	ภก.57037	

REVISION

NO.	DESCRIPTION	DATE

OWNER: สำนักงานพัฒนารัฐบาลดิจิทัล (องค์การมหาชน)
LOCATION: –

PROJECT NAME :
โครงการออกแบบตกแต่งภายในอาคารสำนักงาน ชั้น 8 และชั้น 9
ศูนย์ราชการเฉลิมพระเกียรติ 80 พรรษา 5 ธันวาคม 2550 อาคารซี

DRAWING TITLE
ชั้น 8 : LOBBY/RECEPTION/CORRIDOR

PROJECT STATUS :

DRAWN	–
REF NO.	–
DATE	30/04/2568
SCALE	A1@ 1:75

DRAWING NO.
ID2–02

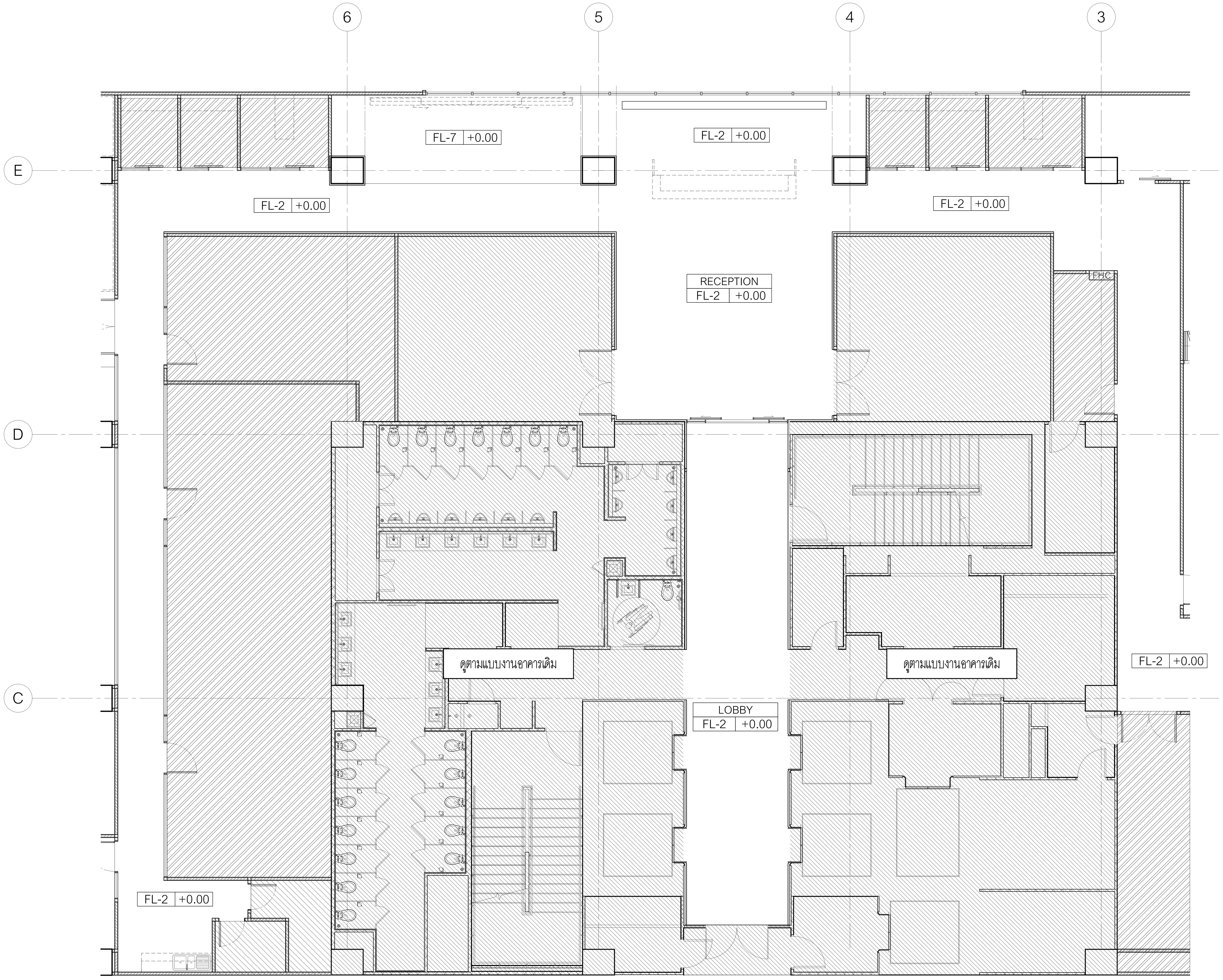

แปลนวัสดุผิวพื้น

ชั้น 8 : LOBBY/RECEPTION/CORRIDOR SCALE 1:75

FL-2	พื้นกระเบื้องยางแบบม้วนลายปูนเปลือย (VT–2) หนา 2 มม. ติดตั้งตามมาตรฐานเจ้าของผลิตภัณฑ์
FL-7	พื้นพรมแผ่นอัดสีฟ้า (CP–1) หนา 6.5 มม.

DIGITAL GOVERNMENT DEVELOPMENT AGENCY

สำนักงานพัฒนารัฐบาลดิจิทัล (องค์การมหาชน)

EM Design

EM DESIGN AND MANAGEMENT Co.,Ltd.
บริษัท อีเอ็ม ดีไซน์ แอนด์ แมเนจเมนท์ จำกัด
59/999 Moo 3, Klong klua, Pakkret,
Nonthaburi 11120 Thailand
T.+66 2 019 1533, M.+66 8 088 0025
www.em.co.th

ARCHITECTS			SIGNED

INTERIOR			SIGNED
วริศว์	สินสืบผล	ภ.สถ. 7524	

STRUCTURAL ENGINEER	SIGNED

LANDSCAPE ARCHITECTS	SIGNED

SANITARY ENGINEER			SIGNED
ศุภณัฐ	วิสิฐธนนันท์	สส.477	(signature)
ชมพูนุท	บุญหอม	ภส.4866	(signature)
สุพิชญา	กันเรืองชัย	ภส.6746	(signature)

ELECTRICAL ENGINEER			SIGNED
ปัณณทัต	อธิรัชวาทิน	สฟก.6758	(signature)
สุธิดา	บุญทา	ภฟก.62867	(signature)

MECHANICAL ENGINEER			SIGNED
เอริน	รุ่งสิงห์ทอง	สก.4190	(signature)
ปาจรีย์	แก้วปรีดี	ภก.43956	(signature)
ปุณยวีร์	หมื่นตาบุตร	ภก.55463	(signature)
สุวิศิษฎ์	แสงประจง	ภก.57037	(signature)

REVISION

NO.	DESCRIPTION	DATE

OWNER	สำนักงานพัฒนารัฐบาลดิจิทัล (องค์การมหาชน)	LOCATION	–

PROJECT STATUS :

PROJECT NAME :

โครงการออกแบบตกแต่งภายในอาคารสำนักงาน ชั้น 8 และชั้น 9
ศูนย์ราชการเฉลิมพระเกียรติ 80 พรรษา 5 ธันวาคม 2550 อาคารซี

DRAWN	–
REF NO.	–
DATE	30/04/2568
SCALE	A1@ 1:75

DRAWING TITLE

ชั้น 8 : LOBBY/RECEPTION/CORRIDOR

DRAWING NO.

ID2–03

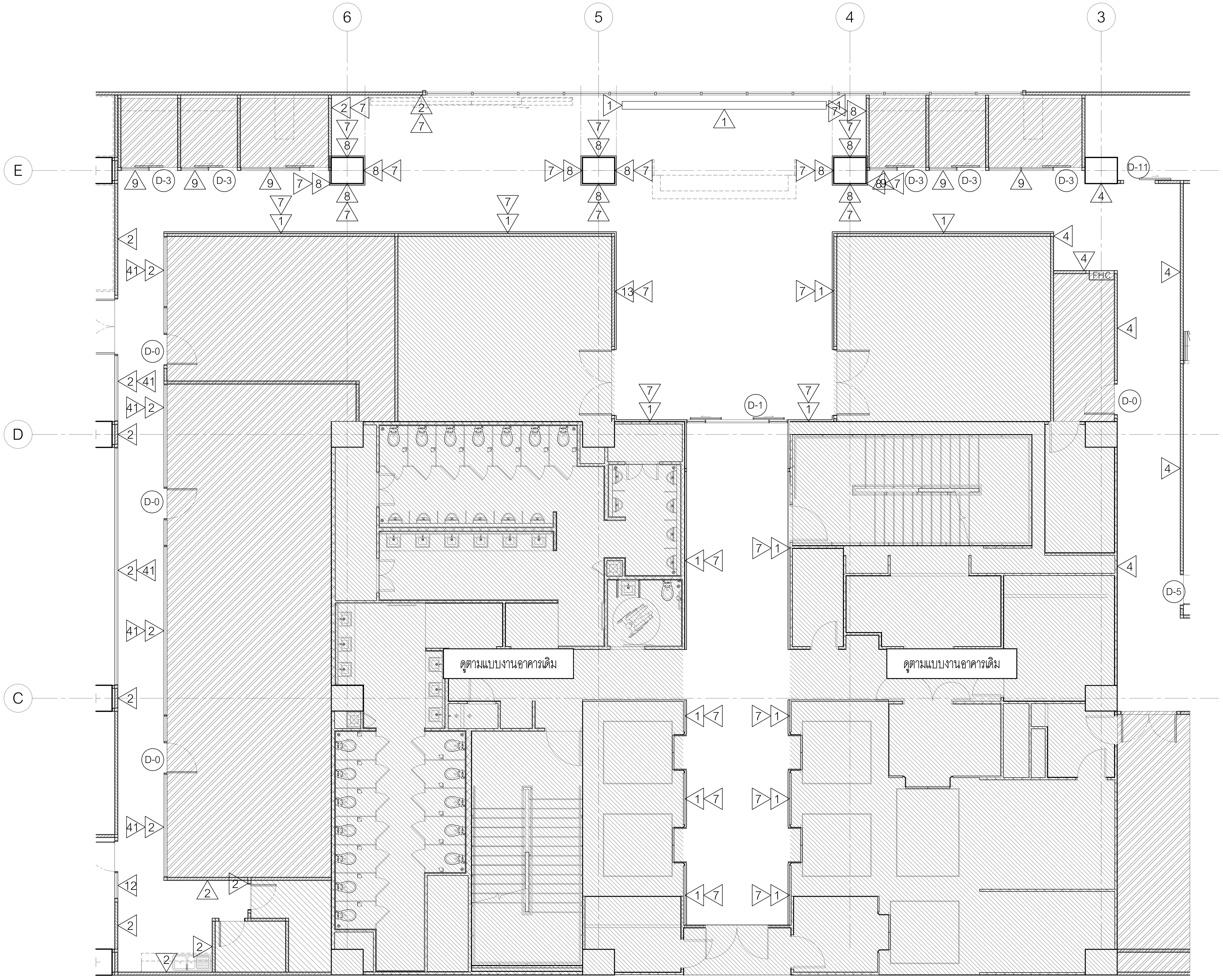

แปลนวัสดุผิวผนัง

ชั้น 8 : LOBBY/RECEPTION/CORRIDOR SCALE 1:75

1	ผนังโครงไม้กรุไม้HMR หนา 6 มม. ปิดทับด้วยลามิเนตสีเงิน (PL-1)
2	ผนังแต่งผิว ทาสีขาว (PT-1)
4	ผนังแต่งผิวทำสีพ่นTEXTURE (TC-1) เซาะร่องตามแบบ
7	ผนังแต่งผิว ทาสีน้ำเงิน (PT-4)
8	ผนังโครงไม้กรุไม้HMR หนา 6 มม. ปิดทับด้วยแผ่น AKUS (SP-1)
9	ผนังกรอบเฟรมอลูมิเนียมPOWDER COATED25มม. กรุกระจกลูกฟูก(GL-1) หนา5มม.
12	ผนังกระจกลามิเนตใส (GL-2) หนา 6มม. กรอบเฟรมอลูมิเนียม POWDER COATED 25มม. ติด STICKER (FS-1) ลวดลายตามแบบ
13	ผนังด้านในแต่งผิวทำสีพ่นTEXTURE (TC-1) ด้านนอกปิดทับด้วย เฟรมกรุกระจกลูกฟูกไล่สี (GL-3) ตามแบบ ซ่อนไฟ LED STRIPLIGHT
D-1	ประตูกระจกบานเปิดคู่พร้อมบานกระจกติดตาย วงกบอลูมิเนียมPOWDER COATED ขนาดไม่เกิน 25x100 มม. กรอบบานอลูมิเนียม POWDER COATED ขนาดไม่เกิน 25x50 มม. กรุกระจกลามิเนตใสหนา 8 มม.
D-2	ประตูเปิดคู่ วงกบอลูมิเนียม POWDER COATED ขนาดไม่เกิน 25x100 มม. กรอบบานโครงไม้กรุไม้อัดยางหนา 10 มม. ปิดลามิเนตเรียบ (PL-7) ปิดขอบด้วยอลูมิเนียม POWDER COATED
D-3	ประตูกระจกบานเลื่อนเดี่ยว วงกบอลูมิเนียม POWDER COATED ขนาดไม่เกิน 25x100 มม. กรอบบานอลูมิเนียม POWDER COATED ขนาดไม่เกิน 25x50 มม. กรุกระจกลามิเนตใสหนา 8 มม.
D-4	ประตูเปิดเดี่ยว วงกบอลูมิเนียม POWDER COATED ขนาดไม่เกิน 25x100 มม. กรอบบานโครงไม้กรุไม้อัดยางหนา 10 มม. ปิดลามิเนตเรียบ (PL-7) ปิดขอบด้วยอลูมิเนียม POWDER COATED
D-5	ประตูเปิดเดี่ยว วงกบอลูมิเนียม POWDER COATED ขนาดไม่เกิน 25x100 มม. กรอบบานโครงไม้กรุไม้อัดยางหนา 10 มม. ปิดลามิเนตลายไม้ (PL-4) ปิดขอบด้วยอลูมิเนียม POWDER COATED

DIGITAL GOVERNMENT DEVELOPMENT AGENCY

สำนักงานพัฒนารัฐบาลดิจิทัล (องค์การมหาชน)

EM DESIGN AND MANAGEMENT Co.,Ltd.
บริษัท อีเอ็ม ดีไซน์ แอนด์ แมเนจเมนท์ จำกัด
59/999 Moo 3, Klong klua, Pakkret, Nonthaburi 11120 Thailand
T.+66 2 019 1533, M.+66 8 088 0025
www.em.co.th

ARCHITECTS — SIGNED

STRUCTURAL ENGINEER — SIGNED

SANITARY ENGINEER — SIGNED
คุณณัฐ วิสิฐธนนันท์ สส.477
ชมพูนุท บุญหอม ภส.4866
สุพิชญา กันเรืองชัย ภส.6746

MECHANICAL ENGINEER — SIGNED
เอริน รุ่งสิงห์ทอง สก.4190
ปารีย์ แก้วปรีดี ภก.43956
ปุณยวีร์ หมื่นตาบุตร ภก.55463
สุวิศิษฏ์ แสงประจง ภก.57037

INTERIOR — SIGNED
วิศว์ สินสืบผล ภ.สถ. 7524

LANDSCAPE ARCHITECTS — SIGNED

ELECTRICAL ENGINEER — SIGNED
ปัณณทัต อธิรัชวาทิน สฟก.6758
สุธิดา บุญทา ภฟก.62867

REVISION

NO.	DESCRIPTION	DATE

OWNER: สำนักงานพัฒนารัฐบาลดิจิทัล (องค์การมหาชน) LOCATION: –

PROJECT NAME :
โครงการออกแบบตกแต่งภายในอาคารสำนักงาน ชั้น8 และชั้น9
ศูนย์ราชการเฉลิมพระเกียรติ 80 พรรษา 5 ธันวาคม 2550 อาคารซี

PROJECT STATUS :

DRAWN	–
REF NO.	–
DATE	30/04/2568
SCALE	A1@ 1:75

DRAWING TITLE: ชั้น 8 : LOBBY/RECEPTION/CORRIDOR

DRAWING NO. ID2-04

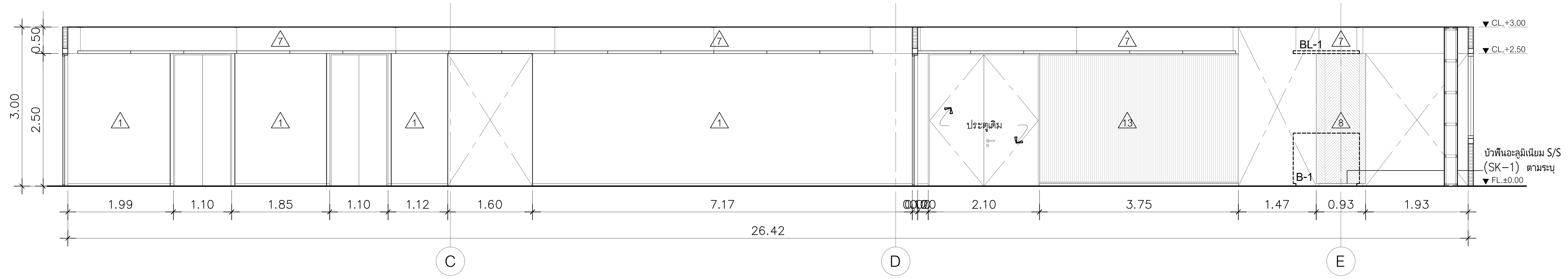

A รูปด้าน
LOBBY/RECEPTION SCALE 1:50

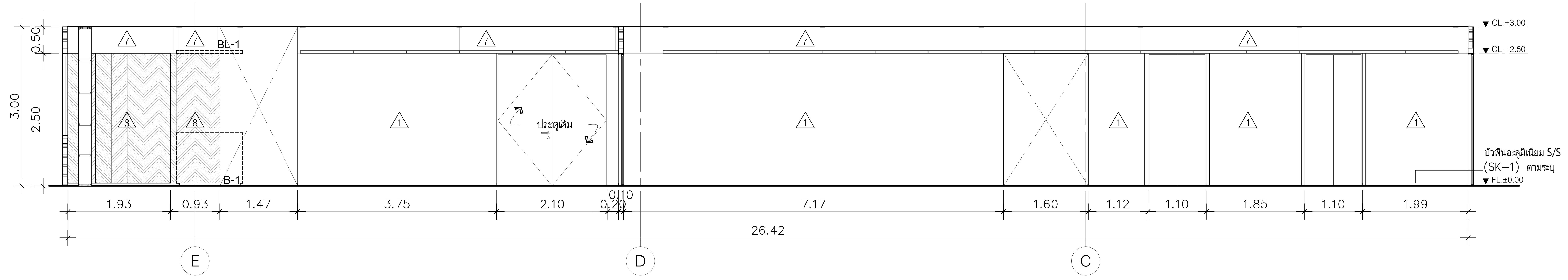

B รูปด้าน
LOBBY/RECEPTION SCALE 1:50

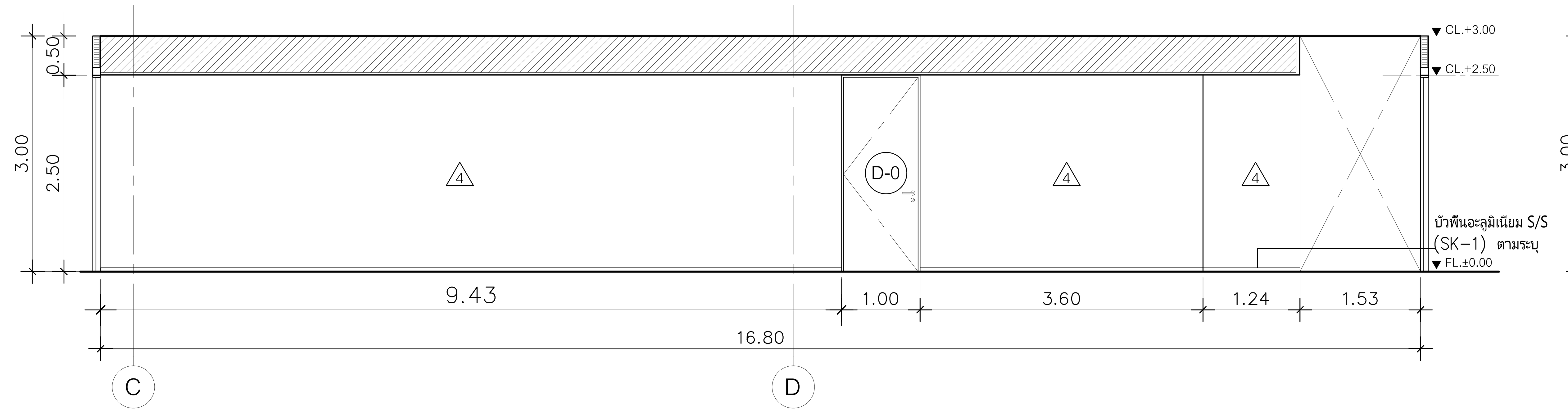

G รูปด้าน
LOBBY/RECEPTION SCALE 1:50

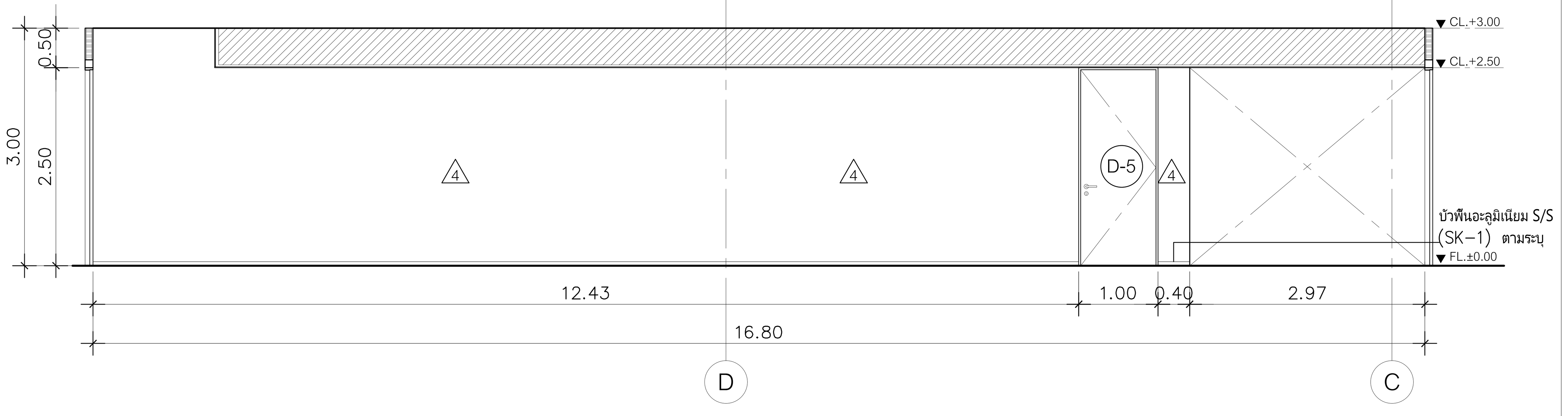

H รูปด้าน
LOBBY/RECEPTION SCALE 1:50

DIGITAL GOVERNMENT DEVELOPMENT AGENCY
สำนักงานพัฒนารัฐบาลดิจิทัล (องค์การมหาชน)

EM Design
EM DESIGN AND MANAGEMENT Co.,Ltd.
บริษัท อีเอ็ม ดีไซน์ แอนด์ แมเนจเมนท์ จำกัด
59/999 Moo 3, Klong klua, Pakkret,
Nonthaburi 11120 Thailand
T.+66 2 019 1533, M.+66 8 088 0025
www.em.co.th

ARCHITECTS — SIGNED

INTERIOR — SIGNED
วิศว์ สินสืบผล ภ.สถ. 7524

STRUCTURAL ENGINEER — SIGNED

LANDSCAPE ARCHITECTS — SIGNED

SANITARY ENGINEER — SIGNED
ศุภณัฐ วิสิฐธนนันท์ สส.477
ชมพูนุท บุญหอม ภส.4866
สุพิชญา กันเรืองชัย ภส.6746

ELECTRICAL ENGINEER — SIGNED
ปัณณทัต อธิรัชวาทิน สฟก.6758
สุธิดา บุญทา ภฟก.62867

MECHANICAL ENGINEER — SIGNED
เอริน รุ่งสิงห์ทอง สก.4190
ปาจรีย์ แก้วปรีดี ภก.43956
ปุณยวีร์ หมื่นตาบุตร ภก.55463
สุวิศิษฎ์ แสงประจง ภก.57037

REVISION

NO.	DESCRIPTION	DATE

OWNER: สำนักงานพัฒนารัฐบาลดิจิทัล (องค์การมหาชน)
LOCATION: -
PROJECT STATUS :

PROJECT NAME :
โครงการออกแบบตกแต่งภายในอาคารสำนักงาน ชั้น 8 และชั้น 9
ศูนย์ราชการเฉลิมพระเกียรติ 80 พรรษา 5 ธันวาคม 2550 อาคารซี

DRAWN	-
REF NO.	-
DATE	30/04/2568
SCALE	A1@ 1:50

DRAWING TITLE
ชั้น 8 : LOBBY/RECEPTION/CORRIDOR

DRAWING NO.
ID2-05

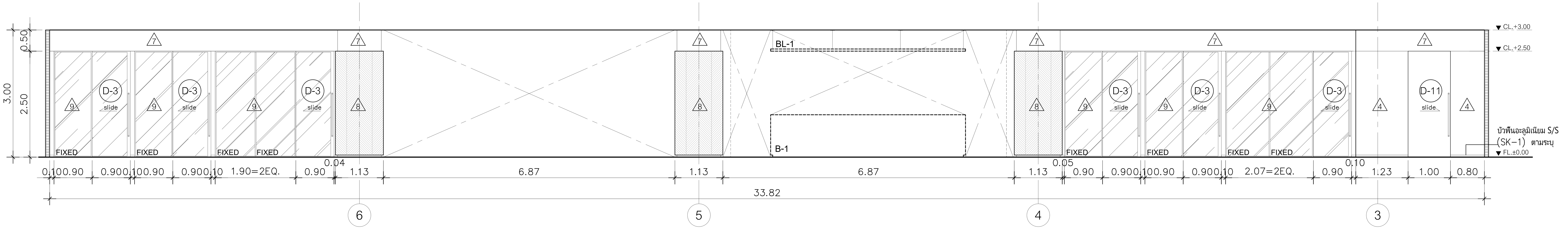

D รูปด้าน
LOBBY/RECEPTION SCALE 1:50

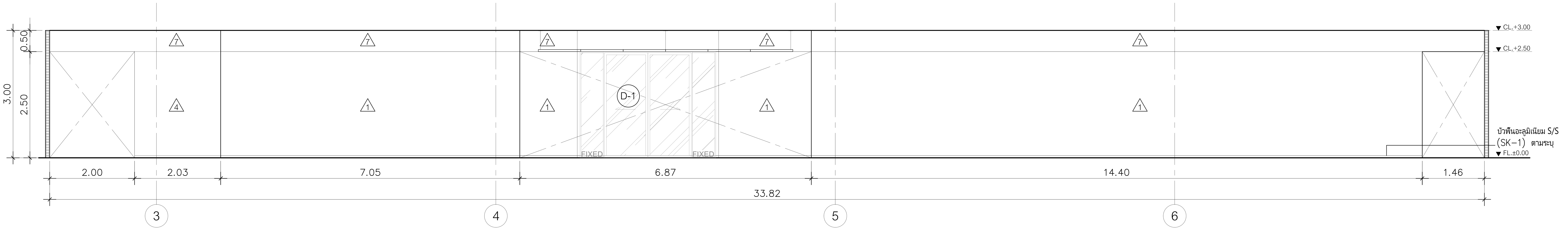

C รูปด้าน
LOBBY/RECEPTION SCALE 1:50

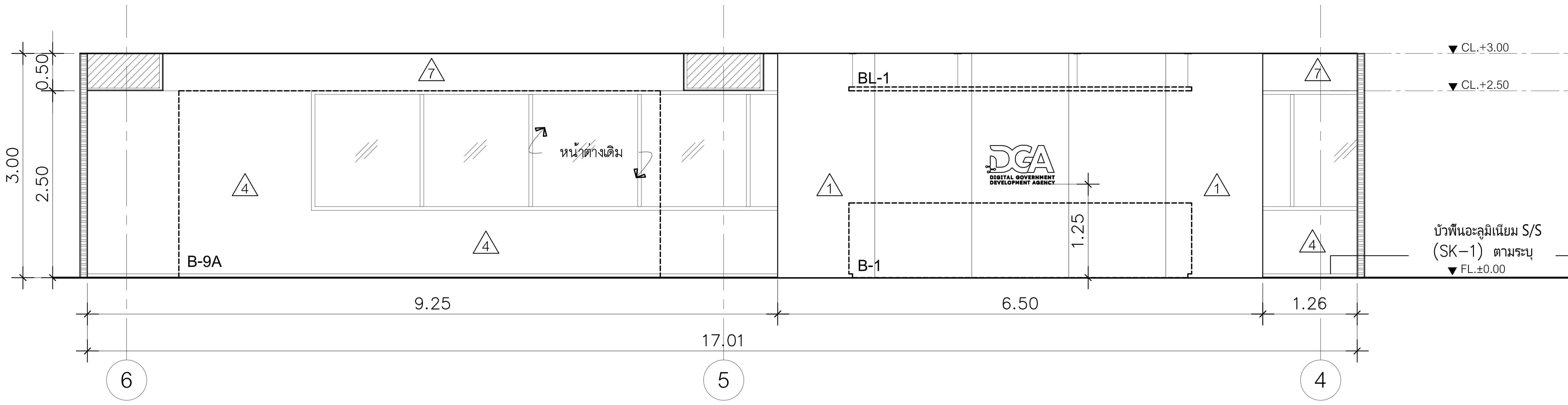

F รูปด้าน
LOBBY/RECEPTION SCALE 1:50

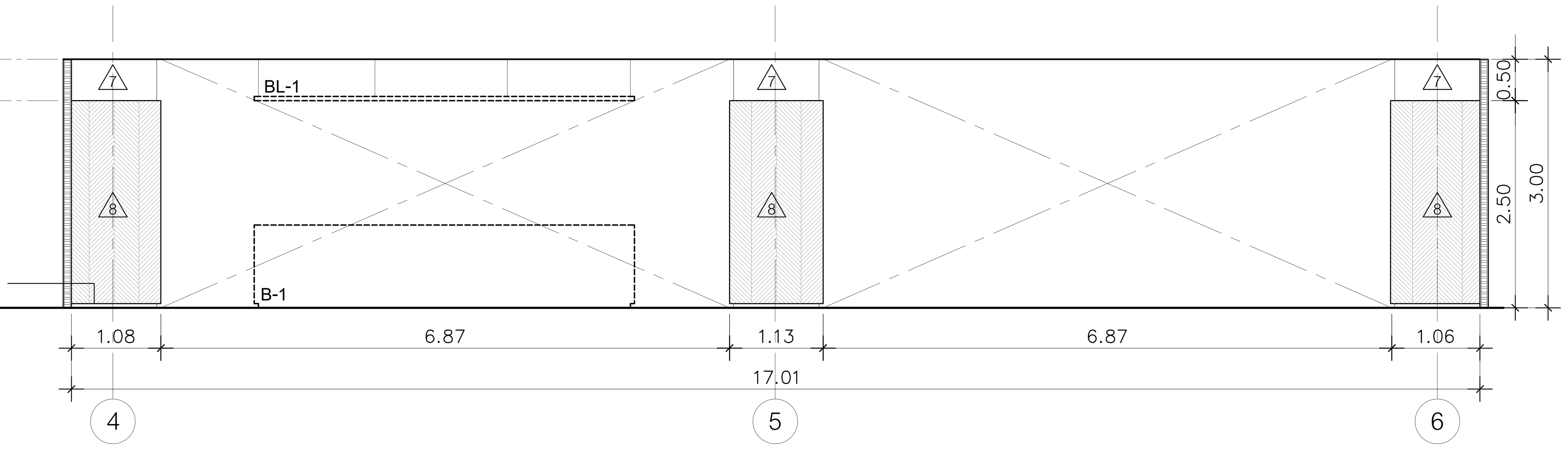

E รูปด้าน
LOBBY/RECEPTION SCALE 1:50

DIGITAL GOVERNMENT DEVELOPMENT AGENCY
สำนักงานพัฒนารัฐบาลดิจิทัล (องค์การมหาชน)

EM Design
EM DESIGN AND MANAGEMENT Co.,Ltd.
บริษัท อีเอ็ม ดีไซน์ แอนด์ แมเนจเมนท์ จำกัด
59/999 Moo 3, Klong klua, Pakkret, Nonthaburi 11120 Thailand
T.+66 2 019 1533, M.+66 8 088 0025
www.em.co.th

ARCHITECTS	SIGNED

INTERIOR			SIGNED
วิรัศว์	สินสืบผล	ภ.สถ. 7524	

STRUCTURAL ENGINEER	SIGNED

LANDSCAPE ARCHITECTS	SIGNED

SANITARY ENGINEER			SIGNED
ศุภณัฐ	วิสิฐธนนันท์	สส.477	
ชมพูนุท	บุญหอม	ภส.4866	
สุพิชญา	กันเรืองชัย	ภส.6746	

ELECTRICAL ENGINEER			SIGNED
ปัณณทัต	อธิรัชวาทิน	สฟก.6758	
สุธิดา	บุญทา	ภฟก.62867	

MECHANICAL ENGINEER			SIGNED
เอริน	รุ่งสิงห์ทอง	สก.4190	
ปาจรีย์	แก้วปรีดี	ภก.43956	
ปุณยวีร์	หมื่นตาบุตร	ภก.55463	
สุวิศิษฎ์	แสงประจง	ภก.57037	

REVISION

NO.	DESCRIPTION	DATE

OWNER สำนักงานพัฒนารัฐบาลดิจิทัล (องค์การมหาชน) LOCATION –

PROJECT NAME :
โครงการออกแบบตกแต่งภายในอาคารสำนักงาน ชั้น 8 และชั้น 9
ศูนย์ราชการเฉลิมพระเกียรติ 80 พรรษา 5 ธันวาคม 2550 อาคารซี

DRAWING TITLE
ชั้น 8 : LOBBY/RECEPTION/CORRIDOR

PROJECT STATUS :

DRAWN	–
REF NO.	–
DATE	30/04/2568
SCALE	A1@ 1:50

DRAWING NO.
ID2–06

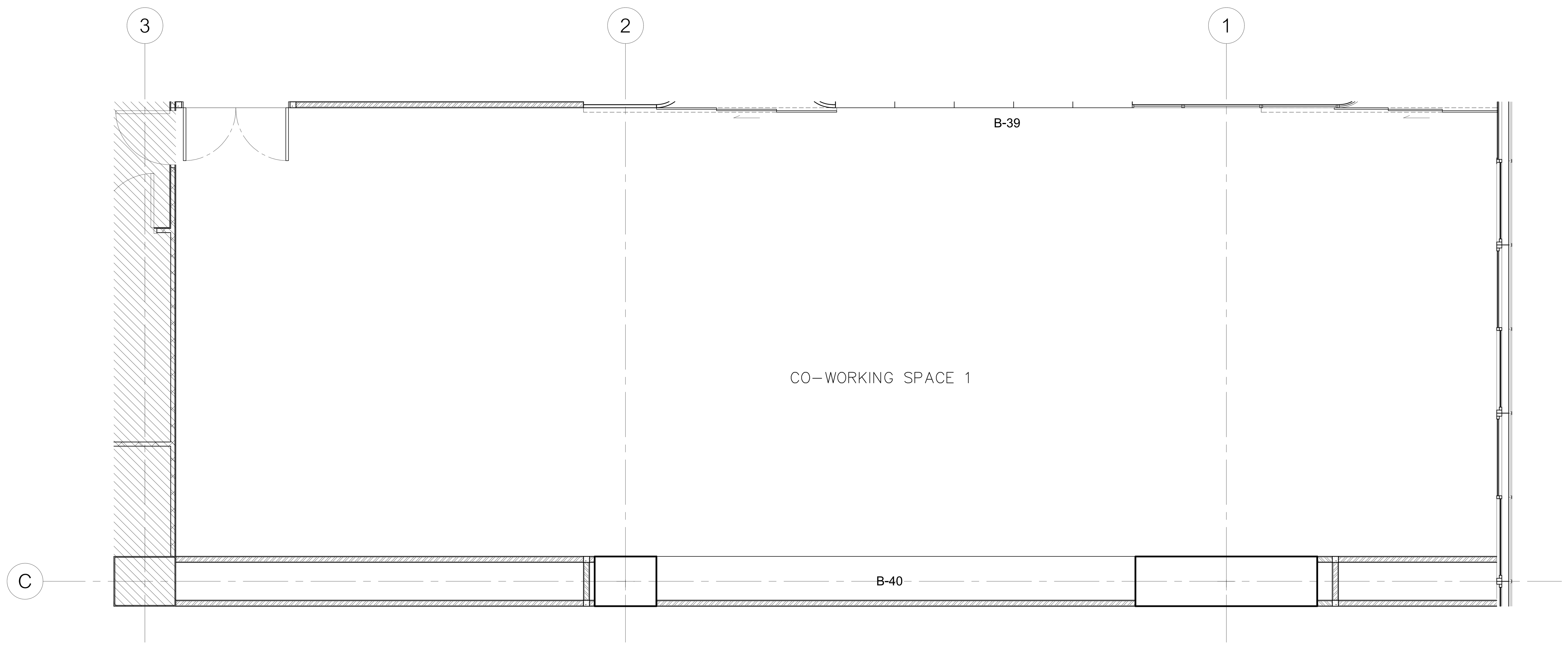

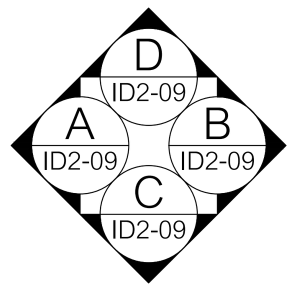

แปลน
ชั้น 8 : CO-WORKING SPACE 1 SCALE 1:50

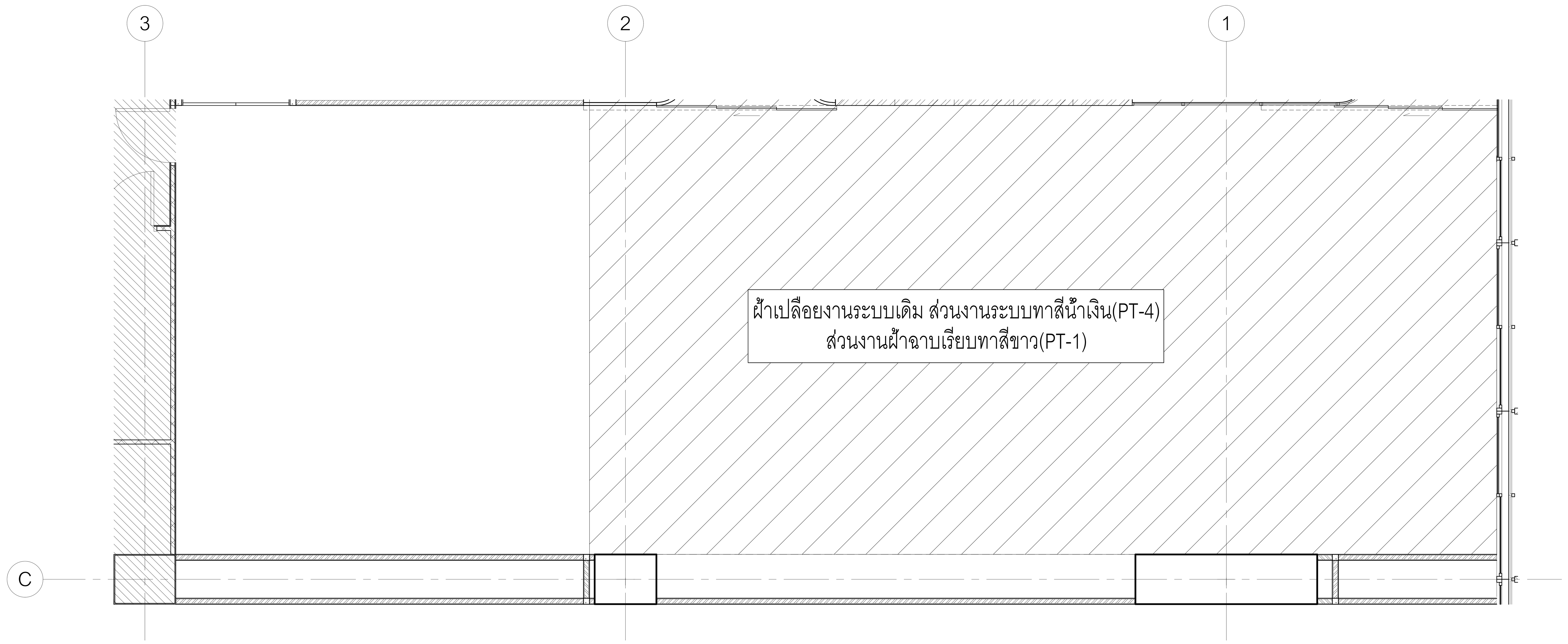

แปลนวัสดุผิวฝ้าเพดาน
ชั้น 8 : CO-WORKING SPACE 1 SCALE 1:50

DIGITAL GOVERNMENT DEVELOPMENT AGENCY
สำนักงานพัฒนารัฐบาลดิจิทัล (องค์การมหาชน)

EM Design
EM DESIGN AND MANAGEMENT Co.,Ltd.
บริษัท อีเอ็ม ดีไซน์ แอนด์ แมเนจเมนท์ จำกัด
59/999 Moo 3, Klong klua, Pakkret, Nonthaburi 11120 Thailand
T.+66 2 019 1533, M.+66 8 088 0025
www.em.co.th

ARCHITECTS	SIGNED

INTERIOR			SIGNED
วิศว์	สินสืบผล	ภ.สถ. 7524	

STRUCTURAL ENGINEER	SIGNED

LANDSCAPE ARCHITECTS	SIGNED

SANITARY ENGINEER			SIGNED
ศุภณัฐ	วิสิฐธนนันท์	สส.477	
ชมพูนุท	บุญหอม	ภส.4866	
สุพิชญา	กันเรืองชัย	ภส.6746	

ELECTRICAL ENGINEER			SIGNED
ปัณณทัต	อธิรัชวาทิน	สฟก.6758	
สุธิดา	บุญทา	ภฟก.62867	

MECHANICAL ENGINEER			SIGNED
เอิร์น	รุ่งสิงห์ทอง	สก.4190	
ปาจรีย์	แก้วปรีดี	ภก.43956	
ปุณยวีร์	หมื่นตาบุตร	ภก.55463	
สุวิศิษฏ์	แสงประจง	ภก.57037	

REVISION

NO.	DESCRIPTION	DATE

OWNER: สำนักงานพัฒนารัฐบาลดิจิทัล (องค์การมหาชน)
LOCATION: –

PROJECT NAME :
โครงการออกแบบตกแต่งภายในอาคารสำนักงาน ชั้น8 และชั้น9
ศูนย์ราชการเฉลิมพระเกียรติ 80 พรรษา 5 ธันวาคม 2550 อาคารซี

DRAWING TITLE
ชั้น 8 : พื้นที่นั่งทำงาน /CO-WORKING SPACE 2

PROJECT STATUS :

DRAWN	–
REF NO.	–
DATE	30/04/2568
SCALE	A1@ 1:50

DRAWING NO.
ID2-07

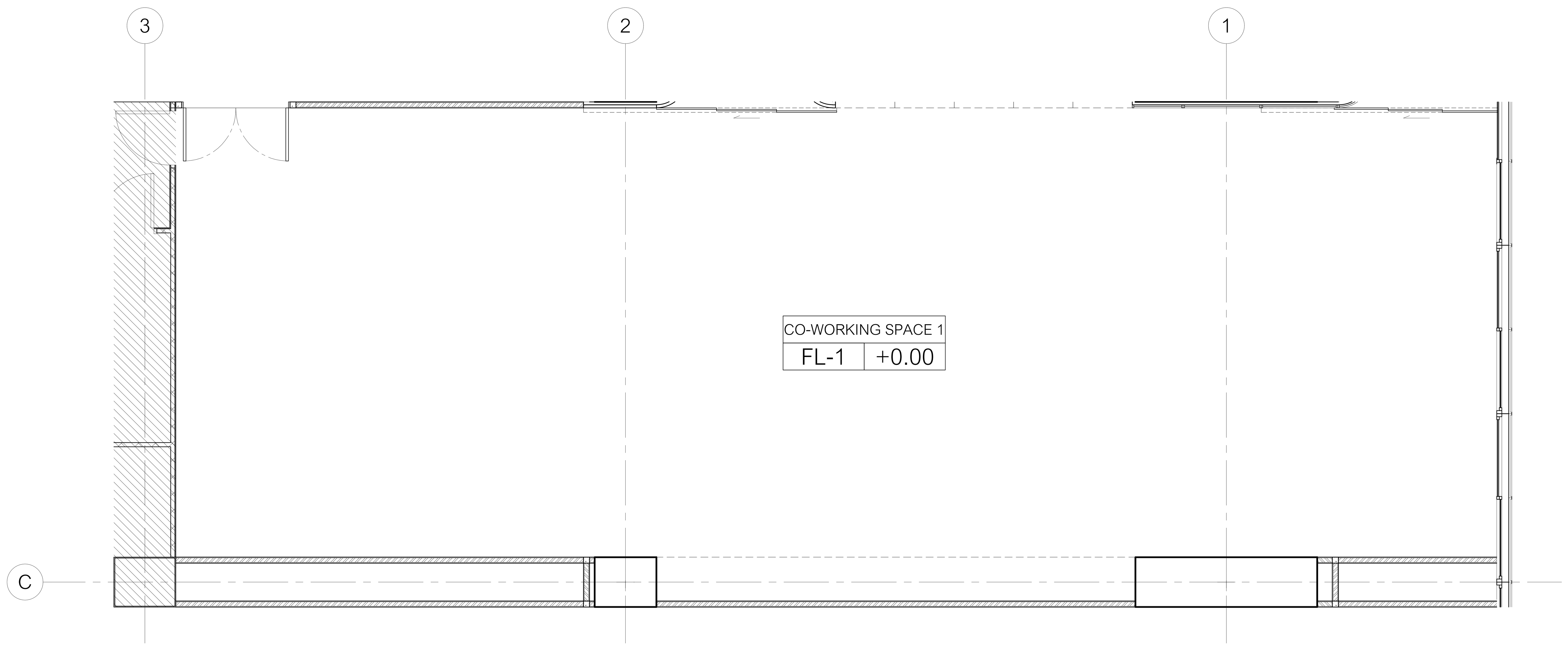

FL-1	พื้นกระเบื้องยางแบบม้วนลายไม้ (VT–1) หนา 2 มม. ติดตั้งตามมาตรฐานเจ้าของผลิตภัณฑ์

แปลนวัสดุผิวพื้น

ชั้น 8 : CO–WORKING SPACE 1 SCALE 1:50

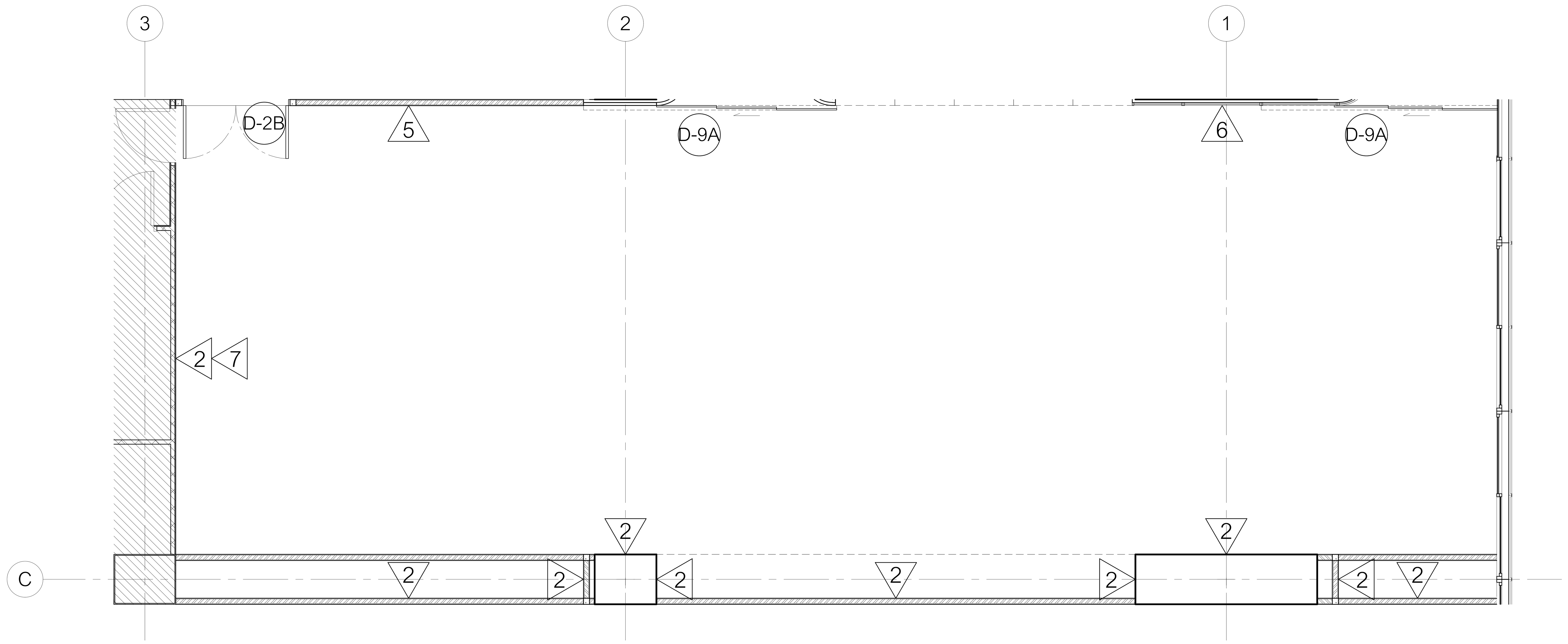

2	ผนังแต่งผิว ทาสีขาว (PT–1)
5	ผนังโครงไม้กรุแผ่นเซลโลกรีตผิวหน้าไล้แคลเซียมเรียบหนา 12 มม. ปิดทับด้วยลามิเนตลายเรียบ (PL–2)
6	ผนังด้านในแต่งผิวทาสีส้ม (PT–3) ด้านนอกปิดทับด้วยเฟรมกรุตะแกรงเหล็กฉีกทำสีพ่น (PT–3)
7	ผนังแต่งผิว ทาสีน้ำเงิน (PT–4)
D-2B	ประตูเปิดคู่ วงกบอลูมิเนียม POWDER COATED ขนาดไม่เกิน 25x100 มม. กรอบบานโครงไม้กรุไม้อัดยางหนา 10 มม. ปิดลามิเนตเรียบ (PL–7) ปิดขอบด้วยอลูมิเนียม POWDER COATED
D-9A	ชุดประตูบานเลื่อน วงกบอลูมิเนียมPOWDER COATED ขนาดไม่เกิน 25x100 มม. กรอบบานโครงไม้กรุไม้อัดยางหนา 10 มม. ปิดลามิเนตเรียบ (PL–7) ปิดขอบด้วยอลูมิเนียม POWDER COATED

แปลนวัสดุผิวผนัง

ชั้น 8 : CO–WORKING SPACE 1 SCALE 1:50

DIGITAL GOVERNMENT DEVELOPMENT AGENCY

สำนักงานพัฒนารัฐบาลดิจิทัล (องค์การมหาชน)

EM Design

EM DESIGN AND MANAGEMENT Co.,Ltd.
บริษัท อีเอ็ม ดีไซน์ แอนด์ แมเนจเมนท์ จำกัด
59/999 Moo 3, Klong klua, Pakkret,
Nonthaburi 11120 Thailand
T.+66 2 019 1533, M.+66 8 088 0025
www.em.co.th

ARCHITECTS			SIGNED

INTERIOR			SIGNED
วิศว์	สินสืบผล	ภ.สถ. 7524	

STRUCTURAL ENGINEER	SIGNED

LANDSCAPE ARCHITECTS	SIGNED

SANITARY ENGINEER			SIGNED
ศุภณัฐ	วิสิฐธนนันท์	สส.477	
ชมพูนุท	บุญหอม	ภส.4866	
สุพิชญา	กันเรืองชัย	ภส.6746	

ELECTRICAL ENGINEER			SIGNED
ปัณณทัต	อธิรัชวาทิน	สฟก.6758	
สุธิดา	บุญทา	ภฟก.62867	

MECHANICAL ENGINEER			SIGNED
เอริน	รุ่งสิงห์ทอง	สก.4190	
ปารีย์	แก้วปรีดี	ภก.43956	
บุณยวีร์	หมื่นตาบุตร	ภก.55463	
สุวิศิษฏ์	แสงประจง	ภก.57037	

REVISION

NO.	DESCRIPTION	DATE

OWNER: สำนักงานพัฒนารัฐบาลดิจิทัล (องค์การมหาชน) LOCATION: –

PROJECT NAME :

โครงการออกแบบตกแต่งภายในอาคารสำนักงาน ชั้น 8 และชั้น 9
ศูนย์ราชการเฉลิมพระเกียรติ 80 พรรษา 5 ธันวาคม 2550 อาคารซี

PROJECT STATUS :

DRAWN	–
REF NO.	–
DATE	30/04/2568
SCALE	A1@ 1:50

DRAWING TITLE

ชั้น 8 : พื้นที่นั่งทำงาน /CO–WORKING SPACE 2

DRAWING NO.

ID2–08

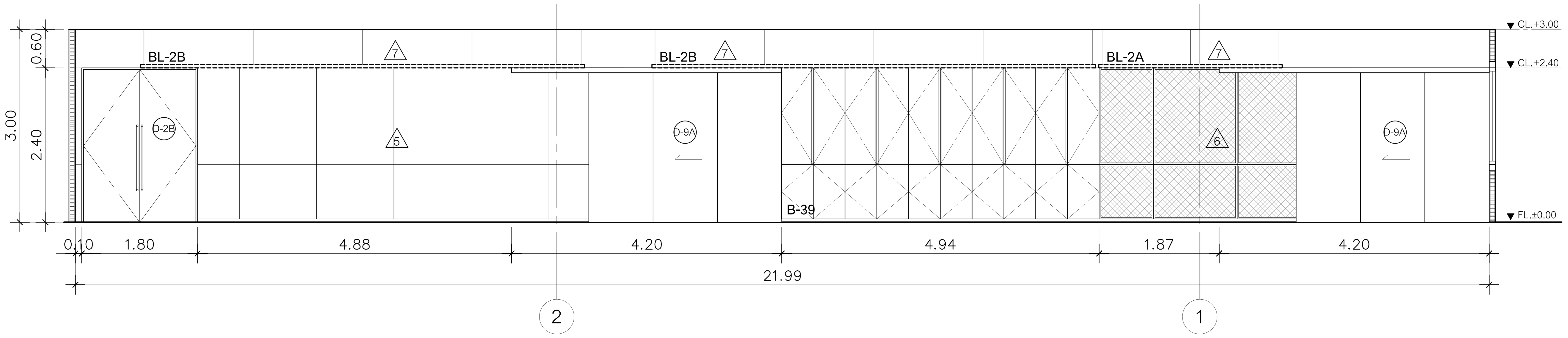

D รูปด้าน
CO-WORKING SPACE 1 SCALE 1:50

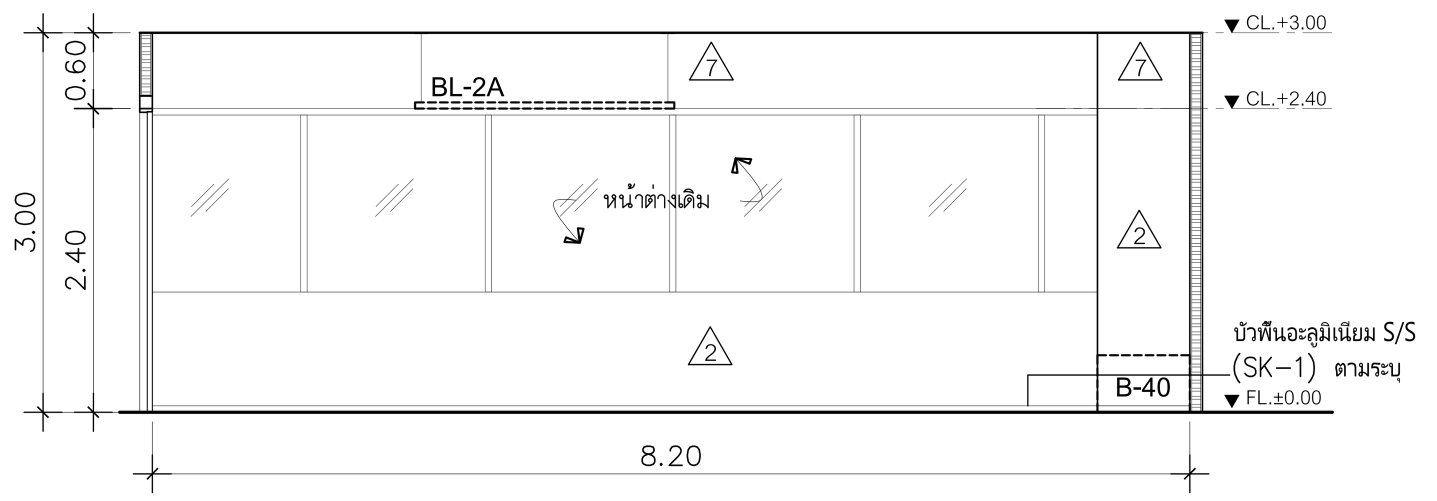

B รูปด้าน
CO-WORKING SPACE 1 SCALE 1:50

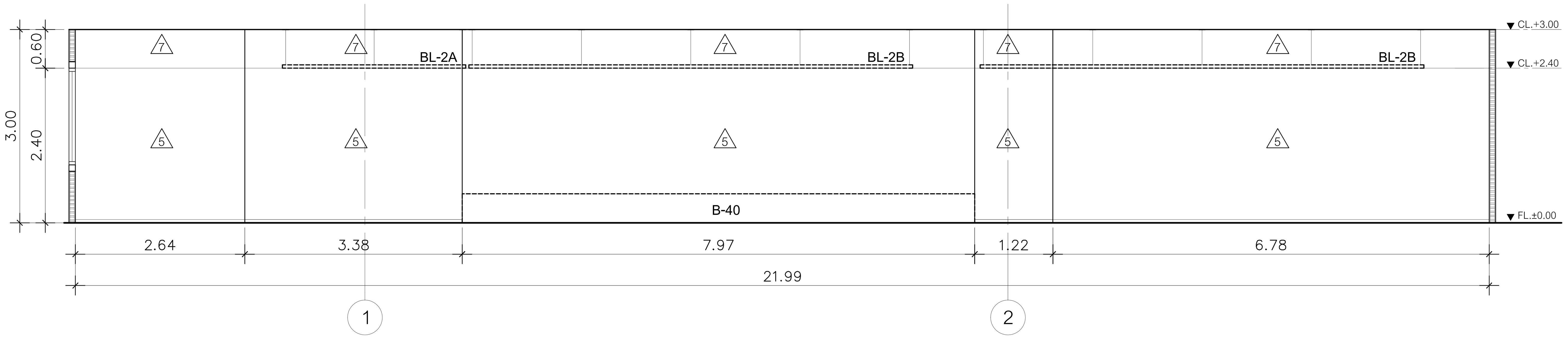

C รูปด้าน
CO-WORKING SPACE 1 SCALE 1:50

A รูปด้าน
CO-WORKING SPACE 1 SCALE 1:50

DIGITAL GOVERNMENT DEVELOPMENT AGENCY
สำนักงานพัฒนารัฐบาลดิจิทัล (องค์การมหาชน)

EM Design
EM DESIGN AND MANAGEMENT Co.,Ltd.
บริษัท อีเอ็ม ดีไซน์ แอนด์ แมเนจเมนท์ จำกัด
59/999 Moo 3, Klong klua, Pakkret, Nonthaburi 11120 Thailand
T.+66 2 019 1533, M.+66 8 088 0025
www.em.co.th

ARCHITECTS	SIGNED
INTERIOR	SIGNED
วิศว์ สินสืบผล ภ.สถ. 7524	
STRUCTURAL ENGINEER	SIGNED
LANDSCAPE ARCHITECTS	SIGNED
SANITARY ENGINEER	SIGNED
ศุภณัฐ วิสิฐธนนันท์ สส.477	
ชมพูนุท บุญหอม ภส.4866	
สุพิชญา กันเรืองชัย ภส.6746	
ELECTRICAL ENGINEER	SIGNED
ปัณณทัต อธิรัชวาทิน สฟก.6758	
สุธิดา บุญทา ภฟก.62867	
MECHANICAL ENGINEER	SIGNED
เอริน รุ่งสิงห์ทอง สก.4190	
ปาจรีย์ แก้วปรีดี ภก.43956	
ปุณยวีร์ หมื่นตาบุตร ภก.55463	
สุวิศิษฎ์ แสงประจง ภก.57037	

REVISION

NO.	DESCRIPTION	DATE

OWNER	สำนักงานพัฒนารัฐบาลดิจิทัล (องค์การมหาชน)
LOCATION	–
PROJECT STATUS :	
PROJECT NAME :	โครงการออกแบบตกแต่งภายในอาคารสำนักงาน ชั้น8 และชั้น9 ศูนย์ราชการเฉลิมพระเกียรติ 80 พรรษา 5 ธันวาคม 2550 อาคารซี
DRAWN	–
REF NO.	–
DATE	30/04/2568
SCALE	A1@ 1:50
DRAWING TITLE	ชั้น 8 : พื้นที่นั่งทำงาน /CO-WORKING SPACE 2
DRAWING NO.	ID2–09

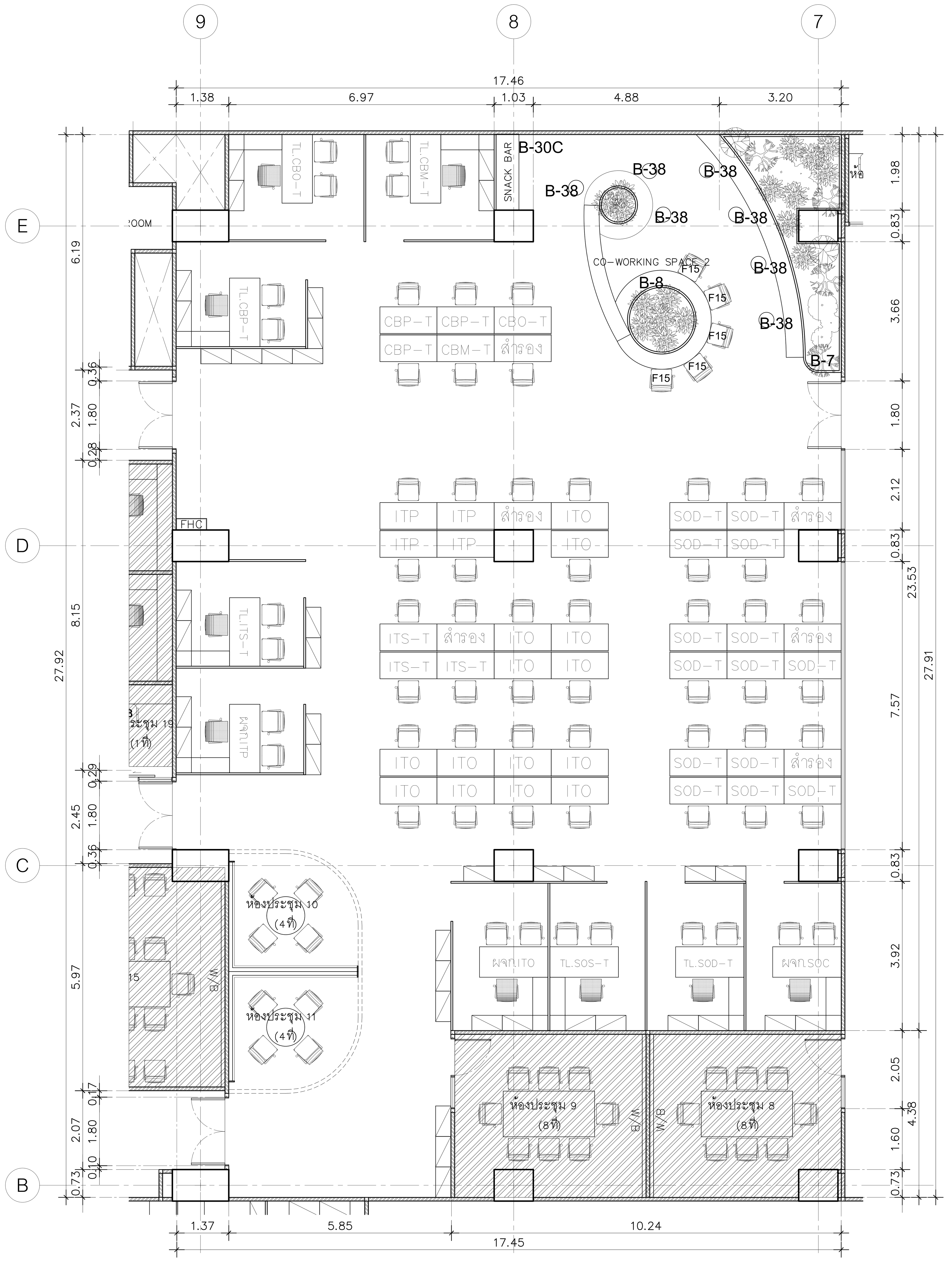

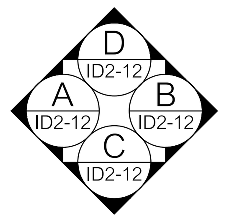

แปลน
ชั้น 8 : พื้นที่นั่งทำงาน /CO-WORKING SPACE 2   SCALE 1:75

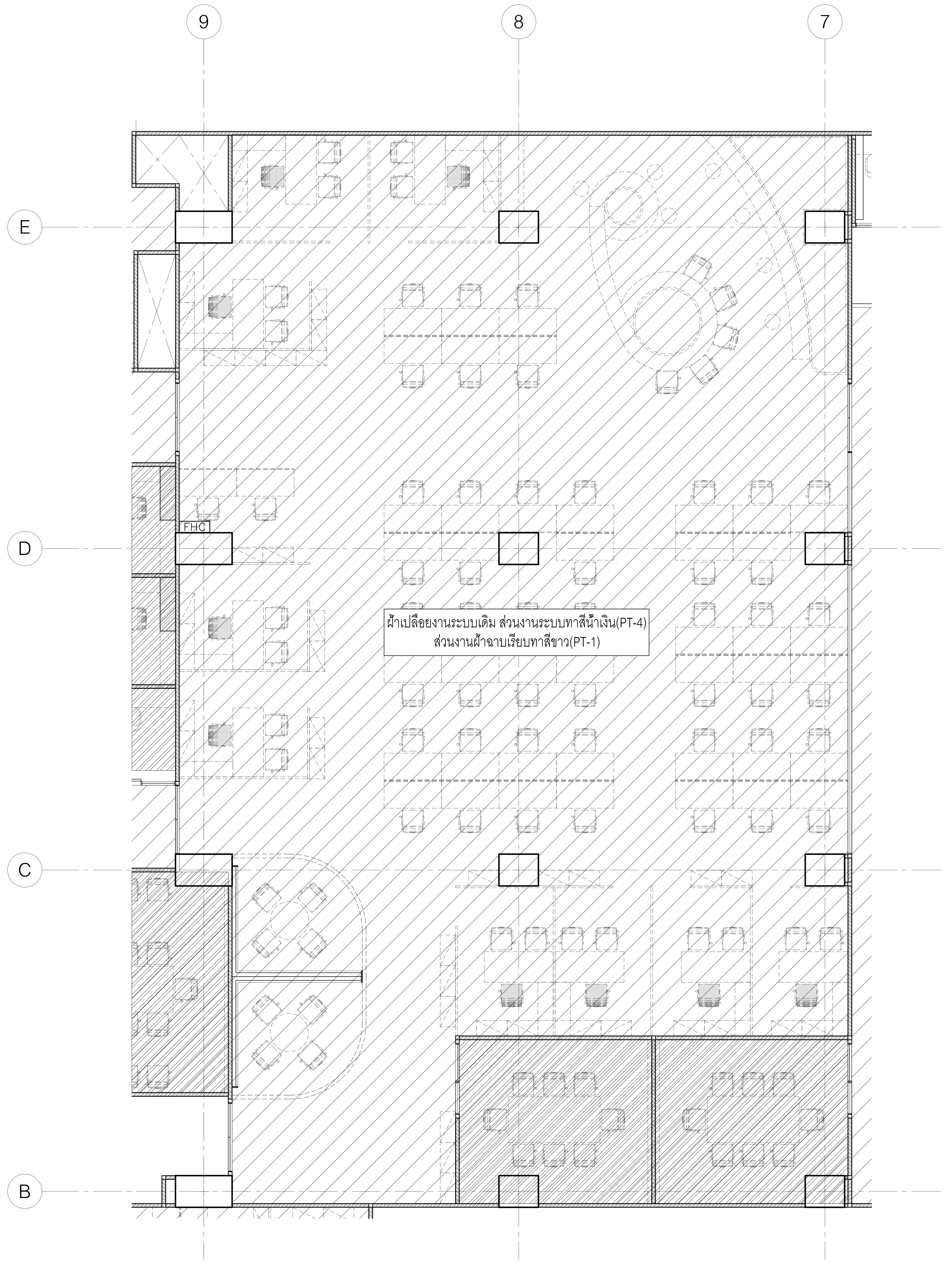

แปลนวัสดุผิวฝ้าเพดาน
ชั้น 8 : พื้นที่นั่งทำงาน /CO-WORKING SPACE 2   SCALE 1:75

DIGITAL GOVERNMENT DEVELOPMENT AGENCY
สำนักงานพัฒนารัฐบาลดิจิทัล (องค์การมหาชน)

EM Design
EM DESIGN AND MANAGEMENT Co.,Ltd.
บริษัท อีเอ็ม ดีไซน์ แอนด์ แมเนจเมนท์ จำกัด
59/999 Moo 3, Klong klua, Pakkret,
Nonthaburi 11120 Thailand
T.+66 2 019 1533, M.+66 8 088 0025
www.em.co.th

ARCHITECTS	SIGNED

INTERIOR			SIGNED
วิศว์	สินสืบผล	ภ.สถ. 7524	

STRUCTURAL ENGINEER	SIGNED

LANDSCAPE ARCHITECTS	SIGNED

SANITARY ENGINEER			SIGNED
ศุภณัฐ	วิสิฐธนนันท์	สส.477	
ชมพูนุท	บุญหอม	ภส.4866	
สุพิชญา	กันเรืองชัย	ภส.6746	

ELECTRICAL ENGINEER			SIGNED
ปัณณทัต	อธิรัชวาทิน	สฟก.6758	
สุธิดา	บุญทา	ภฟก.62867	

MECHANICAL ENGINEER			SIGNED
เอิริน	รุ่งสิงห์ทอง	สก.4190	
ปาจรีย์	แก้วปรีดี	ภก.43956	
ปุณยวีร์	หมื่นตาบุตร	ภก.55463	
สุวิศิษฎ์	แสงประจง	ภก.57037	

REVISION

NO.	DESCRIPTION	DATE

OWNER สำนักงานพัฒนารัฐบาลดิจิทัล (องค์การมหาชน) LOCATION –

PROJECT NAME :
โครงการออกแบบตกแต่งภายในอาคารสำนักงาน ชั้น 8 และชั้น 9
ศูนย์ราชการเฉลิมพระเกียรติ 80 พรรษา 5 ธันวาคม 2550 อาคารซี

DRAWING TITLE
ชั้น 8 : พื้นที่นั่งทำงาน /CO-WORKING SPACE 2

PROJECT STATUS :

DRAWN	–
REF NO.	–
DATE	30/04/2568
SCALE	A1@ 1:75

DRAWING NO.
ID2-10

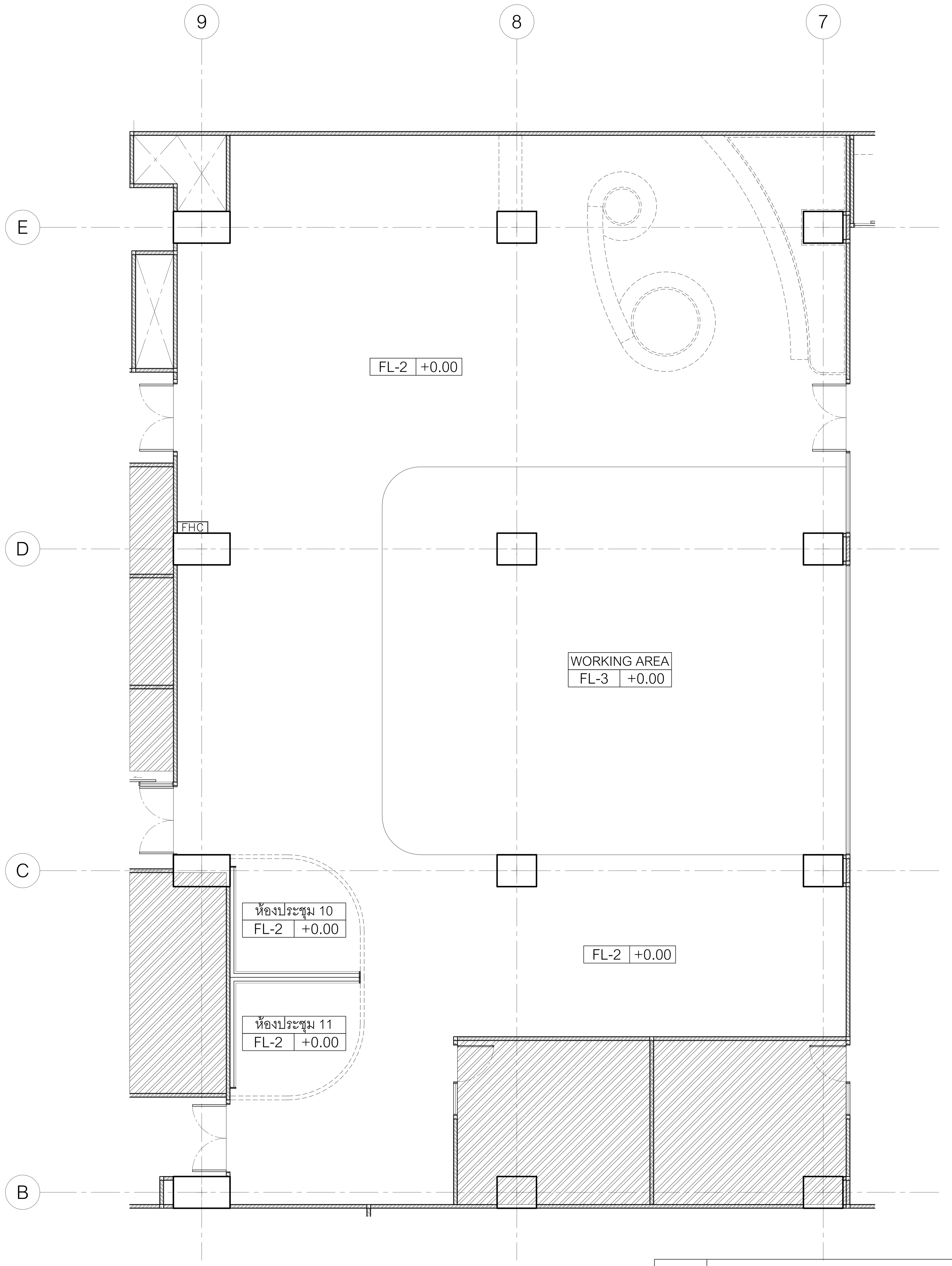

แปลนวัสดุผิวพื้น

ชั้น 8 : พื้นที่นั่งทำงาน /CO-WORKING SPACE 2 SCALE 1:75

FL-2	พื้นกระเบื้องยางแบบม้วนลายปูนเปลือย (VT–2) หนา 2 มม. ติดตั้งตามมาตรฐานเจ้าของผลิตภัณฑ์
FL-3	พื้นกระเบื้องยางแบบม้วนสีส้ม (VT–3) หนา 2 มม. ติดตั้งตามมาตรฐานเจ้าของผลิตภัณฑ์

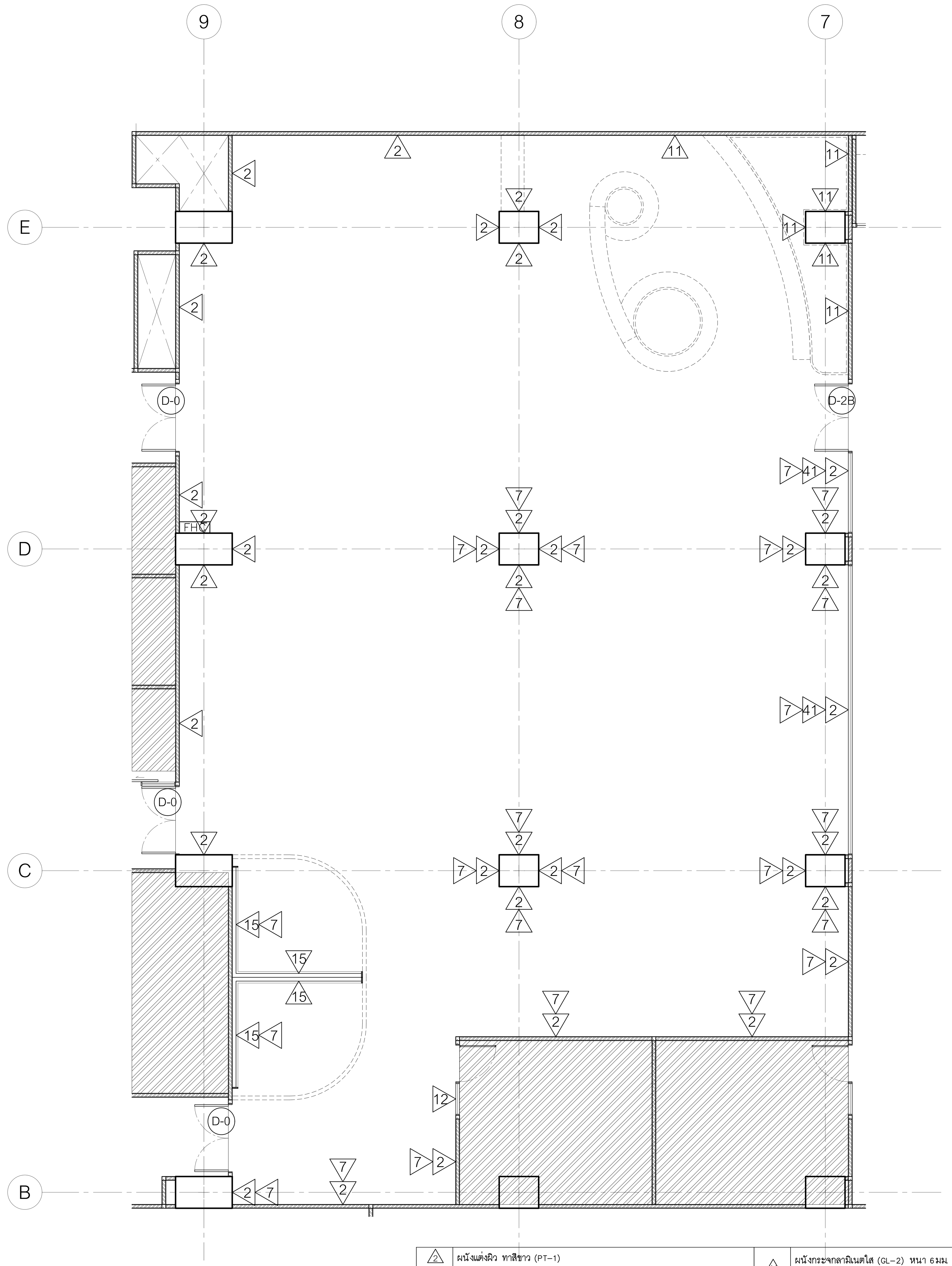

แปลนวัสดุผิวผนัง

ชั้น 8 : พื้นที่นั่งทำงาน /CO-WORKING SPACE 2 SCALE 1:75

2	ผนังแต่งผิว ทาสีขาว (PT–1)
7	ผนังแต่งผิว ทาสีน้ำเงิน (PT–4)
11	ผนังโครงไม้กรุไม้HMR หนา 6 มม. ปิดทับด้วยลามิเนตลายไม้ (PL–4)
12	ผนังกระจกลามิเนตใส (GL–2) หนา 6มม. กรอบเฟรมอลูมิเนียม POWDER COATED 25มม. ติด STICKER (FS–1) ลวดลายตามแบบ
15	ผนังกระจก GLASS COAT สีส้ม (GL–4) หนา 6มม. กรอบเฟรมอลูมิเนียม POWDER COATED 25มม.
41	ผนังกระจกลามิเนตใส (GL–2) หนา 6มม. กรอบเฟรมอลูมิเนียม POWDER COATED 25มม.
D-2B	ประตูเปิดคู่ วงกบอลูมิเนียม POWDER COATED ขนาดไม่เกิน 25x100 มม. กรอบบานโครงไม้กรุไม้อัดยางหนา 10 มม. ปิดลามิเนตเรียบ (PL–7) ปิดขอบด้วยอลูมิเนียม POWDER COATED
D-6	ประตูกระจกบานเปิดเดี่ยว วงกบอลูมิเนียมPOWDER COATED ขนาดไม่เกิน 25x100 มม. กรอบบานอลูมิเนียม POWDER COATED ขนาดไม่เกิน 25x50 มม. กรุกระจกลามิเนตใสหนา 8 มม.

DGA DIGITAL GOVERNMENT DEVELOPMENT AGENCY

สำนักงานพัฒนารัฐบาลดิจิทัล (องค์การมหาชน)

EM Design

EM DESIGN AND MANAGEMENT Co.,Ltd.
บริษัท อีเอ็ม ดีไซน์ แอนด์ แมเนจเมนท์ จำกัด
59/999 Moo 3, Klong klua, Pakkret, Nonthaburi 11120 Thailand
T.+66 2 019 1533, M.+66 8 088 0025
www.em.co.th

ARCHITECTS SIGNED

STRUCTURAL ENGINEER SIGNED

SANITARY ENGINEER SIGNED
ศุภณัฐ วิสิฐธนนันท์ สส.477
ชมพูนุท บุญหอม ภส.4866
สุพิชญา กันเรืองชัย ภส.6746

MECHANICAL ENGINEER SIGNED
เอริน รุ่งสิงห์ทอง สก.4190
ปาจรีย์ แก้วปรีดี ภก.43956
ปุณณวีร์ หมื่นตาบุตร ภก.55463
สุวิศิษฏ์ แสงประจง ภก.57037

INTERIOR SIGNED
วิรัศว์ สินสืบผล ภ.สถ. 7524

LANDSCAPE ARCHITECTS SIGNED

ELECTRICAL ENGINEER SIGNED
ปัณณทัต อธิรัชวาทิน สฟก.6758
สุธิดา บุญทา ภฟก.62867

REVISION

NO.	DESCRIPTION	DATE

OWNER สำนักงานพัฒนารัฐบาลดิจิทัล (องค์การมหาชน) LOCATION –

PROJECT NAME :
โครงการออกแบบตกแต่งภายในอาคารสำนักงาน ชั้น8 และชั้น9
ศูนย์ราชการเฉลิมพระเกียรติ 80 พรรษา 5 ธันวาคม 2550 อาคารซี

PROJECT STATUS :

DRAWN	–
REF NO.	–
DATE	30/04/2568
SCALE	A1@ 1:75

DRAWING TITLE
ชั้น 8 : พื้นที่นั่งทำงาน /CO-WORKING SPACE 2

DRAWING NO.
ID2–11

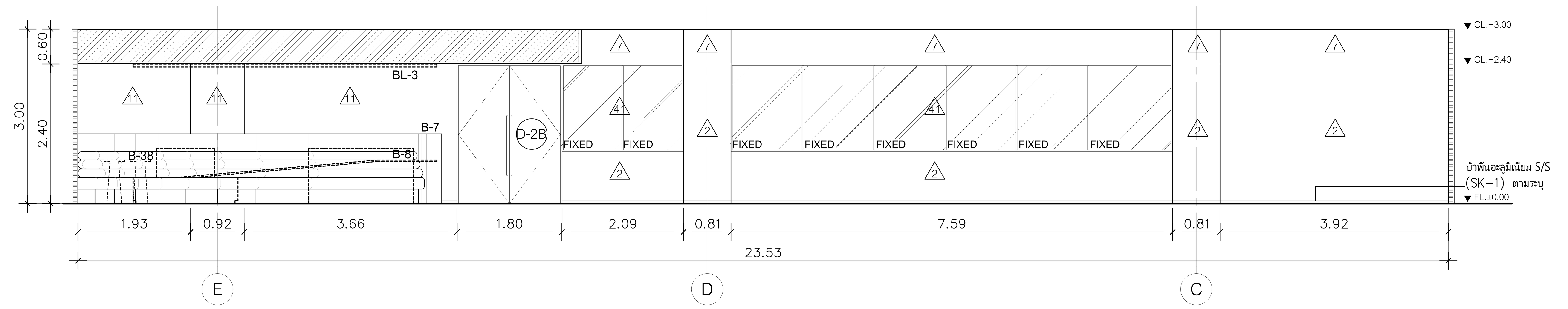

B รูปด้าน
พื้นที่นั่งทำงาน/co-working space 2 SCALE 1:50

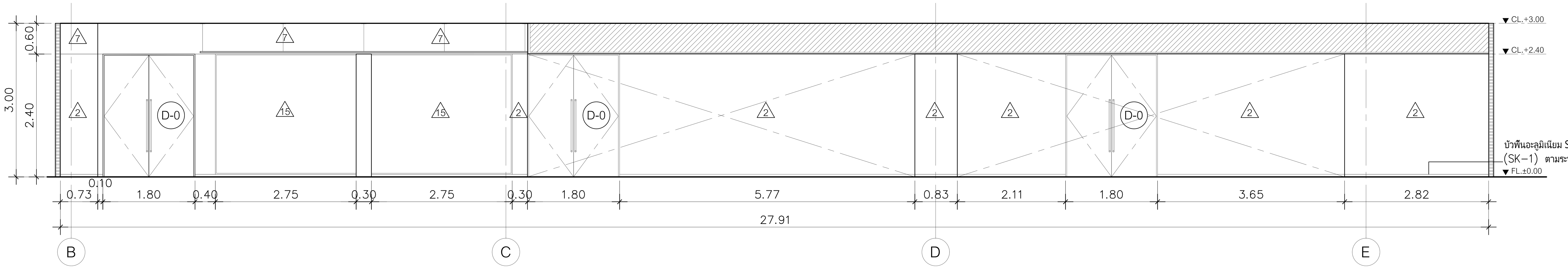

A รูปด้าน
พื้นที่นั่งทำงาน/co-working space 2 SCALE 1:50

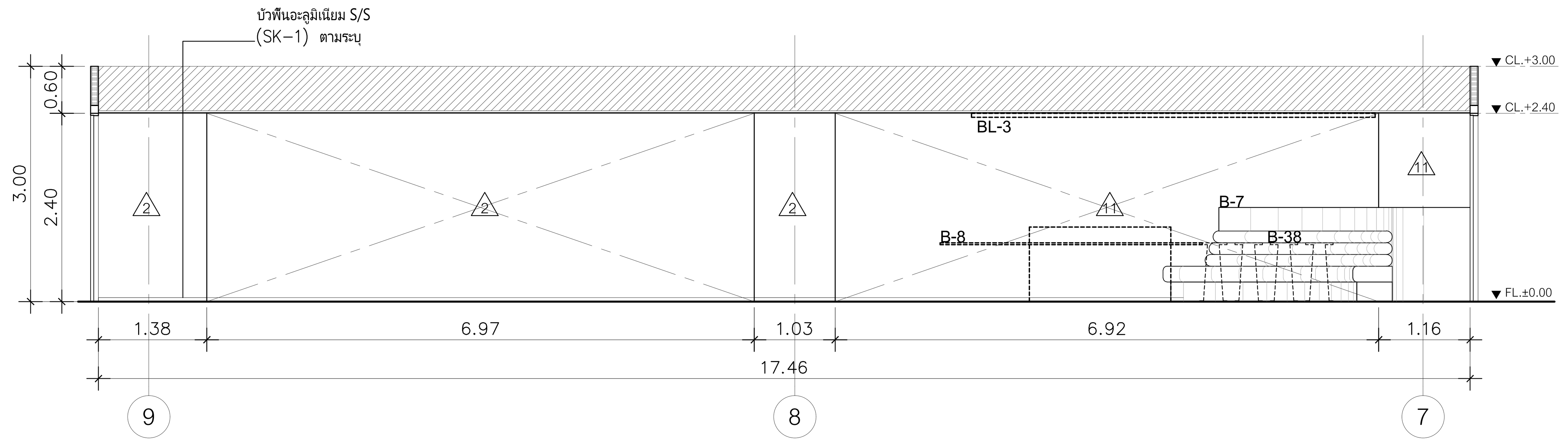

D รูปด้าน
พื้นที่นั่งทำงาน/co-working space 2 SCALE 1:50

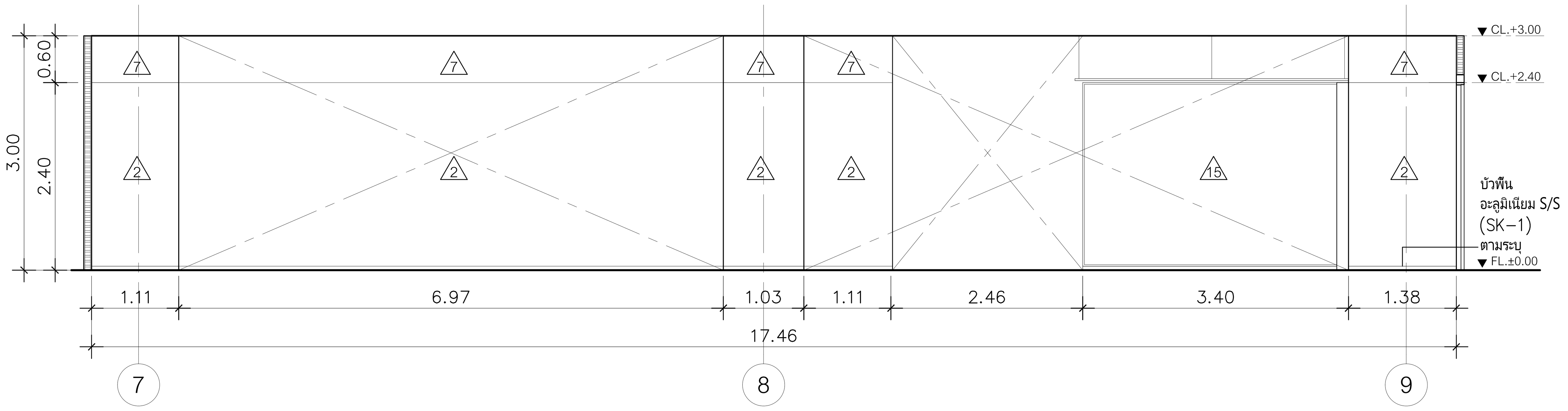

C รูปด้าน
พื้นที่นั่งทำงาน/co-working space 2 SCALE 1:50

DIGITAL GOVERNMENT DEVELOPMENT AGENCY
สำนักงานพัฒนารัฐบาลดิจิทัล (องค์การมหาชน)

EM Design
EM DESIGN AND MANAGEMENT Co.,Ltd.
บริษัท อีเอ็ม ดีไซน์ แอนด์ แมเนลเมนท์ จำกัด
59/999 Moo 3, Klong klua, Pakkret,
Nonthaburi 11120 Thailand
T.+66 2 019 1533, M.+66 8 088 0025
www.em.co.th

ARCHITECTS	SIGNED	STRUCTURAL ENGINEER	SIGNED	SANITARY ENGINEER	SIGNED	MECHANICAL ENGINEER	SIGNED
				ศุภณัฐ วิสิฐธนนันท์ สส.477		เอริน รุ่งสิงห์ทอง สก.4190	
				ชมพูนุท บุญหอม ภส.4866		ปาจรีย์ แก้วปรีดี ภก.43956	
				สุพิชญา กันเรืองชัย ภส.6746		ปุณยวีร์ หมื่นตาบุตร ภก.55463	
						สุวิศิษฎ์ แสงประจง ภก.57037	

INTERIOR	SIGNED	LANDSCAPE ARCHITECTS	SIGNED	ELECTRICAL ENGINEER	SIGNED
วิรัศว์ สินสืบผล ภ.สถ. 7524				ปัณณทัต อธิรัชวาทิน สฟก.6758	
				สุธิดา บุญทา ภฟก.62867	

REVISION

NO.	DESCRIPTION	DATE

OWNER สำนักงานพัฒนารัฐบาลดิจิทัล (องค์การมหาชน) LOCATION –

PROJECT NAME :
โครงการออกแบบตกแต่งภายในอาคารสำนักงาน ชั้น 8 และชั้น 9
ศูนย์ราชการเฉลิมพระเกียรติ 80 พรรษา 5 ธันวาคม 2550 อาคารซี

PROJECT STATUS :

DRAWN	–
REF NO.	–
DATE	30/04/2568
SCALE	A1@ 1:50

DRAWING TITLE
ชั้น 8 : พื้นที่นั่งทำงาน /CO-WORKING SPACE 2

DRAWING NO.
ID2-12

แปลน

ชั้น 8 : พื้นที่นั่งทำงาน /ห้องรับประทานอาหาร 2 /CO-WORKING SPACE 3 SCALE 1:75

สำนักงานพัฒนารัฐบาลดิจิทัล (องค์การมหาชน)

DIGITAL GOVERNMENT DEVELOPMENT AGENCY

EM DESIGN AND MANAGEMENT Co.,Ltd.
บริษัท อีเอ็ม ดีไซน์ แอนด์ แมเนจเมนท์ จำกัด
59/999 Moo 3, Klong klua, Pakkret, Nonthaburi 11120 Thailand
T.+66 2 019 1533, M.+66 8 088 0025
www.em.co.th

ARCHITECTS	SIGNED

STRUCTURAL ENGINEER	SIGNED

SANITARY ENGINEER			SIGNED
ศุภณัฐ	วิสิฐธนนันท์	สส.477	
ชมพูนุท	บุญหอม	ภส.4866	
สุพิชญา	กันเรืองชัย	ภส.6746	

MECHANICAL ENGINEER			SIGNED
เอริน	รุ่งสิงห์ทอง	สก.4190	
ปารีย์	แก้วปรีดี	ภก.43956	
ปุณยวีร์	หมื่นตาบุตร	ภก.55463	
สุวิศิษฏ์	แสงประจง	ภก.57037	

INTERIOR			SIGNED
วีรศว์	สินสืบผล	ภ.สถ. 7524	

LANDSCAPE ARCHITECTS	SIGNED

ELECTRICAL ENGINEER			SIGNED
ปัณณทัต	อธิรัชวาทิน	สฟก.6758	
สุธิดา	บุญทา	ภฟก.62867	

REVISION

NO.	DESCRIPTION	DATE

OWNER	สำนักงานพัฒนารัฐบาลดิจิทัล (องค์การมหาชน)	LOCATION	-

PROJECT STATUS :

PROJECT NAME :
โครงการออกแบบตกแต่งภายในอาคารสำนักงาน ชั้น 8 และชั้น 9
ศูนย์ราชการเฉลิมพระเกียรติ 80 พรรษา 5 ธันวาคม 2550 อาคารซี

DRAWN	–
REF NO.	–
DATE	30/04/2568
SCALE	A1@ 1:75

DRAWING TITLE
ชั้น 8 : พื้นที่นั่งทำงาน /ห้องรับประทานอาหาร 2
/CO-WORKING SPACE 3

DRAWING NO.
ID2-13

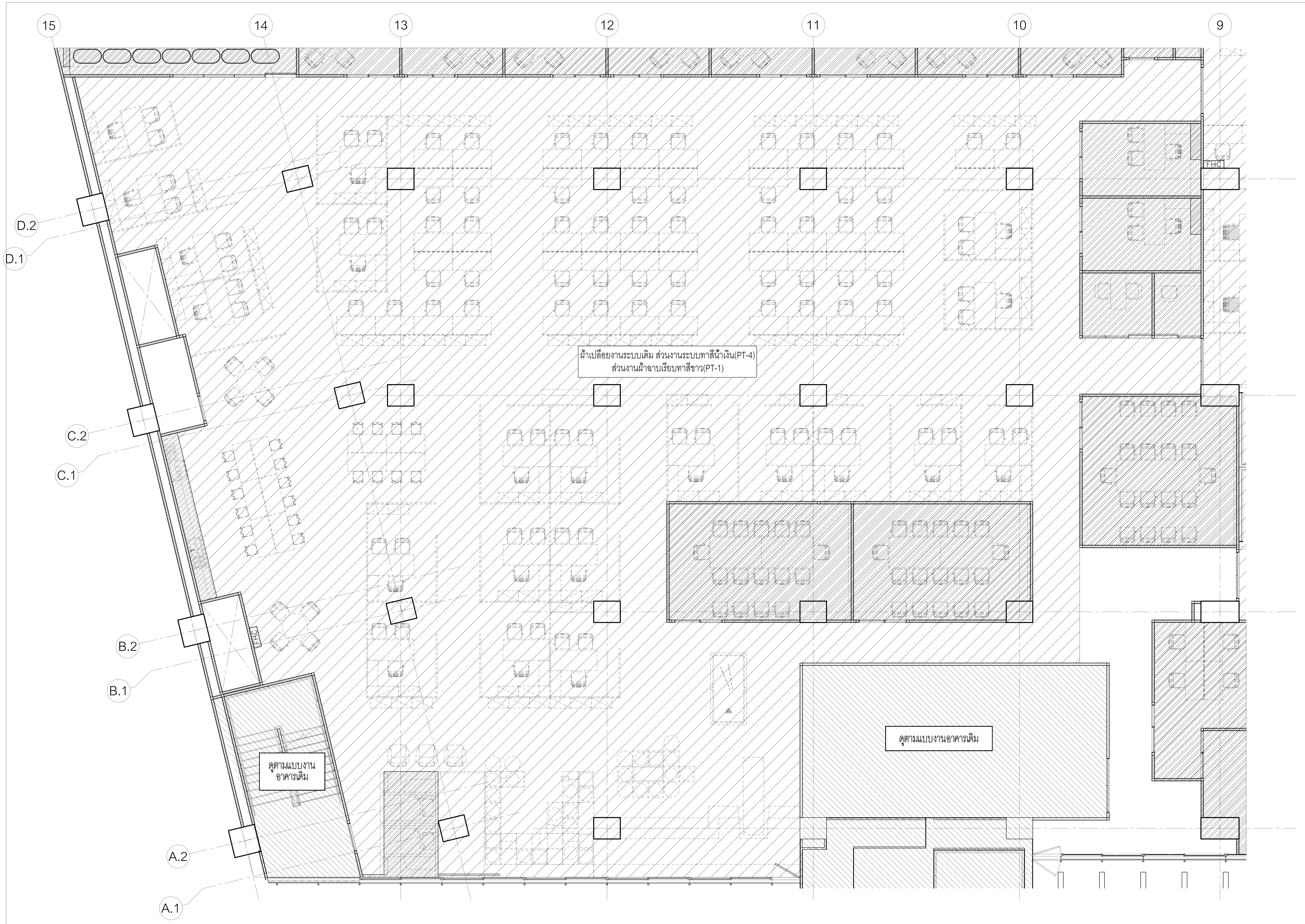

แปลนวัสดุผิวฝ้าเพดาน

ชั้น 8 : พื้นที่นั่งทำงาน /ห้องรับประทานอาหาร 2 /CO-WORKING SPACE 3 SCALE 1:75

สำนักงานพัฒนารัฐบาลดิจิทัล (องค์การมหาชน)

DIGITAL GOVERNMENT DEVELOPMENT AGENCY

EM DESIGN AND MANAGEMENT Co.,Ltd.
บริษัท อีเอ็ม ดีไซน์ แอนด์ แมเนเมนท์ จำกัด
59/999 Moo 3, Klong klua, Pakkret, Nonthaburi 11120 Thailand
T.+66 2 019 1533, M.+66 8 088 0025
www.em.co.th

ARCHITECTS	SIGNED	STRUCTURAL ENGINEER	SIGNED	SANITARY ENGINEER	SIGNED	MECHANICAL ENGINEER	SIGNED
				ศุภณัฐ วิสิฐธนนันท์ สส.477		เอริน รุ่งสิงห์ทอง สก.4190	
				ชมพูนุท บุญหอม ภส.4866		ปาจรีย์ แก้วปรีดี ภก.43956	
				สุพิชญา กันเรืองชัย ภส.6746		ปุณยวีร์ หมื่นตาบุตร ภก.55463	
						สุวิศิษฎ์ แสงประจง ภก.57037	
INTERIOR	SIGNED	LANDSCAPE ARCHITECTS	SIGNED	ELECTRICAL ENGINEER	SIGNED		
วิรค์ สินสืบผล ภ.สถ. 7524				ปัณณทัต อธิรัชวาทิน สฟก.6758			
				สุธิดา บุญทา ภฟก.62867			

REVISION

NO.	DESCRIPTION	DATE

OWNER สำนักงานพัฒนารัฐบาลดิจิทัล (องค์การมหาชน) LOCATION -

PROJECT NAME :
โครงการออกแบบตกแต่งภายในอาคารสำนักงาน ชั้น 8 และชั้น 9
ศูนย์ราชการเฉลิมพระเกียรติ 80 พรรษา 5 ธันวาคม 2550 อาคารซี

PROJECT STATUS :

DRAWN	-
REF NO.	-
DATE	30/04/2568
SCALE	A1@ 1:75

DRAWING TITLE
ชั้น 8 : พื้นที่นั่งทำงาน /ห้องรับประทานอาหาร 2 /CO-WORKING SPACE 3

DRAWING NO. ID2-14

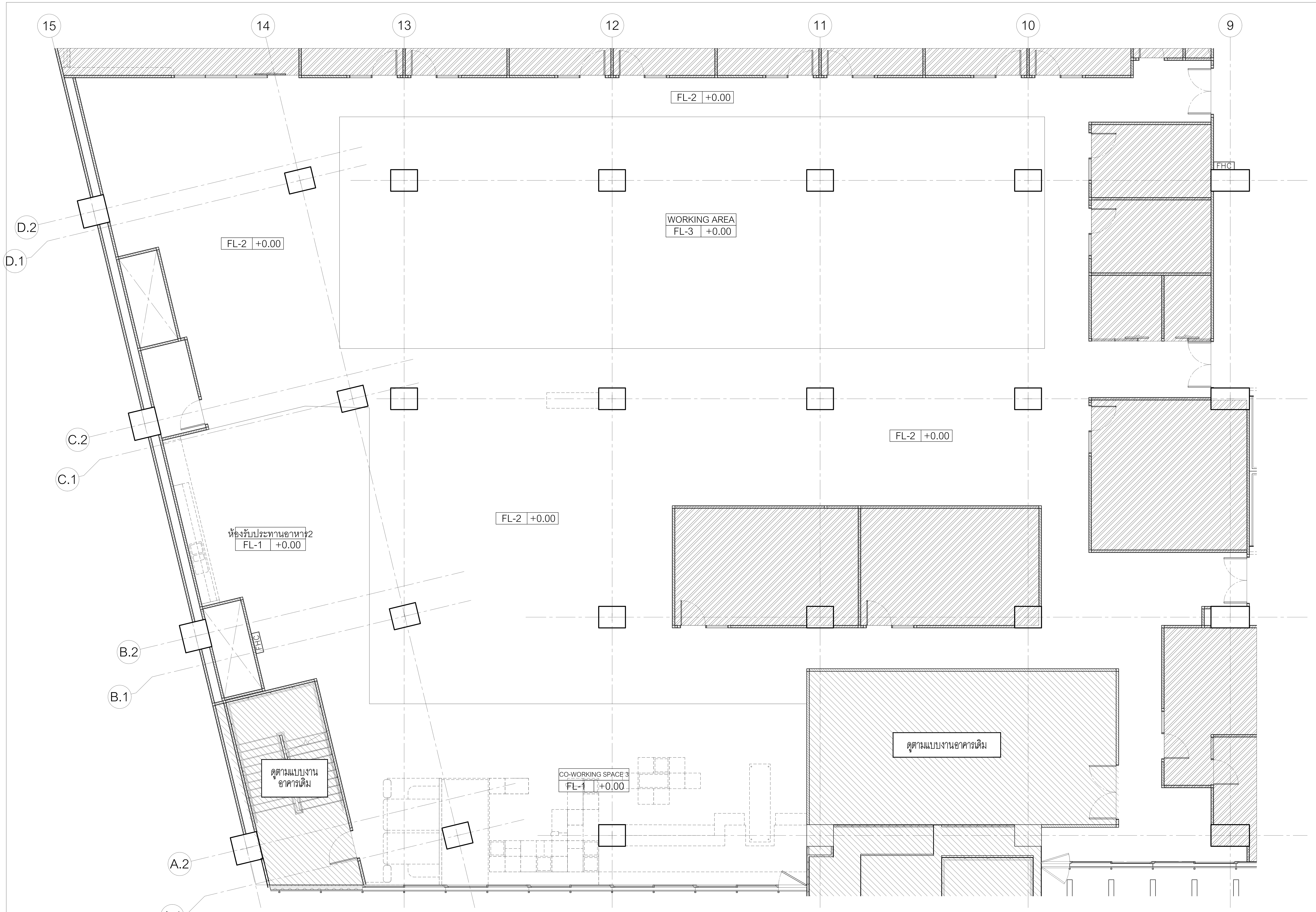

FL-1	พื้นกระเบื้องยางแบบม้วนลายไม้ (VT–1) หนา 2 มม. ติดตั้งตามมาตรฐานเจ้าของผลิตภัณฑ์
FL-2	พื้นกระเบื้องยางแบบม้วนลายปูนเปลือย (VT–2) หนา 2 มม. ติดตั้งตามมาตรฐานเจ้าของผลิตภัณฑ์
FL-3	พื้นกระเบื้องยางแบบม้วนสีส้ม (VT–3) หนา 2 มม. ติดตั้งตามมาตรฐานเจ้าของผลิตภัณฑ์

แปลนวัสดุผิวพื้น

ชั้น 8 : พื้นที่นั่งทำงาน /ห้องรับประทานอาหาร 2 /CO–WORKING SPACE 3 SCALE 1:75

DIGITAL GOVERNMENT DEVELOPMENT AGENCY

สำนักงานพัฒนารัฐบาลดิจิทัล (องค์การมหาชน)

EM Design

EM DESIGN AND MANAGEMENT Co.,Ltd.
บริษัท อีเอ็ม ดีไซน์ แอนด์ แมเนจเมนท์ จำกัด

59/999 Moo 3, Klong klua, Pakkret,
Nonthaburi 11120 Thailand
T.+66 2 019 1533, M.+66 8 088 0025
www.em.co.th

ARCHITECTS	SIGNED

INTERIOR	SIGNED
วริศว์ สินสืบผล ภ.สถ. 7524	

STRUCTURAL ENGINEER	SIGNED

LANDSCAPE ARCHITECTS	SIGNED

SANITARY ENGINEER			SIGNED
คุณณัฐ	วิสิฐธนนันท์	สส.477	
ชมพูนุท	บุญหอม	ภส.4866	
สุพิชญา	กันเรืองชัย	ภส.6746	

ELECTRICAL ENGINEER			SIGNED
ปัณณทัต	อธิรัชวาทิน	สฟก.6758	
สุธิดา	บุญทา	ภฟก.62867	

MECHANICAL ENGINEER			SIGNED
เอริน	รุ่งสิงห์ทอง	สก.4190	
ปาจรีย์	แก้วปรีดี	ภก.43956	
บุณยวีร์	หมื่นตาบุตร	ภก.55463	
สุวิศิษฎ์	แสงประจง	ภก.57037	

REVISION

NO.	DESCRIPTION	DATE

OWNER: สำนักงานพัฒนารัฐบาลดิจิทัล (องค์การมหาชน) LOCATION: –

PROJECT NAME :

โครงการออกแบบตกแต่งภายในอาคารสำนักงาน ชั้น8 และชั้น9
ศูนย์ราชการเฉลิมพระเกียรติ 80 พรรษา 5 ธันวาคม 2550 อาคารซี

PROJECT STATUS :

DRAWN	–
REF NO.	–
DATE	30/04/2568
SCALE	A1@ 1:75

DRAWING TITLE

ชั้น 8 : พื้นที่นั่งทำงาน /ห้องรับประทานอาหาร 2
/CO–WORKING SPACE 3

DRAWING NO.

ID2–15

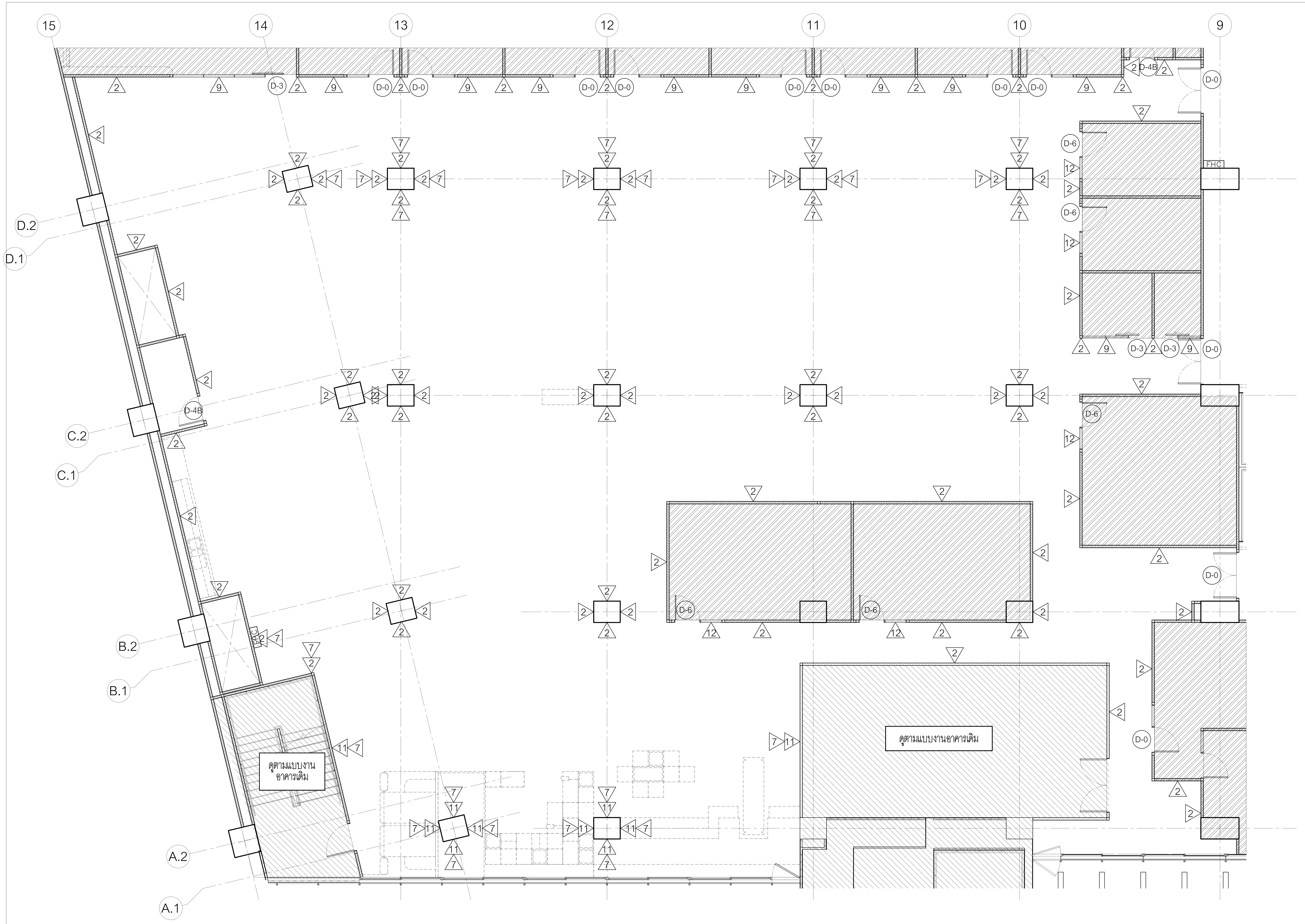

แปลนวัสดุผิวผนัง

ชั้น 8 : พื้นที่นั่งทำงาน /ห้องรับประทานอาหาร 2 /CO-WORKING SPACE 3 SCALE 1:75

2	ผนังแต่งผิว ทาสีขาว (PT-1)
7	ผนังแต่งผิว ทาสีน้ำเงิน (PT-4)
9	ผนังกรอบเฟรมอลูมิเนียมPOWDER COATED25มม.กรุกระจกลูกฟูก(GL-1)หนา5มม.
11	ผนังโครงไม้กรุไม้HMRหนา 6 มม. ปิดทับด้วยลามิเนตลายไม้ (PL-4)
12	ผนังกระจกลามิเนตใส (GL-2) หนา 6มม. กรอบเฟรมอลูมิเนียม POWDER COATED 25มม. ติด STICKER (FS-1) ลวดลายตามแบบ
D-0	ชุดประตูเดิม
D-3	ประตูกระจกบานเลื่อนเดี่ยว วงกบอลูมิเนียม POWDER COATED ขนาดไม่เกิน 25x100 มม.กรอบบานอลูมิเนียม POWDER COATED ขนาดไม่เกิน 25x50 มม.กรุกระจกลามิเนตใสหนา 8 มม.
D-4B	ประตูเปิดเดี่ยว วงกบอลูมิเนียม POWDER COATED ขนาดไม่เกิน 25x100 มม. กรอบบานโครงไม้กรุไม้อัดยางหนา 10 มม.ปิดลามิเนตเรียบ (PL-7) ปิดขอบด้วยอลูมิเนียม POWDER COATED
D-6	ประตูกระจกบานเปิดเดี่ยว วงกบอลูมิเนียมPOWDER COATED ขนาดไม่เกิน 25x100 มม.กรอบบานอลูมิเนียม POWDER COATED ขนาดไม่เกิน 25x50 มม.กรุกระจกลามิเนตใสหนา 8 มม.

DIGITAL GOVERNMENT DEVELOPMENT AGENCY

สำนักงานพัฒนารัฐบาลดิจิทัล (องค์การมหาชน)

EM Design

EM DESIGN AND MANAGEMENT Co.,Ltd.
บริษัท อีเอ็ม ดีไซน์ แอนด์ แมเนจเมนท์ จำกัด
59/999 Moo 3, Klong klua, Pakkret,
Nonthaburi 11120 Thailand
T.+66 2 019 1533, M.+66 8 088 0025
www.em.co.th

ARCHITECTS	SIGNED

STRUCTURAL ENGINEER	SIGNED

SANITARY ENGINEER			SIGNED
ศุภณัฐ	วิสิฐธนนันท์	สส.477	
ชมพูนุท	บุญหอม	ภส.4866	
สุพิชญา	กันเรืองชัย	ภส.6746	

MECHANICAL ENGINEER			SIGNED
เอริน	รุ่งสิงห์ทอง	สก.4190	
ปาจรีย์	แก้วปรีดี	ภก.43956	
ปุณยวีร์	หมื่นตาบุตร	ภก.55463	
สุวิศิษฏ์	แสงประจง	ภก.57037	

INTERIOR			SIGNED
วิรัศว์	สินสืบผล	ภ.สถ. 7524	

LANDSCAPE ARCHITECTS	SIGNED

ELECTRICAL ENGINEER			SIGNED
ปัณณทัต	อธิรัชวาทิน	สฟก.6758	
สุธิดา	บุญทา	ภฟก.62867	

REVISION

NO.	DESCRIPTION	DATE

OWNER	สำนักงานพัฒนารัฐบาลดิจิทัล (องค์การมหาชน)
LOCATION	-
PROJECT NAME :	โครงการออกแบบตกแต่งภายในอาคารสำนักงาน ชั้น8 และชั้น9 ศูนย์ราชการเฉลิมพระเกียรติ 80 พรรษา 5 ธันวาคม 2550 อาคารซี
PROJECT STATUS :	
DRAWN	-
REF NO.	-
DATE	30/04/2568
SCALE	A1@ 1:75
DRAWING TITLE	ชั้น 8 : พื้นที่นั่งทำงาน /ห้องรับประทานอาหาร 2 /CO-WORKING SPACE 3
DRAWING NO.	ID2-16

D รูปด้าน
พื้นที่นั่งทำงาน/ห้องรับประทานอาหาร/CO-WORKING SPACE 3 SCALE 1:50

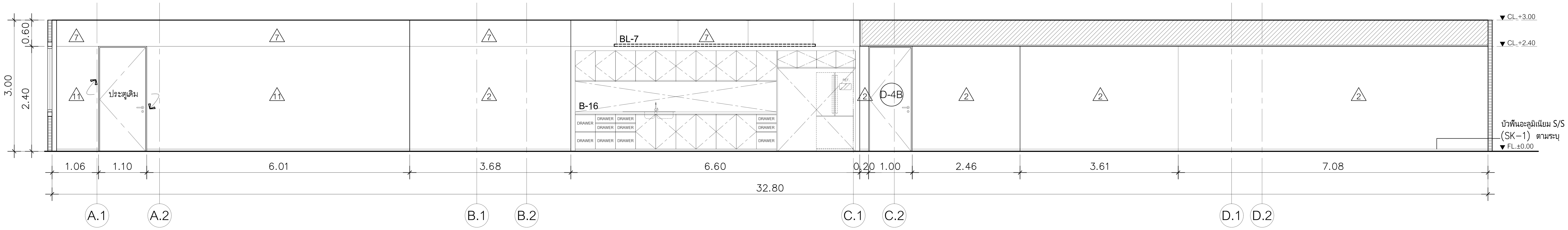

A รูปด้าน
พื้นที่นั่งทำงาน/ห้องรับประทานอาหาร/CO-WORKING SPACE 3 SCALE 1:50

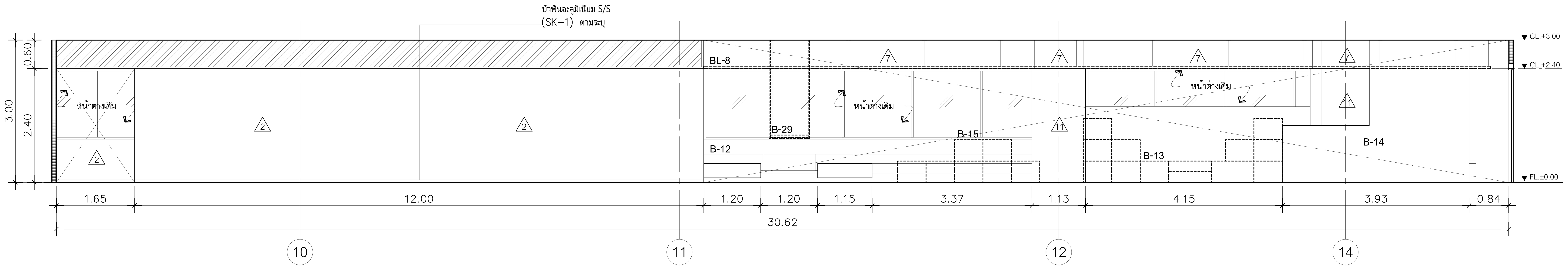

C รูปด้าน
พื้นที่นั่งทำงาน/ห้องรับประทานอาหาร/CO-WORKING SPACE 3 SCALE 1:50

DIGITAL GOVERNMENT DEVELOPMENT AGENCY
สำนักงานพัฒนารัฐบาลดิจิทัล (องค์การมหาชน)

EM Design
EM DESIGN AND MANAGEMENT Co.,Ltd.
บริษัท อีเอ็ม ดีไซน์ แอนด์ แมเนจเมนท์ จำกัด
59/999 Moo 3, Klong klua, Pakkret, Nonthaburi 11120 Thailand
T.+66 2 019 1533, M.+66 8 088 0025
www.em.co.th

ARCHITECTS	SIGNED

INTERIOR	SIGNED
วิศว์ สินสืบผล ภ.สถ. 7524	

STRUCTURAL ENGINEER	SIGNED

LANDSCAPE ARCHITECTS	SIGNED

SANITARY ENGINEER			SIGNED
ศุภณัฐ	วิสิฐธนนันท์	สส.477	
ชมพูนุท	บุญหอม	ภส.4866	
สุพิชญา	กันเรืองชัย	ภส.6746	

ELECTRICAL ENGINEER			SIGNED
ปัณณทัต	อธิรัชวาทิน	สฟก.6758	
สุธิดา	บุญทา	ภฟก.62867	

MECHANICAL ENGINEER			SIGNED
เอิริน	รุ่งสิงห์ทอง	สก.4190	
ปาจีรย์	แก้วปรีดี	ภก.43956	
ปุณยวีร์	หมื่นตาบุตร	ภก.55463	
สุวิศิษฎ์	แสงประจง	ภก.57037	

REVISION

NO.	DESCRIPTION	DATE

OWNER: สำนักงานพัฒนารัฐบาลดิจิทัล (องค์การมหาชน) LOCATION: –

PROJECT NAME :
โครงการออกแบบตกแต่งภายในอาคารสำนักงาน ชั้น 8 และชั้น 9
ศูนย์ราชการเฉลิมพระเกียรติ 80 พรรษา 5 ธันวาคม 2550 อาคารซี

DRAWING TITLE
ชั้น 8 : พื้นที่นั่งทำงาน /ห้องรับประทานอาหาร 2
/CO-WORKING SPACE 3

PROJECT STATUS :

DRAWN	–
REF NO.	–
DATE	30/04/2568
SCALE	A1@ 1:50

DRAWING NO.
ID2-17

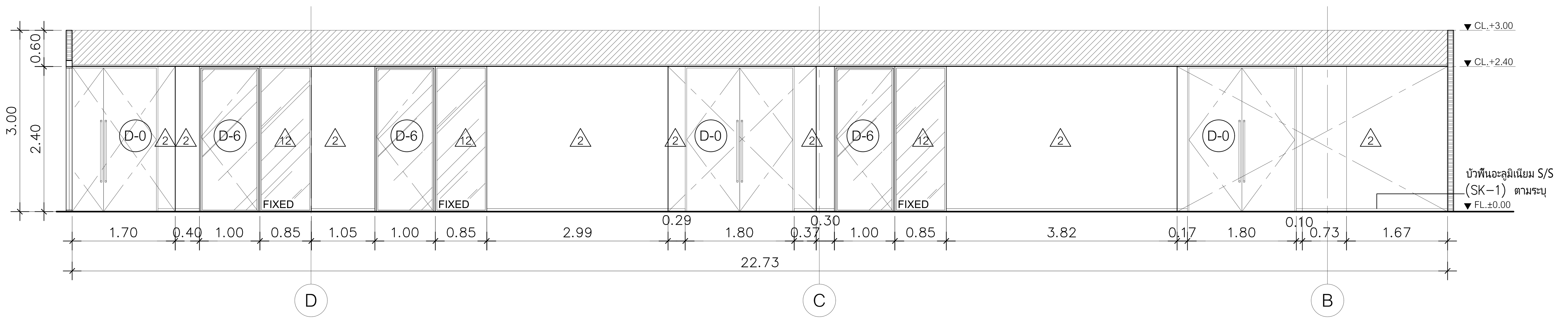

B รูปด้าน
พื้นที่นั่งทำงาน/ห้องรับประทานอาหาร/CO-WORKING SPACE 3 SCALE 1:50

สำนักงานพัฒนารัฐบาลดิจิทัล (องค์การมหาชน)
DIGITAL GOVERNMENT DEVELOPMENT AGENCY

EM DESIGN AND MANAGEMENT Co.,Ltd.
บริษัท อีเอ็ม ดีไซน์ แอนด์ แมเนจเมนท์ จำกัด
59/999 Moo 3, Klong klua, Pakkret,
Nonthaburi 11120 Thailand
T.+66 2 019 1533, M.+66 8 088 0025
www.em.co.th

ARCHITECTS			SIGNED

INTERIOR			SIGNED
วิศว์	สินสืบผล	ภ.สถ. 7524	

STRUCTURAL ENGINEER	SIGNED

LANDSCAPE ARCHITECTS	SIGNED

SANITARY ENGINEER			SIGNED
ศุภณัฐ	วิสิฐธนนันท์	สส.477	
ชมพูนุท	บุญหอม	ภส.4866	
สุพิชญา	กันเรืองชัย	ภส.6746	

ELECTRICAL ENGINEER			SIGNED
ปัณณทัต	อธิรัชวาทิน	สฟก.6758	
สุธิดา	บุญทา	ภฟก.62867	

MECHANICAL ENGINEER			SIGNED
เอิริน	รุ่งสิงห์ทอง	สก.4190	
ปาจรีย์	แก้วปรีดี	ภก.43956	
บุณยวีร์	หมื่นตาบุตร	ภก.55463	
สุวิศิษฏ์	แสงประจง	ภก.57037	

REVISION

NO.	DESCRIPTION	DATE

OWNER: สำนักงานพัฒนารัฐบาลดิจิทัล (องค์การมหาชน) LOCATION: –

PROJECT NAME :
โครงการออกแบบตกแต่งภายในอาคารสำนักงาน ชั้น 8 และชั้น 9
ศูนย์ราชการเฉลิมพระเกียรติ 80 พรรษา 5 ธันวาคม 2550 อาคารซี

PROJECT STATUS :

DRAWN	–
REF NO.	–
DATE	30/04/2568
SCALE	A1@ 1:50

DRAWING TITLE
ชั้น 8 : พื้นที่นั่งทำงาน /ห้องรับประทานอาหาร 2
/CO-WORKING SPACE 3

DRAWING NO.
ID2-18

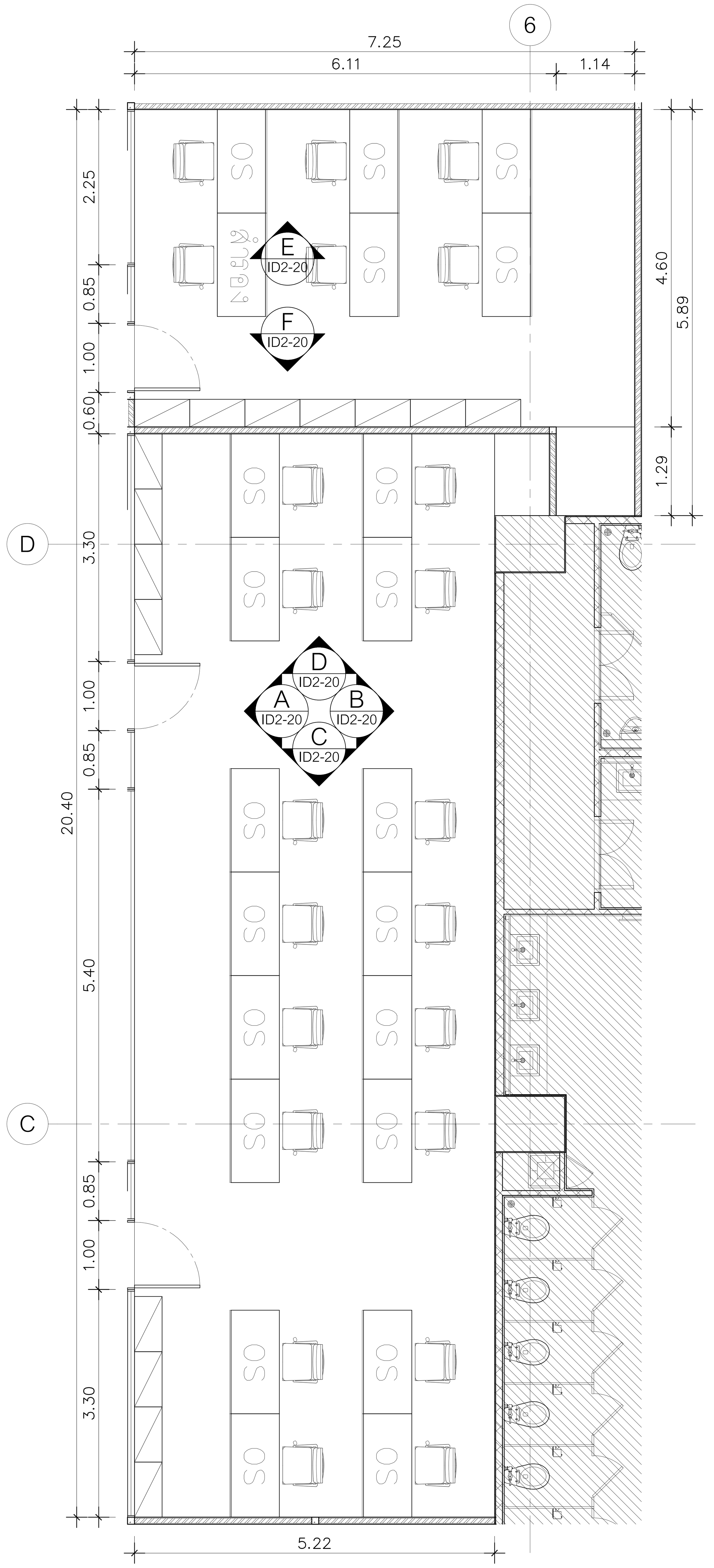

แปลน
ชั้น 8 : ห้องแผนก OS SCALE 1:50

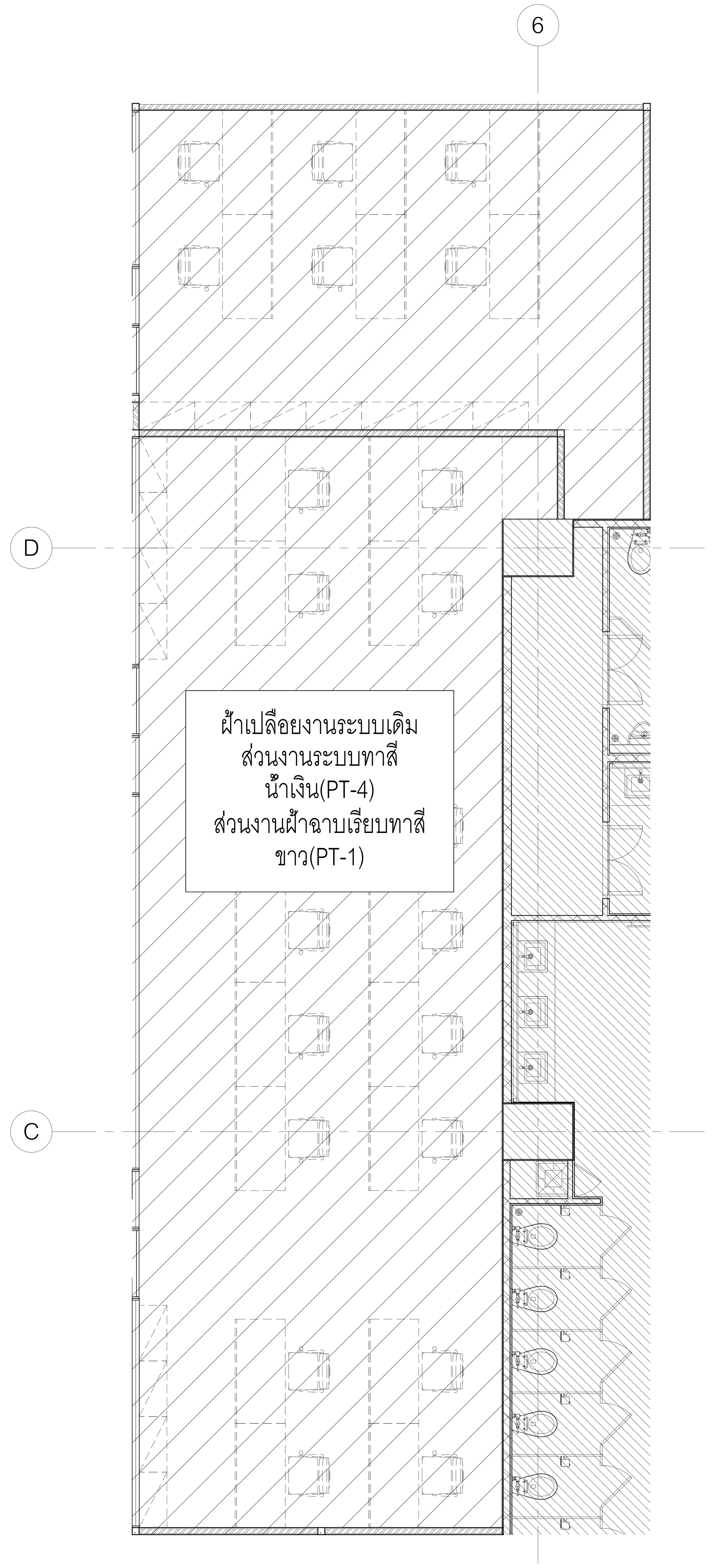

แปลนวัสดุผิวฝ้าเพดาน
ชั้น 8 : ห้องแผนก OS SCALE 1:50

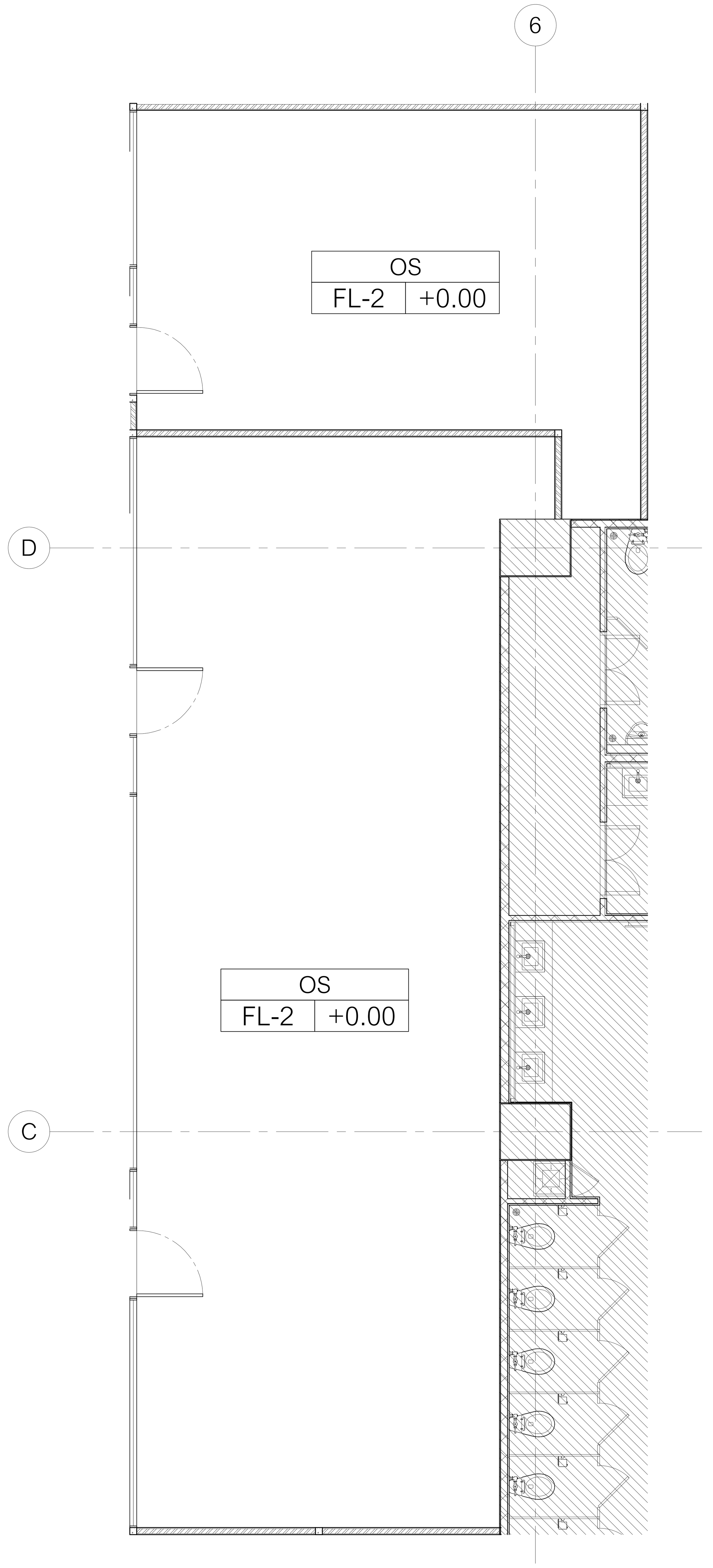

FL-2	พื้นกระเบื้องยางแบบม้วนลายปูนเปลือย (VT-2) หนา 2 มม. ติดตั้งตามมาตรฐานเจ้าของผลิตภัณฑ์

แปลนวัสดุผิวพื้น
ชั้น 8 : ห้องแผนก OS SCALE 1:50

DIGITAL GOVERNMENT DEVELOPMENT AGENCY
สำนักงานพัฒนารัฐบาลดิจิทัล (องค์การมหาชน)

EM Design
EM DESIGN AND MANAGEMENT Co.,Ltd.
บริษัท อีเอ็ม ดีไซน์ แอนด์ แมเนจเมนท์ จำกัด
59/999 Moo 3, Klong klua, Pakkret, Nonthaburi 11120 Thailand
T.+66 2 019 1533, M.+66 8 088 0025
www.em.co.th

ARCHITECTS — SIGNED

STRUCTURAL ENGINEER — SIGNED

SANITARY ENGINEER — SIGNED
ศุภณัฐ	วิสิฐธนนันท์	สส.477	[signature]
ชมพูนุท	บุญหอม	ภส.4866	[signature]
สุพิชญา	กันเรืองชัย	ภส.6746	[signature]

MECHANICAL ENGINEER — SIGNED
เอิร์น	รุ่งสิงห์ทอง	สก.4190	[signature]
ปารีย์	แก้วปรีดี	ภก.43956	[signature]
บุณยวีร์	หมื่นตาบุตร	ภก.55463	[signature]
สุวิศิษฎ์	แสงประจง	ภก.57037	[signature]

INTERIOR — SIGNED
วิศว์	สินสืบผล	ภ.สถ. 7524

LANDSCAPE ARCHITECTS — SIGNED

ELECTRICAL ENGINEER — SIGNED
ปัณณทัต	อธิรัชวาทิน	สฟก.6758	[signature]
สุธิดา	บุญทา	ภฟก.62867	[signature]

REVISION

NO.	DESCRIPTION	DATE

OWNER: สำนักงานพัฒนารัฐบาลดิจิทัล (องค์การมหาชน)
LOCATION: –

PROJECT NAME :
โครงการออกแบบตกแต่งภายในอาคารสำนักงาน ชั้น8 และชั้น9
ศูนย์ราชการเฉลิมพระเกียรติ 80 พรรษา 5 ธันวาคม 2550 อาคารซี

PROJECT STATUS :

DRAWN	–
REF NO.	–
DATE	30/04/2568
SCALE	A1@ 1:50

DRAWING TITLE
ชั้น 8 : ห้องแผนก OS

DRAWING NO.
ID2–19

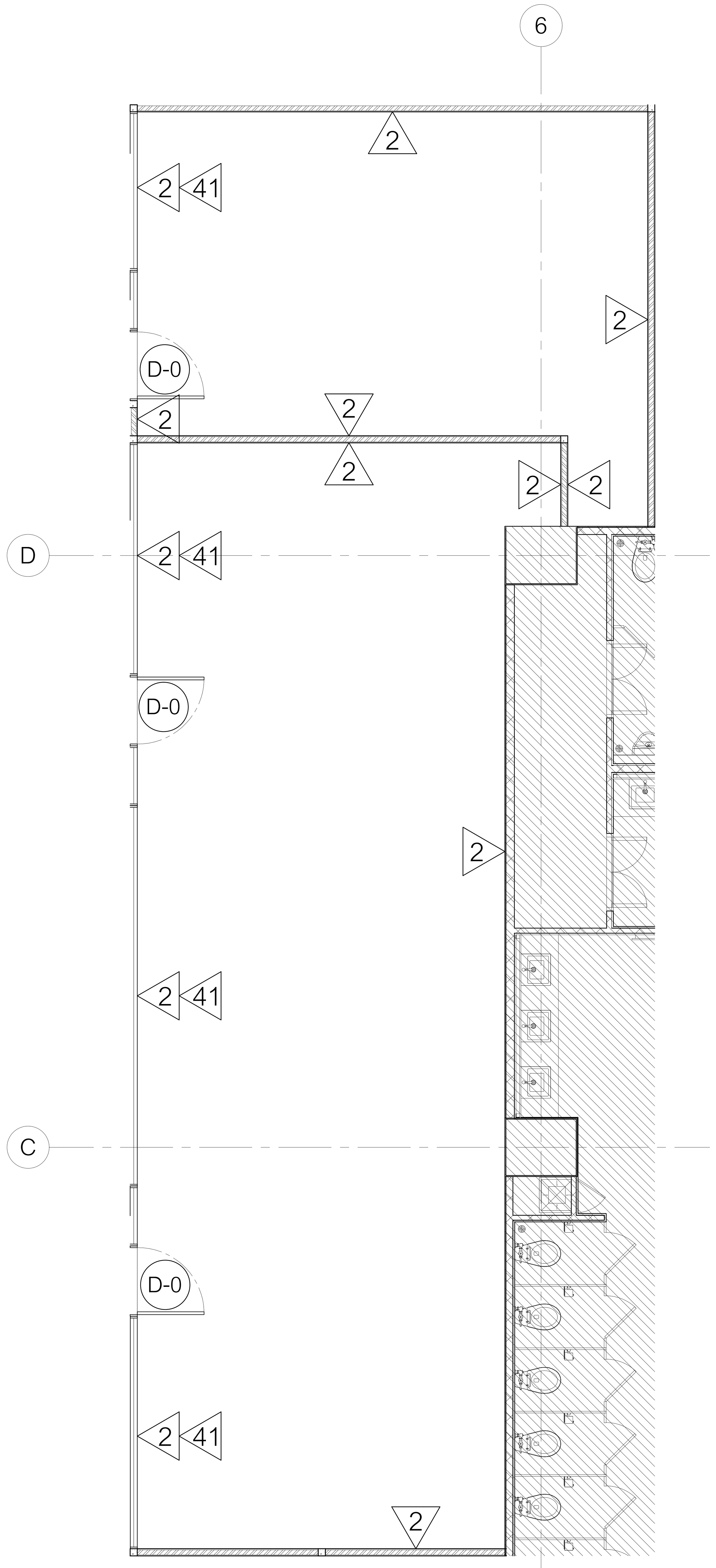

แปลนวัสดุผิวผนัง
ชั้น 8 : ห้องแผนก OS SCALE 1:50

2	ผนังแต่งผิว ทาสีขาว (PT–1)
41	ผนังกระจกลามิเนตใส (GL–2) หนา 6มม. กรอบเฟรมอลูมิเนียม POWDER COATED 25มม.
D-0	ชุดประตูเดิม

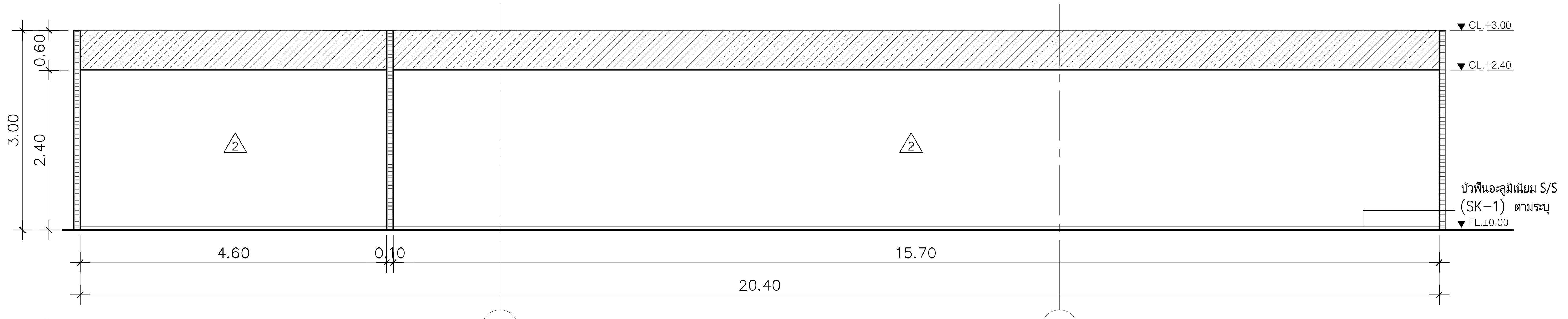

B รูปด้าน
ห้องแผนก OS SCALE 1:50

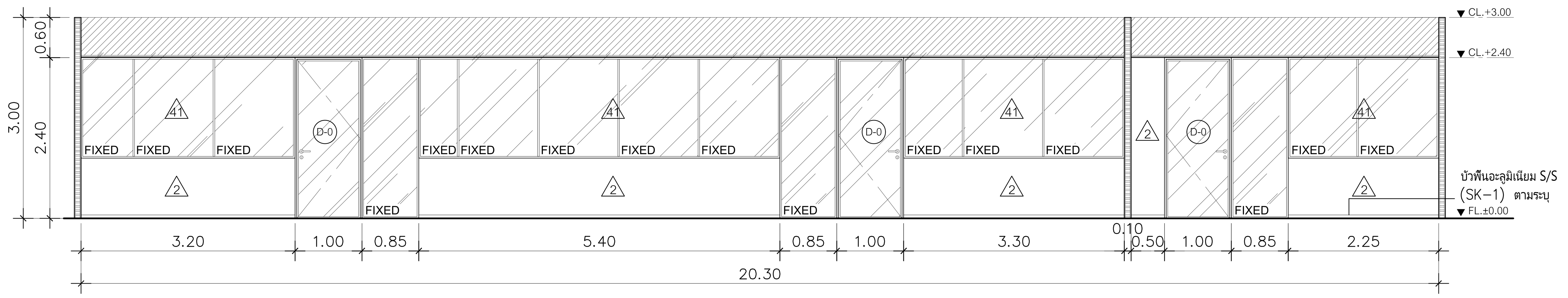

A รูปด้าน
ห้องแผนก OS SCALE 1:50

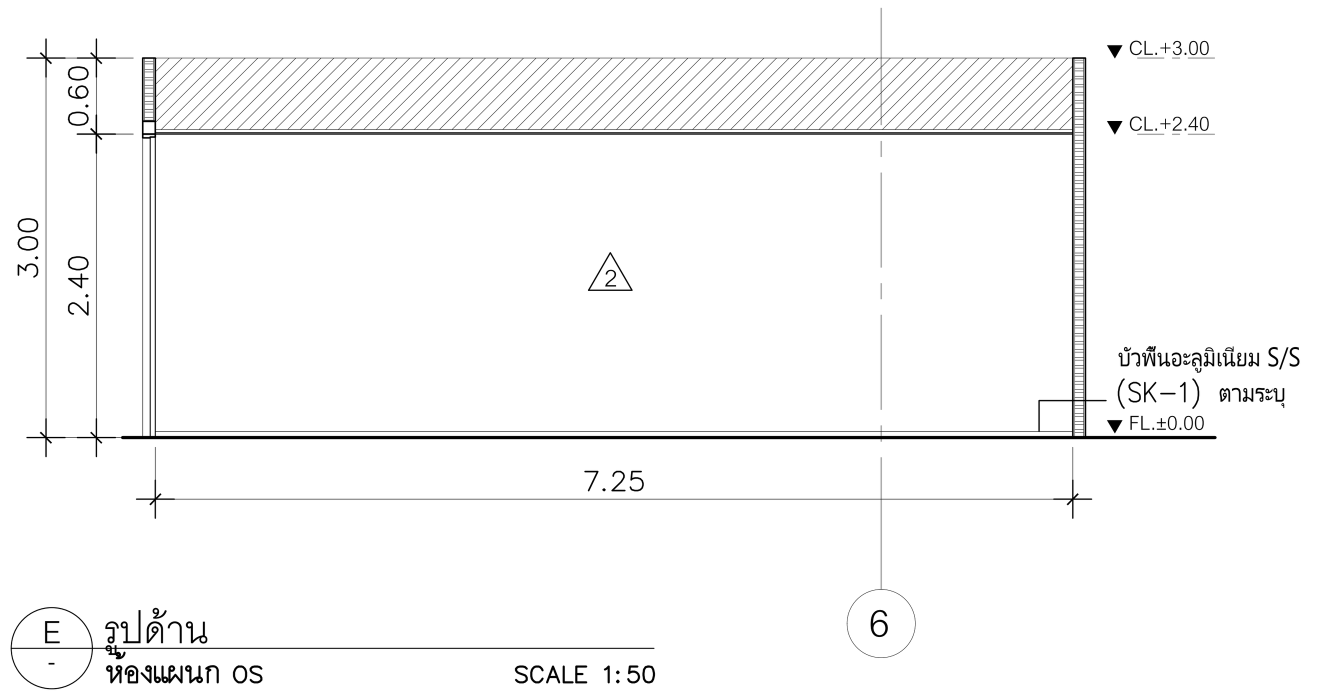

E รูปด้าน
ห้องแผนก OS SCALE 1:50

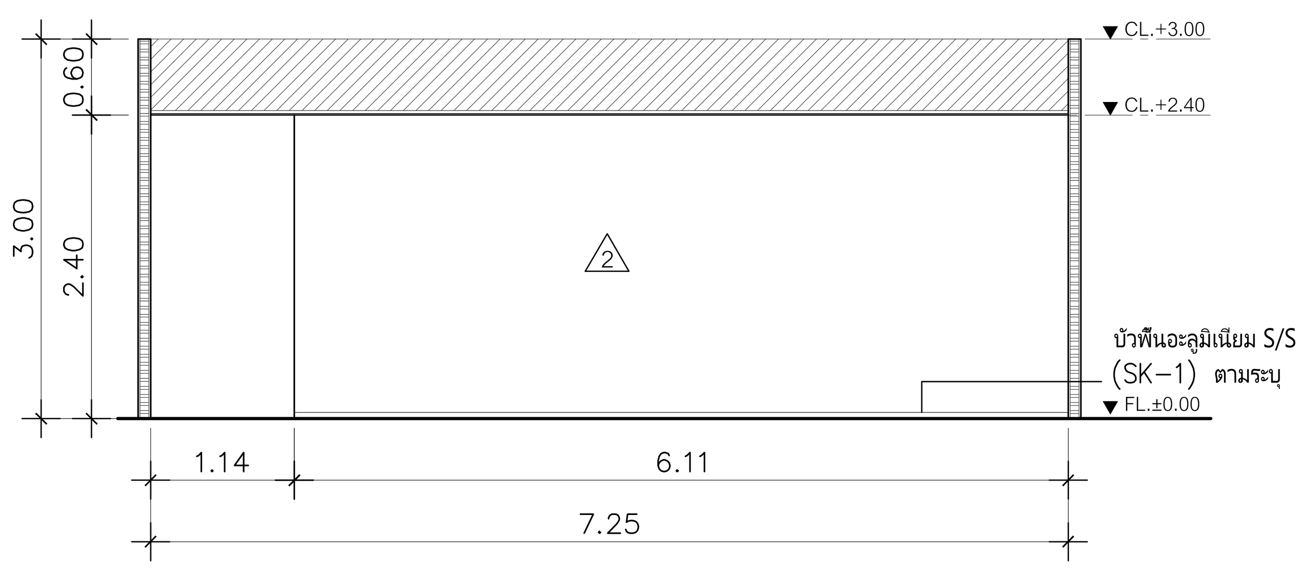

F รูปด้าน
ห้องแผนก OS SCALE 1:50

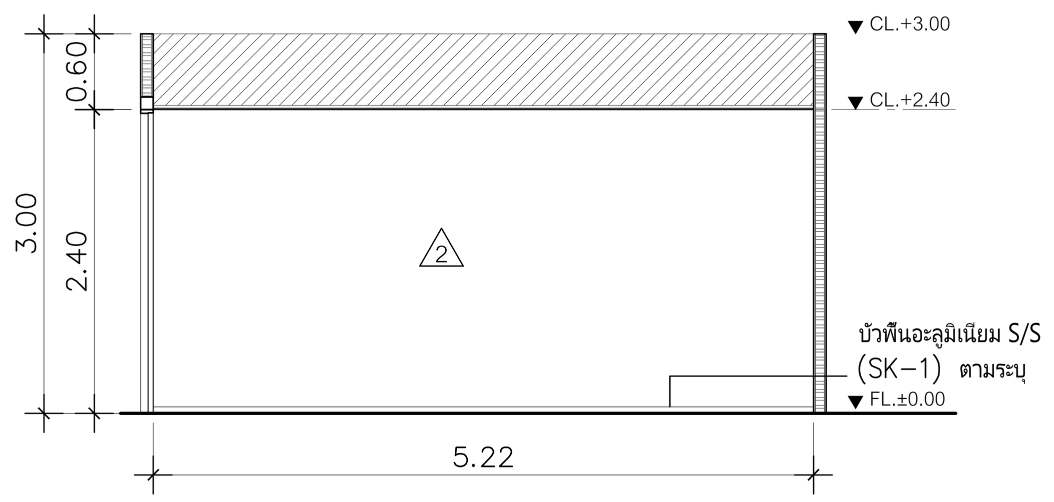

D รูปด้าน
ห้องแผนก OS SCALE 1:50

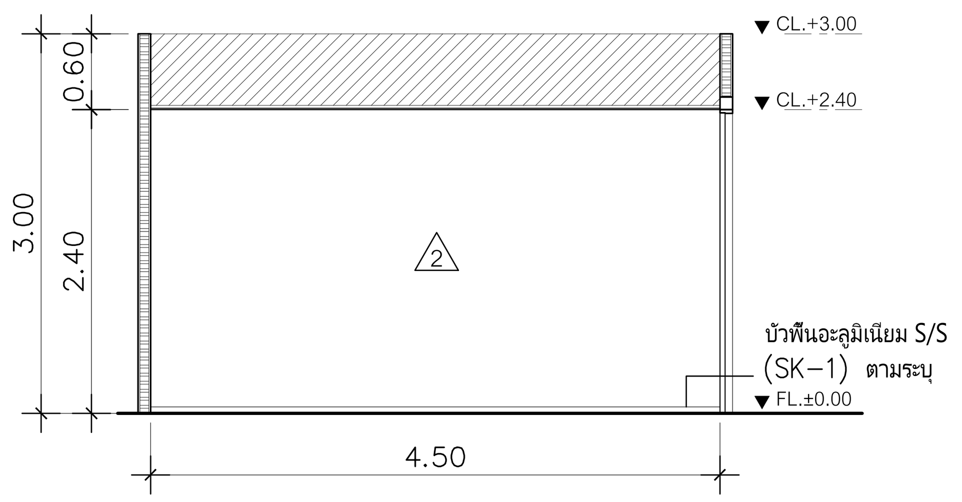

C รูปด้าน
ห้องแผนก OS SCALE 1:50

DIGITAL GOVERNMENT DEVELOPMENT AGENCY
สำนักงานพัฒนารัฐบาลดิจิทัล (องค์การมหาชน)

EM Design
EM DESIGN AND MANAGEMENT Co.,Ltd.
บริษัท อีเอ็ม ดีไซน์ แอนด์ แมเนจเมนท์ จำกัด
59/999 Moo 3, Klong klua, Pakkret, Nonthaburi 11120 Thailand
T.+66 2 019 1533, M.+66 8 088 0025
www.em.co.th

ARCHITECTS	SIGNED

INTERIOR	SIGNED
วิศว์ สินสืบผล ภ.สถ. 7524	

STRUCTURAL ENGINEER	SIGNED

LANDSCAPE ARCHITECTS	SIGNED

SANITARY ENGINEER			SIGNED
ศุภณัฐ	วิสิฐธนนันท์	สส.477	
ชมพูนุท	บุญหอม	ภส.4866	
สุพิชญา	กันเรืองชัย	ภส.6746	

ELECTRICAL ENGINEER			SIGNED
ปัณณทัต	อธิรัชวาทิน	สฟก.6758	
สุธิดา	บุญทา	ภฟก.62867	

MECHANICAL ENGINEER			SIGNED
เอิริน	รุ่งสิงห์ทอง	สก.4190	
ปาศรีย์	แก้วปรีดี	ภก.43956	
ปุณยวีร์	หมื่นตาบุตร	ภก.55463	
สุวิศิษฏ์	แสงประจง	ภก.57037	

REVISION

NO.	DESCRIPTION	DATE

OWNER: สำนักงานพัฒนารัฐบาลดิจิทัล (องค์การมหาชน) LOCATION: –

PROJECT NAME :
โครงการออกแบบตกแต่งภายในอาคารสำนักงาน ชั้น8 และชั้น9
ศูนย์ราชการเฉลิมพระเกียรติ 80 พรรษา 5 ธันวาคม 2550 อาคารซี

DRAWING TITLE
ชั้น 8 : ห้องแผนก OS

PROJECT STATUS :

DRAWN	–
REF NO.	–
DATE	30/04/2568
SCALE	A1@ 1:50

DRAWING NO.
ID2–20

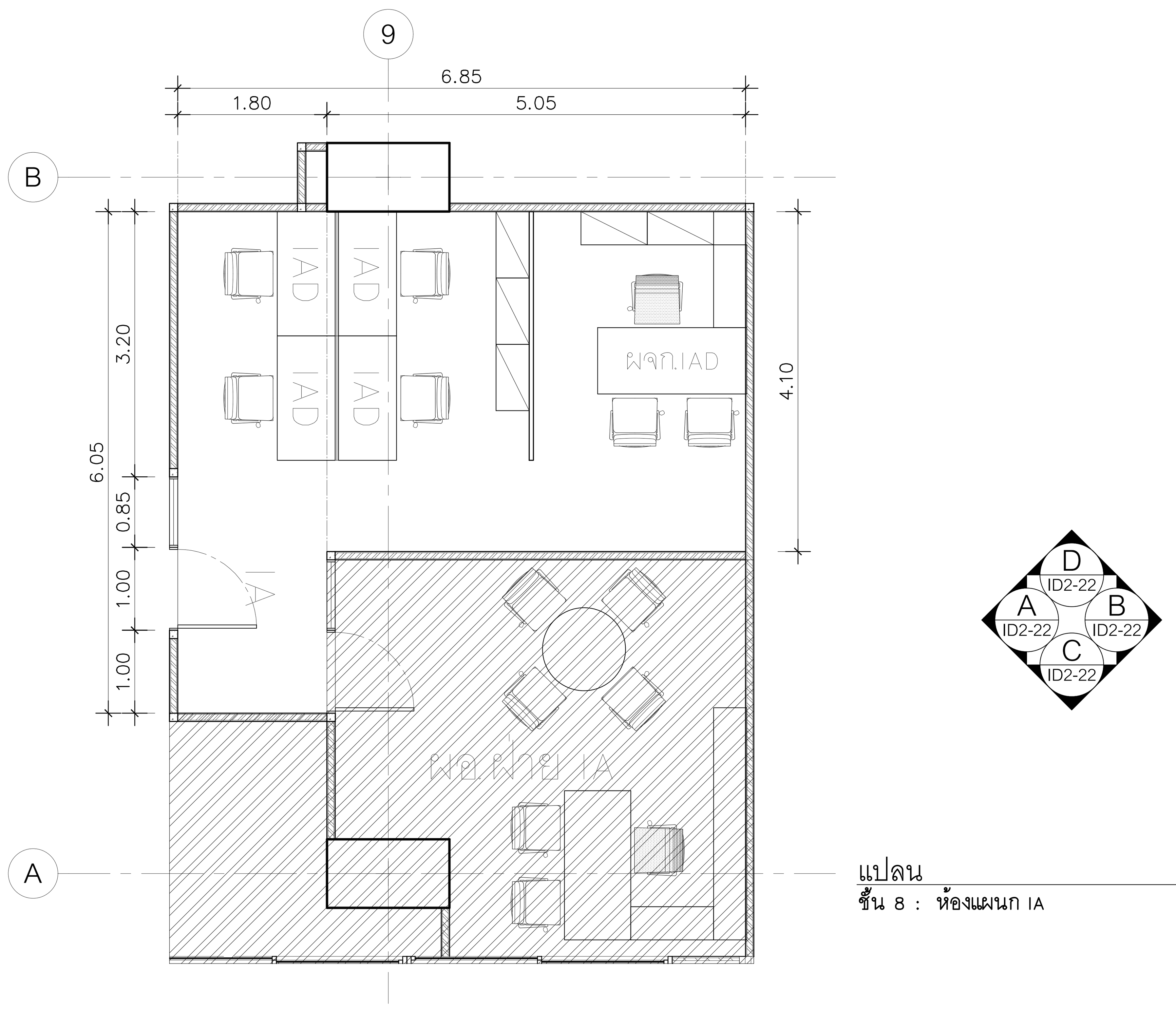

แปลน
ชั้น 8 : ห้องแผนก IA SCALE 1:50

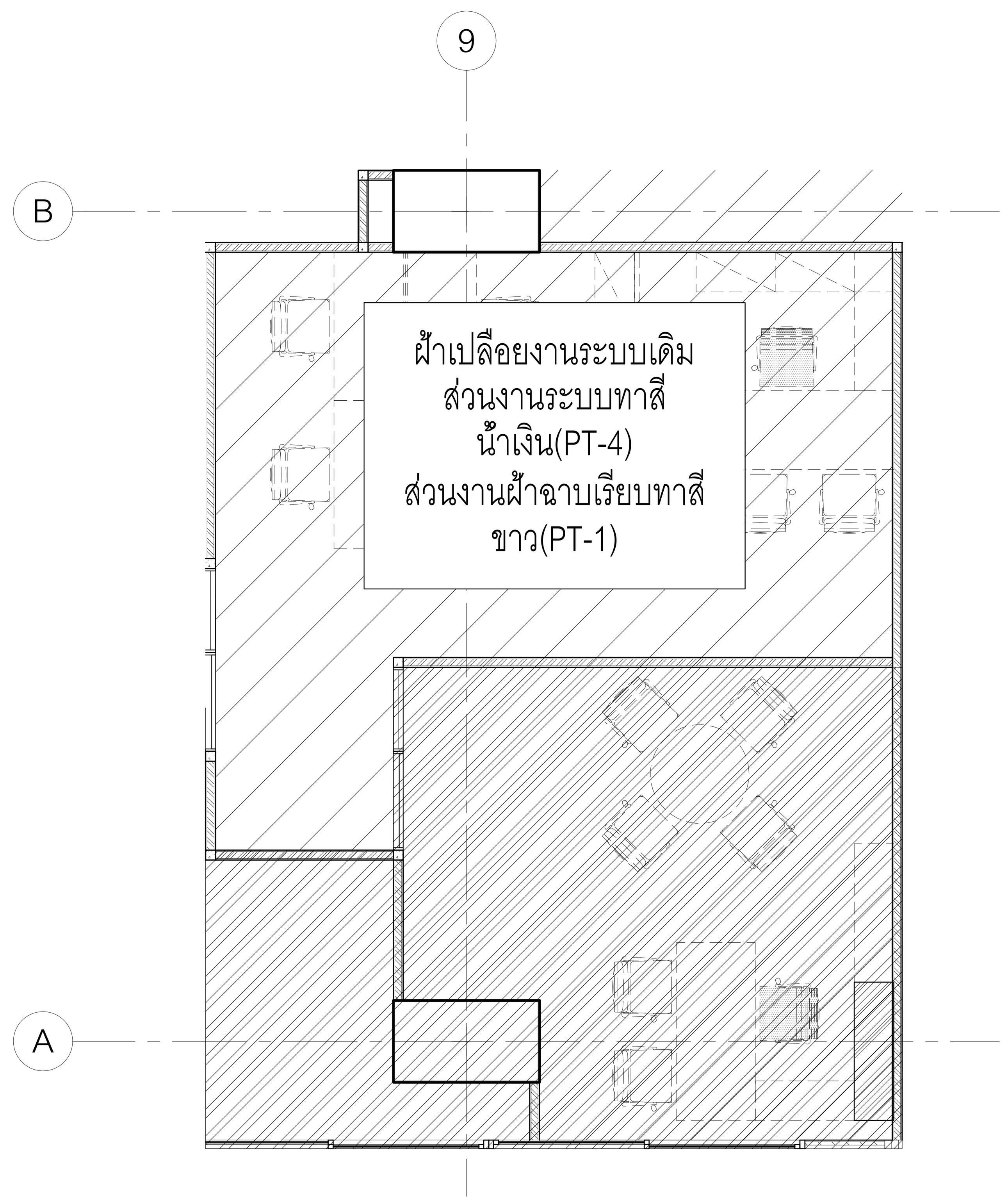

แปลนวัสดุผิวฝ้าเพดาน
ชั้น 8 : ห้องแผนก IA SCALE 1:50

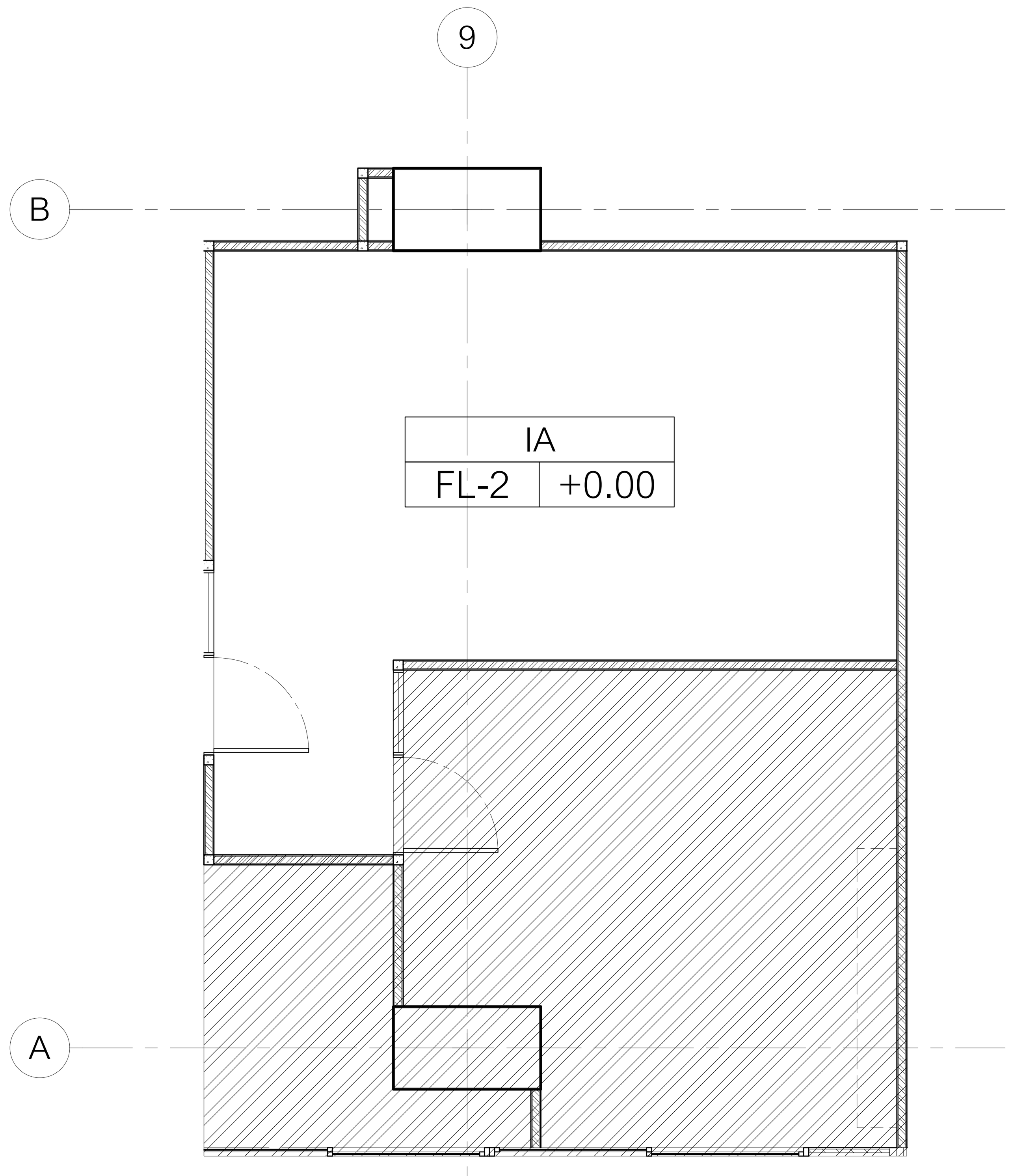

FL-2	พื้นกระเบื้องยางแบบม้วนลายปูนเปลือย (VT–2) หนา 2 มม. ติดตั้งตามมาตรฐานเจ้าของผลิตภัณฑ์

แปลนวัสดุผิวพื้น
ชั้น 8 : ห้องแผนก IA SCALE 1:50

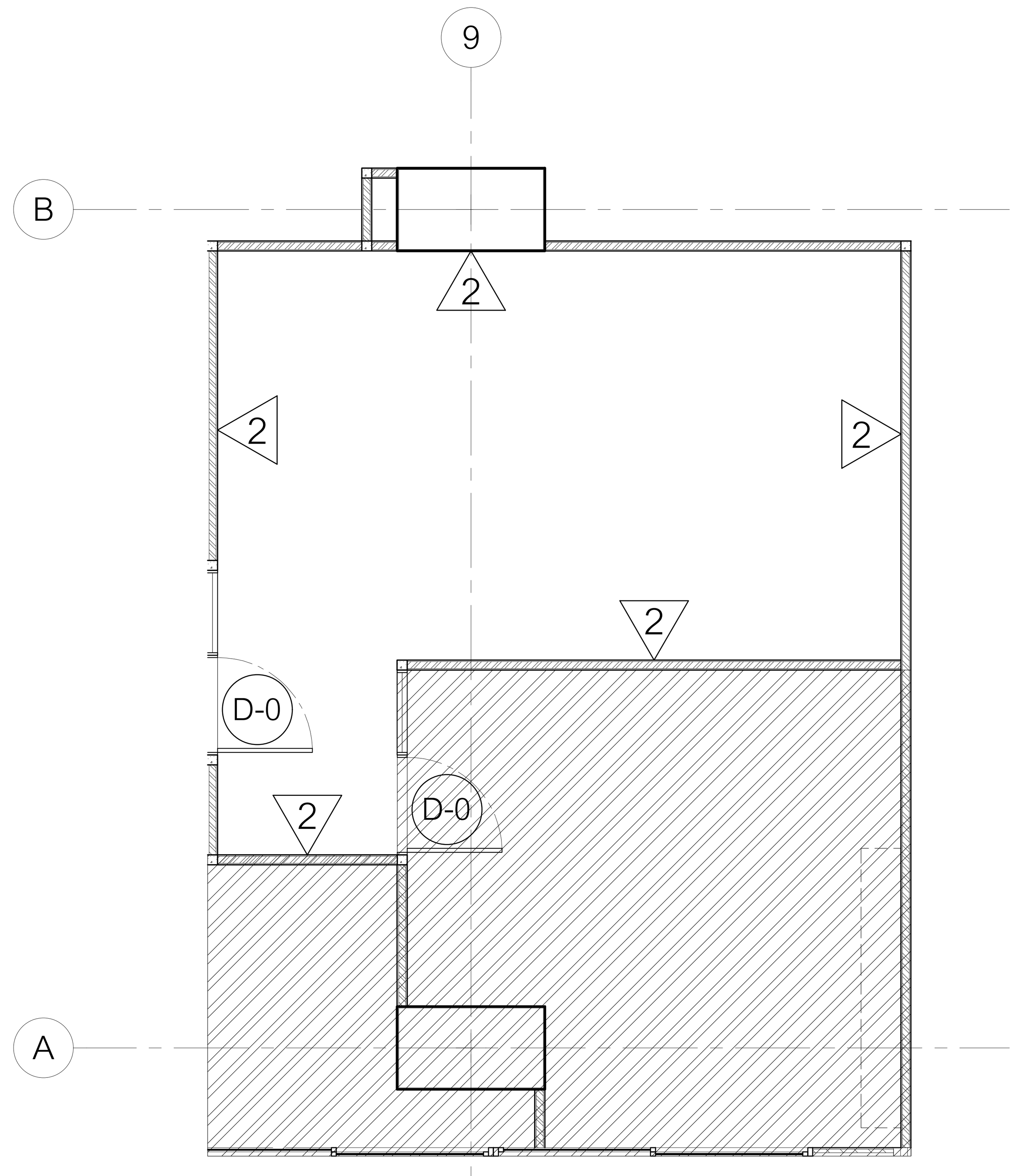

2	ผนังแต่งผิว ทาสีขาว (PT–1)
D-0	ชุดประตูเดิม

แปลนวัสดุผิวผนัง
ชั้น 8 : ห้องแผนก IA SCALE 1:50

DIGITAL GOVERNMENT DEVELOPMENT AGENCY
สำนักงานพัฒนารัฐบาลดิจิทัล (องค์การมหาชน)

EM Design
EM DESIGN AND MANAGEMENT Co.,Ltd.
บริษัท อีเอ็ม ดีไซน์ แอนด์ แมเนจเมนท์ จำกัด
59/999 Moo 3, Klong klua, Pakkret, Nonthaburi 11120 Thailand
T.+66 2 019 1533, M.+66 8 088 0025
www.em.co.th

ARCHITECTS			SIGNED

INTERIOR			SIGNED
วิศว์	สินสืบผล	ภ.สถ. 7524	

STRUCTURAL ENGINEER	SIGNED

LANDSCAPE ARCHITECTS	SIGNED

SANITARY ENGINEER			SIGNED
ศุภณัฐ	วิสิฐธนนันท์	สส.477	[signature]
ชมพูนุท	บุญหอม	ภส.4866	[signature]
สุพิชญา	กันเรืองชัย	ภส.6746	[signature]

ELECTRICAL ENGINEER			SIGNED
ปัณณทัต	อธิรัชวาทิน	สฟก.6758	[signature]
สุธิดา	บุญทา	ภฟก.62867	[signature]

MECHANICAL ENGINEER			SIGNED
เอิรีน	รุ่งสิงห์ทอง	สก.4190	[signature]
ปาศรีย์	แก้วปรีดี	ภก.43956	[signature]
ปุณยวีร์	หมื่นตาบุตร	ภก.55463	[signature]
สุวิศิษฏ์	แสงประจง	ภก.57037	[signature]

REVISION

NO.	DESCRIPTION	DATE

OWNER สำนักงานพัฒนารัฐบาลดิจิทัล (องค์การมหาชน) LOCATION –

PROJECT NAME :
โครงการออกแบบตกแต่งภายในอาคารสำนักงาน ชั้น 8 และชั้น 9
ศูนย์ราชการเฉลิมพระเกียรติ 80 พรรษา 5 ธันวาคม 2550 อาคารซี

PROJECT STATUS :

DRAWN	–
REF NO.	–
DATE	30/04/2568
SCALE	A1@ 1:50

DRAWING TITLE
ชั้น 8 : ห้องแผนก IA

DRAWING NO.
ID2–21

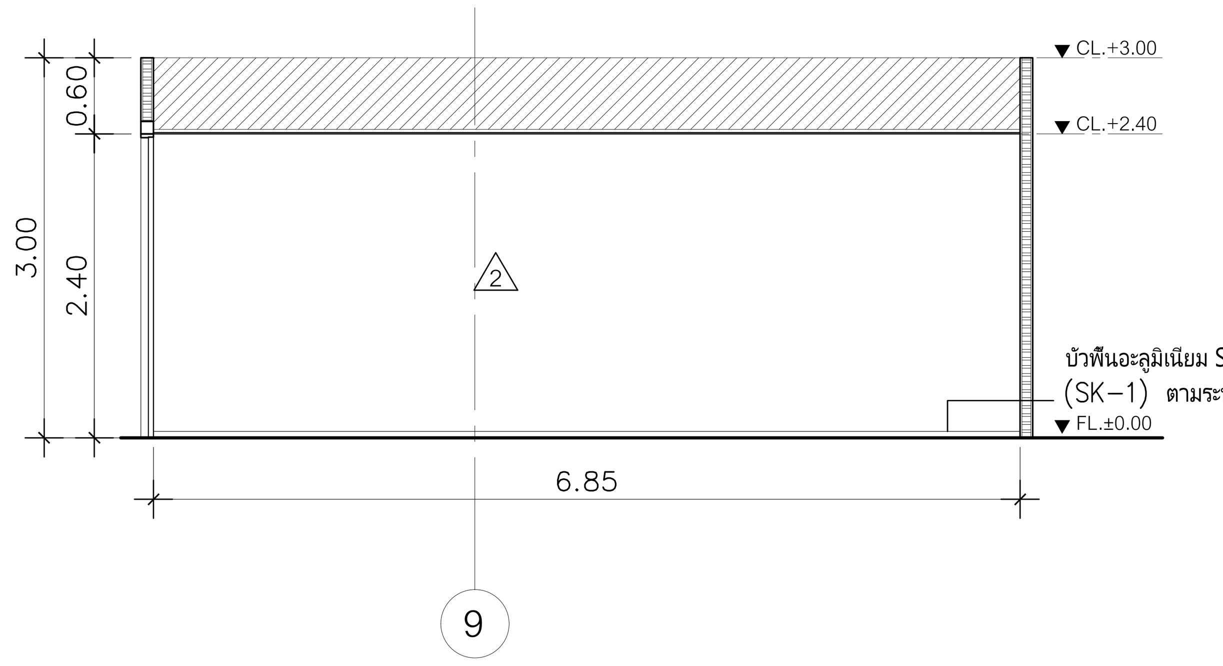

D รูปด้าน ห้องแผนก IA SCALE 1:50

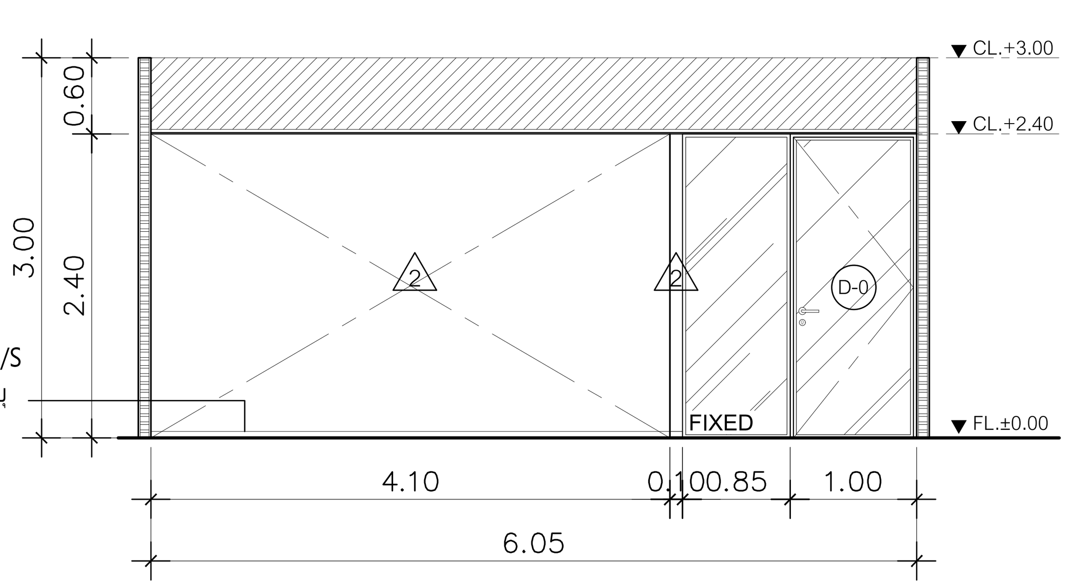

B รูปด้าน ห้องแผนก IA SCALE 1:50

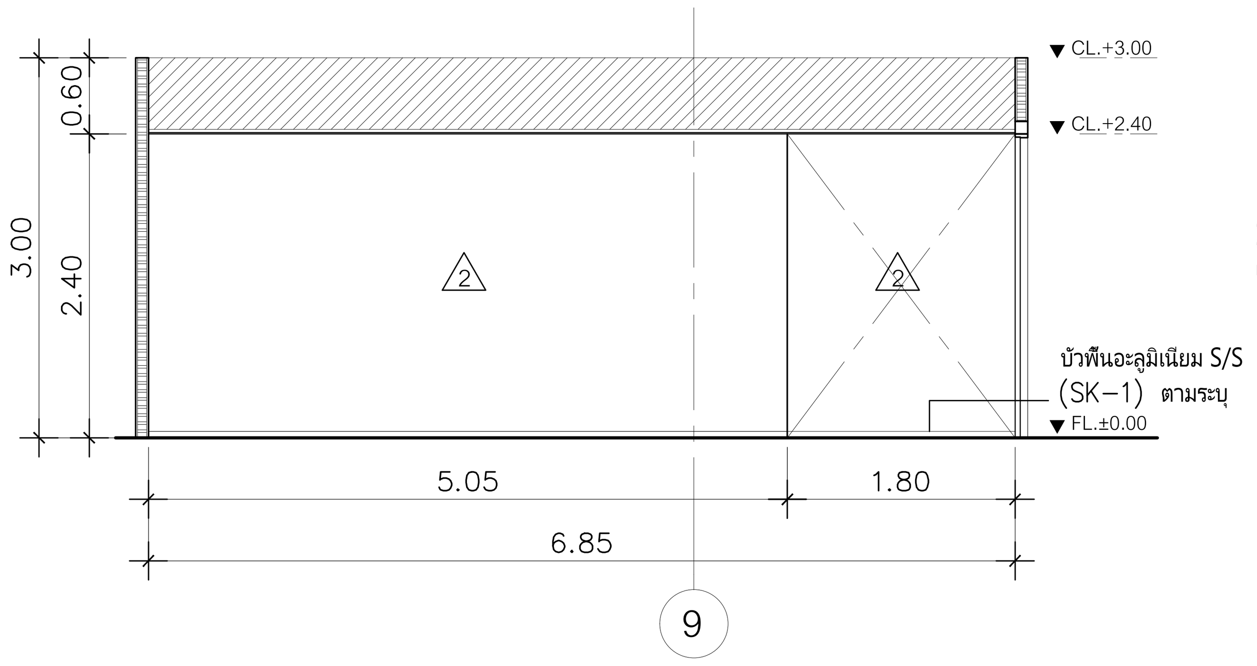

C รูปด้าน ห้องแผนก IA SCALE 1:50

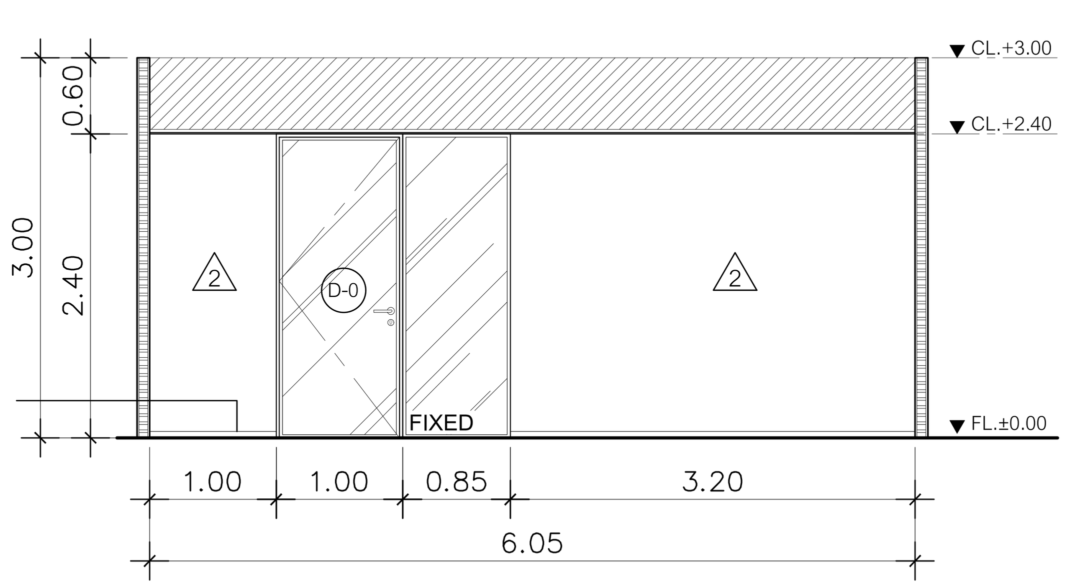

A รูปด้าน ห้องแผนก IA SCALE 1:50

DIGITAL GOVERNMENT DEVELOPMENT AGENCY
สำนักงานพัฒนารัฐบาลดิจิทัล (องค์การมหาชน)

EM Design
EM DESIGN AND MANAGEMENT Co.,Ltd.
บริษัท อีเอ็ม ดีไซน์ แอนด์ แมเนจเมนท์ จำกัด
59/999 Moo 3, Klong klua, Pakkret,
Nonthaburi 11120 Thailand
T.+66 2 019 1533, M.+66 8 088 0025
www.em.co.th

ARCHITECTS			SIGNED

INTERIOR			SIGNED
วิศว์	สินสืบผล	ภ.สถ. 7524	

STRUCTURAL ENGINEER	SIGNED

LANDSCAPE ARCHITECTS	SIGNED

SANITARY ENGINEER			SIGNED
ศุภณัฐ	วิสิฐธนนันท์	สส.477	
ชมพูนุท	บุญหอม	ภส.4866	
สุพิชญา	กันเรืองชัย	ภส.6746	

ELECTRICAL ENGINEER			SIGNED
ปัณณทัต	อธิรัชวาทิน	สฟก.6758	
สุธิดา	บุญทา	ภฟก.62867	

MECHANICAL ENGINEER			SIGNED
เอิริน	รุ่งสิงห์ทอง	สก.4190	
ปาศรีย์	แก้วปรีดี	ภก.43956	
บุณยวีร์	หมื่นตาบุตร	ภก.55463	
สุวิศิษฏ์	แสงประจง	ภก.57037	

REVISION

NO.	DESCRIPTION	DATE

OWNER สำนักงานพัฒนารัฐบาลดิจิทัล (องค์การมหาชน) LOCATION –

PROJECT NAME :
โครงการออกแบบตกแต่งภายในอาคารสำนักงาน ชั้น 8 และชั้น 9
ศูนย์ราชการเฉลิมพระเกียรติ 80 พรรษา 5 ธันวาคม 2550 อาคารซี

DRAWING TITLE
ชั้น 8 : ห้องแผนก IA

PROJECT STATUS :

DRAWN	–
REF NO.	–
DATE	30/04/2568
SCALE	A1@ 1:50

DRAWING NO.
ID2–22

ห้องผู้บริหาร	ผอ.ฝ่าย OS

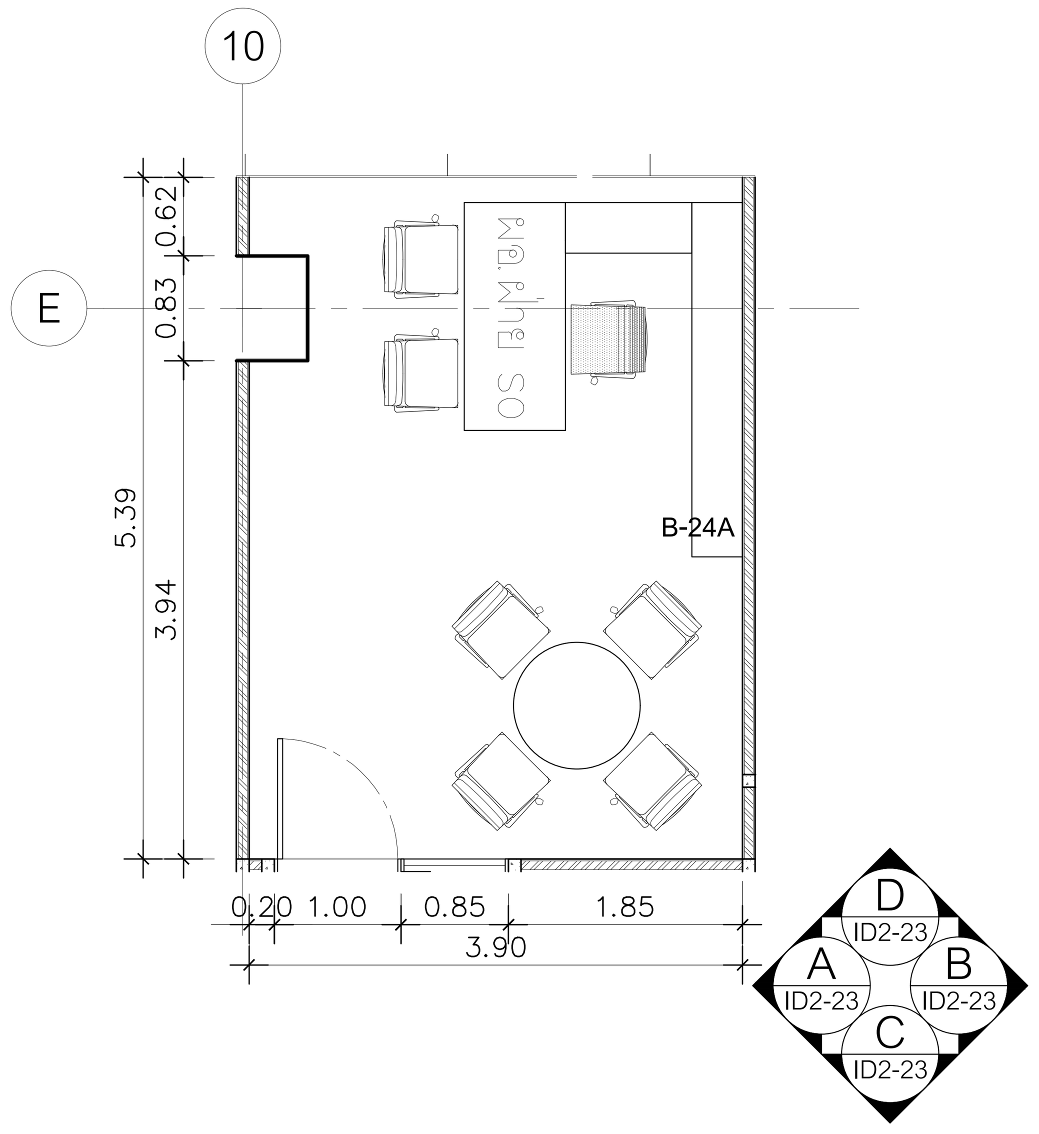

แปลน
ชั้น 8 : ห้องผอ. ฝ่าย OS SCALE 1:50

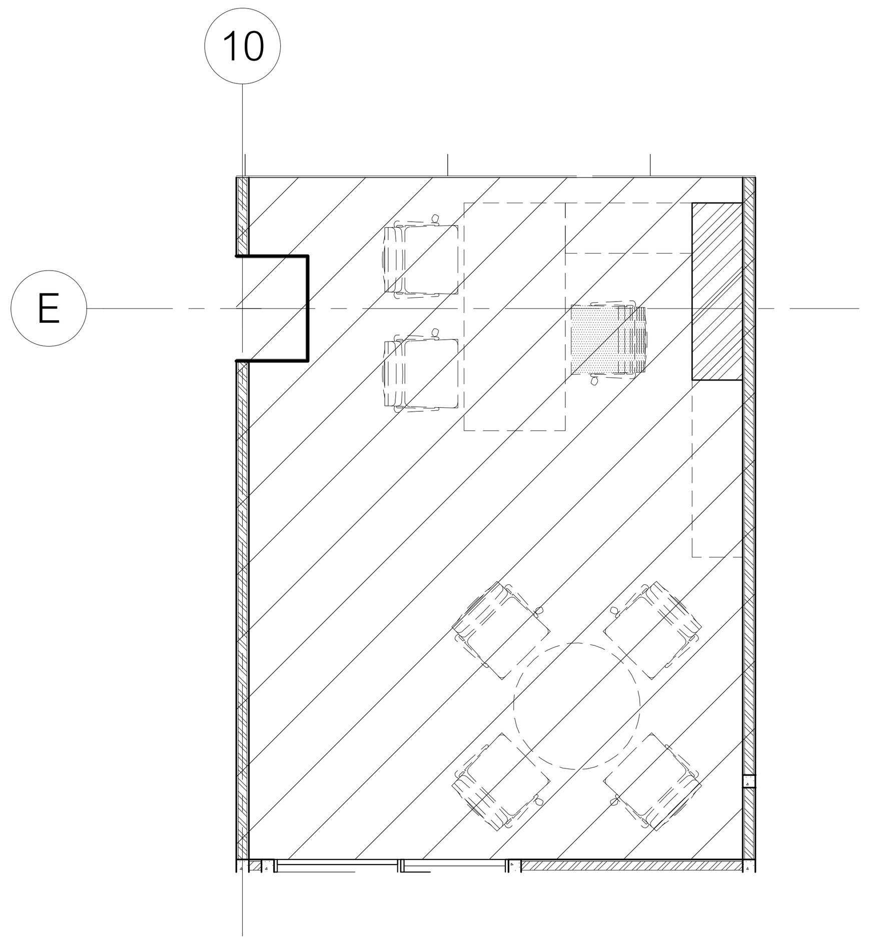

แปลนวัสดุผิวฝ้าเพดาน
ชั้น 8 : ห้องผอ. ฝ่าย OS SCALE 1:50

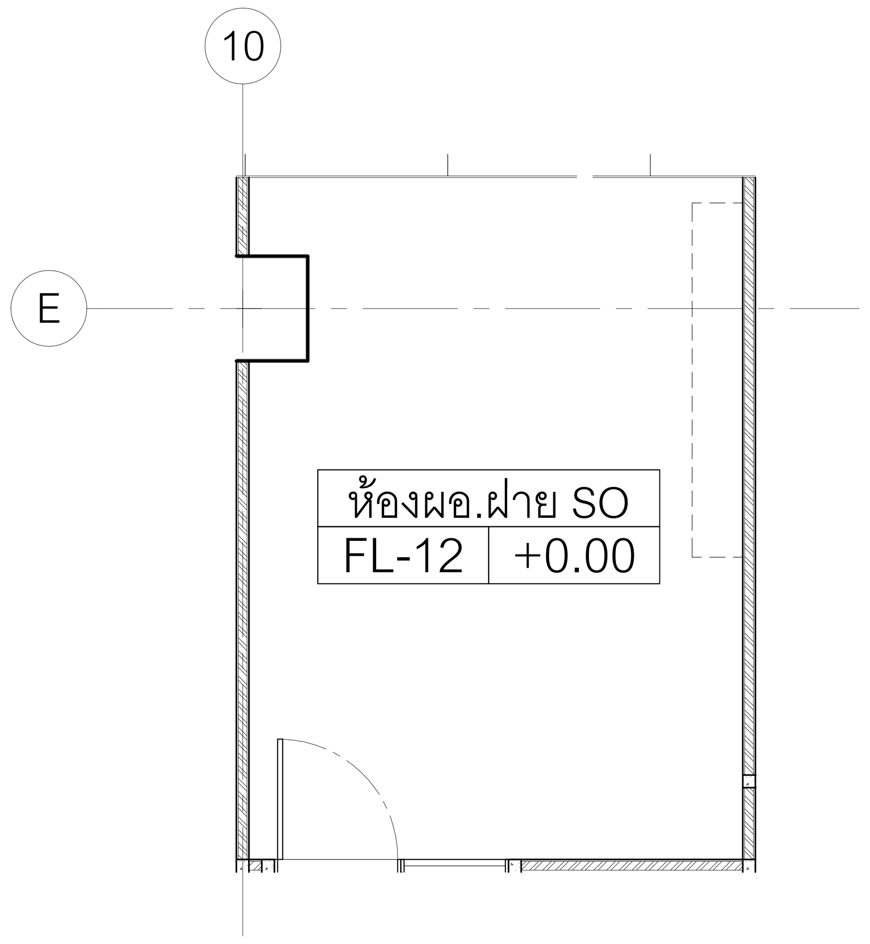

FL-12	พื้นกระเบื้องยาง SPC ลายไม้ (VT-7) หนา 6.5 มม. Wear layer 0.3 มม.

แปลนวัสดุผิวพื้น
ชั้น 8 : ห้องผอ. ฝ่าย OS SCALE 1:50

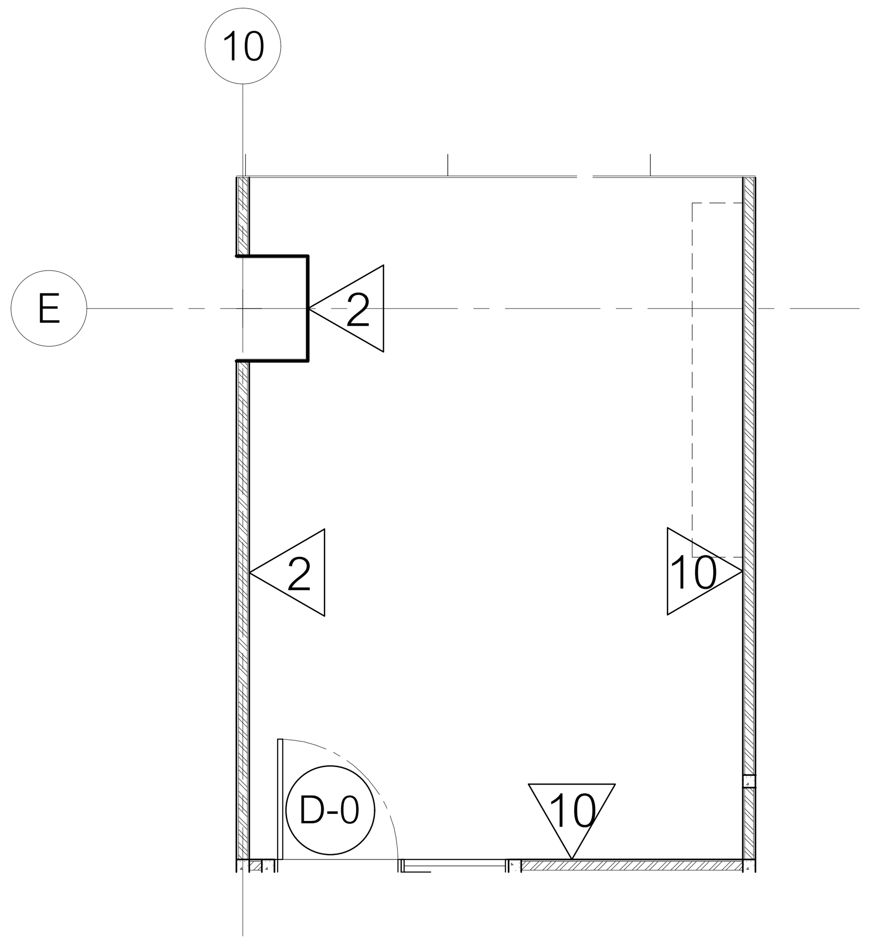

2	ผนังแต่งผิว ทาสีขาว (PT-1)
10	ผนังโครงไม้กรุไม้HMR หนา 6 มม. ปิดทับด้วยลามิเนตลายเรียบ (PL-3)
D-0	ชุดประตูเดิม

แปลนวัสดุผิวผนัง
ชั้น 8 : ห้องผอ. ฝ่าย OS SCALE 1:50

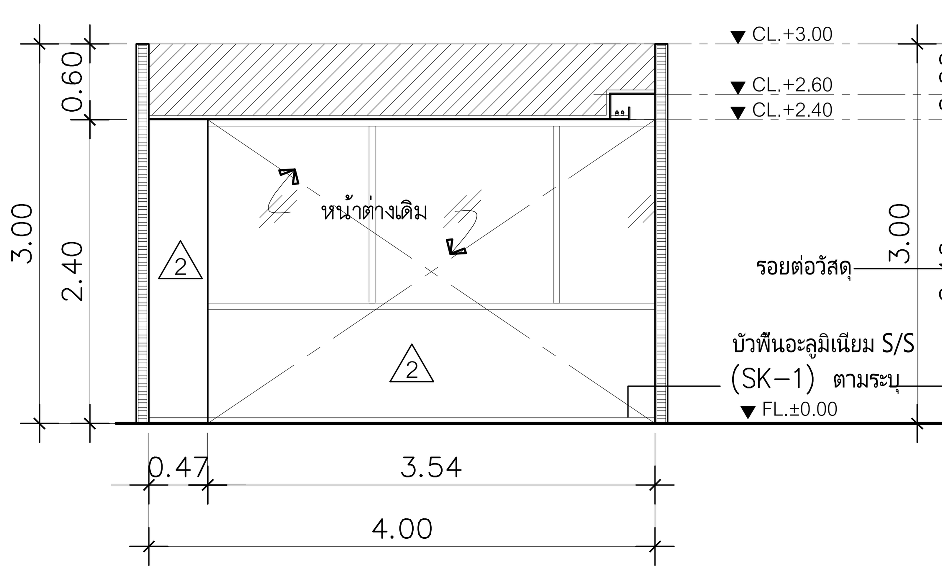

D รูปด้าน
ห้องผอ. ฝ่าย OS SCALE 1:50

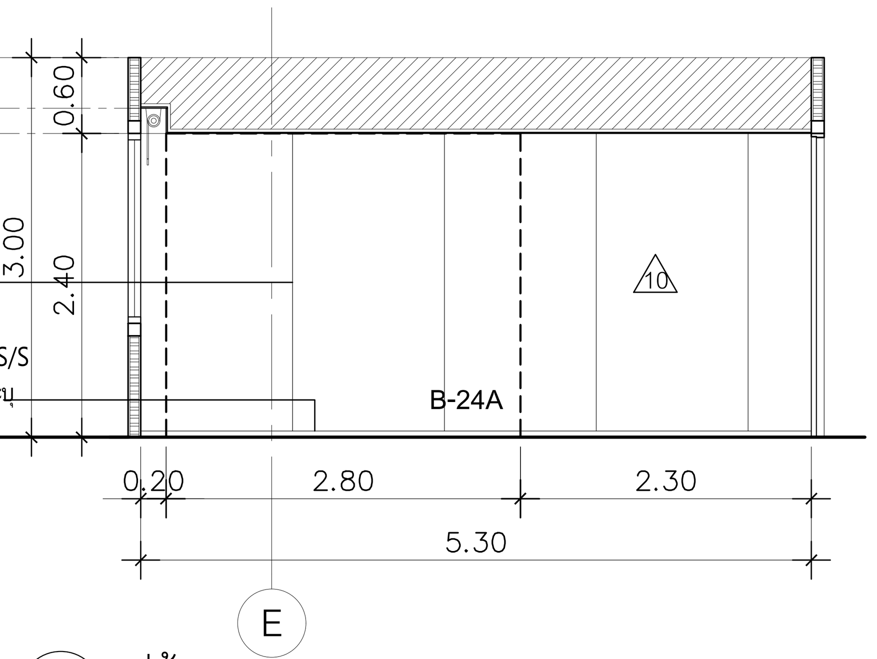

B รูปด้าน
ห้องผอ. ฝ่าย OS SCALE 1:50

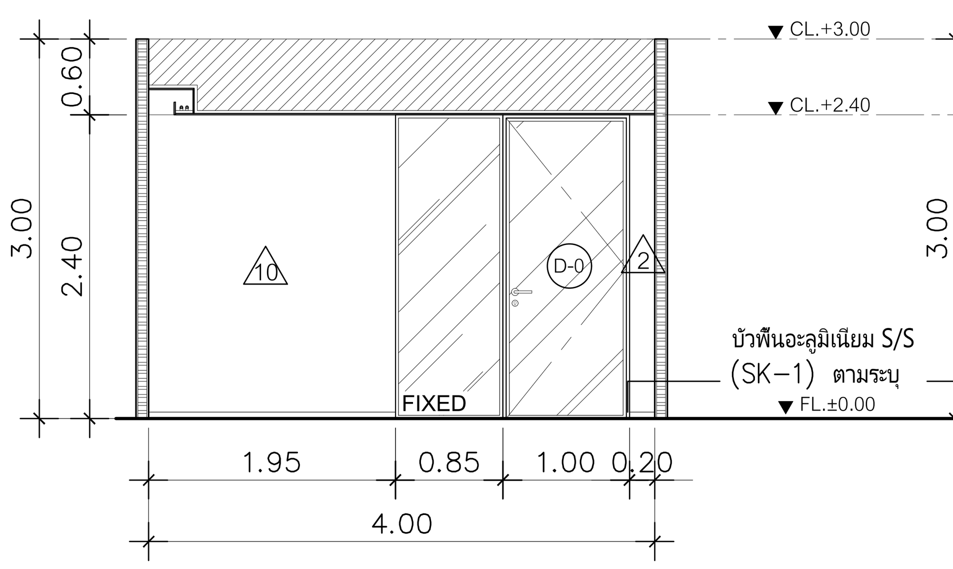

C รูปด้าน
ห้องผอ. ฝ่าย OS SCALE 1:50

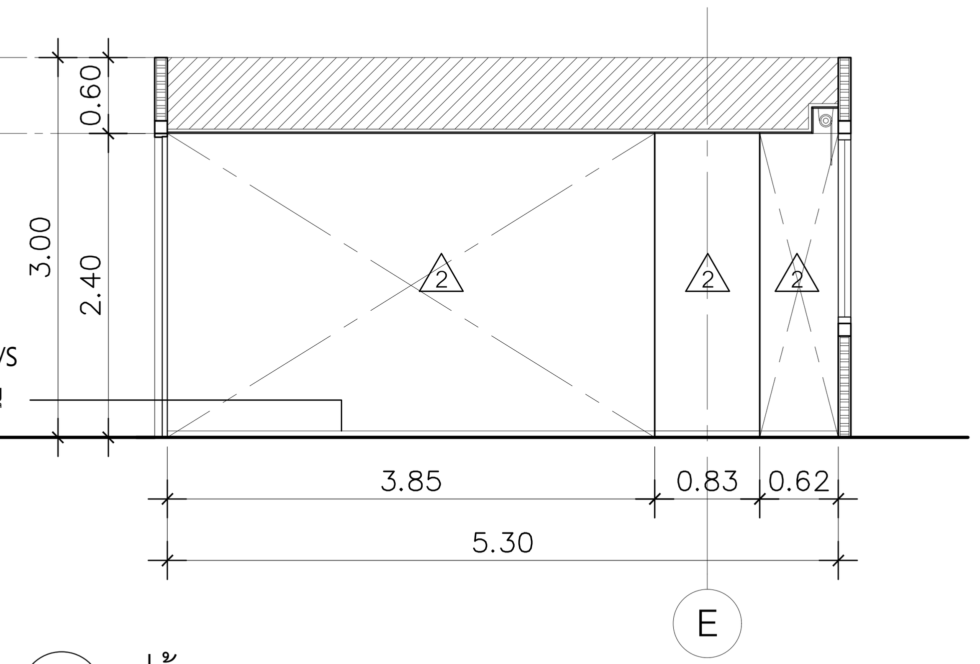

A รูปด้าน
ห้องผอ. ฝ่าย OS SCALE 1:50

ห้องผู้บริหาร	ผอ.ฝ่าย 1

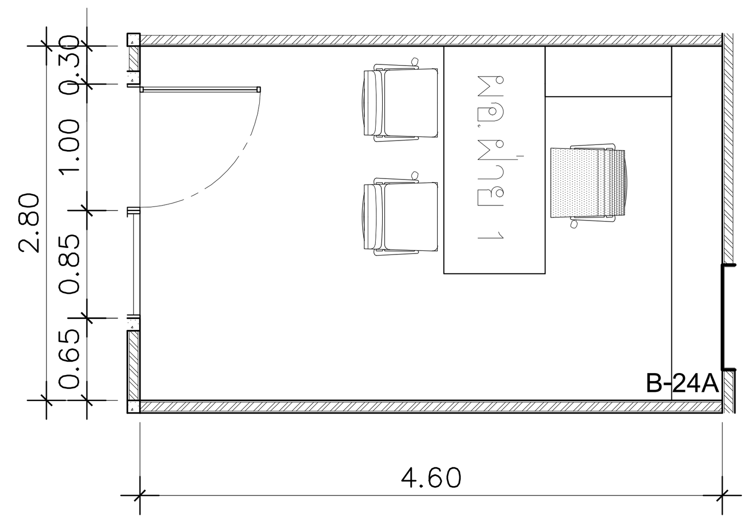

แปลน
ชั้น 8 : ห้องผอ. ฝ่าย 1 SCALE 1:50

ห้องผู้บริหาร	ผอ.ฝ่าย 2

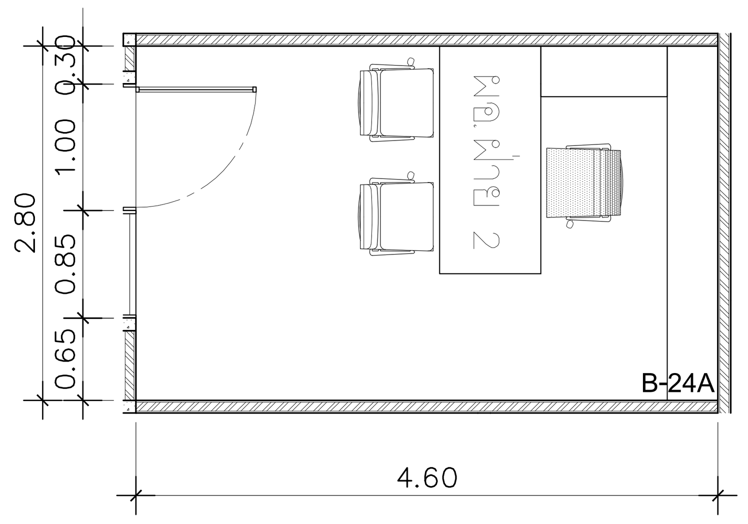

แปลน
ชั้น 8 : ห้องผอ. ฝ่าย 2 SCALE 1:50

DIGITAL GOVERNMENT DEVELOPMENT AGENCY
สำนักงานพัฒนารัฐบาลดิจิทัล (องค์การมหาชน)

EM Design
EM DESIGN AND MANAGEMENT Co.,Ltd.
บริษัท อีเอ็ม ดีไซน์ แอนด์ แมเนจเมนท์ จำกัด
59/999 Moo 3, Klong klua, Pakkret, Nonthaburi 11120 Thailand
T.+66 2 019 1533, M.+66 8 088 0025
www.em.co.th

ARCHITECTS	SIGNED

INTERIOR			SIGNED
วิศว์	สินสืบผล	ภ.สถ. 7524	

STRUCTURAL ENGINEER	SIGNED

LANDSCAPE ARCHITECTS	SIGNED

SANITARY ENGINEER			SIGNED
ศุภณัฐ	วิสิฐธนนันท์	สส.477	[signature]
ชมพูนุท	บุญหอม	ภส.4866	[signature]
สุพิชญา	กันเรืองชัย	ภส.6746	[signature]

ELECTRICAL ENGINEER			SIGNED
ปัณณทัต	อธิรัชวาทิน	สฟก.6758	[signature]
สุธิดา	บุญทา	ภฟก.62867	[signature]

MECHANICAL ENGINEER			SIGNED
เอิริน	รุ่งสิงห์ทอง	สก.4190	[signature]
ปาจรีย์	แก้วปรีดี	ภก.43956	[signature]
ปุณยวีร์	หมื่นตาบุตร	ภก.55463	[signature]
สุวิศิษฏ์	แสงประจง	ภก.57037	[signature]

REVISION

NO.	DESCRIPTION	DATE

OWNER สำนักงานพัฒนารัฐบาลดิจิทัล (องค์การมหาชน) LOCATION –

PROJECT NAME :
โครงการออกแบบตกแต่งภายในอาคารสำนักงาน ชั้น8 และชั้น9
ศูนย์ราชการเฉลิมพระเกียรติ 80 พรรษา 5 ธันวาคม 2550 อาคารซี

PROJECT STATUS :

DRAWN	–
REF NO.	–
DATE	30/04/2568
SCALE	A1@ 1:50

DRAWING TITLE
ชั้น 8 : ห้องผู้บริหาร – ห้องผอ.ฝ่าย

DRAWING NO.
ID2–23

ห้องผู้บริหาร	ผอ.ฝ่าย IT

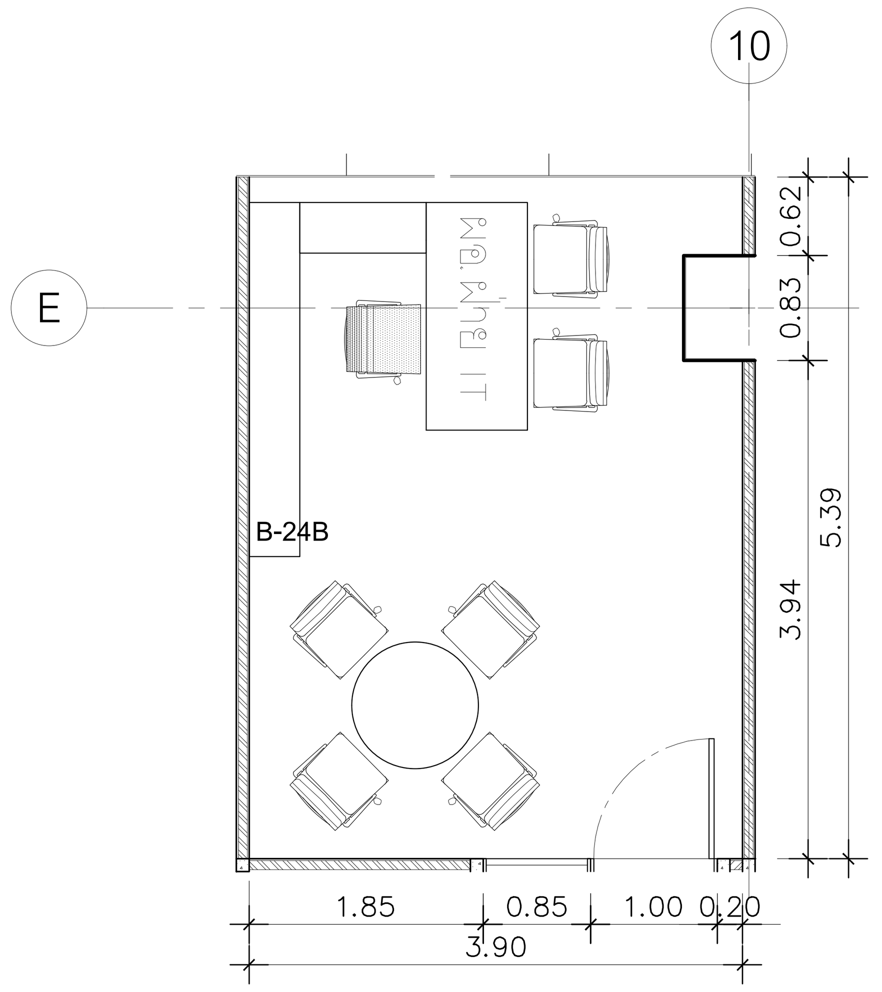

แปลน
ชั้น 8 : ห้องผอ. ฝ่าย IT SCALE 1:50

ห้องผู้บริหาร	ผอ.ฝ่าย CB

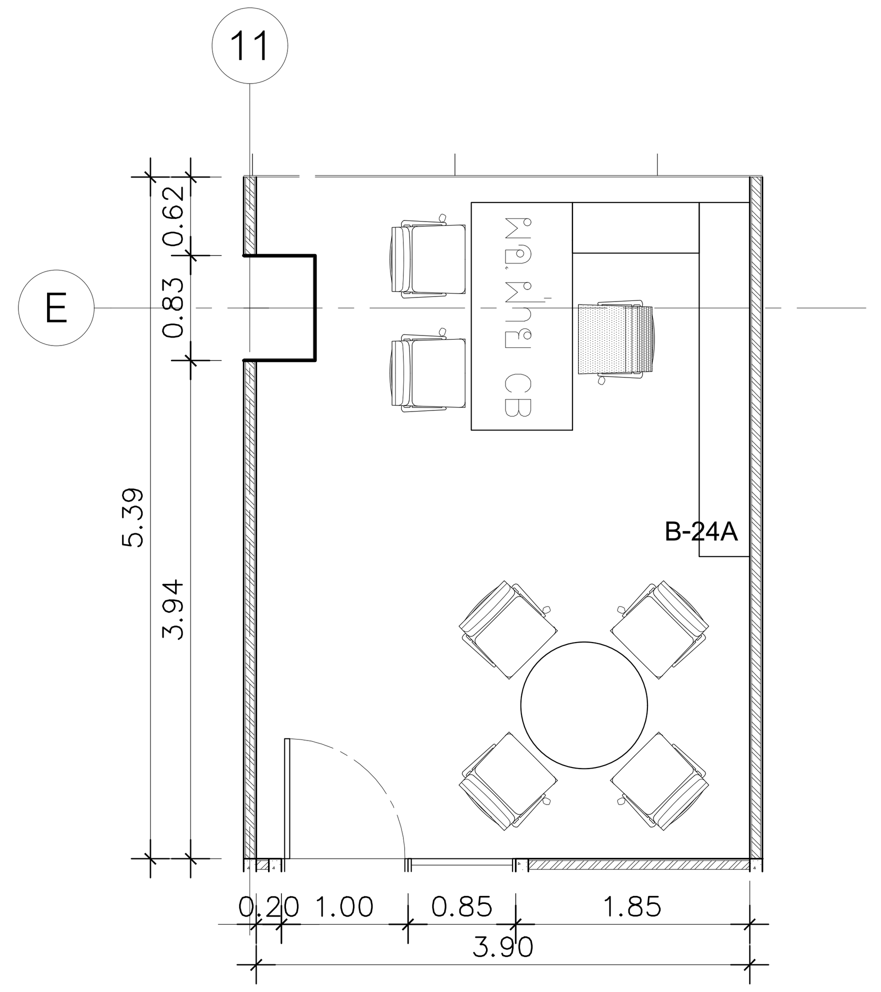

แปลน
ชั้น 8 : ห้องผอ. ฝ่าย CB SCALE 1:50

ห้องผู้บริหาร	ผอ.ฝ่าย ID

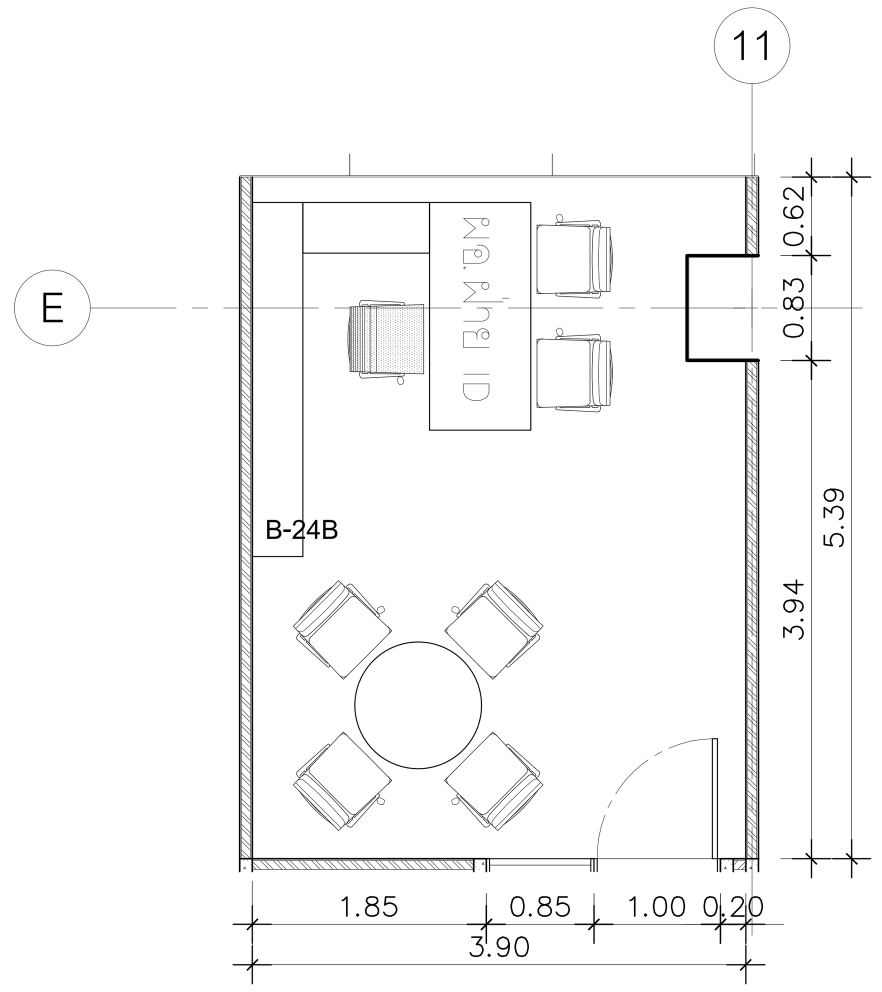

แปลน
ชั้น 8 : ห้องผอ. ฝ่าย ID SCALE 1:50

ห้องผู้บริหาร	ผอ.ฝ่าย CP

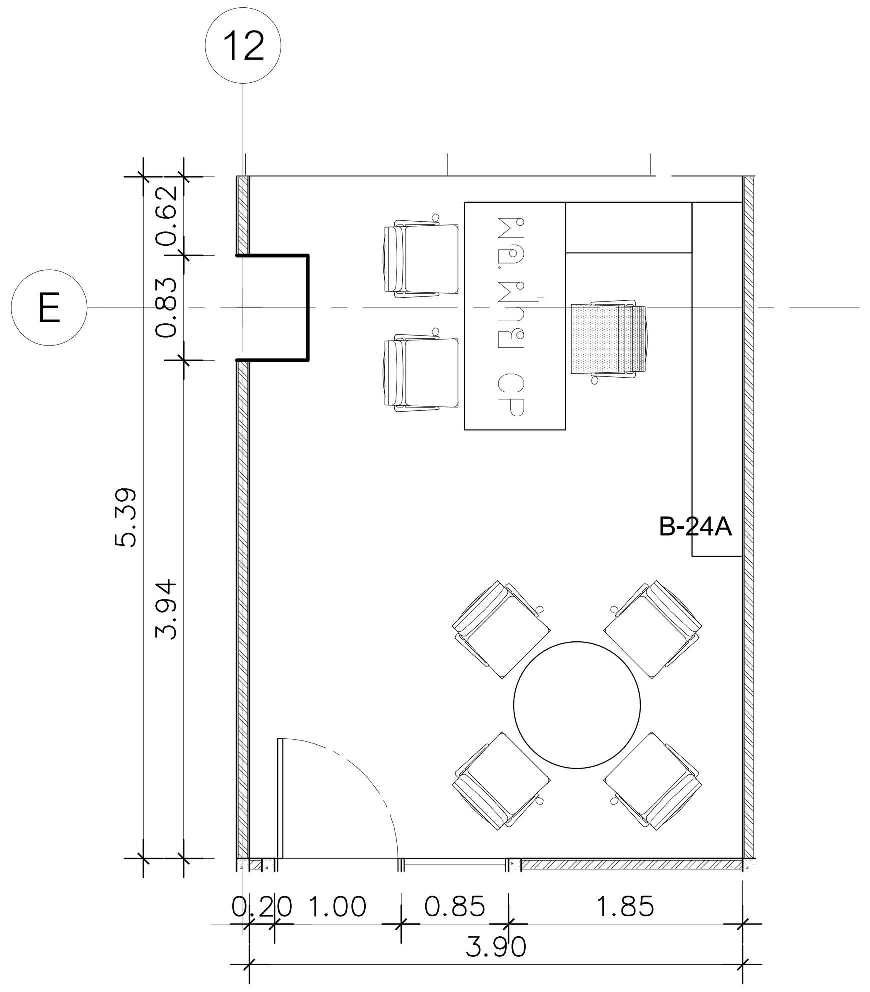

แปลน
ชั้น 8 : ห้องผอ. ฝ่าย CP SCALE 1:50

ห้องผู้บริหาร	ผอ.ฝ่าย SD

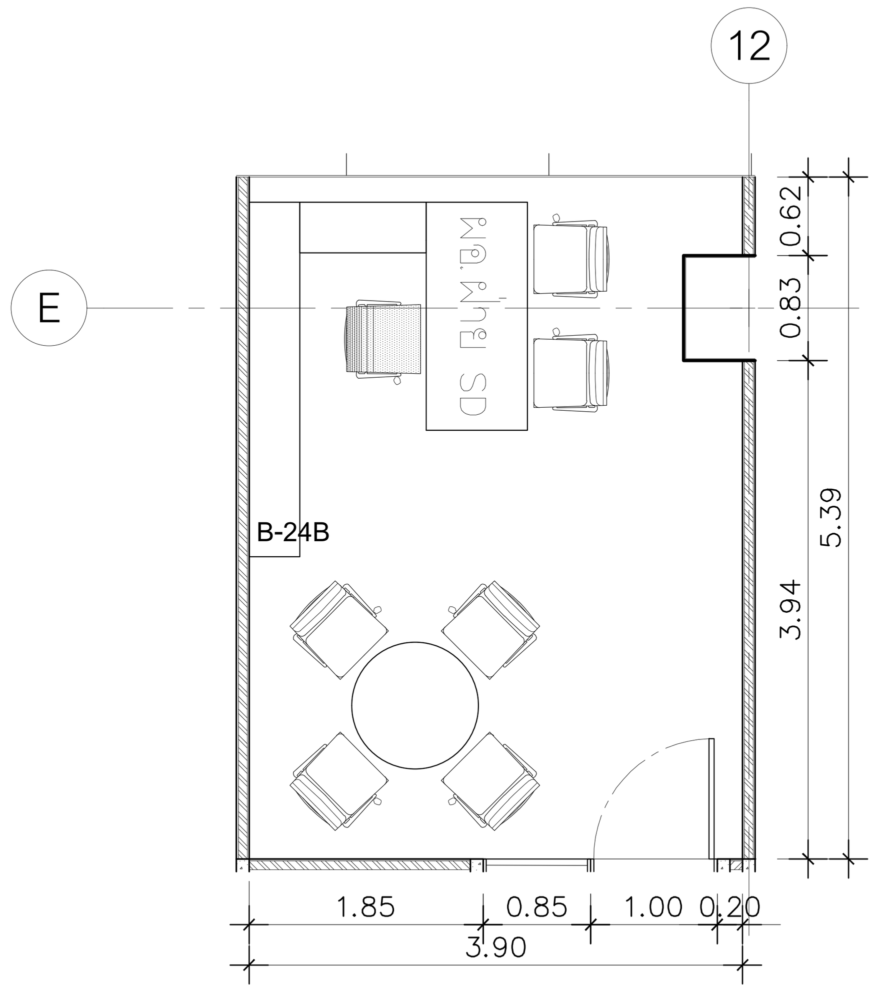

แปลน
ชั้น 8 : ห้องผอ. ฝ่าย SD SCALE 1:50

ห้องผู้บริหาร	ผอ.ฝ่าย SD

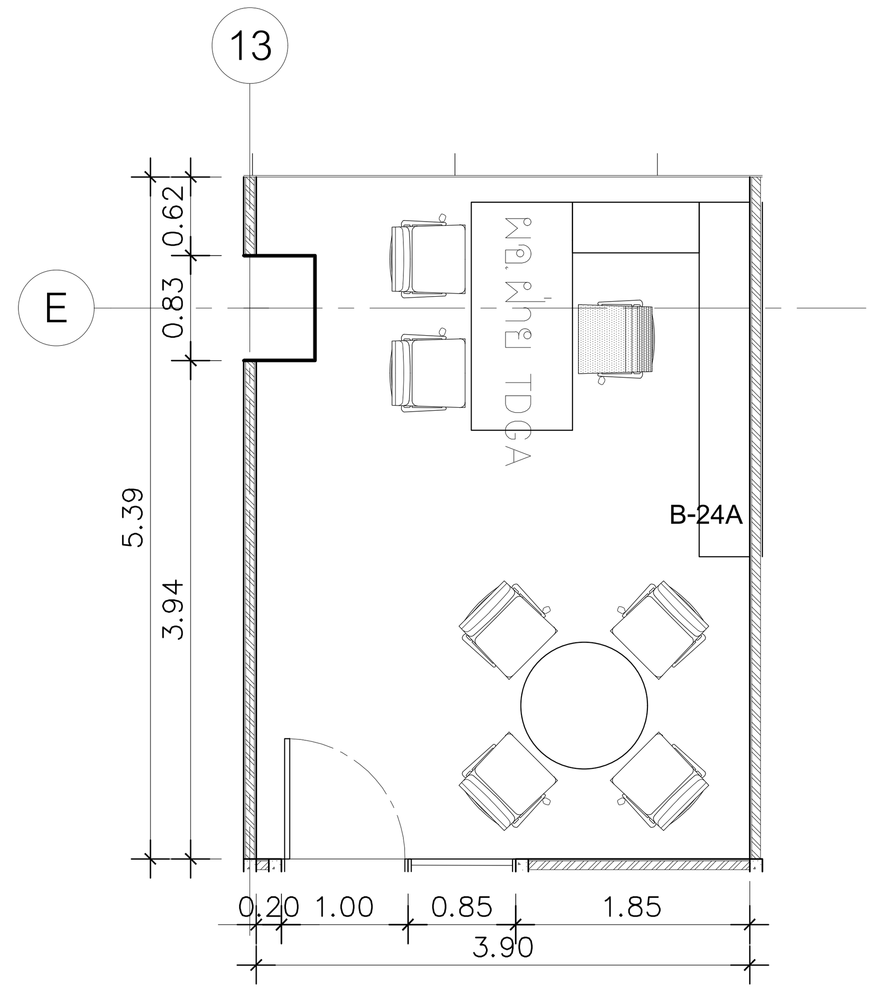

แปลน
ชั้น 8 : ห้องผอ. ฝ่าย SD SCALE 1:50

ห้องผู้บริหาร	ผอ.ฝ่าย XP

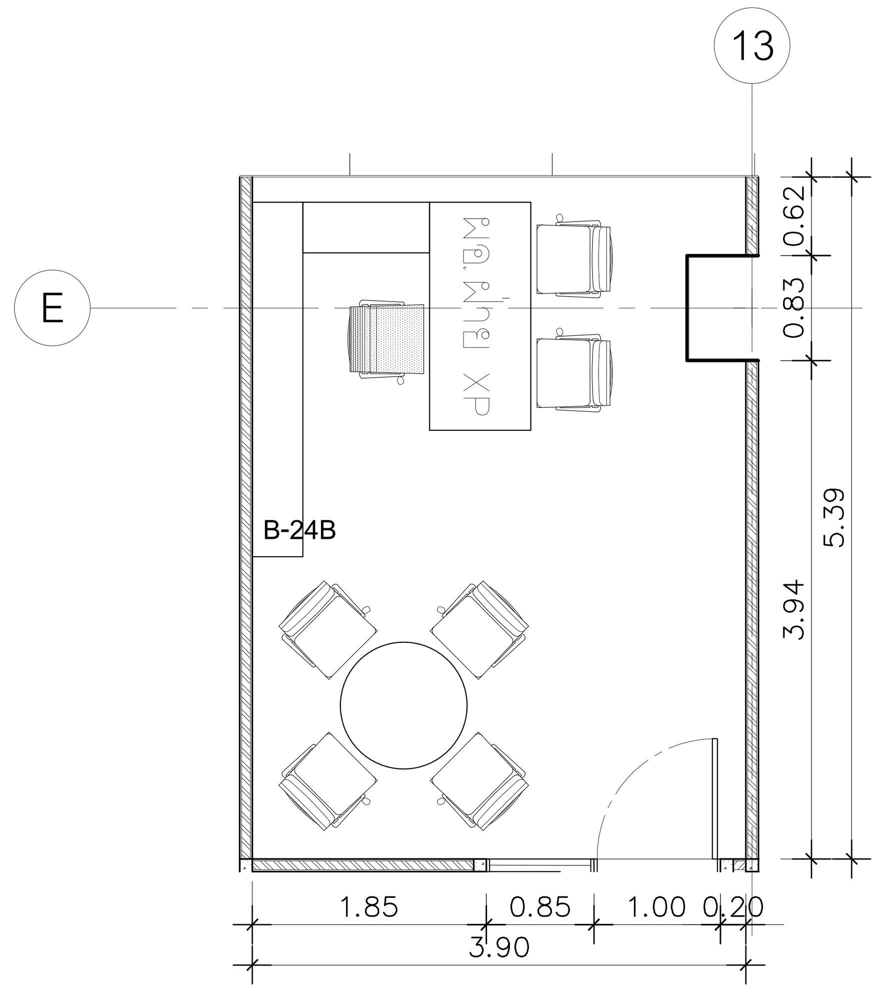

แปลน
ชั้น 8 : ห้องผอ. ฝ่าย XP SCALE 1:50

ห้องผู้บริหาร	ผอ.ฝ่าย IA

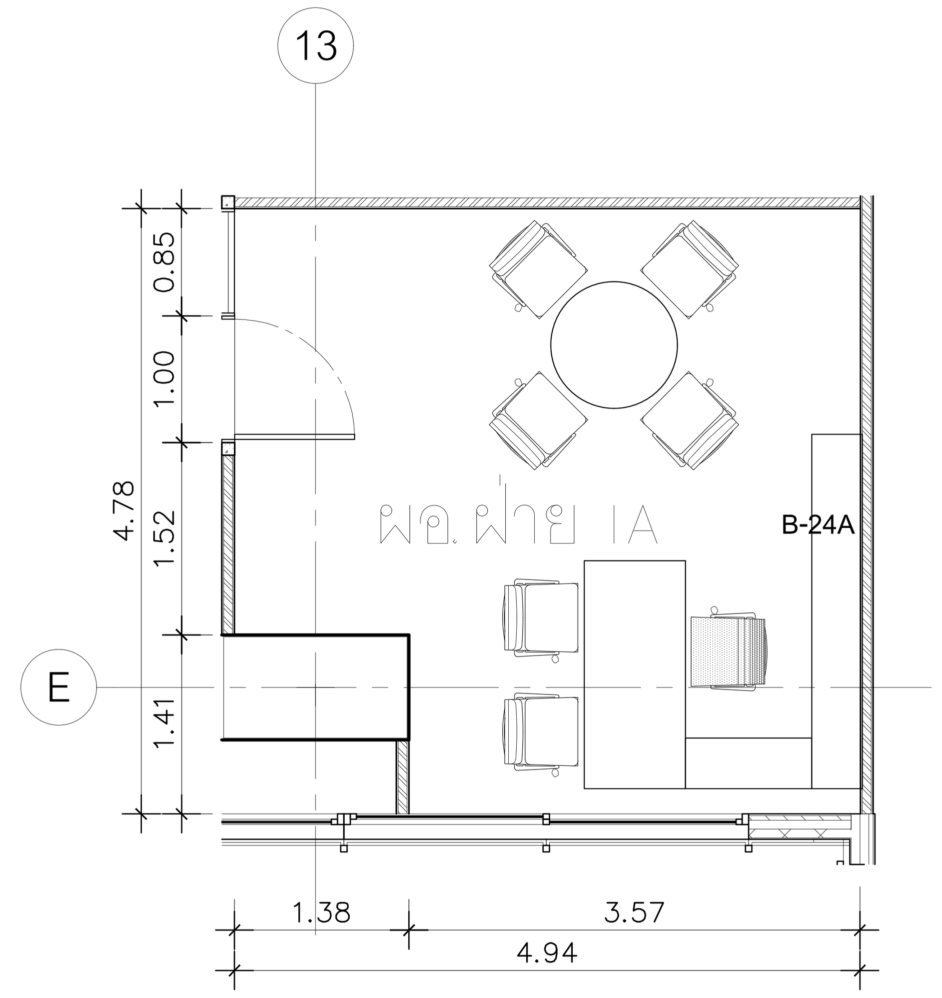

แปลน
ชั้น 8 : ห้องผอ. ฝ่าย IA SCALE 1:50

DGA DIGITAL GOVERNMENT DEVELOPMENT AGENCY

สำนักงานพัฒนารัฐบาลดิจิทัล (องค์การมหาชน)

EM Design

EM DESIGN AND MANAGEMENT Co.,Ltd.
บริษัท อีเอ็ม ดีไซน์ แอนด์ แมเนจเมนท์ จำกัด
59/999 Moo 3, Klong klua, Pakkret, Nonthaburi 11120 Thailand
T.+66 2 019 1533, M.+66 8 088 0025
www.em.co.th

ARCHITECTS			SIGNED

INTERIOR			SIGNED
วิศว์	สินสืบผล	ภ.สถ. 7524	

STRUCTURAL ENGINEER	SIGNED

LANDSCAPE ARCHITECTS	SIGNED

SANITARY ENGINEER			SIGNED
คุณณัฐ	วิสิฐธนนันท์	สส.477	
ชมพูนุท	บุญหอม	ภส.4866	
สุพิชญา	กันเรืองชัย	ภส.6746	

ELECTRICAL ENGINEER			SIGNED
ปัณณทัต	อธิรัชวาทิน	สฟก.6758	
สุธิดา	บุญทา	ภฟก.62867	

MECHANICAL ENGINEER			SIGNED
เอิริน	รุ่งสิงห์ทอง	สก.4190	
ปาจรีย์	แก้วปรีดี	ภก.43956	
บุณยวีร์	หมื่นตาบุตร	ภก.55463	
สุวิศิษฏ์	แสงประจง	ภก.57037	

REVISION

NO.	DESCRIPTION	DATE

OWNER: สำนักงานพัฒนารัฐบาลดิจิทัล (องค์การมหาชน)
LOCATION: –

PROJECT NAME :
โครงการออกแบบตกแต่งภายในอาคารสำนักงาน ชั้น8 และชั้น9
ศูนย์ราชการเฉลิมพระเกียรติ 80 พรรษา 5 ธันวาคม 2550 อาคารซี

PROJECT STATUS :

DRAWN	–
REF NO.	–
DATE	30/04/2568
SCALE	A1@ 1:50

DRAWING TITLE
ชั้น 8 : ห้องผู้บริหาร – ห้องผอ.ฝ่าย

DRAWING NO.
ID2–24

ห้องประชุม 14 ที่นั่ง	ห้องประชุม 1

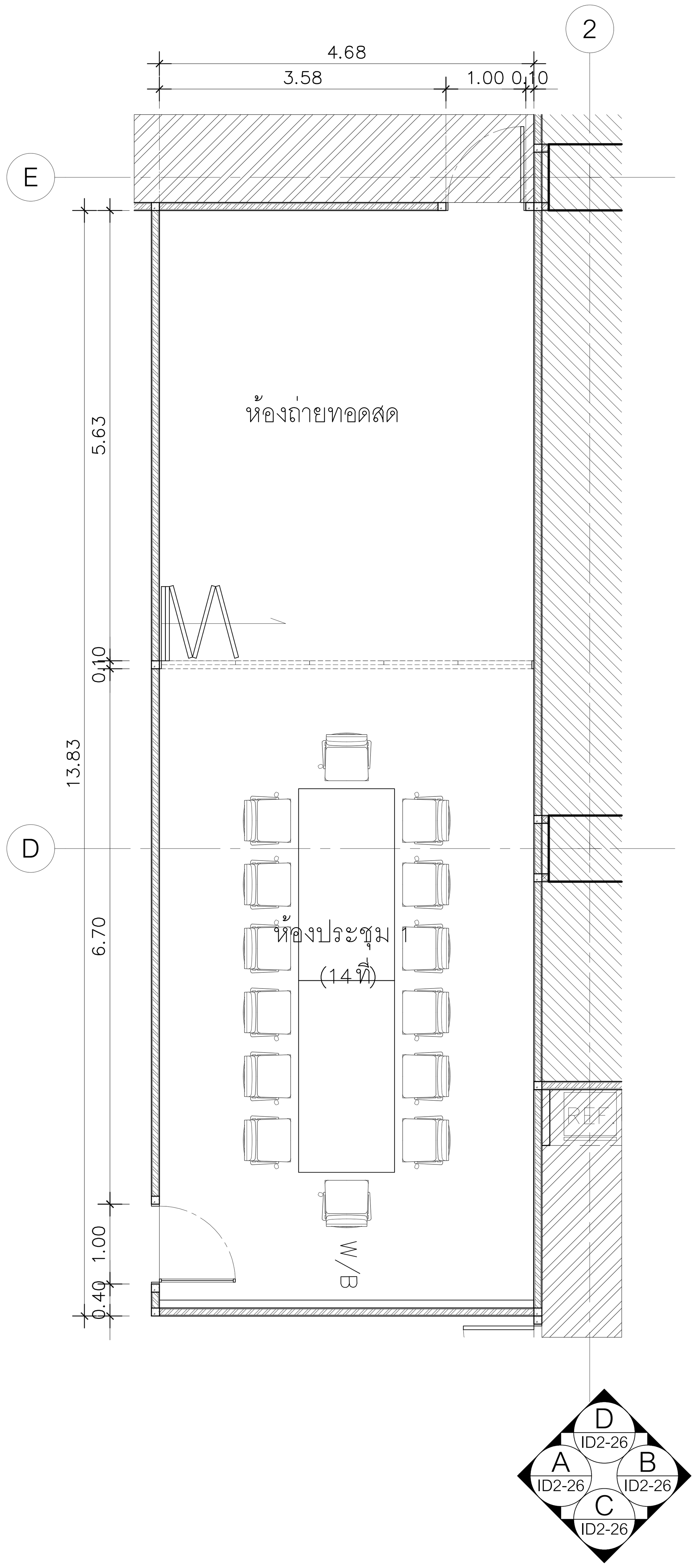

แปลน
ชั้น 8 : ห้องประชุม 1 (14 ที่นั่ง)/ห้องถ่ายทอดสด SCALE 1:50

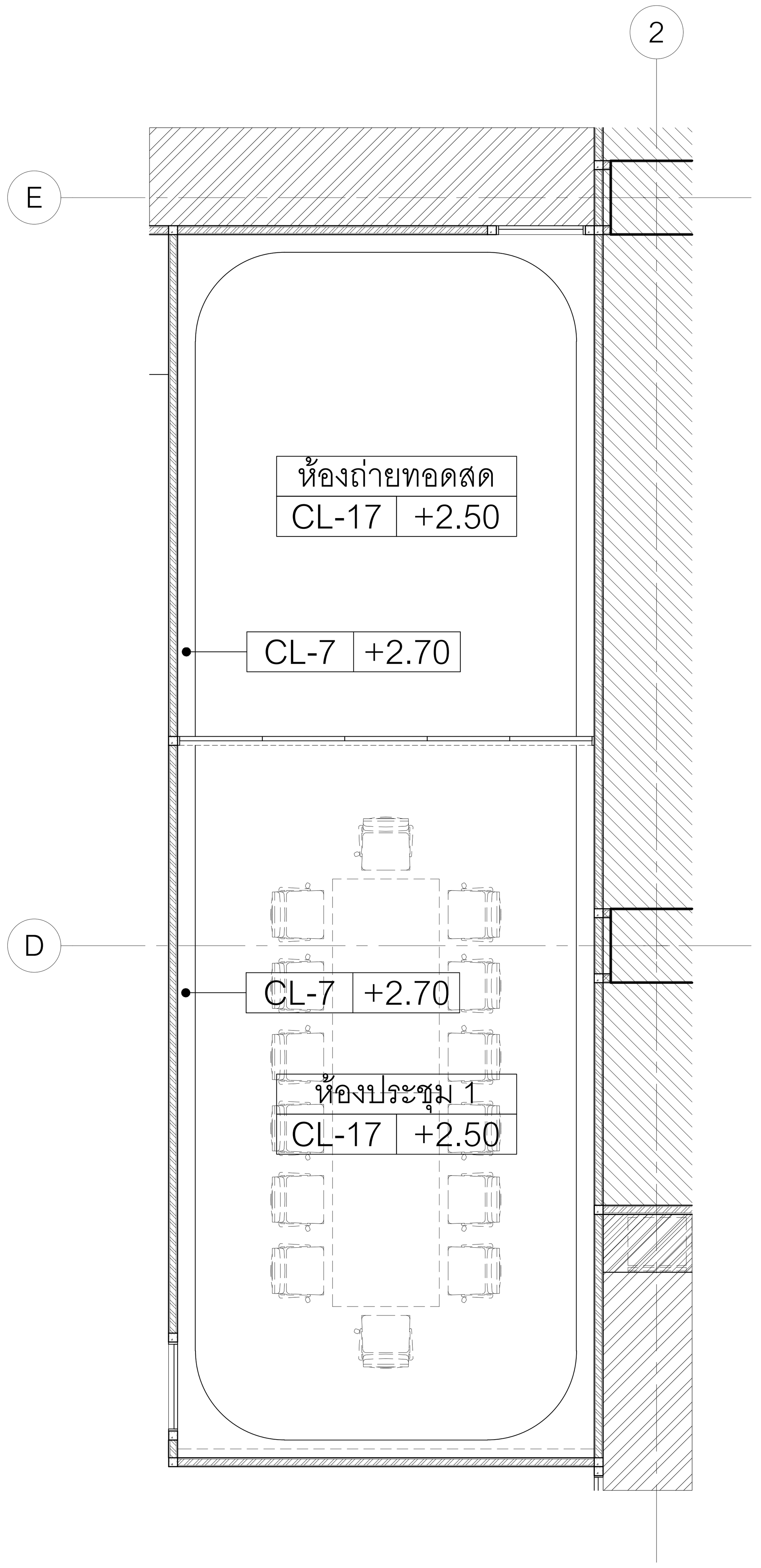

CL-7	งานหลีบไฟโครงเคร่าโลหะ กรุแผ่นยิปซั่มบอร์ด หนา 9 มม. ทาสีขาว (PT–1) ระบุรุ่นภายหลัง
CL-17	ฝ้าเพดานโครงเคร่าโลหะ กรุแผ่นเซลโลกรีตชนิดโฟม 12 มม. ผิวหน้าธรรมชาติพ่นสีสำเร็จสีขาว (PT–1) ระบุรุ่นภายหลัง

แปลนวัสดุผิวฝ้าเพดาน
ชั้น 8 : ห้องประชุม 1 (14 ที่นั่ง)/ห้องถ่ายทอดสด SCALE 1:50

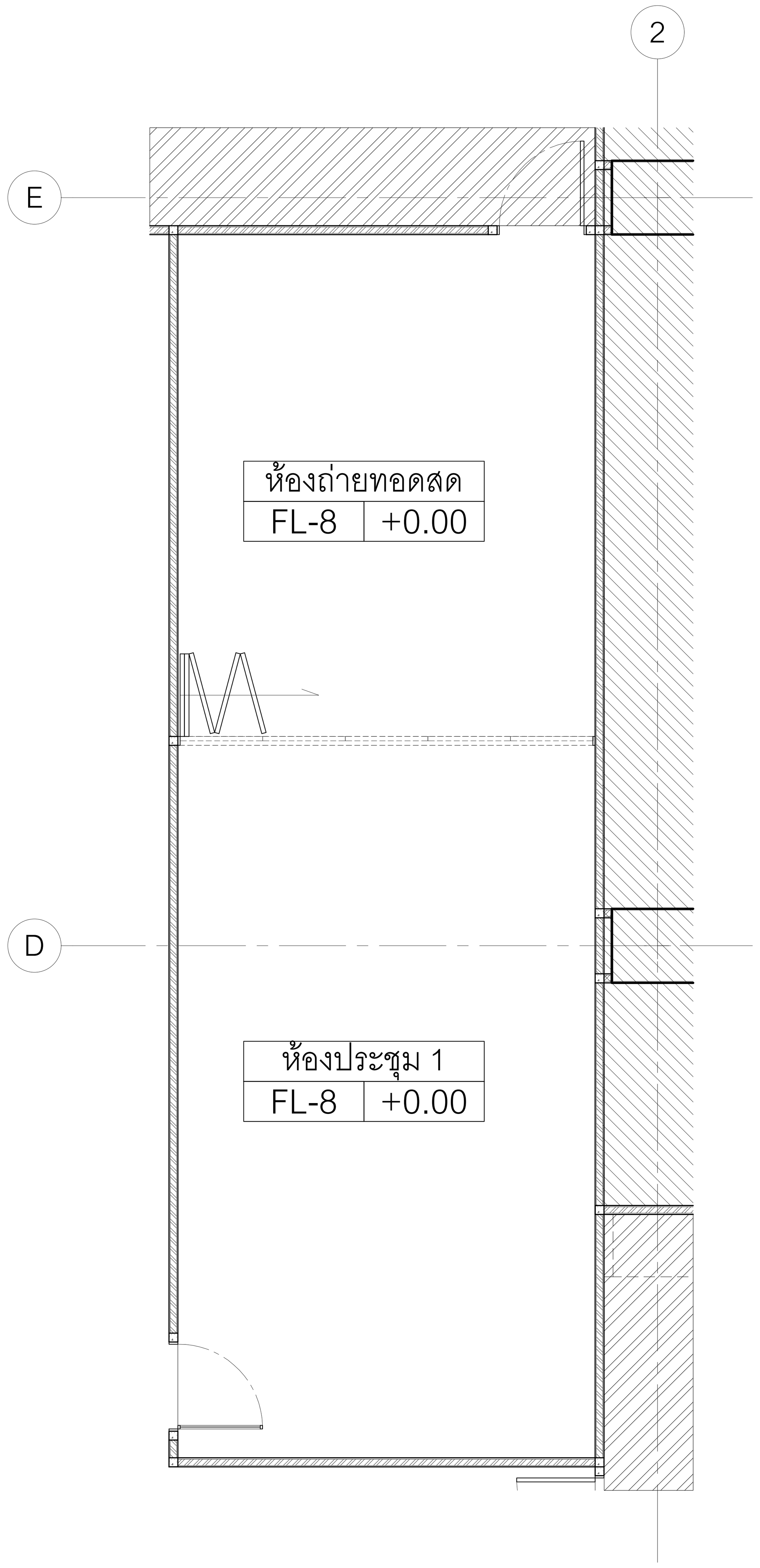

FL-8	พื้นพรมแผ่นอัดสีเทา (CP–2) หนา 6.5 มม.

แปลนวัสดุผิวพื้น
ชั้น 8 : ห้องประชุม 1 (14 ที่นั่ง)/ห้องถ่ายทอดสด SCALE 1:50

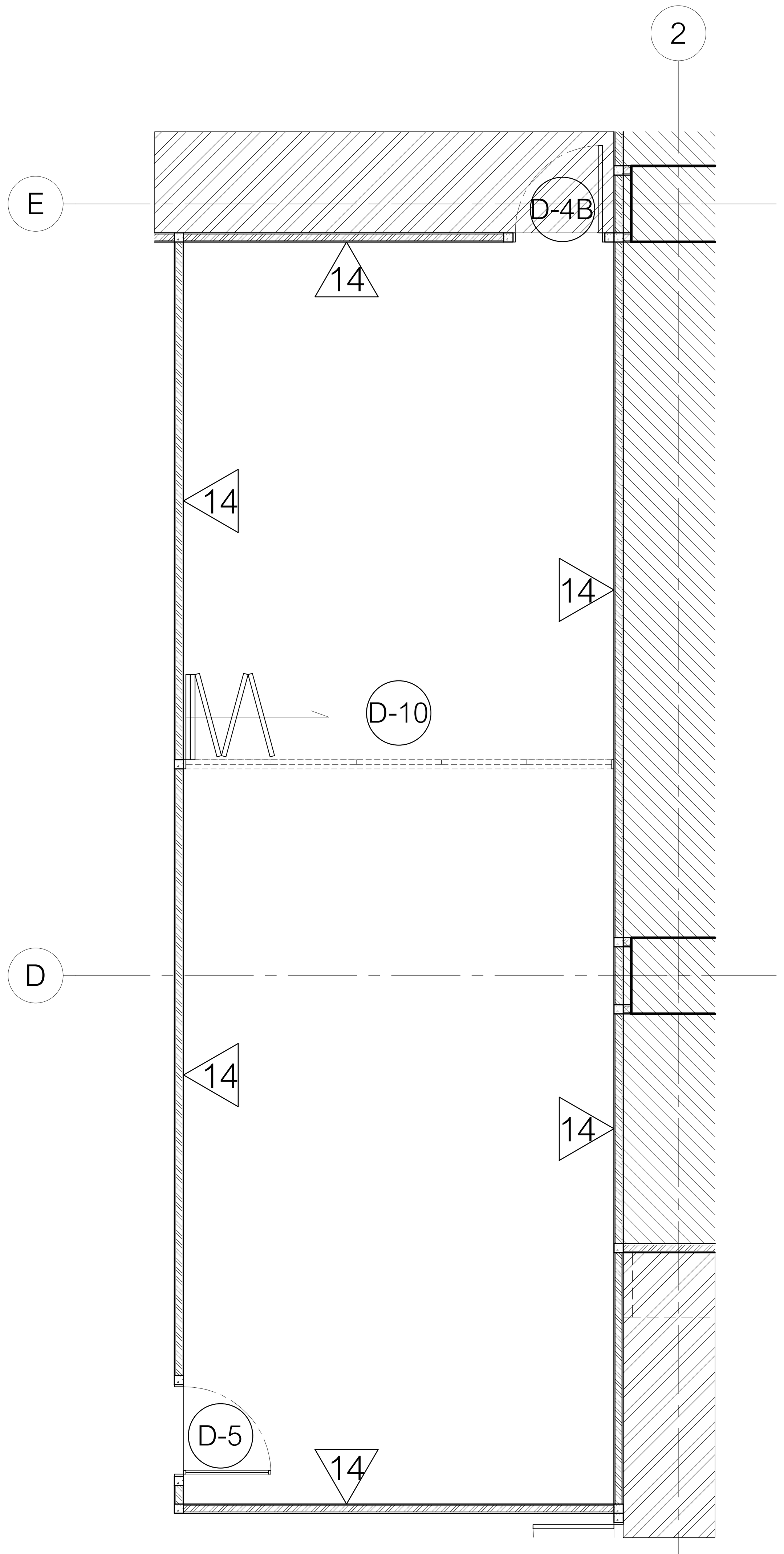

14	ผนังโครงไม้กรุแผ่นเซลโลกรีตผิวหน้าไล้แคลเซียมเรียบหนา 12 มม. ปิดทับลามิเนตลายเรียบ (PL–5) เดินคิ้วไม้จริงตามแบบ ทำสีย้อมเทียบสีลามิเนต
D-4B	ประตูเปิดเดี่ยว วงกบอลูมิเนียม POWDER COATED ขนาดไม่เกิน 25x100 มม. กรอบบานโครงไม้กรุไม้อัดยางหนา 10 มม. ปิดลามิเนตเรียบ (PL–7) ปิดขอบด้วยอลูมิเนียม POWDER COATED
D-5	ประตูเปิดเดี่ยว วงกบอลูมิเนียม POWDER COATED ขนาดไม่เกิน 25x100 มม. กรอบบานโครงไม้กรุไม้อัดยางหนา 10 มม. ปิดลามิเนตลายไม้ (PL–4) ปิดขอบด้วยอลูมิเนียม POWDER COATED
D-10	ชุดประตูบานเฟี้ยม วงกบอลูมิเนียมPOWDER COATED ขนาดไม่เกิน 25x100 มม. กรอบบานโครงไม้กรุไม้อัดยางหนา 10 มม. ปิดลามิเนตเรียบ (PL–5) ปิดขอบด้วยอลูมิเนียม POWDER COATED

แปลนวัสดุผิวผนัง
ชั้น 8 : ห้องประชุม 1 (14 ที่นั่ง)/ห้องถ่ายทอดสด SCALE 1:50

DGA DIGITAL GOVERNMENT DEVELOPMENT AGENCY
สำนักงานพัฒนารัฐบาลดิจิทัล (องค์การมหาชน)

EM Design
EM DESIGN AND MANAGEMENT Co.,Ltd.
บริษัท อีเอ็ม ดีไซน์ แอนด์ แมเนจเมนท์ จำกัด
59/999 Moo 3, Klong klua, Pakkret, Nonthaburi 11120 Thailand
T.+66 2 019 1533, M.+66 8 088 0025
www.em.co.th

ARCHITECTS	SIGNED

INTERIOR			SIGNED
วิศว์	สินสืบผล	ภ.สถ. 7524	

STRUCTURAL ENGINEER	SIGNED

LANDSCAPE ARCHITECTS	SIGNED

SANITARY ENGINEER			SIGNED
ศุภณัฐ	วิสิฐธนนันท์	สส.477	
ชมพูนุท	บุญหอม	ภส.4866	
สุพิชญา	กันเรืองชัย	ภส.6746	

ELECTRICAL ENGINEER			SIGNED
ปัณณทัต	อธิรัชวาทิน	สฟก.6758	
สุธิดา	บุญทา	ภฟก.62867	

MECHANICAL ENGINEER			SIGNED
เอริน	รุ่งสิงห์ทอง	สก.4190	
ปาลีรัย	แก้วปรีดี	ภก.43956	
ปุณยวีร์	หมื่นดาบุตร	ภก.55463	
สุวิศิษฏ์	แสงประจง	ภก.57037	

REVISION

NO.	DESCRIPTION	DATE

OWNER	สำนักงานพัฒนารัฐบาลดิจิทัล (องค์การมหาชน)	LOCATION	–

PROJECT NAME :
โครงการออกแบบตกแต่งภายในอาคารสำนักงาน ชั้น8 และชั้น9
ศูนย์ราชการเฉลิมพระเกียรติ 80 พรรษา 5 ธันวาคม 2550 อาคารซี

PROJECT STATUS :

DRAWN	–
REF NO.	–
DATE	30/04/2568
SCALE	A1@ 1:50

DRAWING TITLE
ชั้น 8 : ห้องประชุม 1 (14 ที่นั่ง)/ห้องถ่ายทอดสด

DRAWING NO.
ID2–25

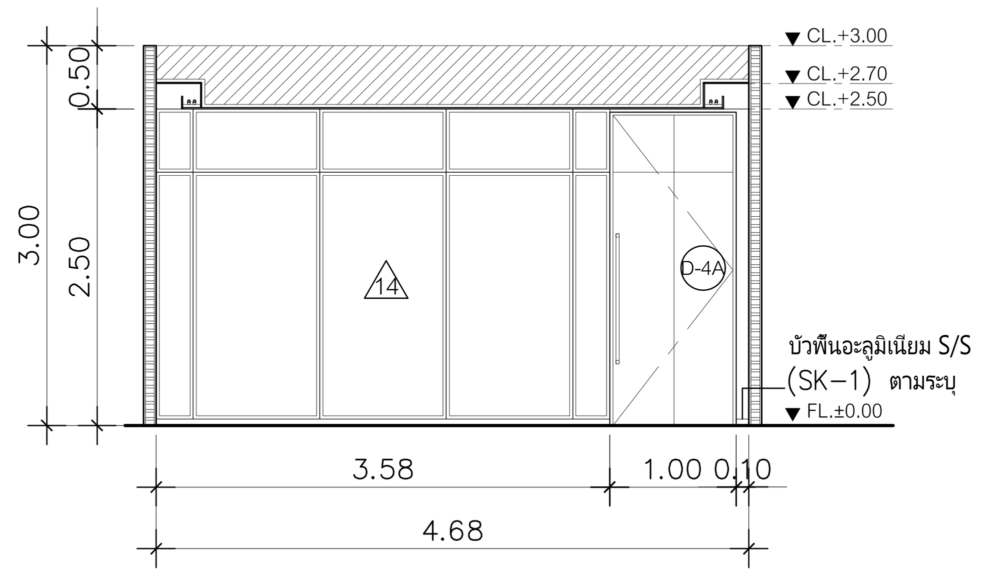

D รูปด้าน
ห้องประชุม 1 (14 ที่นั่ง)/ห้องถ่ายทอดสด SCALE 1:50

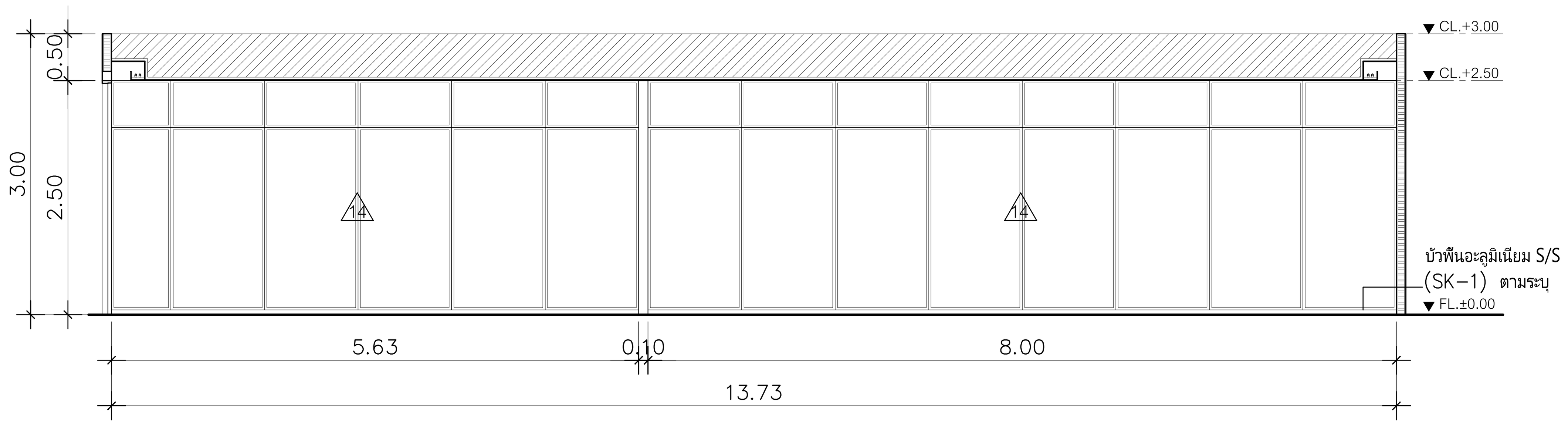

B รูปด้าน
ห้องประชุม 1 (14 ที่นั่ง)/ห้องถ่ายทอดสด SCALE 1:50

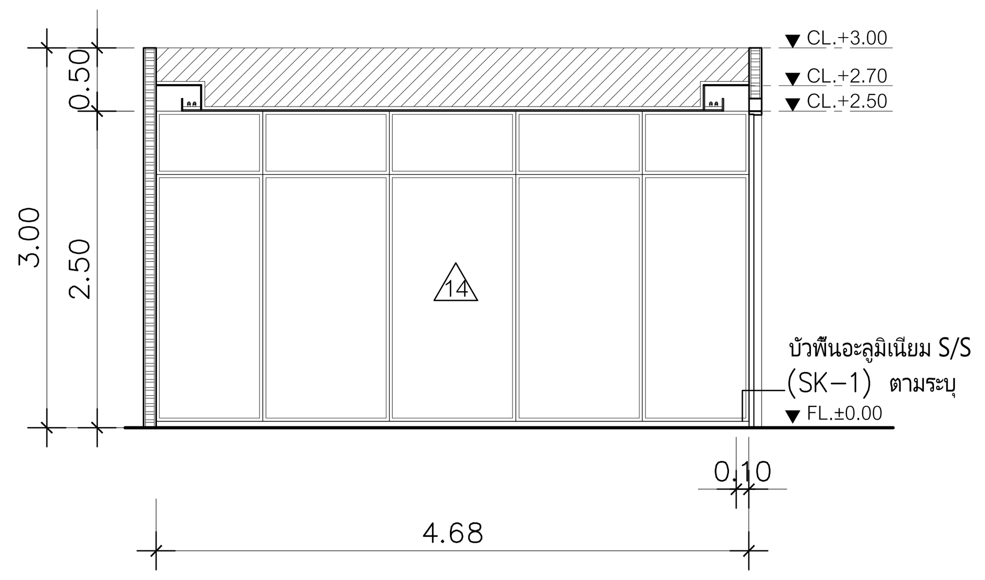

C รูปด้าน
ห้องประชุม 1 (14 ที่นั่ง)/ห้องถ่ายทอดสด SCALE 1:50

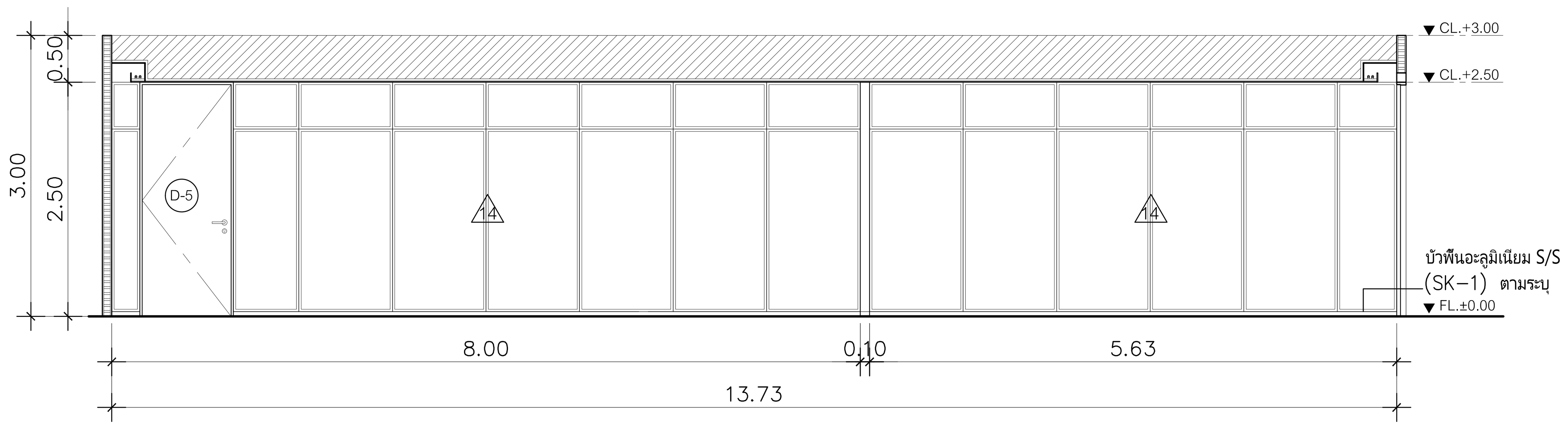

A รูปด้าน
ห้องประชุม 1 (14 ที่นั่ง)/ห้องถ่ายทอดสด SCALE 1:50

DIGITAL GOVERNMENT DEVELOPMENT AGENCY
สำนักงานพัฒนารัฐบาลดิจิทัล (องค์การมหาชน)

EM Design
EM DESIGN AND MANAGEMENT Co.,Ltd.
บริษัท อีเอ็ม ดีไซน์ แอนด์ แมเนจเมนท์ จำกัด
59/999 Moo 3, Klong klua, Pakkret,
Nonthaburi 11120 Thailand
T.+66 2 019 1533, M.+66 8 088 0025
www.em.co.th

ARCHITECTS	SIGNED

INTERIOR			SIGNED
วิศว์	สินสืบผล	ภ.สถ. 7524	

STRUCTURAL ENGINEER	SIGNED

LANDSCAPE ARCHITECTS	SIGNED

SANITARY ENGINEER			SIGNED
ศุภณัฐ	วิสิฐธนนันท์	สส.477	
ชมพูนุท	บุญหอม	ภส.4866	
สุพิชญา	กันเรืองชัย	ภส.6746	

ELECTRICAL ENGINEER			SIGNED
ปัณณทัต	อธิรัชวาทิน	สฟก.6758	
สุธิดา	บุญทา	ภฟก.62867	

MECHANICAL ENGINEER			SIGNED
เอิริน	รุ่งสิงห์ทอง	สก.4190	
ปาศรีย์	แก้วปรีดี	ภก.43956	
ปุณยวีร์	หมื่นตาบุตร	ภก.55463	
สุวิศิษฎ์	แสงประจง	ภก.57037	

REVISION

NO.	DESCRIPTION	DATE

OWNER	สำนักงานพัฒนารัฐบาลดิจิทัล (องค์การมหาชน)
LOCATION	–
PROJECT NAME :	โครงการออกแบบตกแต่งภายในอาคารสำนักงาน ชั้น 8 และชั้น 9 ศูนย์ราชการเฉลิมพระเกียรติ 80 พรรษา 5 ธันวาคม 2550 อาคารซี
DRAWING TITLE	ชั้น 8 : ห้องประชุม 1 (14 ที่นั่ง)/ห้องถ่ายทอดสด

PROJECT STATUS :	
DRAWN	–
REF NO.	–
DATE	30/04/2568
SCALE	A1@ 1:50
DRAWING NO.	ID2–26

ห้องประชุม 2 ที่นั่ง	ห้องประชุม 2

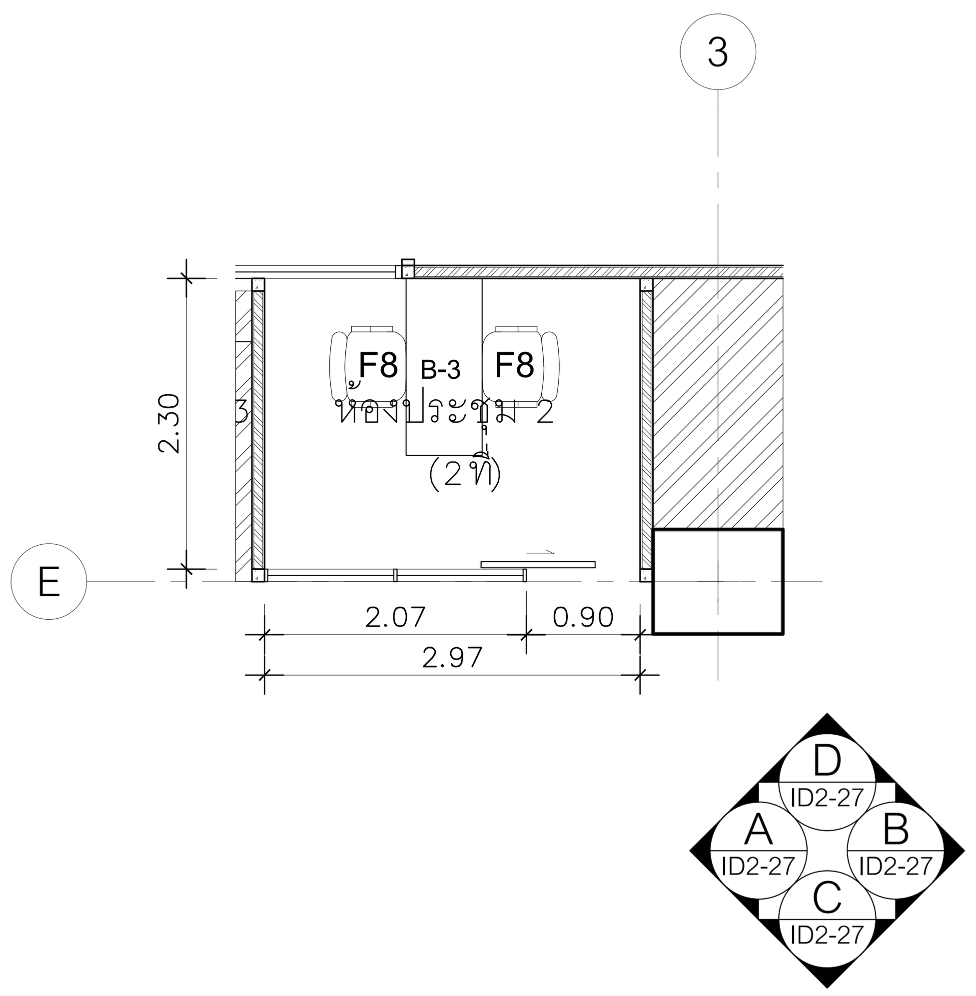

แปลน
ชั้น 8 : ห้องประชุม 2 (2 ที่นั่ง) SCALE 1:50

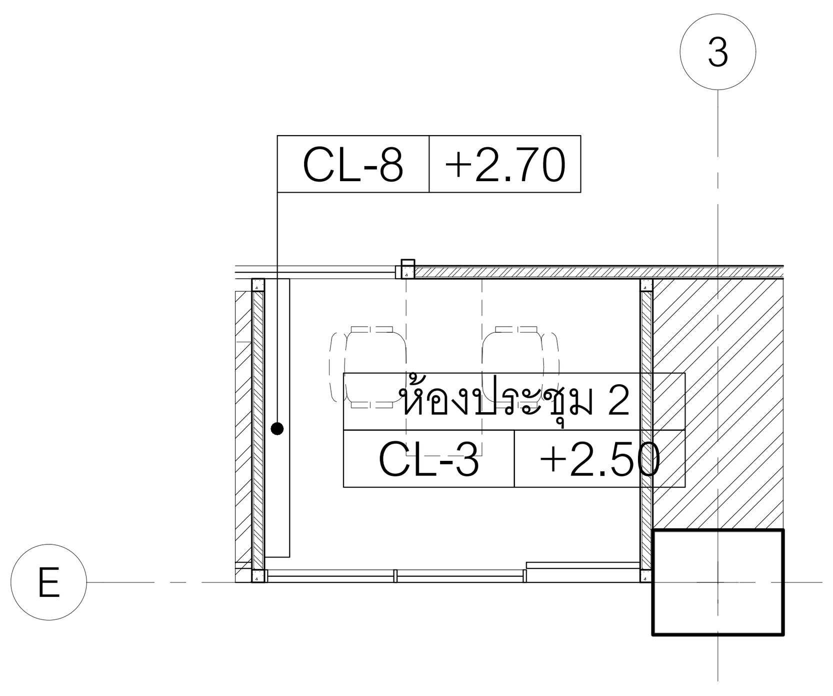

CL-3	ฝ้าเพดานโครงเคร่าโลหะ กรุแผ่นยิปซั่มบอร์ด หนา 9 มม. ฉาบเรียบทาสีขาว (PT–1) ระบุรุ่นภายหลัง
CL-8	งานหลืบไฟโครงเคร่าโลหะ กรุแผ่นยิปซั่มบอร์ด หนา 9 มม. ทาสีฟ้า (PT–2) ระบุรุ่นภายหลัง

แปลนวัสดุผิวฝ้าเพดาน
ชั้น 8 : ห้องประชุม 2 (2 ที่นั่ง) SCALE 1:50

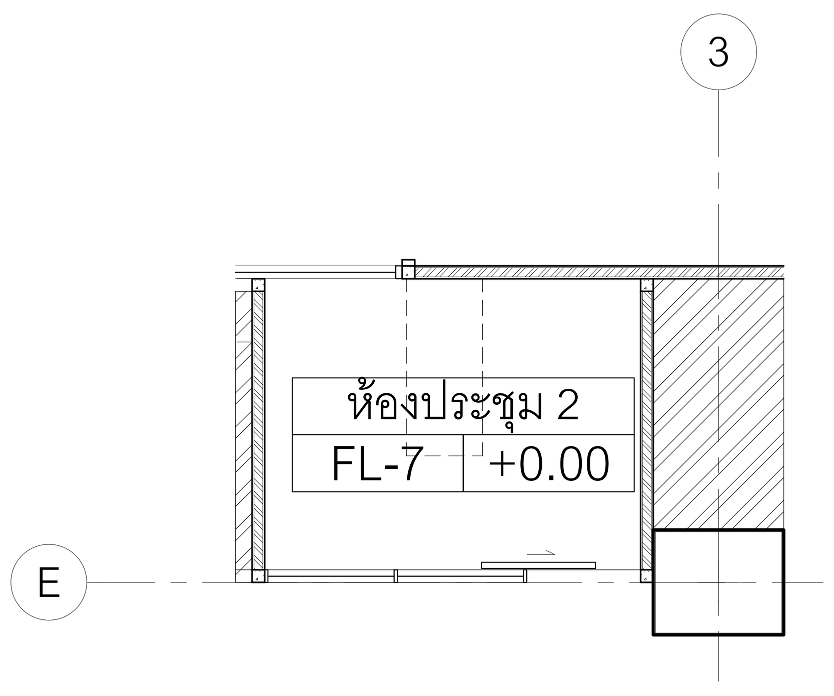

FL-7	พื้นพรมแผ่นอัดสีฟ้า (CP–1) หนา 6.5 มม.

แปลนวัสดุผิวพื้น
ชั้น 8 : ห้องประชุม 2 (2 ที่นั่ง) SCALE 1:50

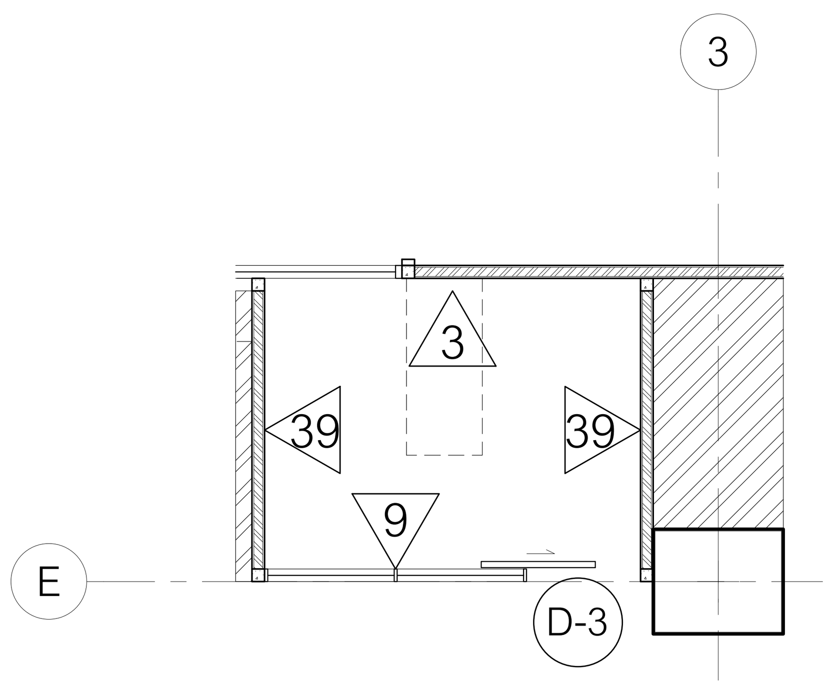

3	ผนังก่ออิฐมวลเบาฉาบเรียบ ทา2สี สีขาว (PT–1) และสีฟ้า(PT–2) ตามแบบ
9	ผนังกรอบเฟรมอลูมิเนียมPOWDER COATED25มม.กรุกระจกลูกฟูก(GL–1)หนา5มม.
39	ผนังกรุแผ่นเซลโลกรีตผิวหน้าไล้แคลเซียมเรียบหนา 12 มม. ทา2สี สีขาว (PT–1) และสีฟ้า(PT–2) ตามแบบ
D-6	ประตูกระจกบานเปิดเดี่ยว วงกบอลูมิเนียมPOWDER COATED ขนาดไม่เกิน 25x100 มม.กรอบบานอลูมิเนียม POWDER COATED ขนาดไม่เกิน 25x50 มม.กรุกระจกลามิเนตใสหนา 8 มม.

แปลนวัสดุผิวผนัง
ชั้น 8 : ห้องประชุม 2 (2 ที่นั่ง) SCALE 1:50

ห้องประชุม 2 ที่นั่ง	ห้องประชุม 5

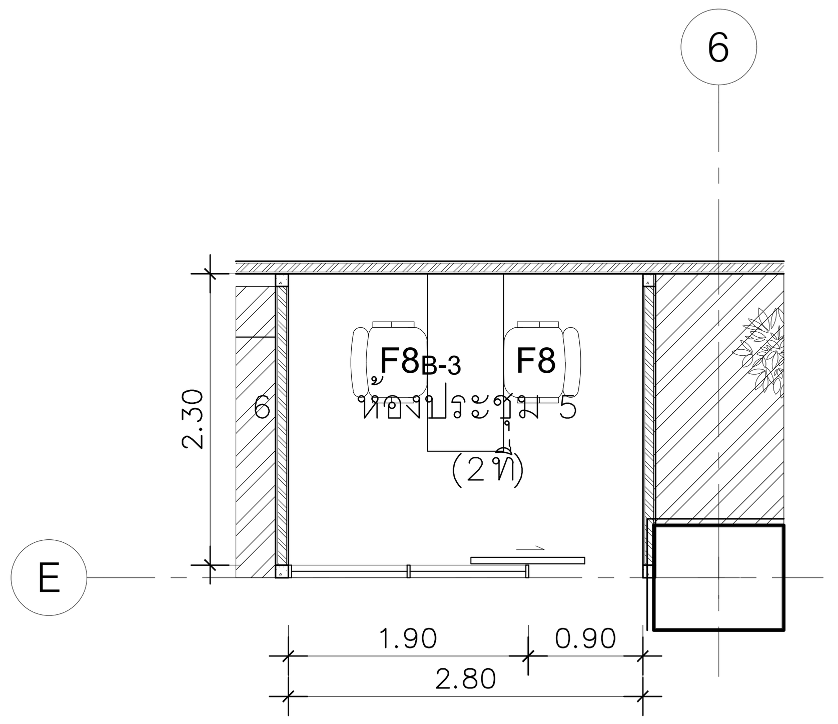

แปลน
ชั้น 8 : ห้องประชุม 5 (2 ที่นั่ง) SCALE 1:50

ห้องประชุม 2 ที่นั่ง	ห้องประชุม 20

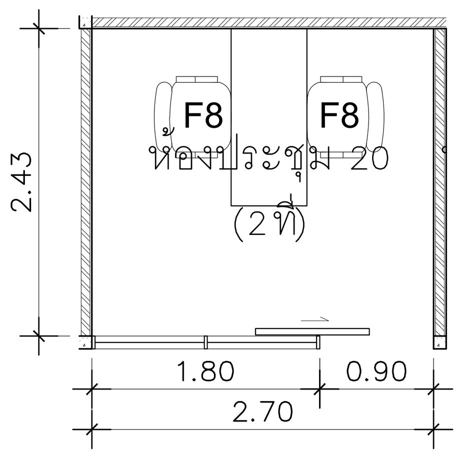

แปลน
ชั้น 8 : ห้องประชุม 20 (2 ที่นั่ง) SCALE 1:50

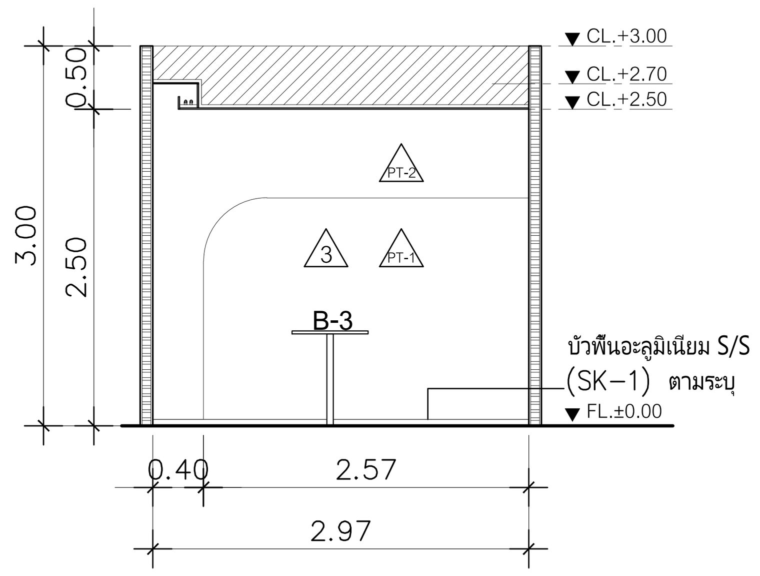

D รูปด้าน
ห้องประชุม 2 (2 ที่นั่ง) SCALE 1:50

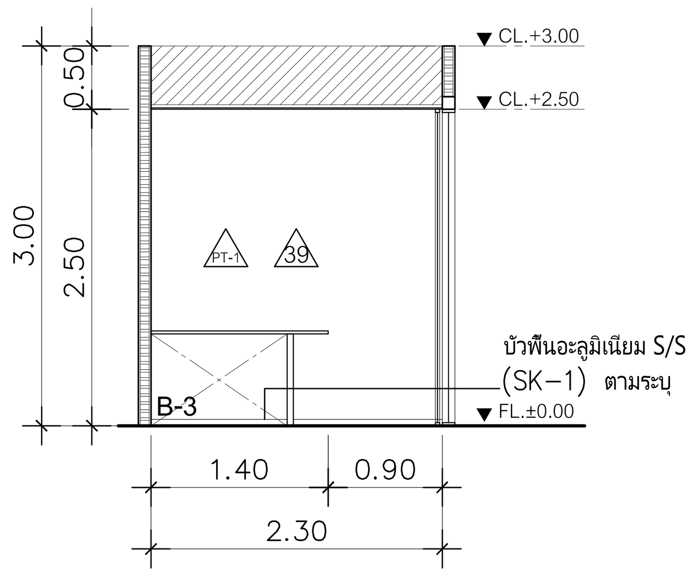

B รูปด้าน
ห้องประชุม 2 (2 ที่นั่ง) SCALE 1:50

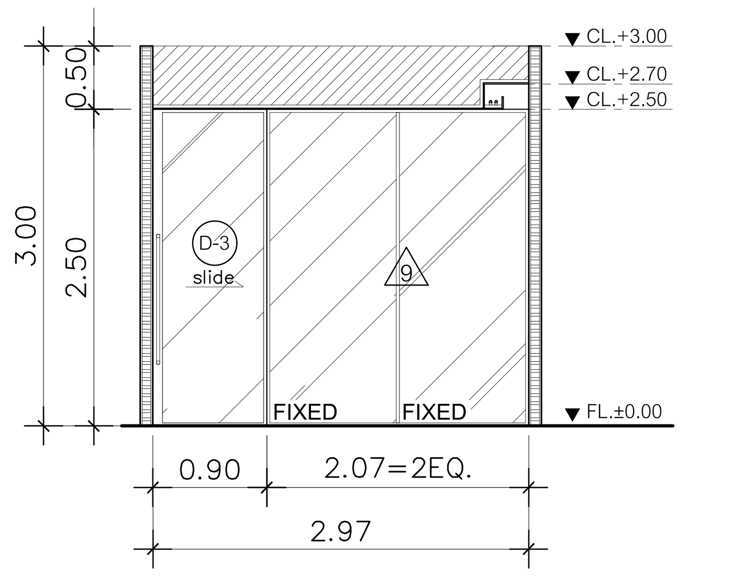

C รูปด้าน
ห้องประชุม 2 (2 ที่นั่ง) SCALE 1:50

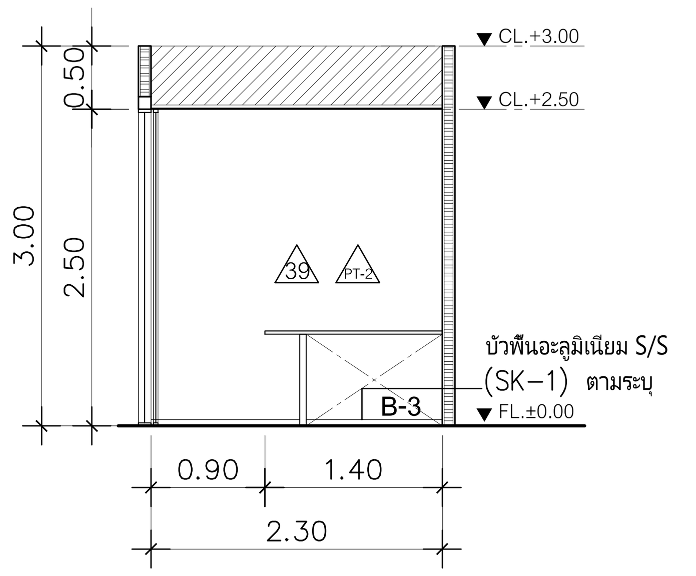

A รูปด้าน
ห้องประชุม 2 (2 ที่นั่ง) SCALE 1:50

DIGITAL GOVERNMENT DEVELOPMENT AGENCY
สำนักงานพัฒนารัฐบาลดิจิทัล (องค์การมหาชน)

EM Design
EM DESIGN AND MANAGEMENT Co.,Ltd.
บริษัท อี.เอ็ม. ดีไซน์ แอนด์ แมเนจเมนท์ จำกัด
59/999 Moo 3, Klong kluo, Pakkret, Nonthaburi 11120 Thailand
T.+66 2 019 1533, M.+66 8 088 0025
www.em.co.th

ARCHITECTS	SIGNED

INTERIOR			SIGNED
วิศว์	สินสืบผล	ภ.สถ. 7524	

STRUCTURAL ENGINEER	SIGNED

LANDSCAPE ARCHITECTS	SIGNED

SANITARY ENGINEER			SIGNED
ศุภณัฐ	วิสิฐธนนันท์	สส.477	[signature]
ชมพูนุท	บุญหอม	ภส.4866	[signature]
สุพิชญา	กันเรืองชัย	ภส.6746	[signature]

ELECTRICAL ENGINEER			SIGNED
บัณฑิต	อธิรัชวาทิน	สฟก.6758	[signature]
สุธิดา	บุญทา	ภฟก.62867	[signature]

MECHANICAL ENGINEER			SIGNED
เอริน	รุ่งสิงห์ทอง	สก.4190	[signature]
ปารีย์	แก้วปรีดี	ภก.43956	[signature]
ปุณยวีร์	หมื่นตาบุตร	ภก.55463	[signature]
สุวิศิษฏ์	แสงประจง	ภก.57037	[signature]

REVISION

NO.	DESCRIPTION	DATE

OWNER	สำนักงานพัฒนารัฐบาลดิจิทัล (องค์การมหาชน)	LOCATION	–

PROJECT NAME :
โครงการออกแบบตกแต่งภายในอาคารสำนักงาน ชั้น8 และชั้น9
ศูนย์ราชการเฉลิมพระเกียรติ 80 พรรษา 5 ธันวาคม 2550 อาคารซี

DRAWING TITLE
ชั้น 8 : ห้องประชุม 2,5,20 (2 ที่นั่ง)

PROJECT STATUS :

DRAWN	–
REF NO.	–
DATE	30/04/2568
SCALE	A1@ 1:50

DRAWING NO.
ID2–27

ห้องประชุม 1 ที่นั่ง	ห้องประชุม 3

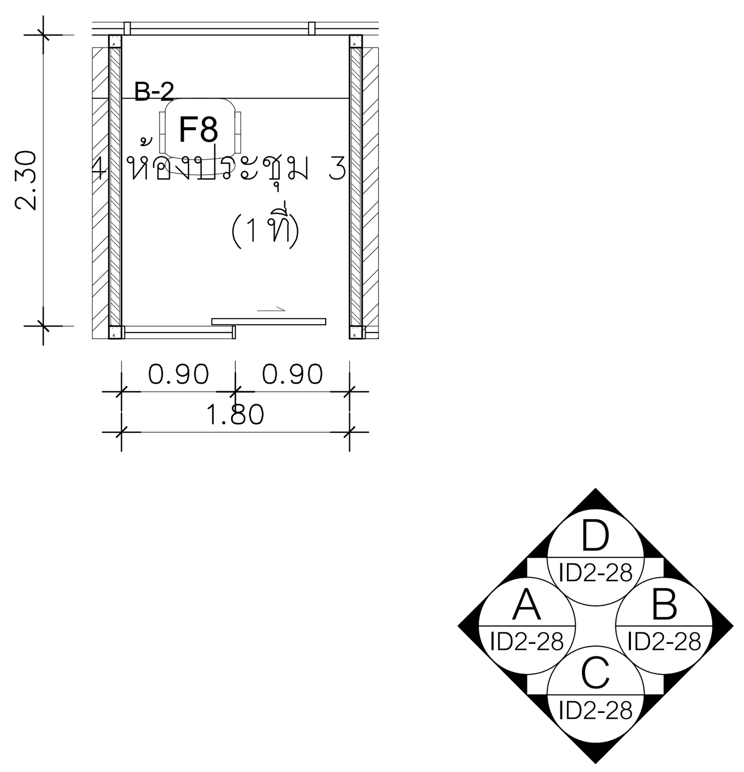

แปลน
ชั้น 8 : ห้องประชุม 3 (1 ที่นั่ง) SCALE 1:50

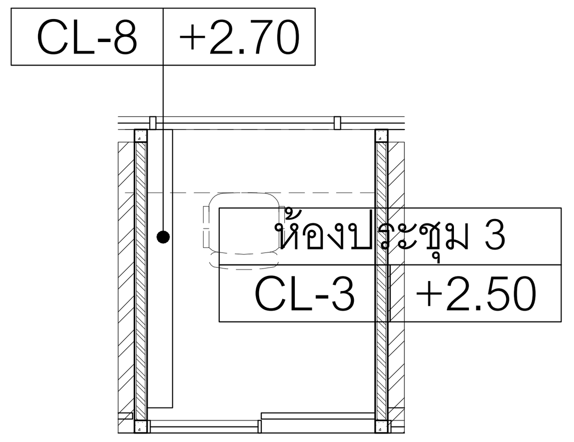

CL-3	ฝ้าเพดานโครงเคร่าโลหะ กรุแผ่นยิปซั่มบอร์ด หนา 9 มม. ฉาบเรียบทาสีขาว (PT–1) ระบุรุ่นภายหลัง
CL-8	งานหลืบไฟโครงเคร่าโลหะ กรุแผ่นยิปซั่มบอร์ด หนา 9 มม. ทาสีฟ้า (PT–2) ระบุรุ่นภายหลัง

แปลนวัสดุผิวฝ้าเพดาน
ชั้น 8 : ห้องประชุม 3 (1 ที่นั่ง) SCALE 1:50

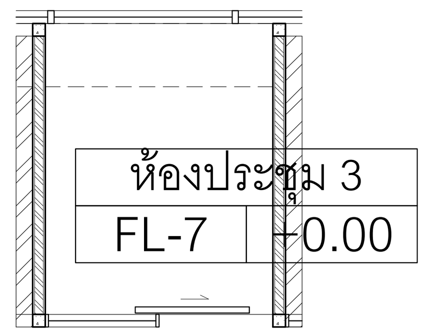

FL-7	พื้นพรมแผ่นอัดสีฟ้า (CP–1) หนา 6.5 มม.

แปลนวัสดุผิวพื้น
ชั้น 8 : ห้องประชุม 3 (1 ที่นั่ง) SCALE 1:50

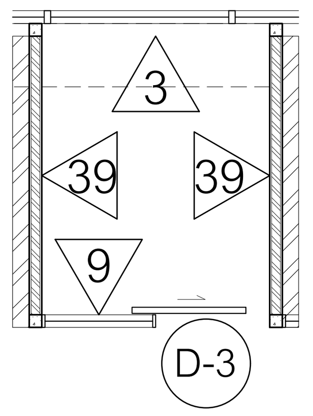

3	ผนังก่ออิฐมวลเบาฉาบเรียบ ทา2สี สีขาว (PT–1) และสีฟ้า(PT–2) ตามแบบ
9	ผนังกรอบเฟรมอลูมิเนียมPOWDER COATED25มม.กรุกระจกลูกฟูก(GL–1)หนา5มม.
39	ผนังกรุแผ่นเซลโลกรีตผิวหน้าไล้แคลเซียมเรียบหนา 12 มม. ทา2สี สีขาว (PT–1) และสีฟ้า(PT–2) ตามแบบ
D-6	ประตูกระจกบานเปิดเดี่ยว วงกบอลูมิเนียมPOWDER COATED ขนาดไม่เกิน 25x100 มม.กรอบบานอลูมิเนียม POWDER COATED ขนาดไม่เกิน 25x50 มม.กรุกระจกลามิเนตใสหนา 8 มม.

แปลนวัสดุผิวผนัง
ชั้น 8 : ห้องประชุม 3 (1 ที่นั่ง) SCALE 1:50

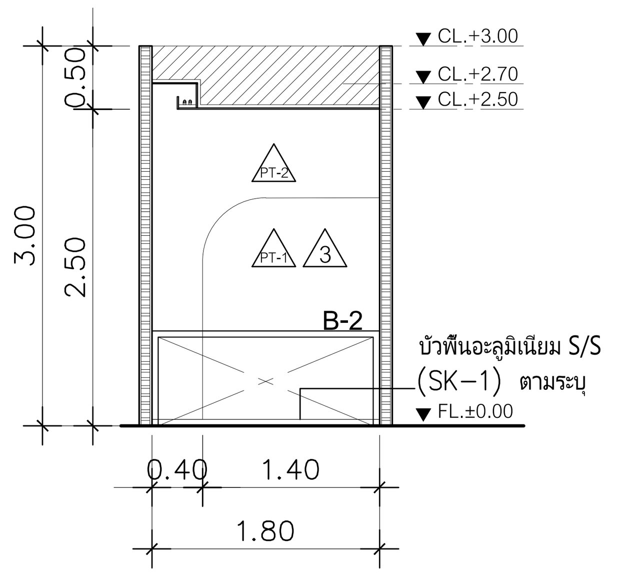

D รูปด้าน
ห้องประชุม 3 (1 ที่นั่ง) SCALE 1:50

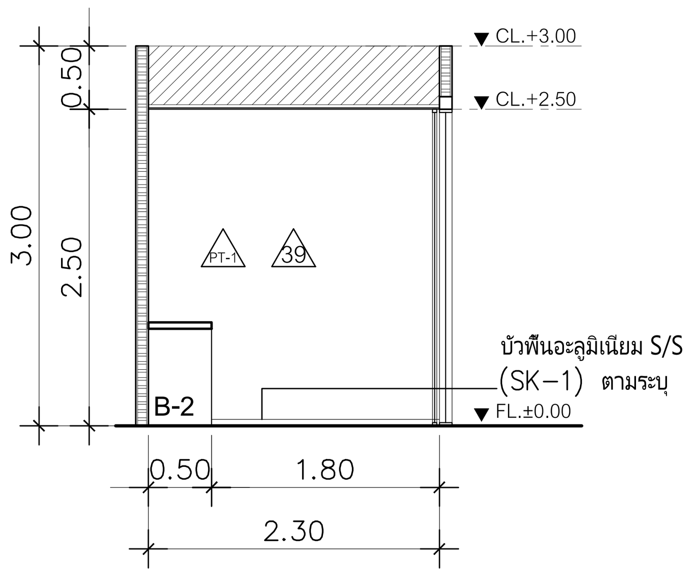

B รูปด้าน
ห้องประชุม 3 (1 ที่นั่ง) SCALE 1:50

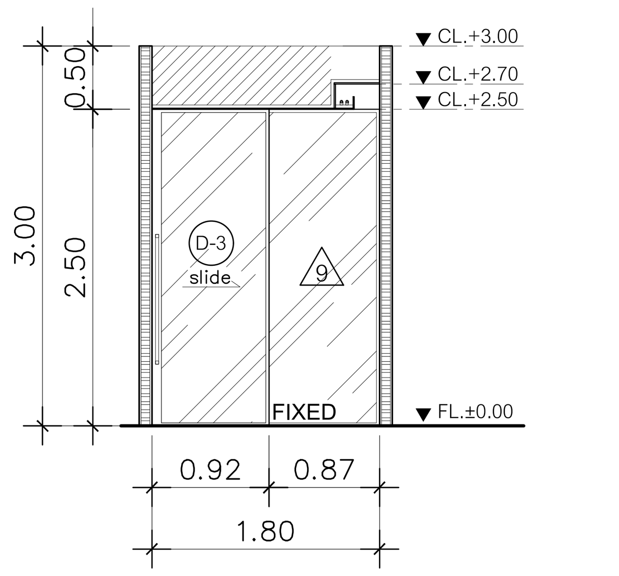

C รูปด้าน
ห้องประชุม 3 (1 ที่นั่ง) SCALE 1:50

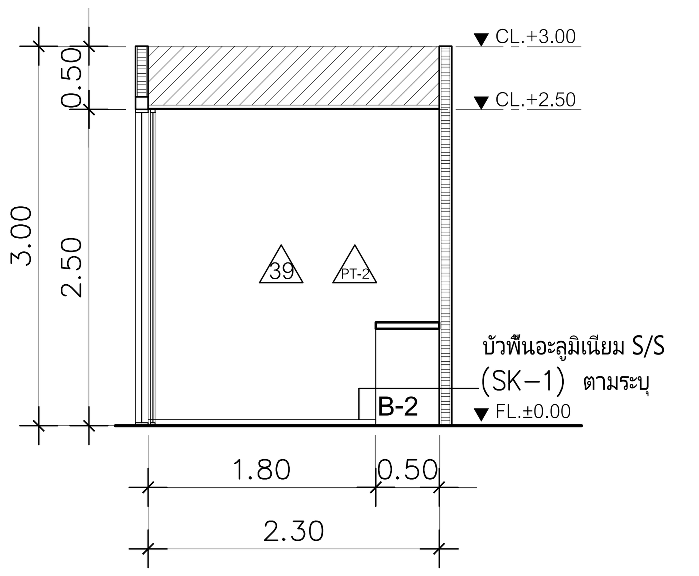

A รูปด้าน
ห้องประชุม 3 (1 ที่นั่ง) SCALE 1:50

DIGITAL GOVERNMENT DEVELOPMENT AGENCY
สำนักงานพัฒนารัฐบาลดิจิทัล (องค์การมหาชน)

EM Design
EM DESIGN AND MANAGEMENT Co.,Ltd.
บริษัท อีเอ็ม ดีไซน์ แอนด์ แมเนจเมนท์ จำกัด
59/999 Moo 3, Klong kluis, Pakkret, Nonthaburi 11120 Thailand
T.+66 2 019 1533, M.+66 8 088 0025
www.em.co.th

ARCHITECTS SIGNED

STRUCTURAL ENGINEER SIGNED

SANITARY ENGINEER SIGNED
คุณณัฐ วิสิฐธนนันท์ สส.477
ชมพูนุท บุญหอม ภส.4866
สุพิชญา กันเรืองชัย ภส.6746

MECHANICAL ENGINEER SIGNED
เอริน รุ่งสิงห์ทอง สก.4190
ปาจรีย์ แก้วปรีดี ภก.43956
ปุณยวีร์ หมื่นตาบุตร ภก.55463
สุวิศิษฏ์ แสงประจง ภก.57037

INTERIOR SIGNED
วิศว์ สินสืบผล ภ.สถ. 7524

LANDSCAPE ARCHITECTS SIGNED

ELECTRICAL ENGINEER SIGNED
ปัณณทัต อธิรัชวาทิน สฟก.6758
สุธิดา บุญทา ภฟก.62867

REVISION

NO.	DESCRIPTION	DATE

OWNER สำนักงานพัฒนารัฐบาลดิจิทัล (องค์การมหาชน) LOCATION –

PROJECT NAME :
โครงการออกแบบตกแต่งภายในอาคารสำนักงาน ชั้น 8 และชั้น 9
ศูนย์ราชการเฉลิมพระเกียรติ 80 พรรษา 5 ธันวาคม 2550 อาคารซี

PROJECT STATUS :

DRAWN	–
REF NO.	–
DATE	30/04/2568
SCALE	A1@ 1:50

DRAWING TITLE
ชั้น 8 : ห้องประชุม 3,4,6,7,19(1 ที่นั่ง)

DRAWING NO.
ID2–28

ห้องประชุม 1 ที่นั่ง	ห้องประชุม 4

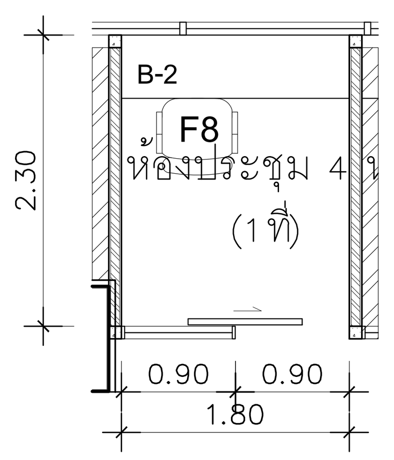

แปลน
ชั้น 8 : ห้องประชุม 4 (1 ที่นั่ง) SCALE 1:50

ห้องประชุม 1 ที่นั่ง	ห้องประชุม 6

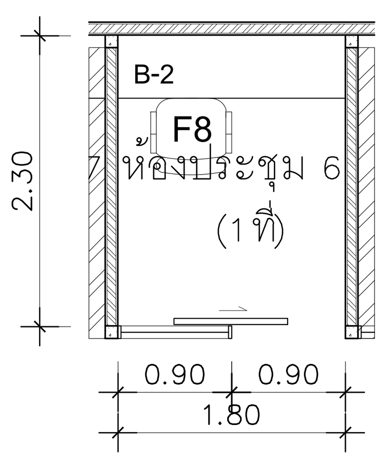

แปลน
ชั้น 8 : ห้องประชุม 6 (1 ที่นั่ง) SCALE 1:50

ห้องประชุม 1 ที่นั่ง	ห้องประชุม 7

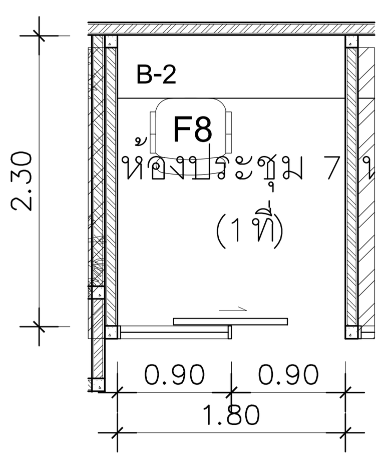

แปลน
ชั้น 8 : ห้องประชุม 7 (1 ที่นั่ง) SCALE 1:50

ห้องประชุม 1 ที่นั่ง	ห้องประชุม 19

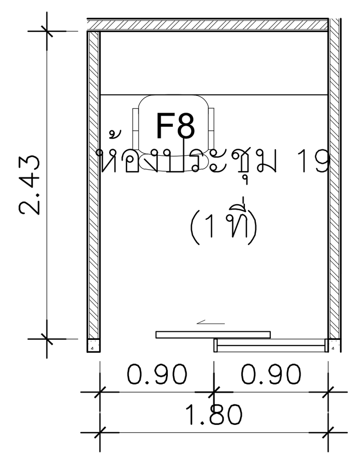

แปลน
ชั้น 8 : ห้องประชุม 19 (1 ที่นั่ง) SCALE 1:50

DIGITAL GOVERNMENT DEVELOPMENT AGENCY

สำนักงานพัฒนารัฐบาลดิจิทัล (องค์การมหาชน)

EM DESIGN AND MANAGEMENT Co.,Ltd.
บริษัท อีเอ็ม ดีไซน์ แอนด์ แมเนจเมนท์ จำกัด
59/999 Moo 3, Klong klua, Pakkret,
Nonthaburi 11120 Thailand
T.+66 2 019 1533, M.+66 8 088 0025
www.em.co.th

ARCHITECTS — SIGNED

INTERIOR — SIGNED
วิรัศว์ สินสืบผล ภ.สถ. 7524

STRUCTURAL ENGINEER — SIGNED

LANDSCAPE ARCHITECTS — SIGNED

SANITARY ENGINEER — SIGNED
ศุภณัฐ วิสิฐธนนันท์ สส.477
ชมพูนุท บุญหอม ภส.4866
สุพิชญา กันเรืองชัย ภส.6746

ELECTRICAL ENGINEER — SIGNED
ปัณณทัต อธิรัชวาทิน สฟก.6758
สุธิดา บุญทา ภฟก.62867

MECHANICAL ENGINEER — SIGNED
เอริน รุ่งสิงห์ทอง สก.4190
ปาจรีย์ แก้วปรีดี ภก.43956
ปุณยวีร์ หมื่นตาบุตร ภก.55463
สุวิศิษฏ์ แสงประจง ภก.57037

REVISION

NO.	DESCRIPTION	DATE

OWNER: สำนักงานพัฒนารัฐบาลดิจิทัล (องค์การมหาชน) LOCATION: –

PROJECT STATUS :

PROJECT NAME :
โครงการออกแบบตกแต่งภายในอาคารสำนักงาน ชั้น 8 และชั้น 9
ศูนย์ราชการเฉลิมพระเกียรติ 80 พรรษา 5 ธันวาคม 2550 อาคารซี

DRAWN	–
REF NO.	–
DATE	30/04/2568
SCALE	A1@ 1:50

DRAWING TITLE
ชั้น 8 : ห้องประชุม 3,4,6,7,19(1 ที่นั่ง)

DRAWING NO.
ID2–29

ห้องประชุม 8 ที่นั่ง	ห้องประชุม 8

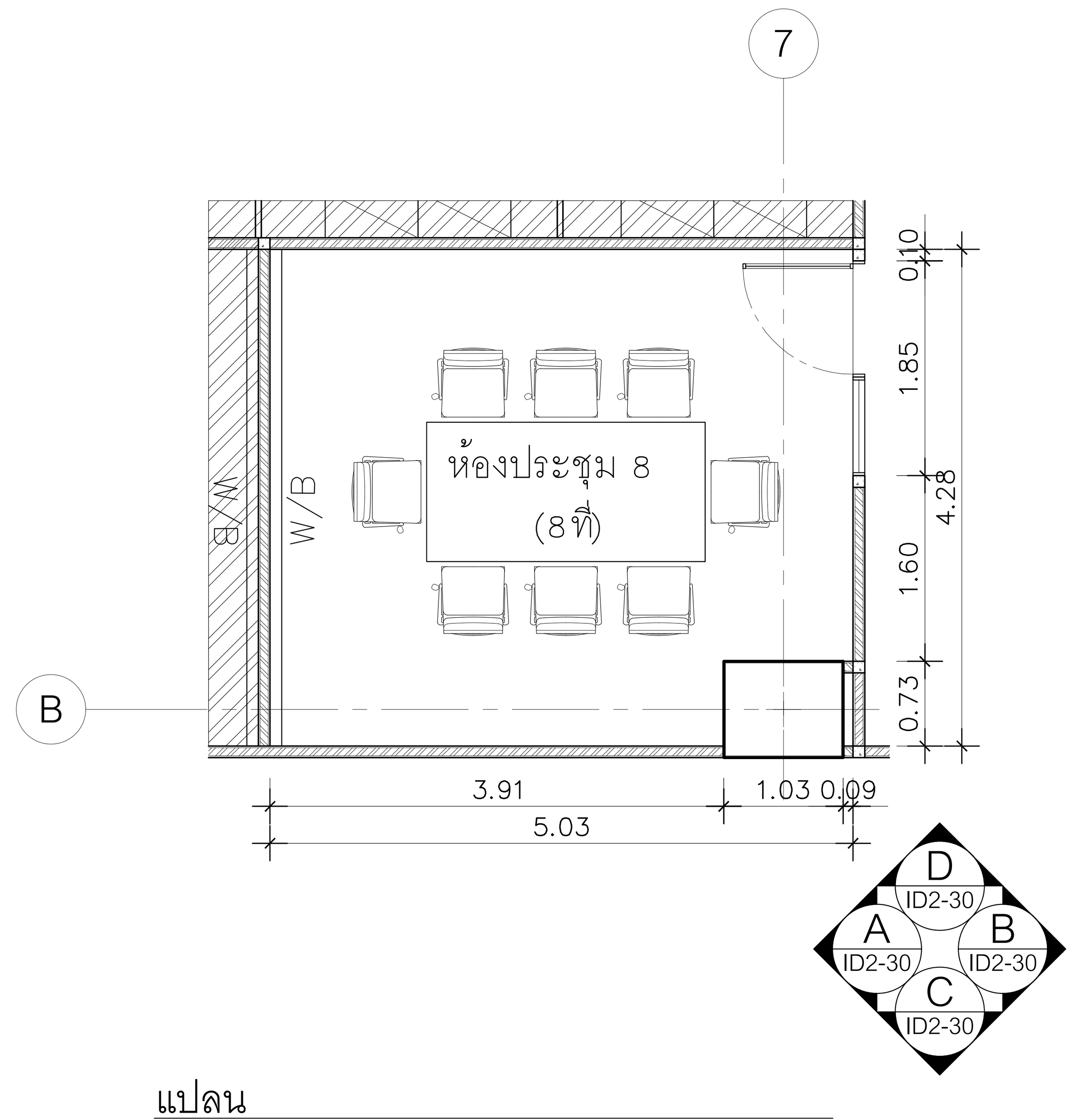

แปลน
ชั้น 8 : ห้องประชุม 8 (8 ที่นั่ง) SCALE 1:50

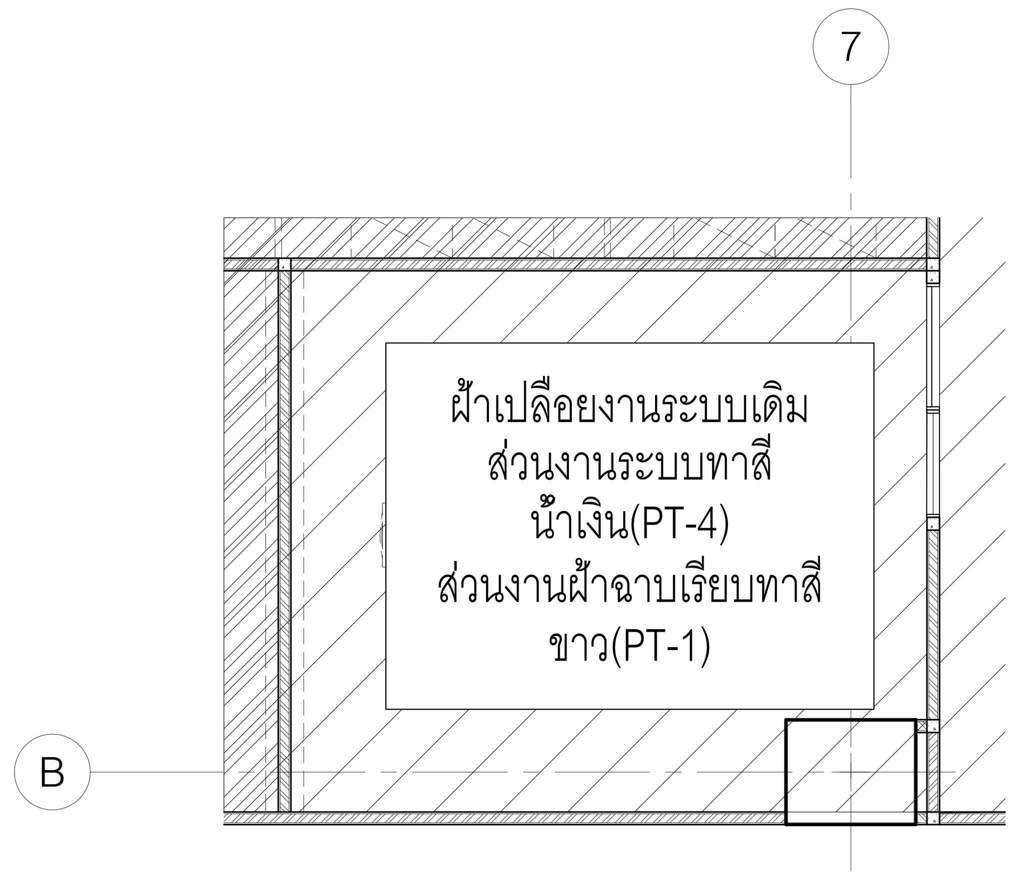

แปลนวัสดุผิวฝ้าเพดาน
ชั้น 8 : ห้องประชุม 8 (8 ที่นั่ง) SCALE 1:50

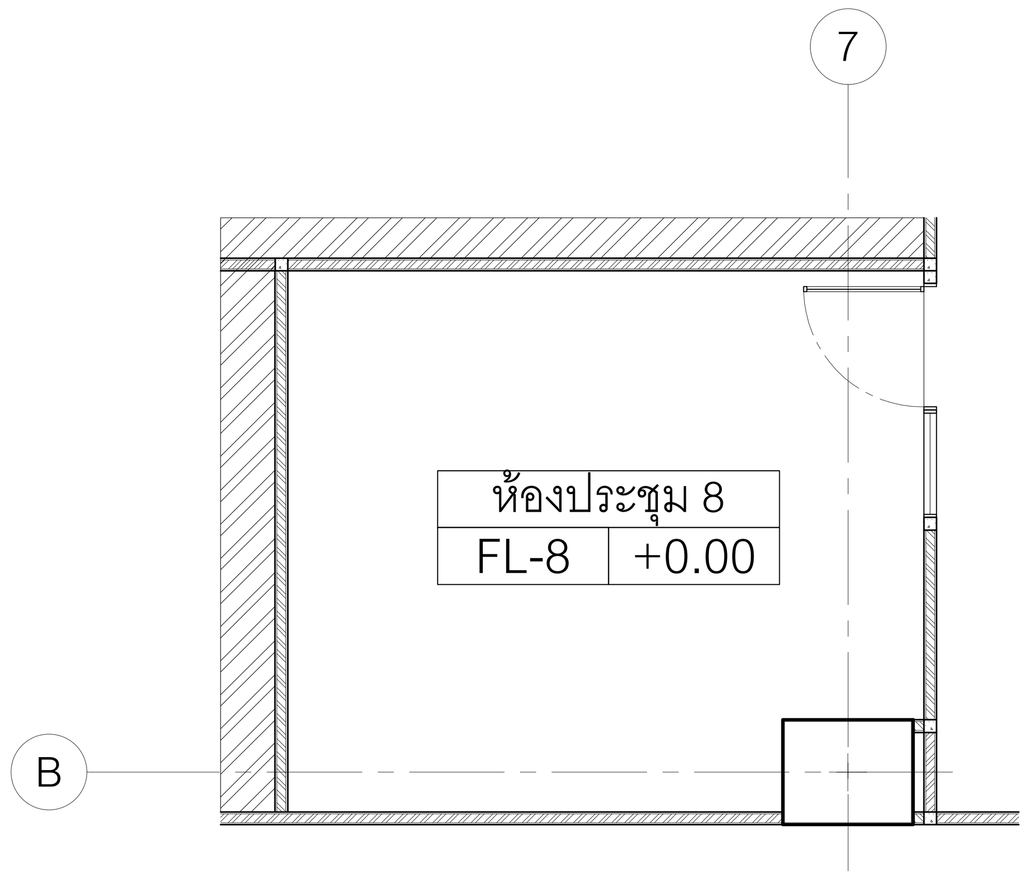

FL-8	พื้นพรมแผ่นอัดสีเทา (CP-2) หนา 6.5 มม.

แปลนวัสดุผิวพื้น
ชั้น 8 : ห้องประชุม 8 (8 ที่นั่ง) SCALE 1:50

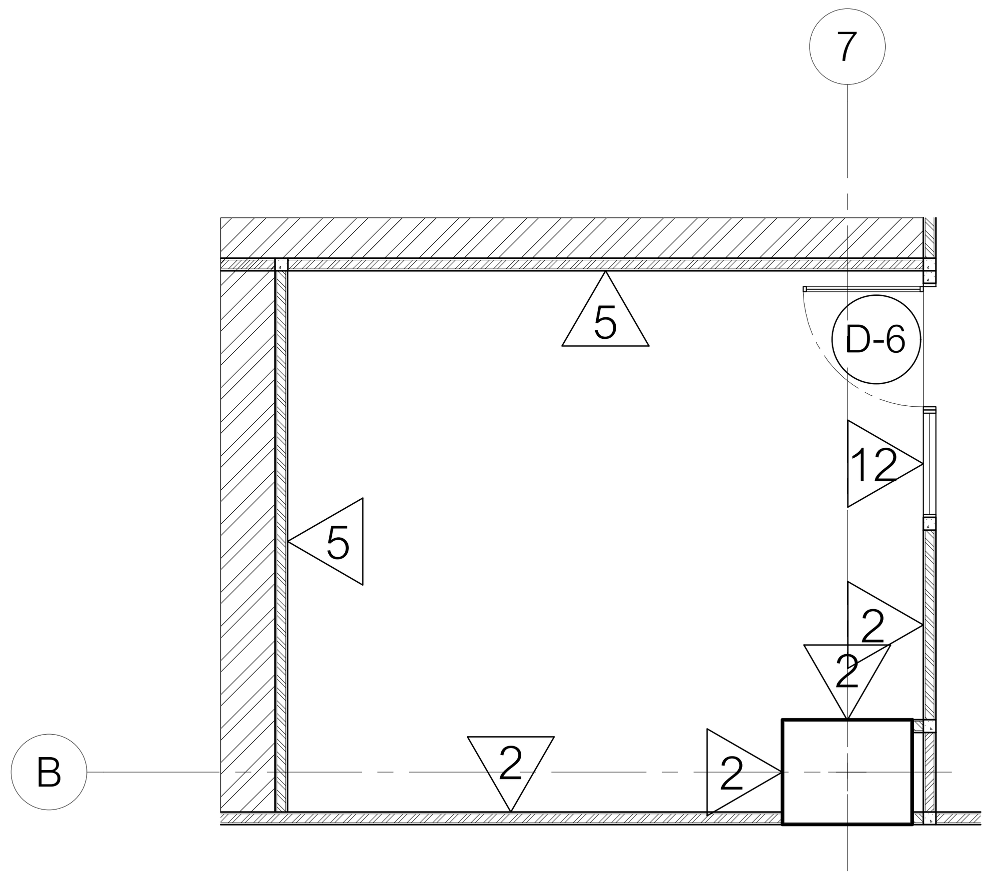

2	ผนังแต่งผิว ทาสีขาว (PT-1)
5	ผนังโครงไม้กรุแผ่นเซลโลกรีตผิวหน้าไล้แคลเซียมเรียบหนา 12 มม. ปิดทับด้วยลามิเนตสีส้มอ่อน (PL-17)
12	ผนังกระจกลามิเนตใส (GL-2) หนา 6มม. กรอบเฟรมอลูมิเนียม POWDER COATED 25มม. ติด STICKER (FS-1) ลวดลายตามแบบ
D-6	ประตูกระจกบานเปิดเดี่ยว วงกบอลูมิเนียมPOWDER COATED ขนาดไม่เกิน 25x100 มม.กรอบบานอลูมิเนียม POWDER COATED ขนาดไม่เกิน 25x50 มม.กรุกระจกลามิเนตใสหนา 8 มม.

แปลนวัสดุผิวผนัง
ชั้น 8 : ห้องประชุม 8 (8 ที่นั่ง) SCALE 1:50

ห้องประชุม 8 ที่นั่ง	ห้องประชุม 9

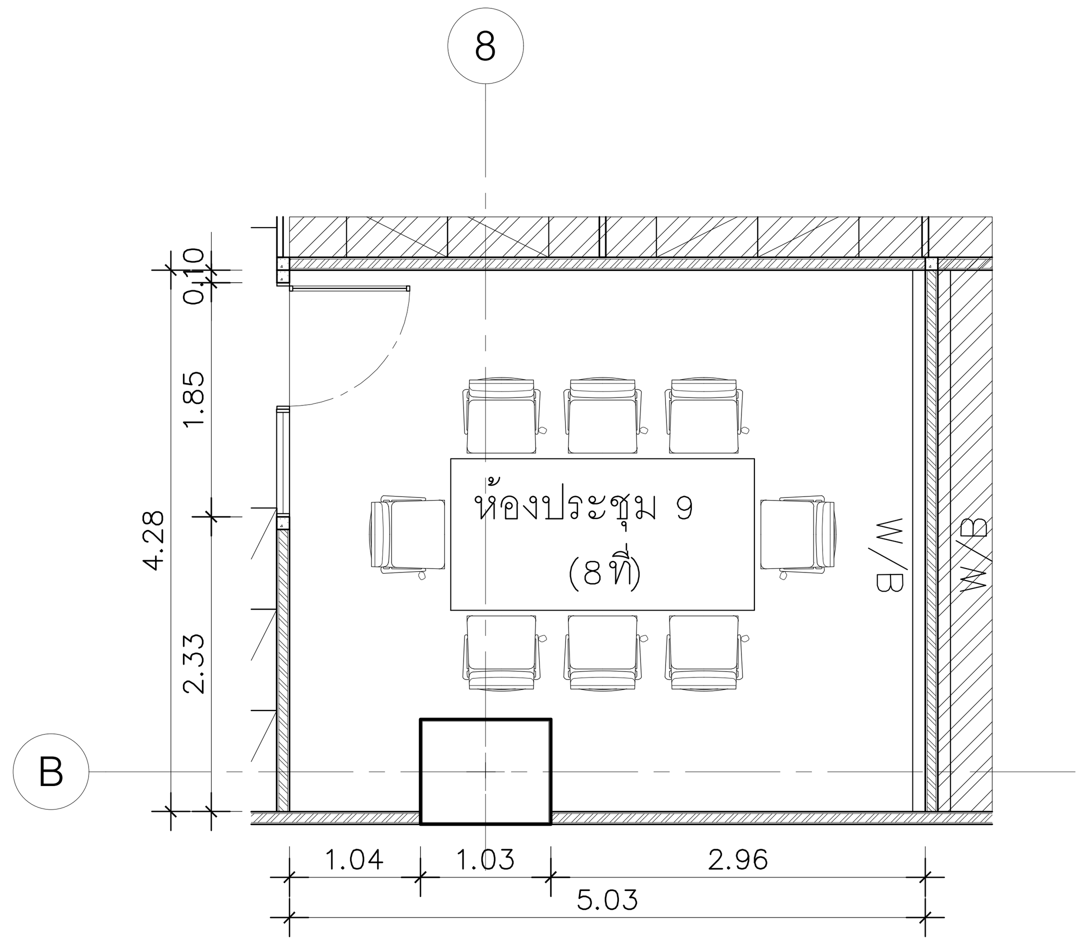

แปลน
ชั้น 8 : ห้องประชุม 9 (8 ที่นั่ง) SCALE 1:50

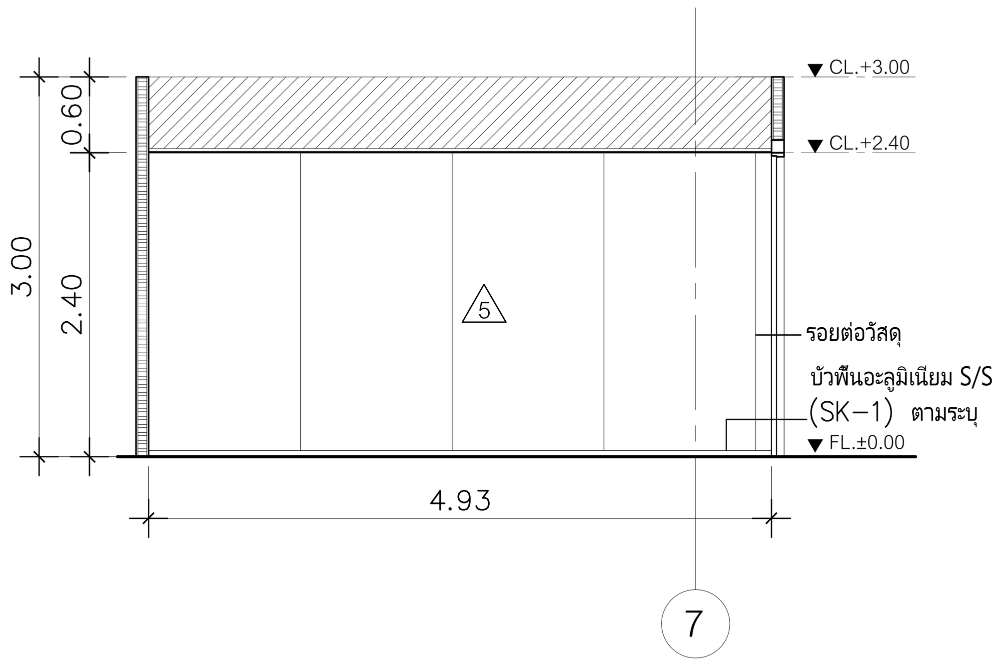

D รูปด้าน
ห้องประชุม 8 (8 ที่นั่ง) SCALE 1:50

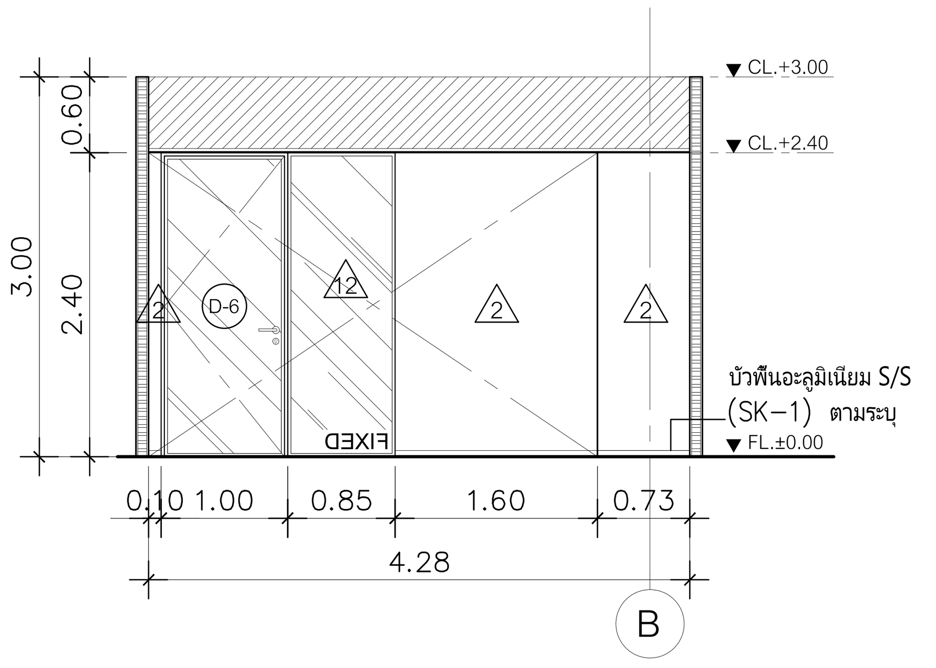

B รูปด้าน
ห้องประชุม 8 (8 ที่นั่ง) SCALE 1:50

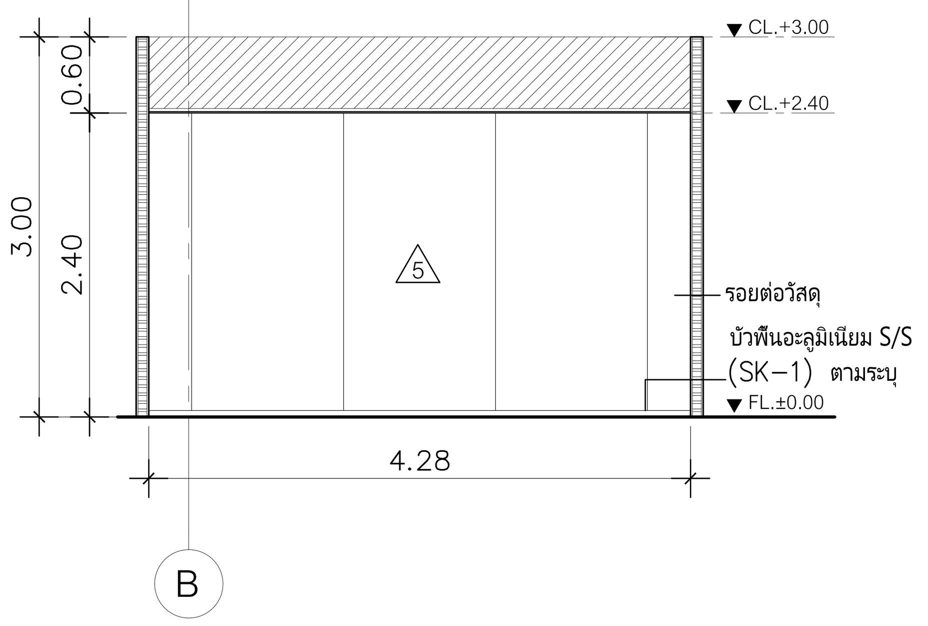

C รูปด้าน
ห้องประชุม 8 (8 ที่นั่ง) SCALE 1:50

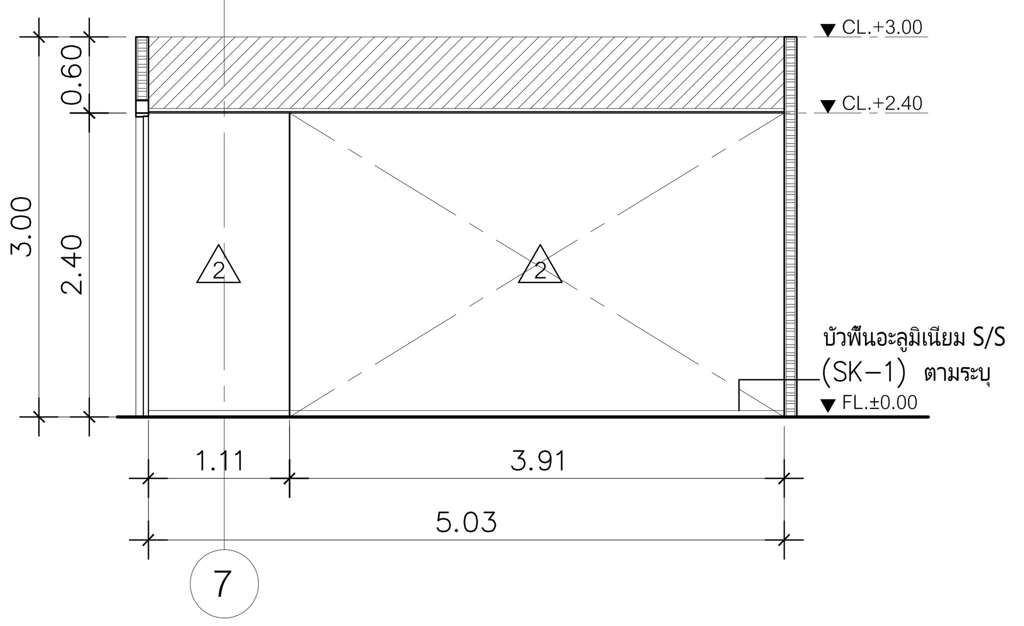

A รูปด้าน
ห้องประชุม 8 (8 ที่นั่ง) SCALE 1:50

DIGITAL GOVERNMENT DEVELOPMENT AGENCY
สำนักงานพัฒนารัฐบาลดิจิทัล (องค์การมหาชน)

EM Design
EM DESIGN AND MANAGEMENT Co.,Ltd.
บริษัท อีเอ็ม ดีไซน์ แอนด์ แมเนจเมนท์ จำกัด
59/999 Moo 3, Klong klua, Pakkret,
Nonthaburi 11120 Thailand
T.+66 2 019 1533, M.+66 8 088 0025
www.em.co.th

ARCHITECTS	SIGNED

INTERIOR			SIGNED
วิศว์	สินสืบผล	ภ.สถ. 7524	

STRUCTURAL ENGINEER	SIGNED

LANDSCAPE ARCHITECTS	SIGNED

SANITARY ENGINEER			SIGNED
ศุภณัฐ	วิสิฐธนนันท์	สส.477	[signature]
ชมพูนุท	บุญหอม	ภส.4866	[signature]
สุพิชญา	กันเรืองชัย	ภส.6746	[signature]

ELECTRICAL ENGINEER			SIGNED
ปัณณทัต	อธิรัชวาทิน	สฟก.6758	[signature]
สุธิดา	บุญทา	ภฟก.62867	[signature]

MECHANICAL ENGINEER			SIGNED
เอริน	รุ่งสิงห์ทอง	สก.4190	[signature]
ปาจรีย์	แก้วปรีดี	ภก.43956	[signature]
ปุณยวีร์	หมื่นตาบุตร	ภก.55463	[signature]
สุวิศิษฏ์	แสงประจง	ภก.57037	[signature]

REVISION

NO.	DESCRIPTION	DATE

OWNER: สำนักงานพัฒนารัฐบาลดิจิทัล (องค์การมหาชน) LOCATION: –

PROJECT NAME :
โครงการออกแบบตกแต่งภายในอาคารสำนักงาน ชั้น8 และชั้น9
ศูนย์ราชการเฉลิมพระเกียรติ80 พรรษา5 ธันวาคม2550 อาคารซี

PROJECT STATUS :

DRAWN	–
REF NO.	–
DATE	30/04/2568
SCALE	A1@ 1:50

DRAWING TITLE
ชั้น 8 : ห้องประชุม 8,9 (8 ที่นั่ง)

DRAWING NO.
ID2–30

ห้องประชุม 4 ที่นั่ง	ห้องประชุม 10,11

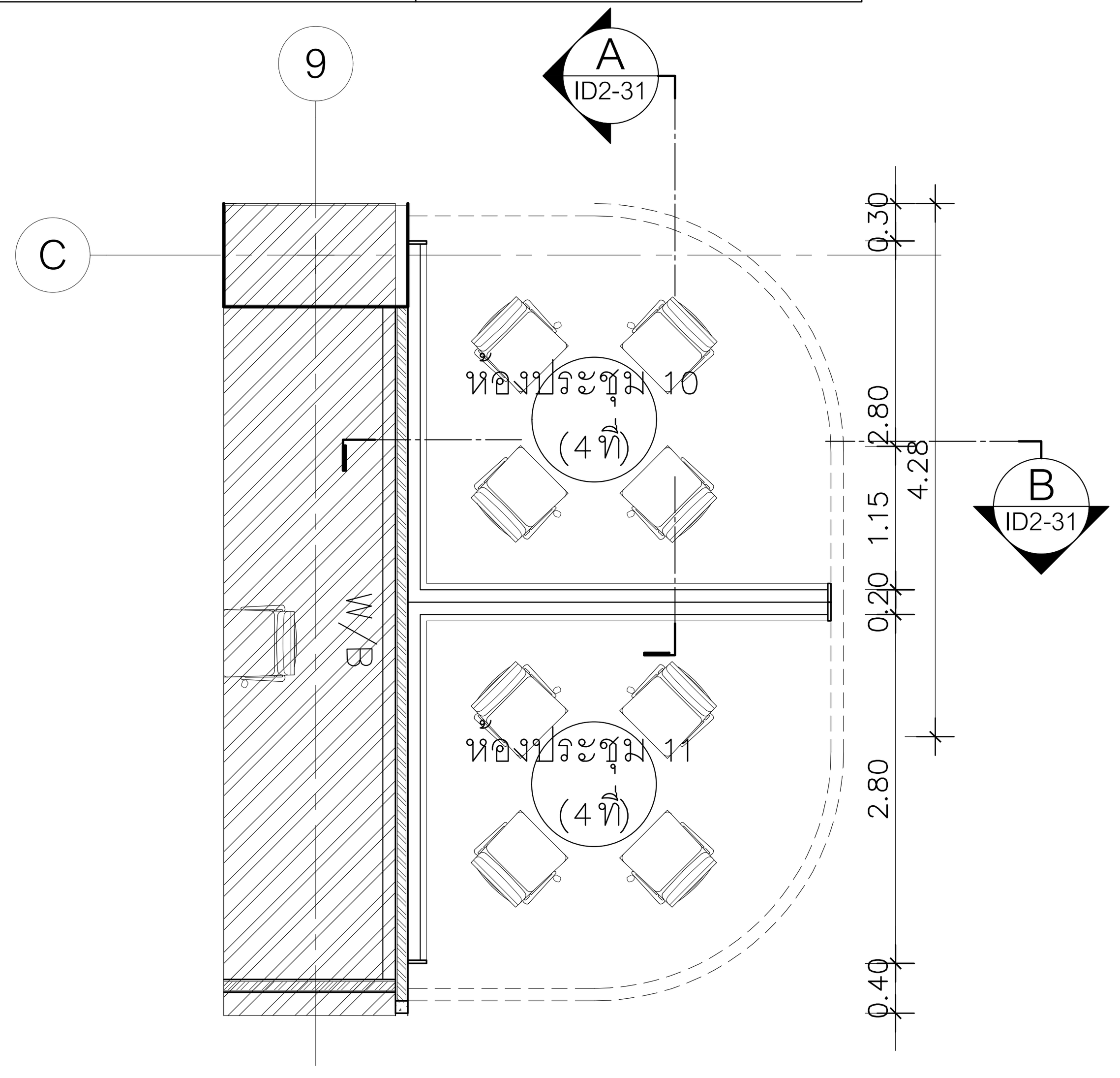

แปลน
ชั้น 8 : ห้องประชุม 10,11 (4 ที่นั่ง) SCALE 1:50

แปลนวัสดุผิวฝ้าเพดาน
ชั้น 8 : ห้องประชุม 10,11 (4 ที่นั่ง) SCALE 1:50

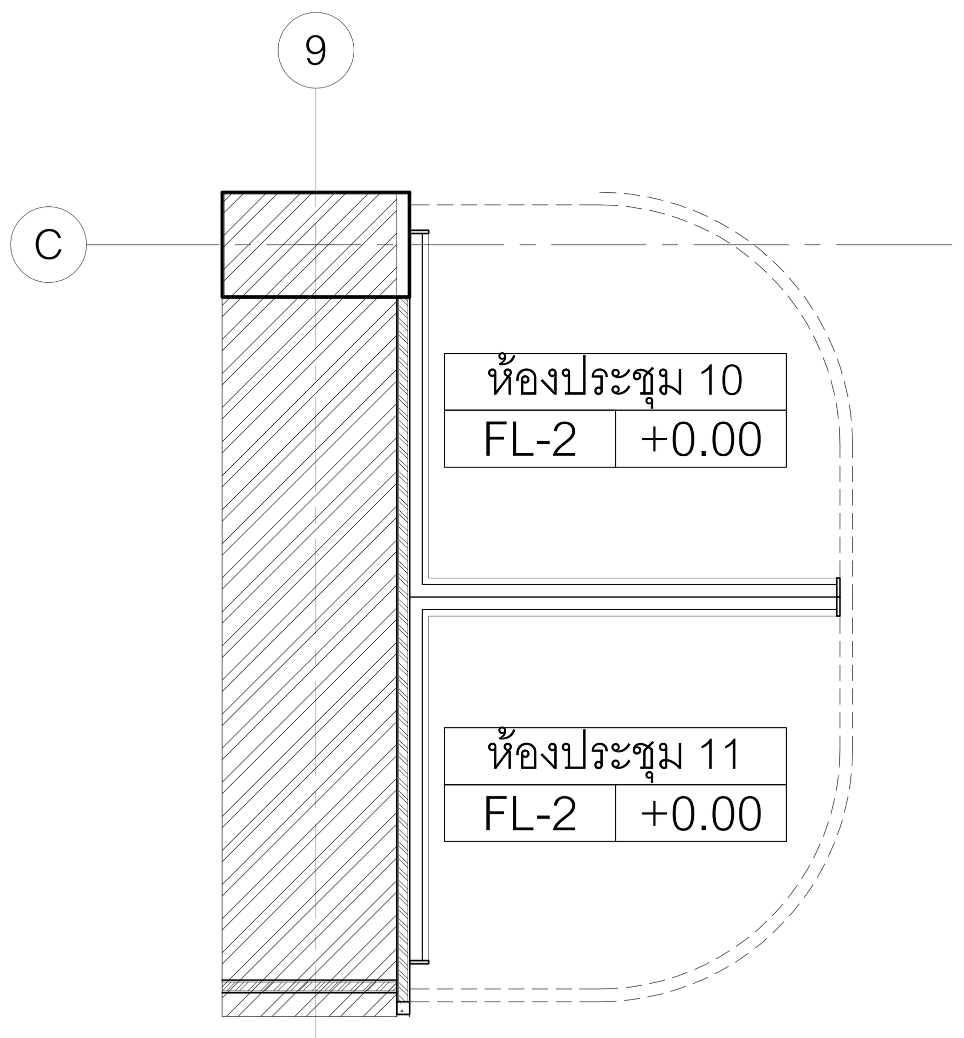

FL-2	พื้นกระเบื้องยางแบบม้วนลายปูนเปลือย (VT-2) หนา 2 มม ติดตั้งตามมาตรฐานเจ้าของผลิตภัณฑ์

แปลนวัสดุผิวพื้น
ชั้น 8 : ห้องประชุม 10,11 (4 ที่นั่ง) SCALE 1:50

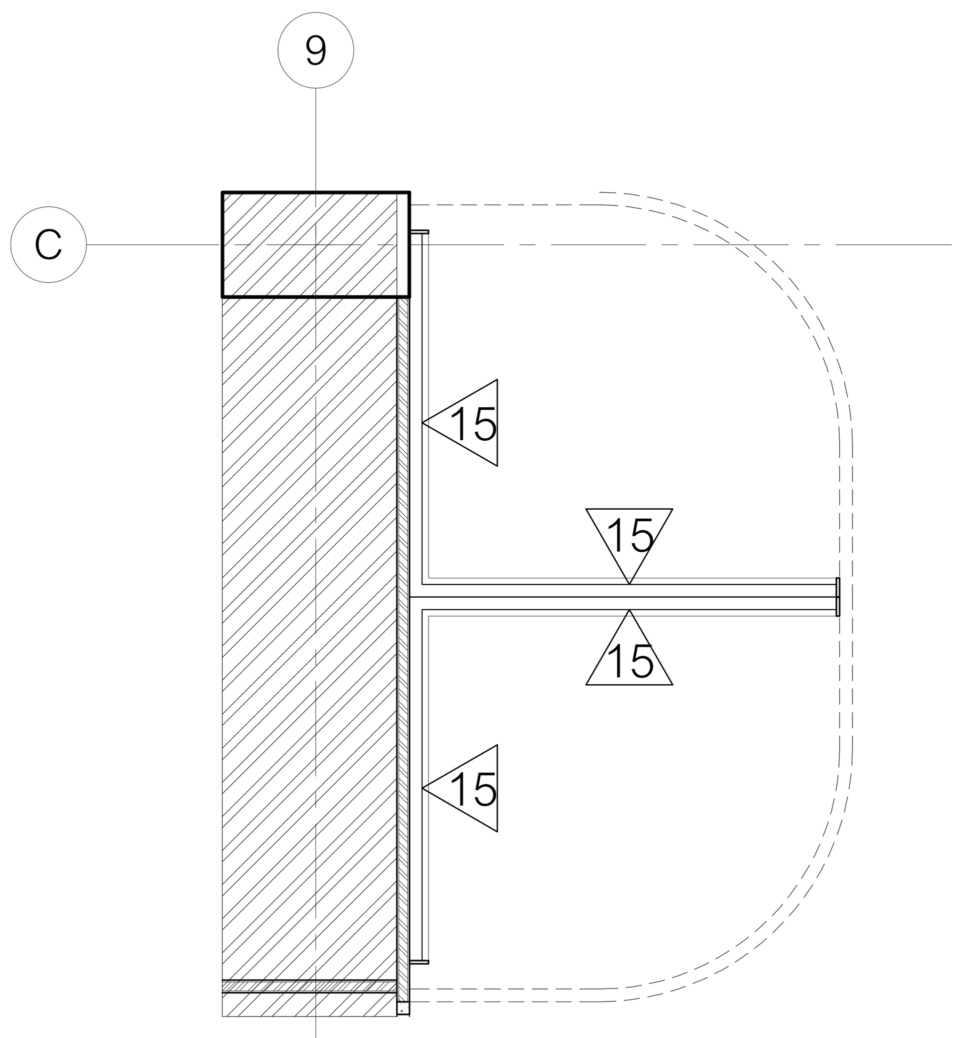

2	ผนังแต่งผิว ทาสีขาว (PT-1)
15	ผนังกระจก GLASS COAT สีส้ม (GL-4) หนา 6มม กรอบเฟรมอลูมิเนียม POWDER COATED 25มม

แปลนวัสดุผิวผนัง
ชั้น 8 : ห้องประชุม 10,11 (4 ที่นั่ง) SCALE 1:50

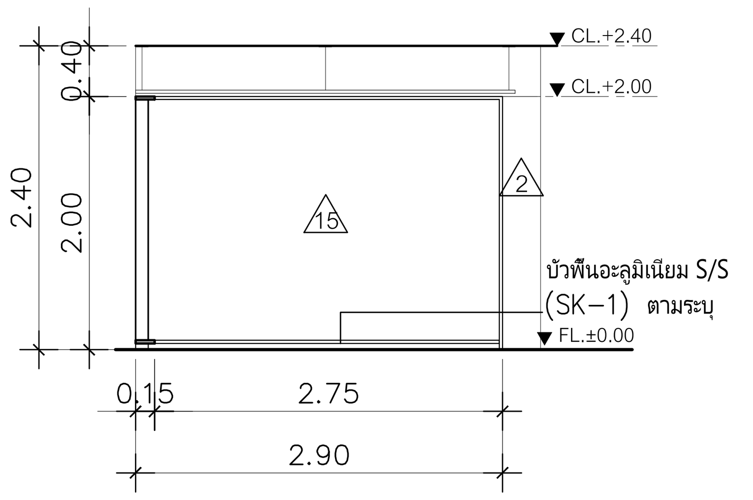

A รูปด้าน
ห้องประชุม 10 (4 ที่นั่ง) SCALE 1:50

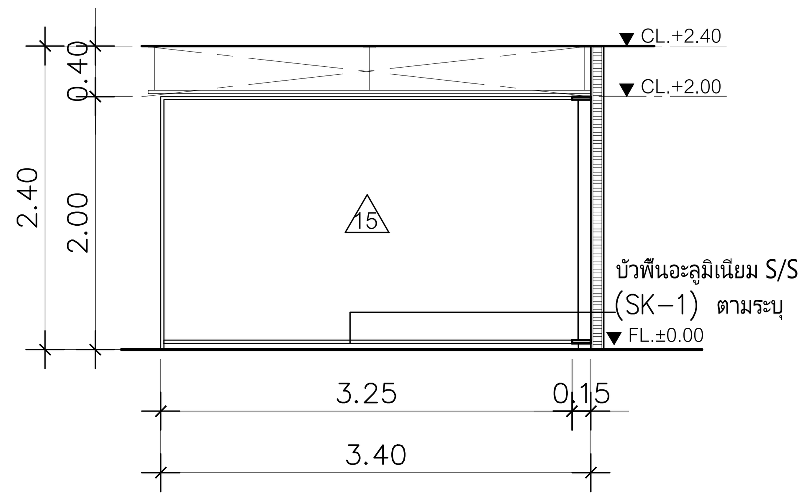

B รูปด้าน
ห้องประชุม 10 (4 ที่นั่ง) SCALE 1:50

DGA
DIGITAL GOVERNMENT DEVELOPMENT AGENCY
สำนักงานพัฒนารัฐบาลดิจิทัล (องค์การมหาชน)

EM Design
EM DESIGN AND MANAGEMENT Co.,Ltd.
บริษัท อีเอ็ม ดีไซน์ แอนด์ แมเนจเมนท์ จำกัด
59/999 Moo 3, Klong klua, Pakkret,
Nonthaburi 11120 Thailand
T.+66 2 019 1533, M.+66 8 088 0025
www.em.co.th

ARCHITECTS			SIGNED

INTERIOR			SIGNED
วีรดา	สินสืบผล	ภ.สถ. 7524	

STRUCTURAL ENGINEER	SIGNED

LANDSCAPE ARCHITECTS	SIGNED

SANITARY ENGINEER			SIGNED
ศุภณัฐ	วิสิฐธนนันท์	สส.477	
ชมพูนุท	บุญหอม	ภส.4866	
สุพิชญา	กันเรืองชัย	ภส.6746	

ELECTRICAL ENGINEER			SIGNED
ปัณณทัต	อธิรัชวาทิน	สฟก.6758	
สุธิดา	บุญทา	ภฟก.62867	

MECHANICAL ENGINEER			SIGNED
เอิริน	รุ่งสิงห์ทอง	สก.4190	
ปาจรีย์	แก้วปรีดี	ภก.43956	
ปุณยวีร์	หมื่นตาบุตร	ภก.55463	
สุวิศิษฏ์	แสงประจง	ภก.57037	

REVISION

NO.	DESCRIPTION	DATE

OWNER: สำนักงานพัฒนารัฐบาลดิจิทัล (องค์การมหาชน) LOCATION: –

PROJECT NAME :
โครงการออกแบบตกแต่งภายในอาคารสำนักงาน ชั้น 8 และชั้น 9
ศูนย์ราชการเฉลิมพระเกียรติ 80 พรรษา 5 ธันวาคม 2550 อาคารซี

PROJECT STATUS :

DRAWN	–
REF NO.	–
DATE	30/04/2568
SCALE	A1@ 1:50

DRAWING TITLE
ชั้น 8 : ห้องประชุม 10,11 (4 ที่นั่ง)

DRAWING NO.
ID2–31

ห้องประชุม 18 ที่นั่ง	ห้องประชุม 15

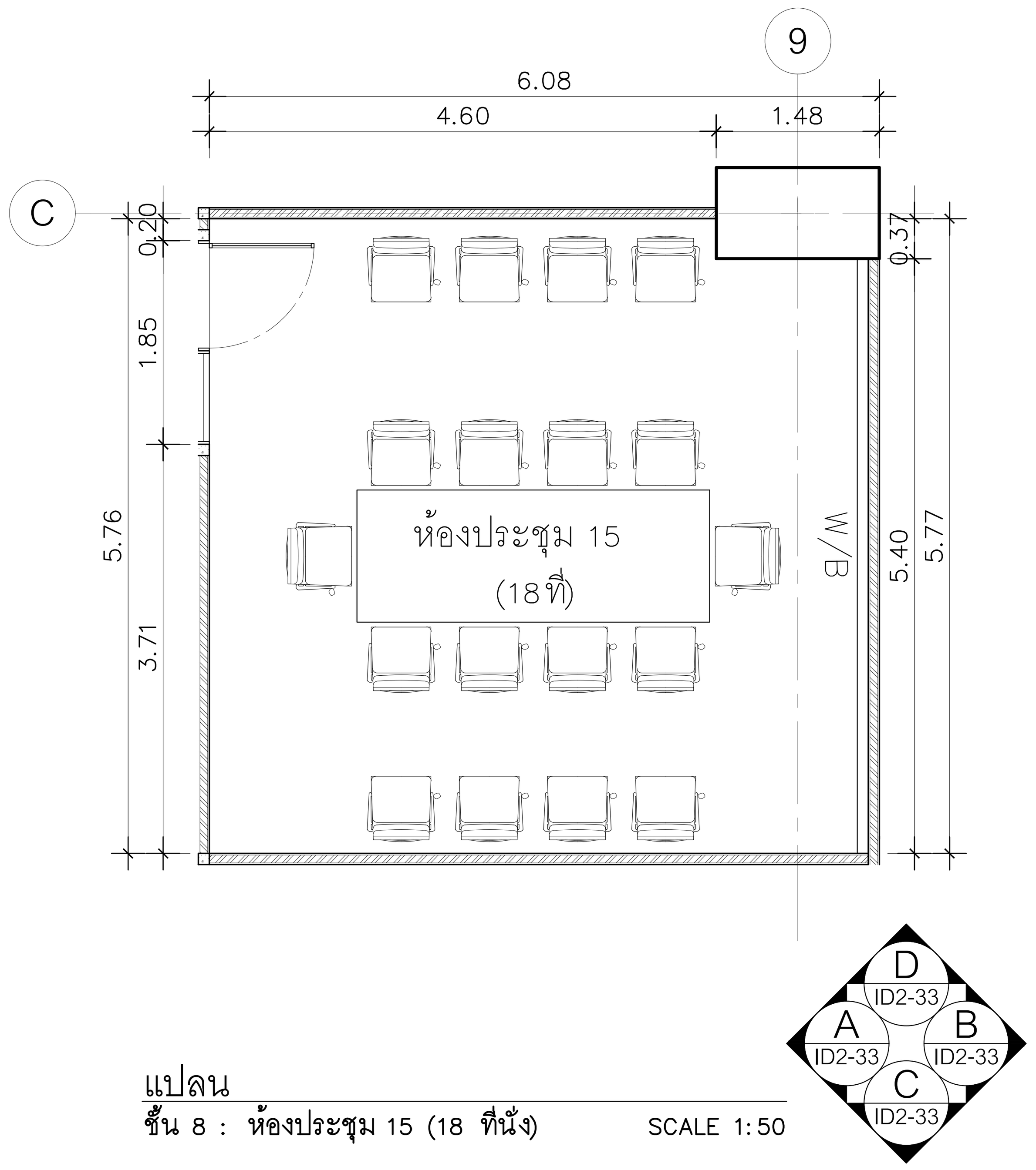

แปลน
ชั้น 8 : ห้องประชุม 15 (18 ที่นั่ง) SCALE 1:50

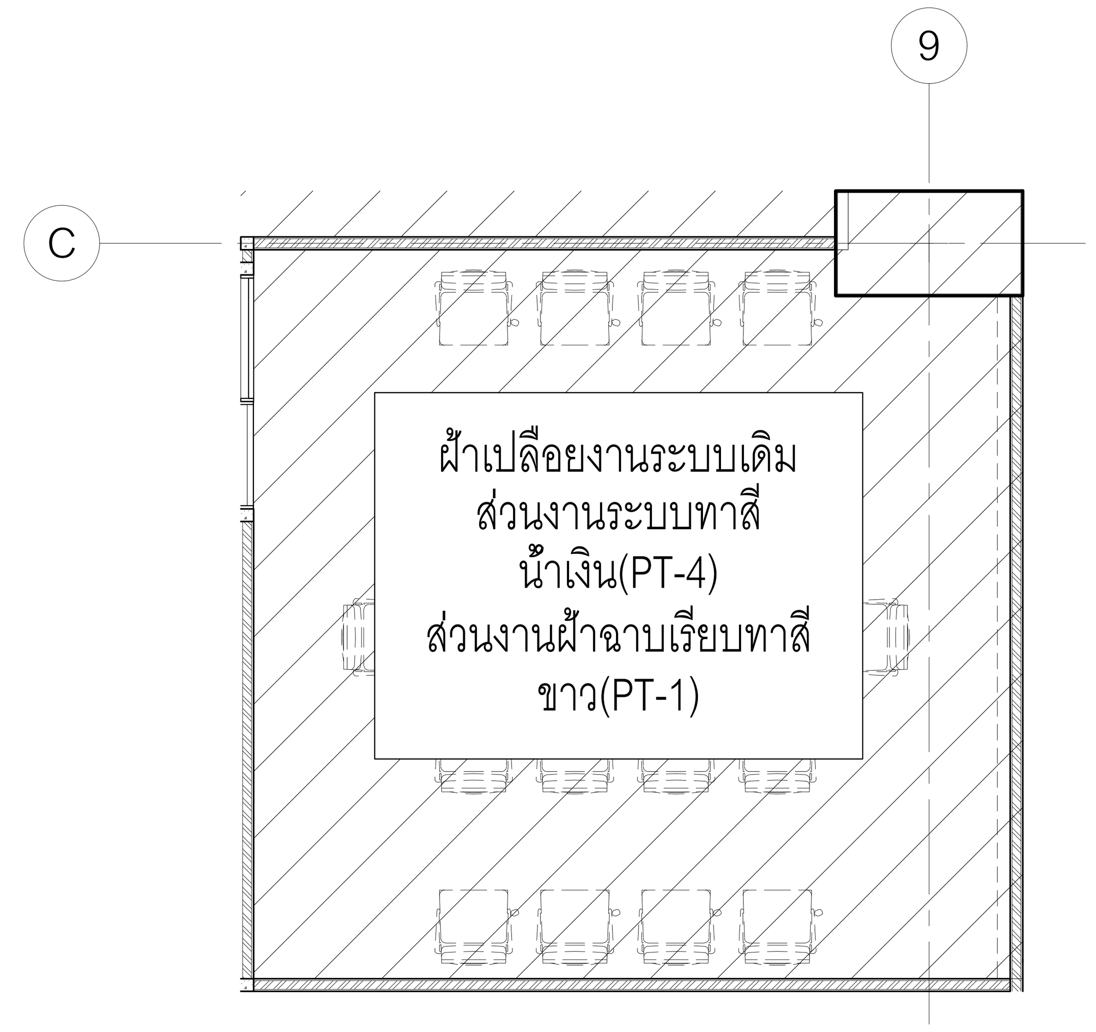

แปลนวัสดุผิวฝ้าเพดาน
ชั้น 8 : ห้องประชุม 15 (18 ที่นั่ง) SCALE 1:50

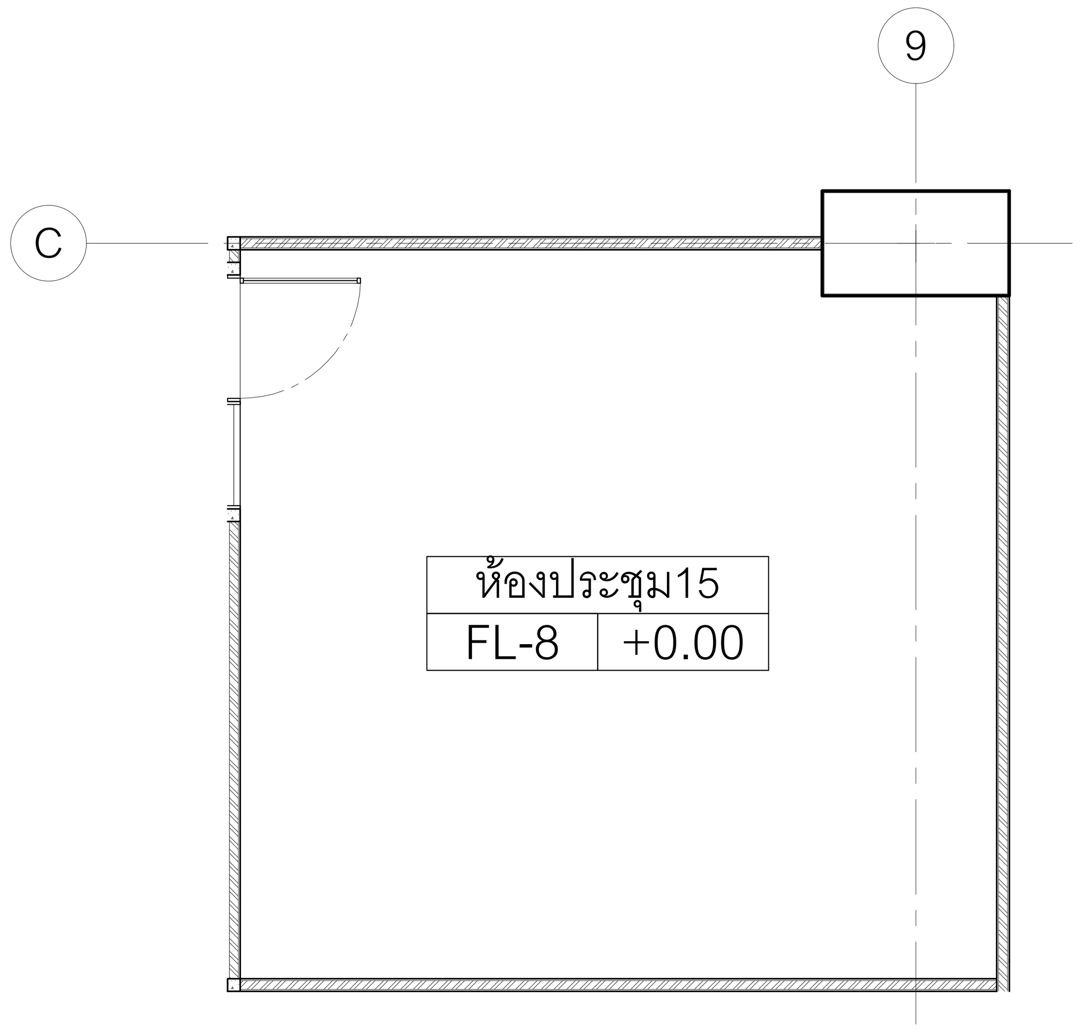

FL-8	พื้นพรมแผ่นอัดสีเทา (CP-2) หนา 6.5 มม.

แปลนวัสดุผิวพื้น
ชั้น 8 : ห้องประชุม 15 (18 ที่นั่ง) SCALE 1:50

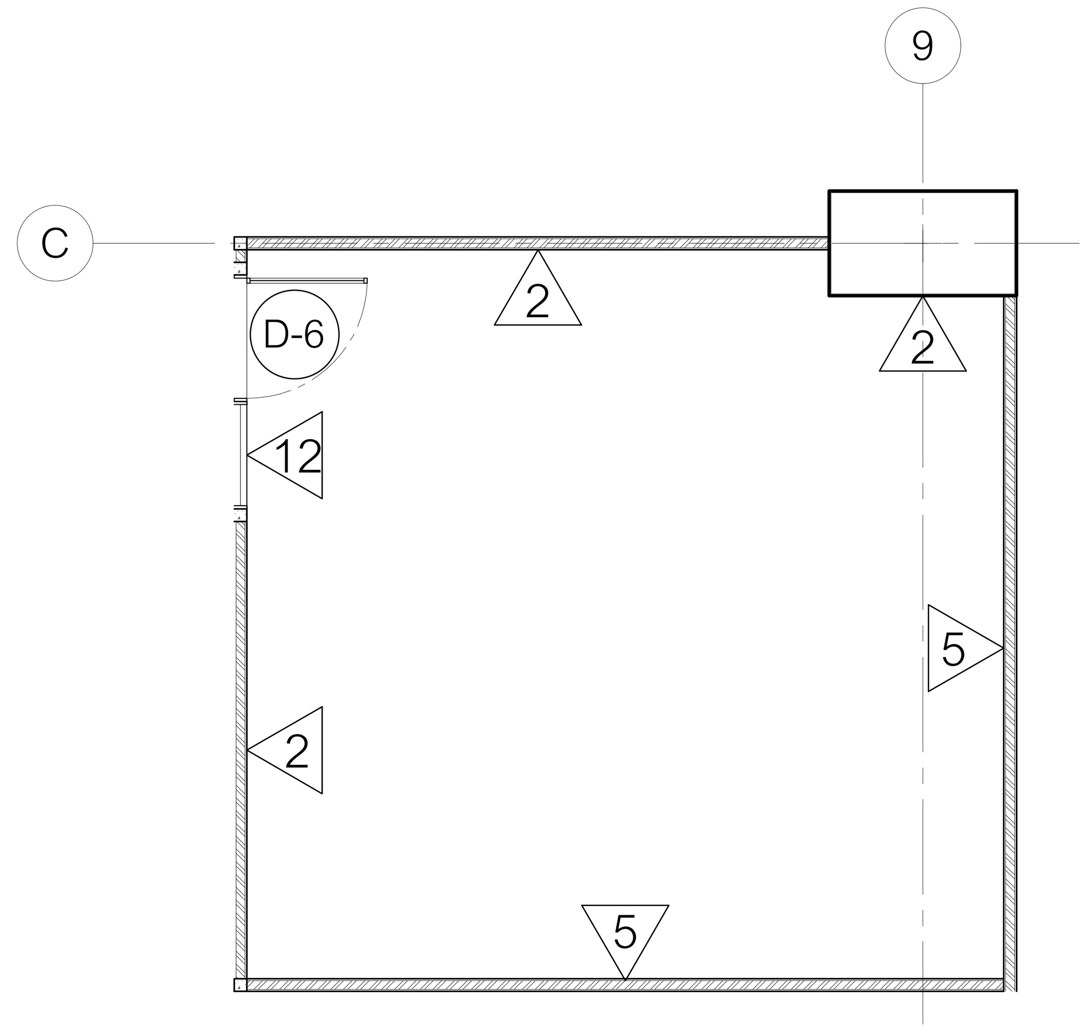

2	ผนังแต่งผิว ทาสีขาว (PT-1)
5	ผนังโครงไม้ทรุแผ่นแชลโลกซีดผิวหน้าโค้งเคลือบเรียบหนา 12 มม. ปิดทับด้วยลามิเนตลายเรียบสีส้มอ่อน (PL-17)
12	ผนังกระจกลามิเนตใส (GL-2) หนา 6มม. กรอบเฟรมอลูมิเนียม POWDER COATED 25มม. ติด STICKER (FS-1) ลวดลายตามแบบ
D-6	ประตูกระจกบานเปิดเดี่ยว วงกบอลูมิเนียมPOWDER COATED ขนาดไม่เกิน 25x100 มม.กรอบบานอลูมิเนียม POWDER COATED ขนาดไม่เกิน 25x50 มม.กระจกลามิเนตใสหนา 8 มม.

แปลนวัสดุผิวผนัง
ชั้น 8 : ห้องประชุม 15 (18 ที่นั่ง) SCALE 1:50

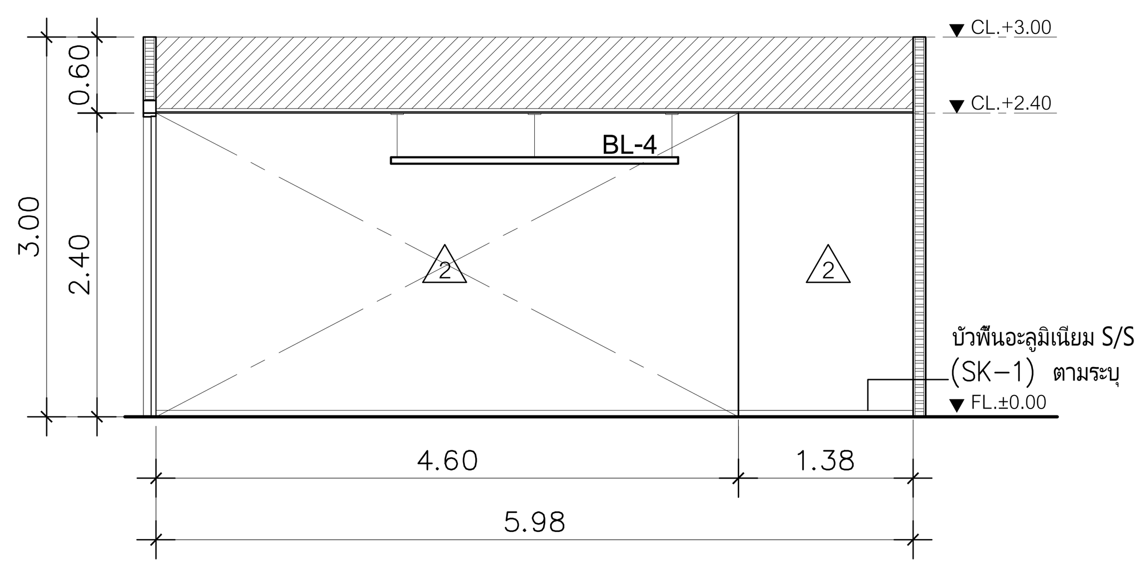

D รูปด้าน
ห้องประชุม 15 (18 ที่นั่ง) SCALE 1:50

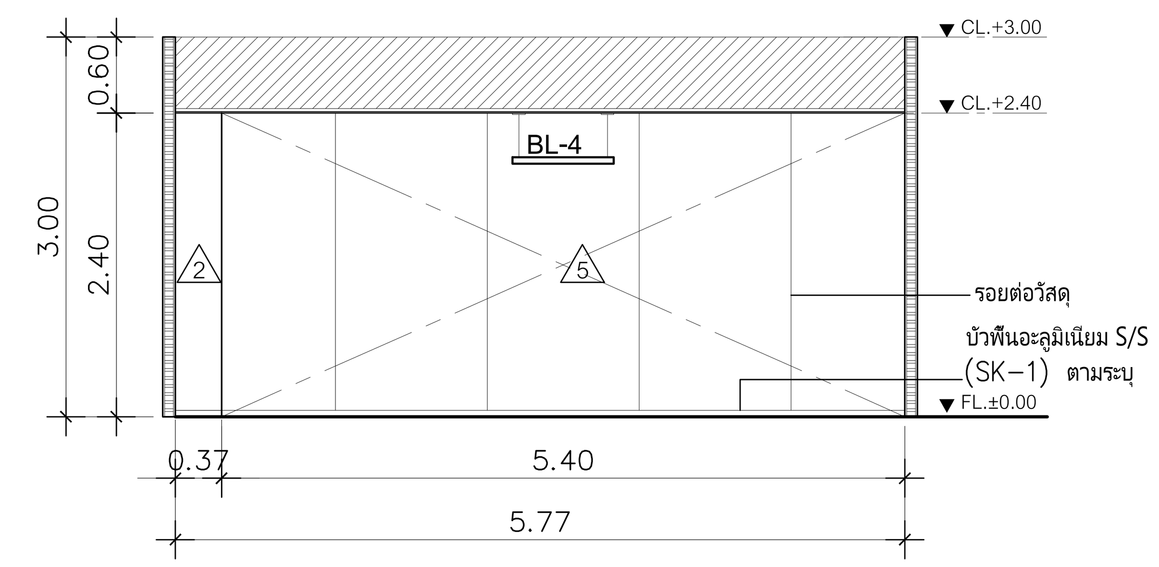

B รูปด้าน
ห้องประชุม 15 (18 ที่นั่ง) SCALE 1:50

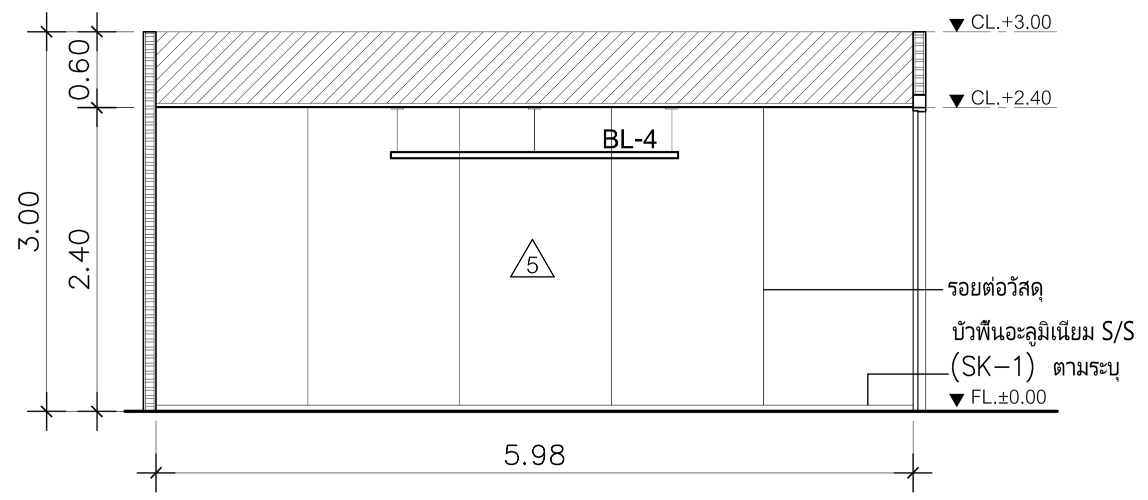

C รูปด้าน
ห้องประชุม 15 (18 ที่นั่ง) SCALE 1:50

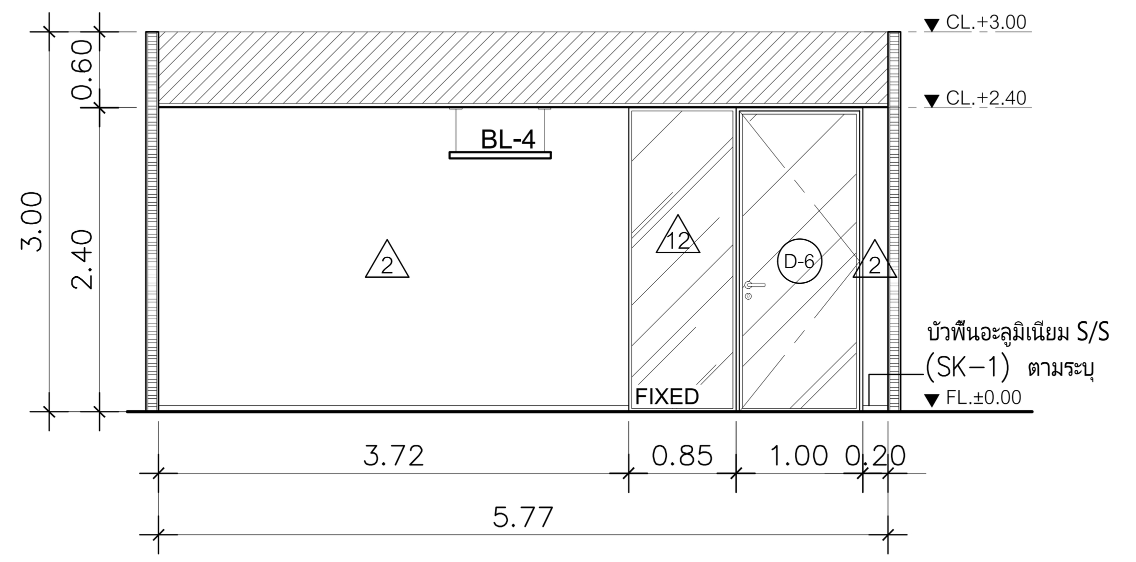

A รูปด้าน
ห้องประชุม 15 (18 ที่นั่ง) SCALE 1:50

ห้องประชุม 15 ที่นั่ง	ห้องประชุม 16

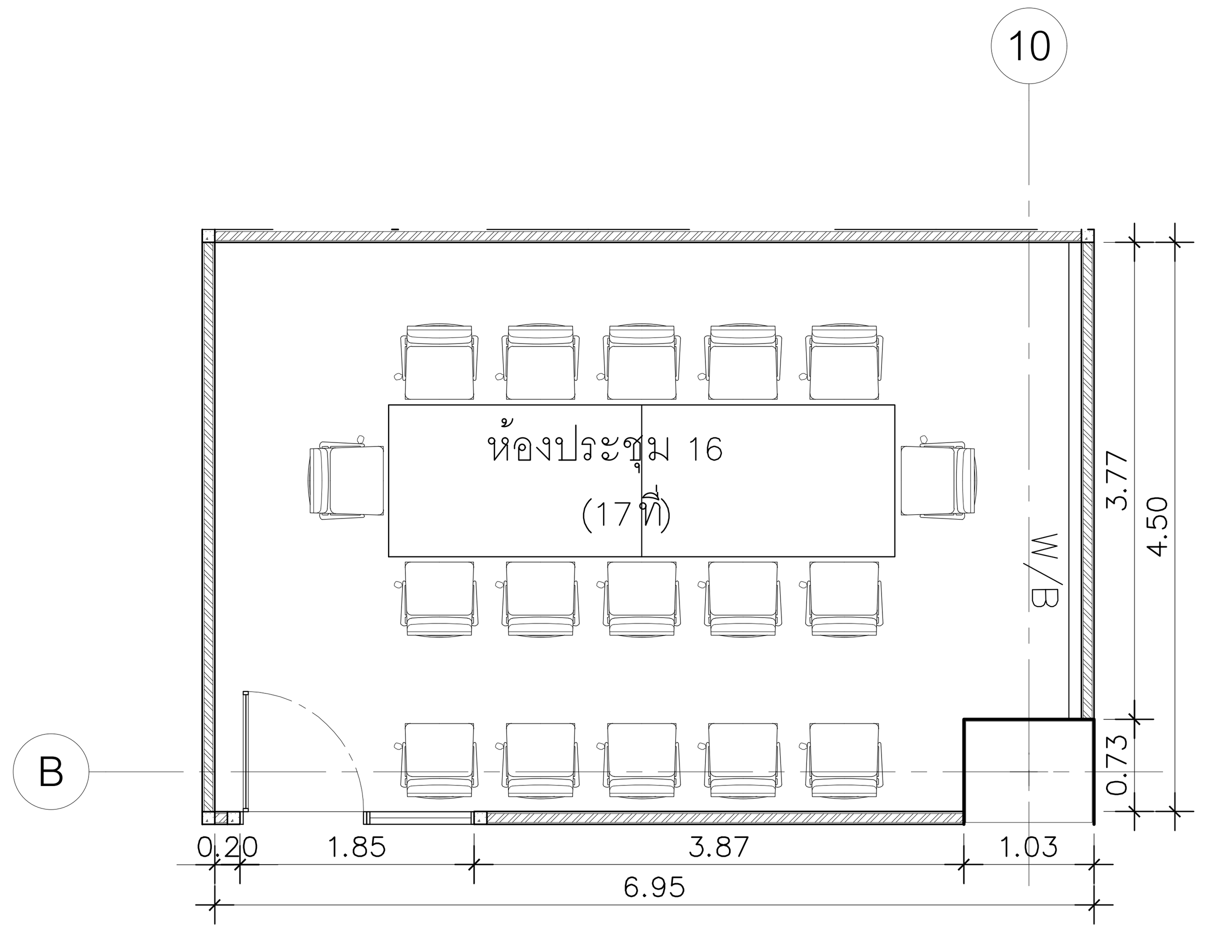

แปลน
ชั้น 8 : ห้องประชุม 16 (15 ที่นั่ง) SCALE 1:50

ห้องประชุม 15 ที่นั่ง	ห้องประชุม 17

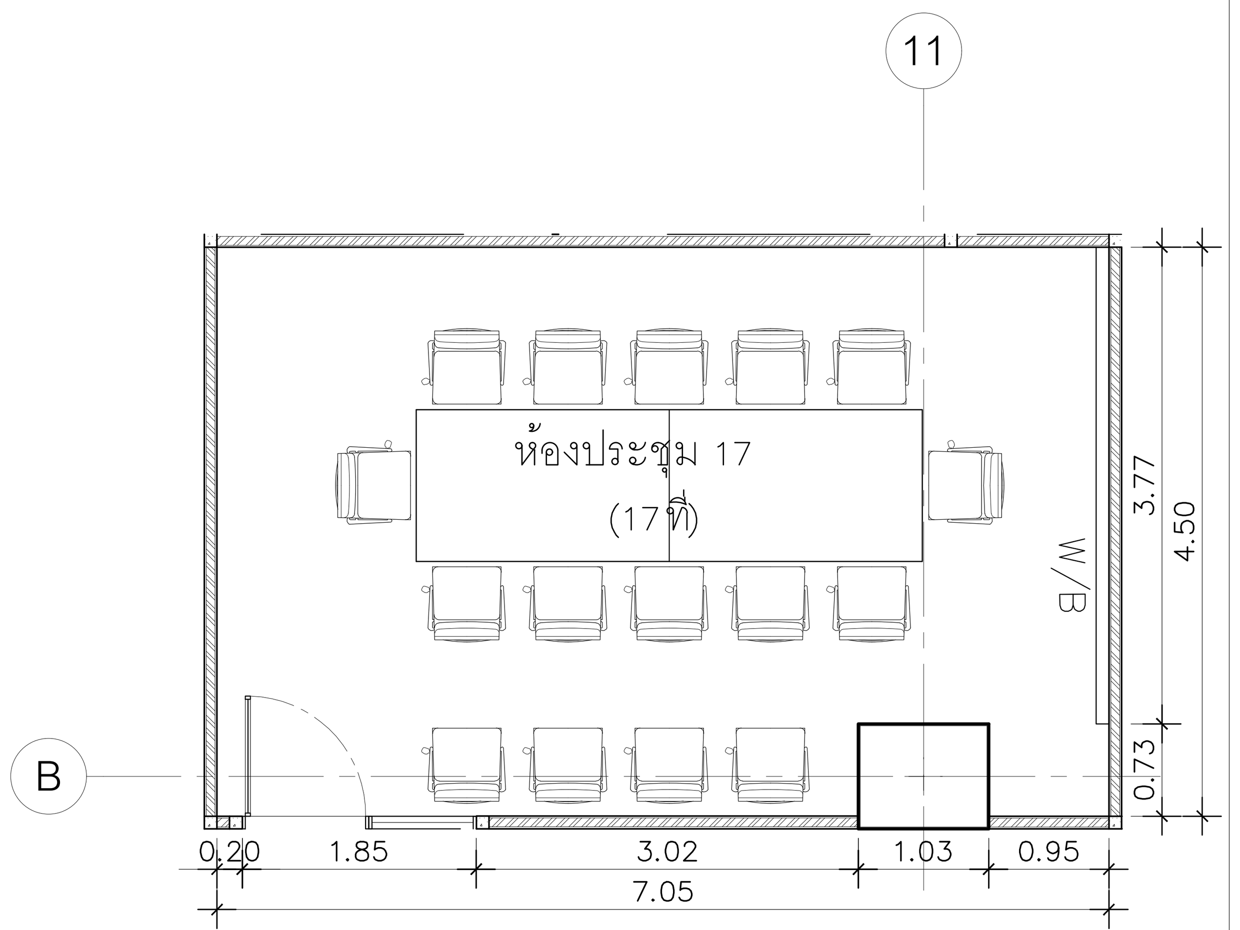

แปลน
ชั้น 8 : ห้องประชุม 17 (15 ที่นั่ง) SCALE 1:50

DGA DIGITAL GOVERNMENT DEVELOPMENT AGENCY
สำนักงานพัฒนารัฐบาลดิจิทัล (องค์การมหาชน)

EM Design
EM DESIGN AND MANAGEMENT Co.,Ltd.
บริษัท อีเอ็ม ดีไซน์ แอนด์ แมเนจเมนท์ จำกัด
59/999 Moo 3, Klong klua, Pakkret, Nonthaburi 11120 Thailand
T.+66 2 019 1533, M.+66 8 088 0025
www.em.co.th

ARCHITECTS — SIGNED

STRUCTURAL ENGINEER — SIGNED

INTERIOR — SIGNED
วิศว์ สินสืบผล ภ.สถ. 7524

LANDSCAPE ARCHITECTS — SIGNED

SANITARY ENGINEER — SIGNED
ศุภณัฐ วิสิฐธนนันท์ สส.477
ชมพูนุท บุญหอม ภส.4866
สุพิชญา กันเรืองชัย ภส.6746

ELECTRICAL ENGINEER — SIGNED
ปัณณทัต อธิรัชวาทิน สฟท.6758
สุธิดา บุญทา ภฟท.62867

MECHANICAL ENGINEER — SIGNED
เอริน รุ่งสิงห์ทอง สก.4190
ปาศรีย์ แก้วปรีดี ภก.43956
บุณยวีร์ หมื่นตาบุตร ภก.55463
สุวิศิษฏ์ แสงประจง ภก.57037

REVISION

NO.	DESCRIPTION	DATE

OWNER สำนักงานพัฒนารัฐบาลดิจิทัล (องค์การมหาชน) LOCATION –

PROJECT NAME :
โครงการออกแบบตกแต่งภายในอาคารสำนักงาน ชั้น8 และชั้น9
ศูนย์ราชการเฉลิมพระเกียรติ 80 พรรษา 5 ธันวาคม 2550 อาคารซี

PROJECT STATUS :

DRAWN	–
REF NO.	–
DATE	30/04/2568
SCALE	A1@ 1:50

DRAWING TITLE
ชั้น 8 : ห้องประชุม 15 (18 ที่นั่ง) /16,17 (15 ที่นั่ง)

DRAWING NO.
ID2-33

ห้องประชุม 18 ที่นั่ง	ห้องประชุม 15

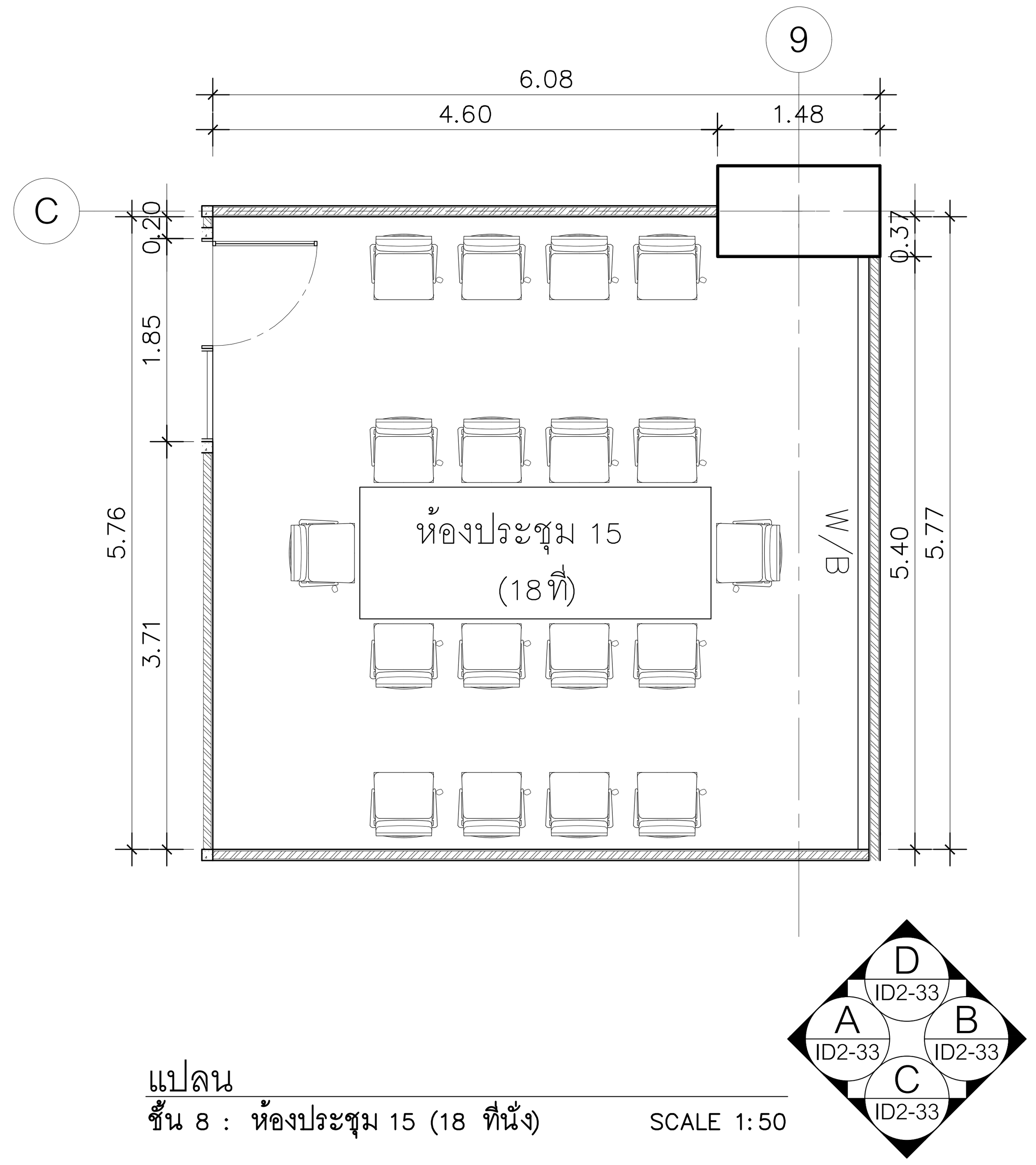

แปลน
ชั้น 8 : ห้องประชุม 15 (18 ที่นั่ง) SCALE 1:50

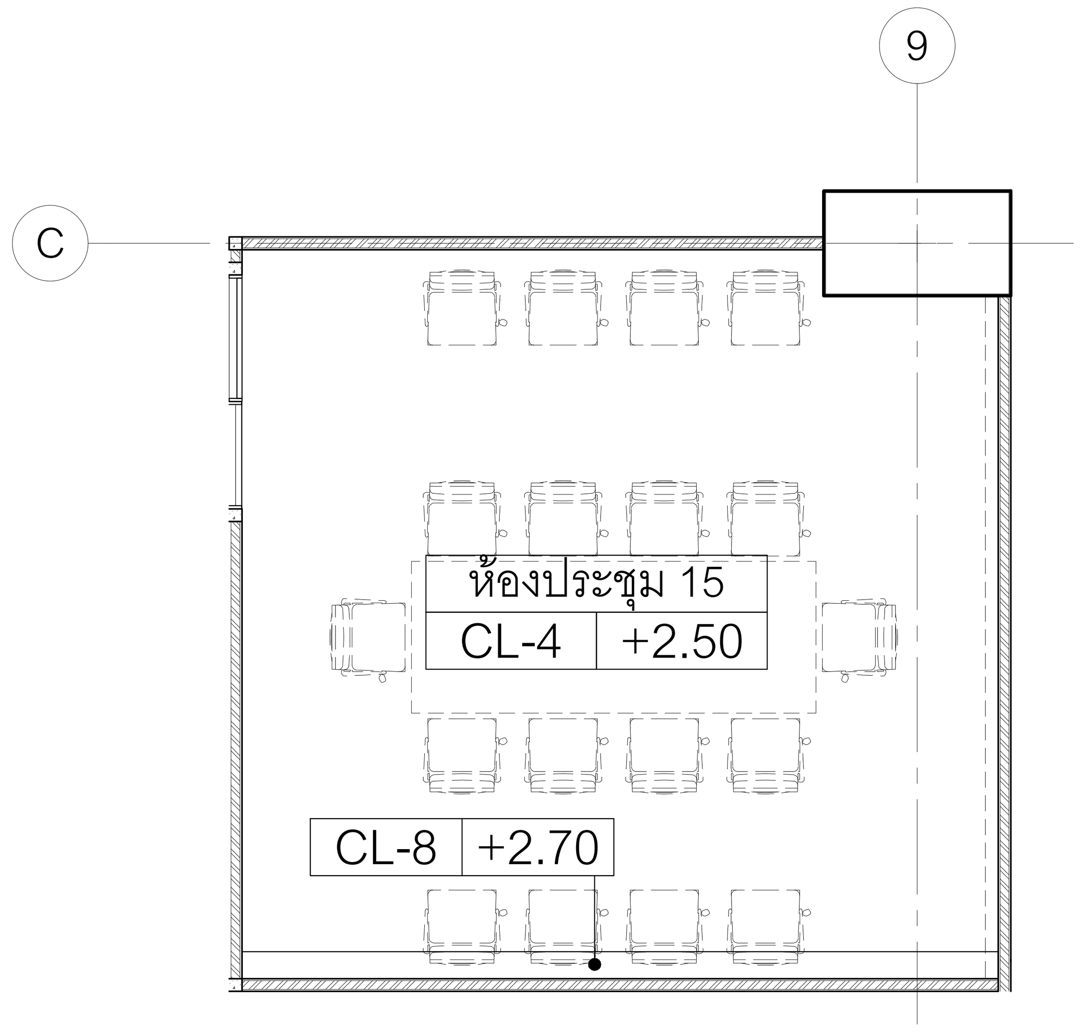

CL-3	ฝ้าเพดานโครงเคร่าโลหะ กรุแผ่นยิปซั่มบอร์ด หนา 9 มม. ฉาบเรียบทาสีขาว (PT–1) ระบุรุ่นภายหลัง

แปลนวัสดุผิวฝ้าเพดาน
ชั้น 8 : ห้องประชุม 15 (18 ที่นั่ง) SCALE 1:50

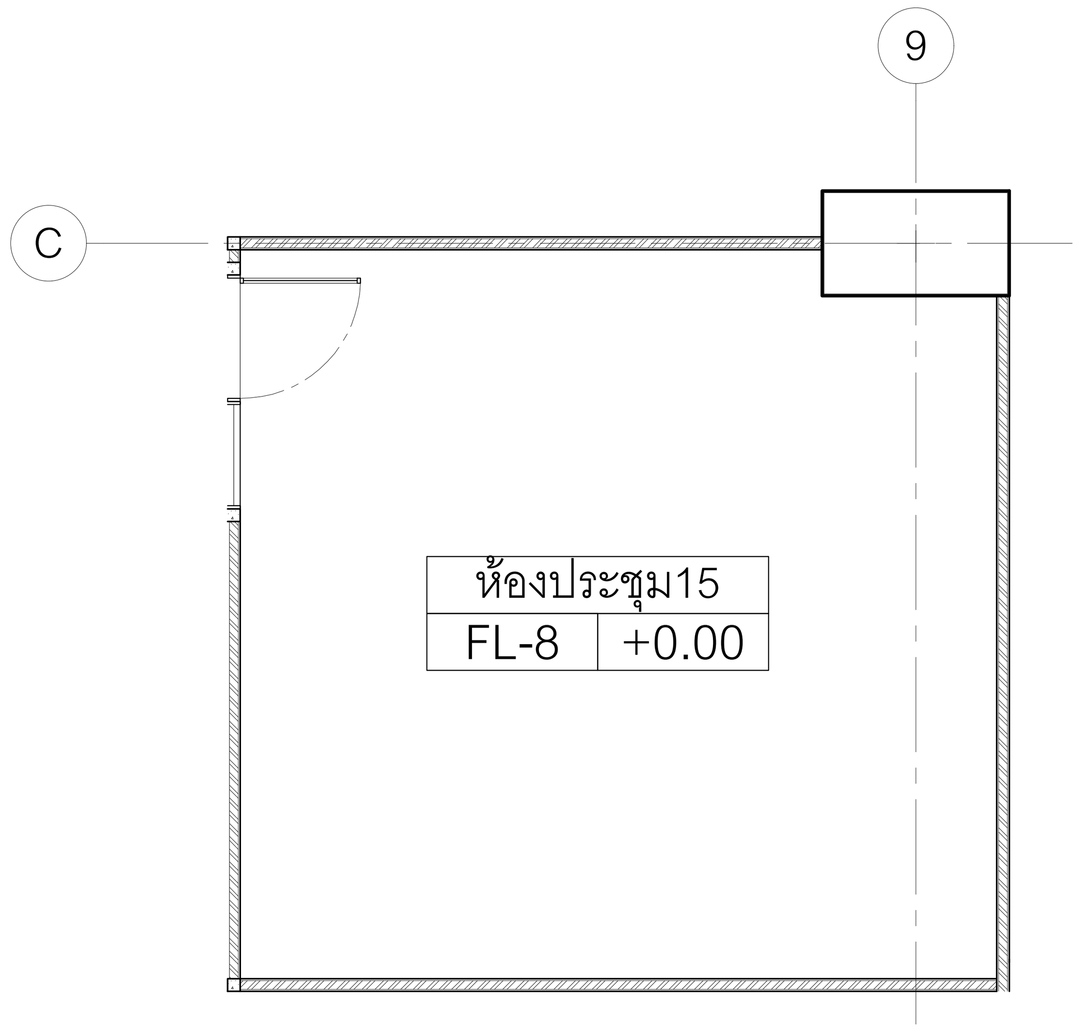

FL-8	พื้นพรมแผ่นอัดสีเทา (CP–2) หนา 6.5 มม.

แปลนวัสดุผิวพื้น
ชั้น 8 : ห้องประชุม 15 (18 ที่นั่ง) SCALE 1:50

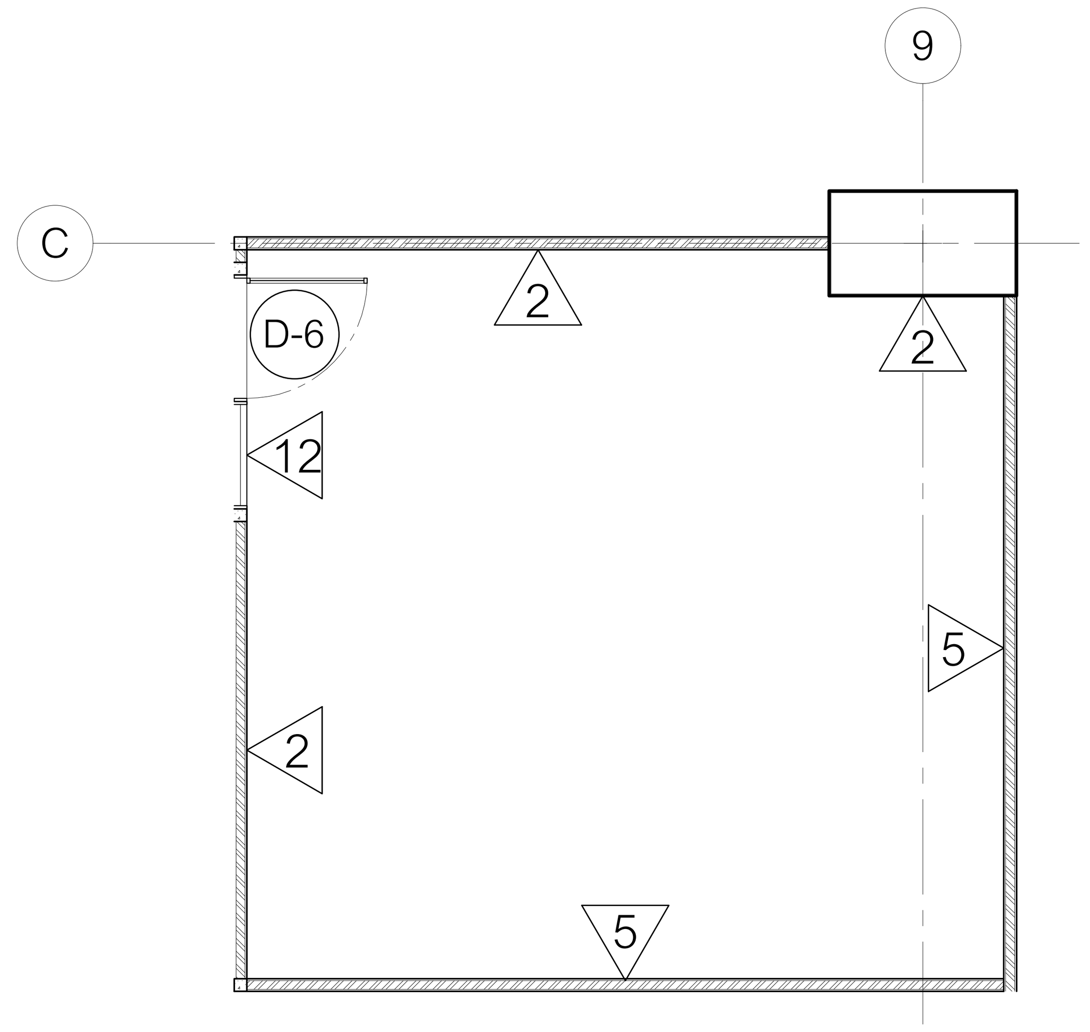

2	ผนังแต่งผิว ทาสีขาว (PT–1)
5	ผนังโครงไม้กรุแผ่นเซลโลกรีตผิวหน้าไล้แคลเซียมเรียบหนา 12 มม. ปิดทับด้วยลามิเนตลายเรียบสีส้มอ่อน (PL–17)
12	ผนังกระจกลามิเนตใส (GL–2) หนา 6มม. กรอบเฟรมอลูมิเนียม POWDER COATED 25มม. ติด STICKER (FS–1) ลวดลายตามแบบ
D-6	ประตูกระจกบานเปิดเดี่ยว วงกบอลูมิเนียมPOWDER COATED ขนาดไม่เกิน 25x100 มม.กรอบบานอลูมิเนียม POWDER COATED ขนาดไม่เกิน 25x50 มม.กรุกระจกลามิเนตใสหนา 8 มม.

แปลนวัสดุผิวผนัง
ชั้น 8 : ห้องประชุม 15 (18 ที่นั่ง) SCALE 1:50

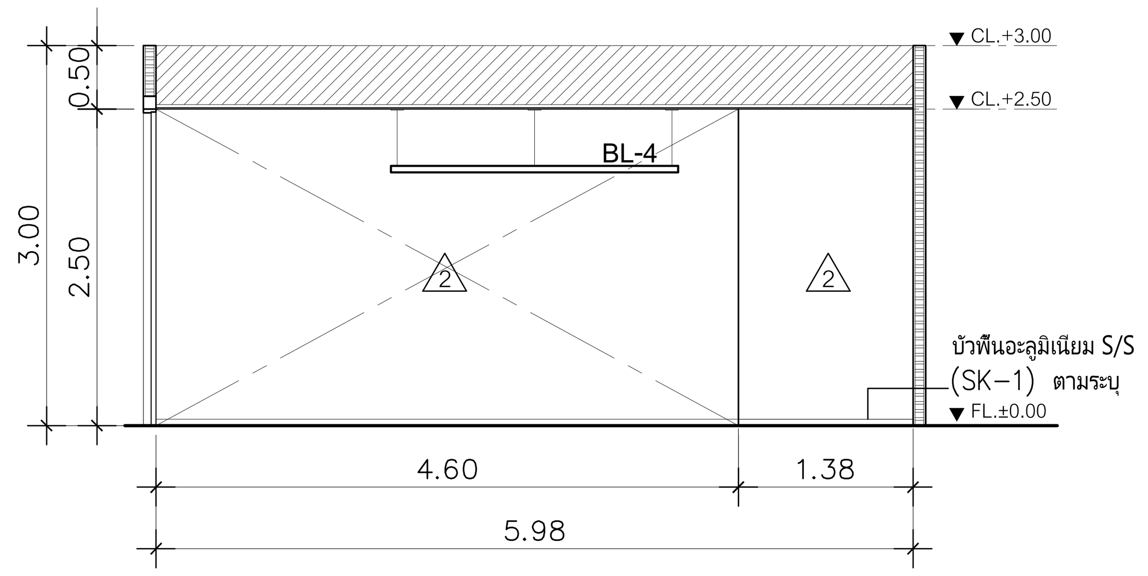

D รูปด้าน
ห้องประชุม 15 (18 ที่นั่ง) SCALE 1:50

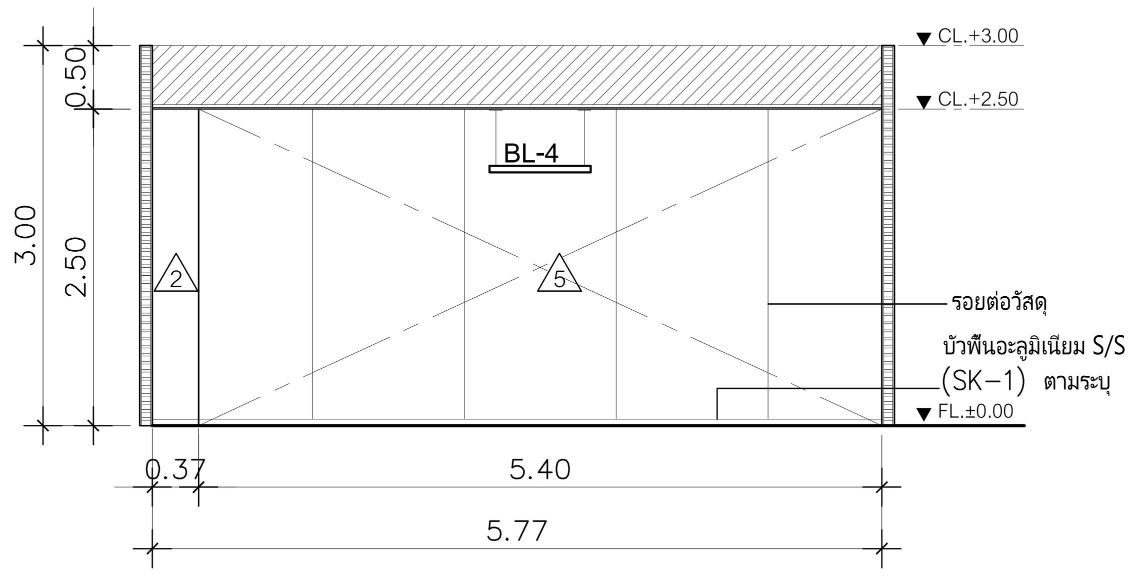

B รูปด้าน
ห้องประชุม 15 (18 ที่นั่ง) SCALE 1:50

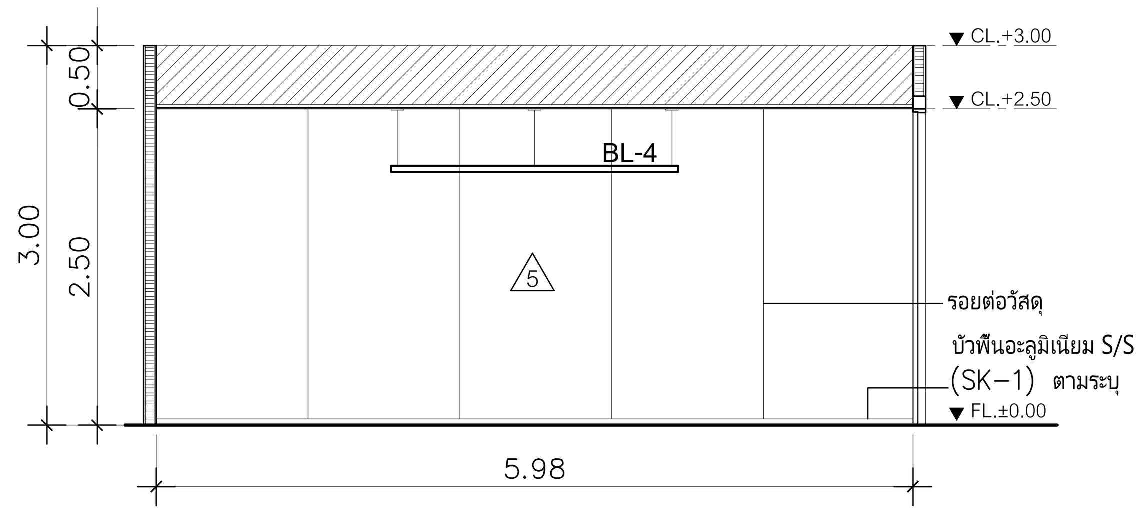

C รูปด้าน
ห้องประชุม 15 (18 ที่นั่ง) SCALE 1:50

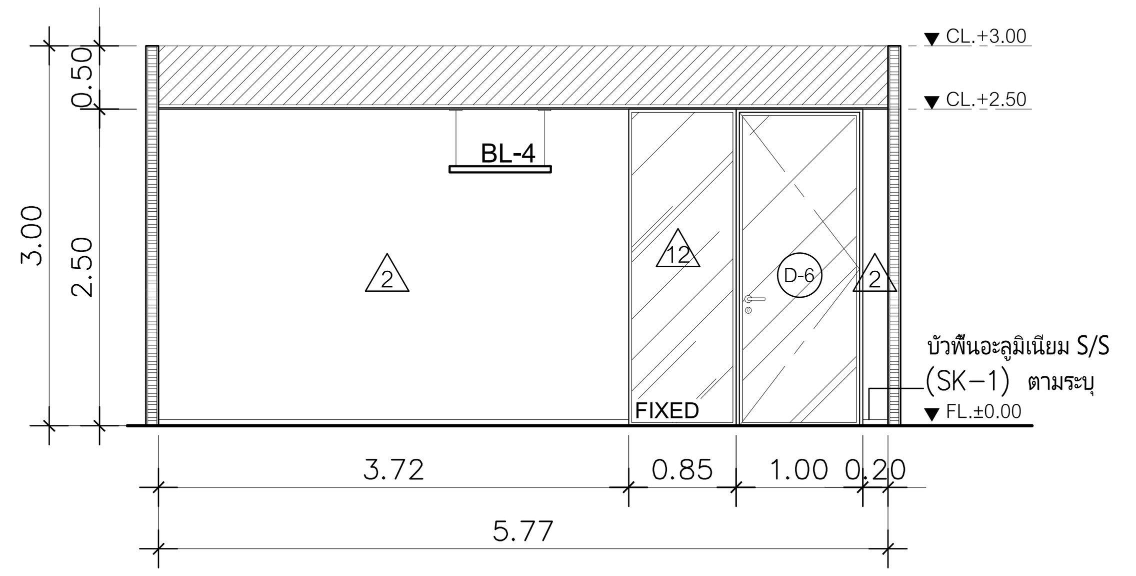

A รูปด้าน
ห้องประชุม 15 (18 ที่นั่ง) SCALE 1:50

ห้องประชุม 15 ที่นั่ง	ห้องประชุม 16

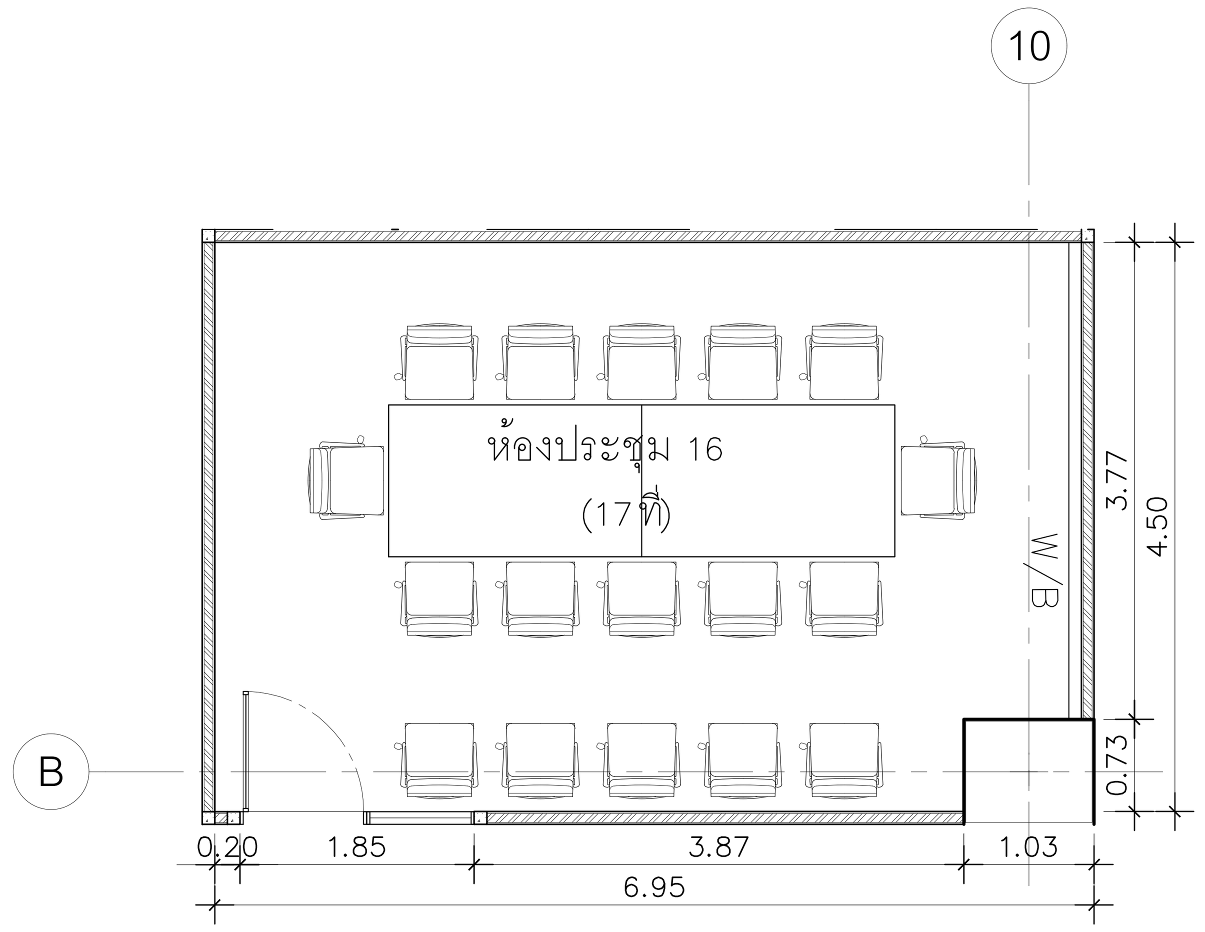

แปลน
ชั้น 8 : ห้องประชุม 16 (15 ที่นั่ง) SCALE 1:50

ห้องประชุม 15 ที่นั่ง	ห้องประชุม 17

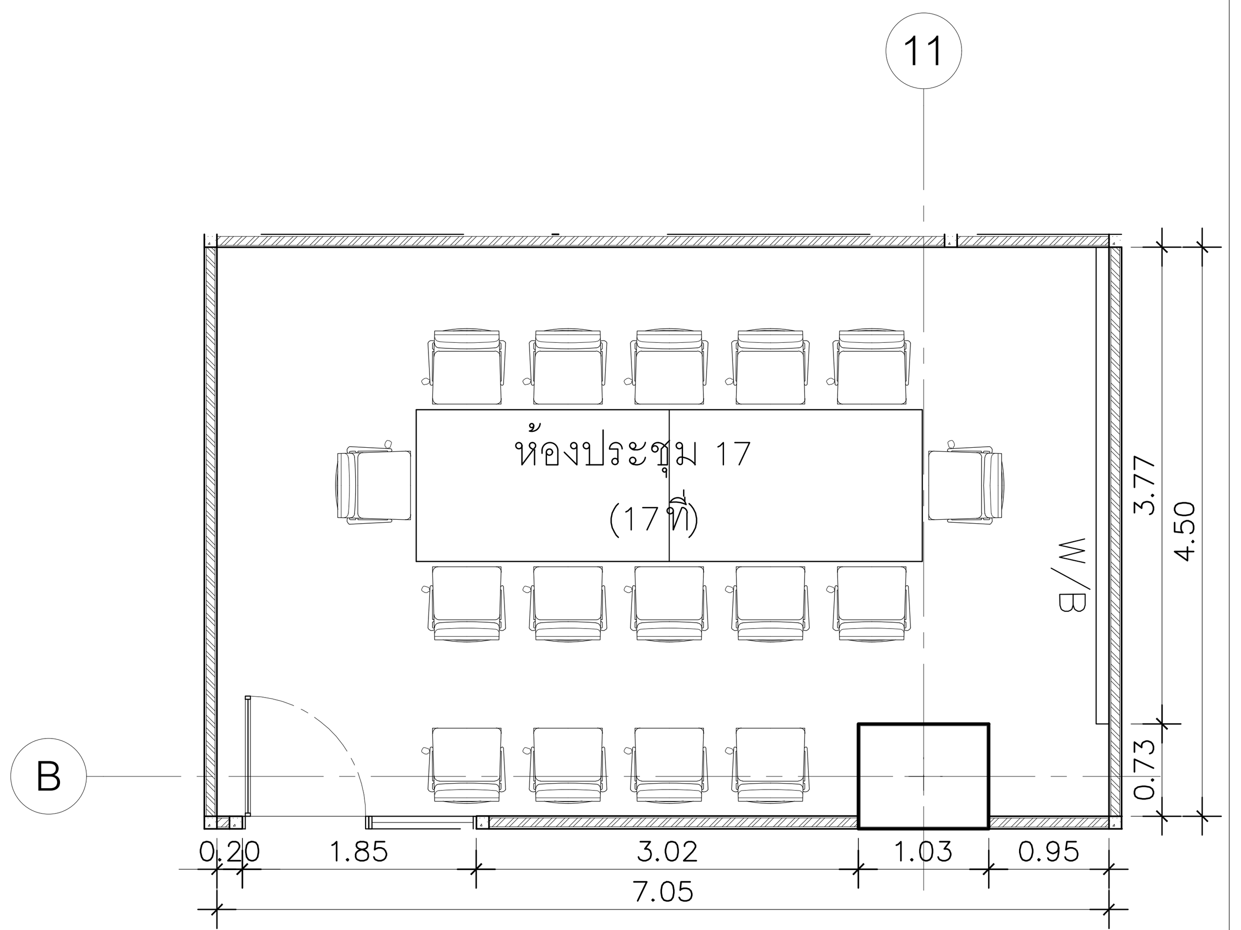

แปลน
ชั้น 8 : ห้องประชุม 17 (15 ที่นั่ง) SCALE 1:50

สำนักงานพัฒนารัฐบาลดิจิทัล (องค์การมหาชน)

EM Design
EM DESIGN AND MANAGEMENT Co.,Ltd.
บริษัท อีเอ็ม ดีไซน์ แอนด์ แมเนจเมนท์ จำกัด
59/999 Moo 3, Klong klua, Pakkret,
Nonthaburi 11120 Thailand
T.+66 2 019 1533, M.+66 8 088 0025
www.em.co.th

ARCHITECTS	SIGNED

INTERIOR			SIGNED
วีรศว์	สินสืบผล	ภ.สถ. 7524	

STRUCTURAL ENGINEER	SIGNED

LANDSCAPE ARCHITECTS	SIGNED

SANITARY ENGINEER			SIGNED
ศุภณัฐ	วิสิฐธนนันท์	สส.477	
ชมพูนุท	บุญหอม	ภส.4866	
สุพิชญา	กันเรืองชัย	ภส.6746	

ELECTRICAL ENGINEER			SIGNED
ปัณณทัต	อธิรัชวาทิน	สฟก.6758	
สุธิดา	บุญทา	ภฟก.62867	

MECHANICAL ENGINEER			SIGNED
เอิริน	รุ่งสิงห์ทอง	สก.4190	
ปาศรีย์	แก้วปรีดี	ภก.43956	
ปุณยวีร์	หมื่นตาบุตร	ภก.55463	
สุวิศิษฏ์	แสงประจง	ภก.57037	

REVISION

NO.	DESCRIPTION	DATE

OWNER: สำนักงานพัฒนารัฐบาลดิจิทัล (องค์การมหาชน) LOCATION: –

PROJECT NAME :
โครงการออกแบบตกแต่งภายในอาคารสำนักงาน ชั้น8 และชั้น9
ศูนย์ราชการเฉลิมพระเกียรติ 80 พรรษา 5 ธันวาคม 2550 อาคารซี

PROJECT STATUS :

DRAWN	–
REF NO.	–
DATE	30/04/2568
SCALE	A1@ 1:50

DRAWING TITLE
ชั้น 8 : ห้องประชุม 15 (18 ที่นั่ง) /16,17 (15 ที่นั่ง)

DRAWING NO.
ID2–33

ห้องประชุม 14 ที่นั่ง	ห้องประชุม 18

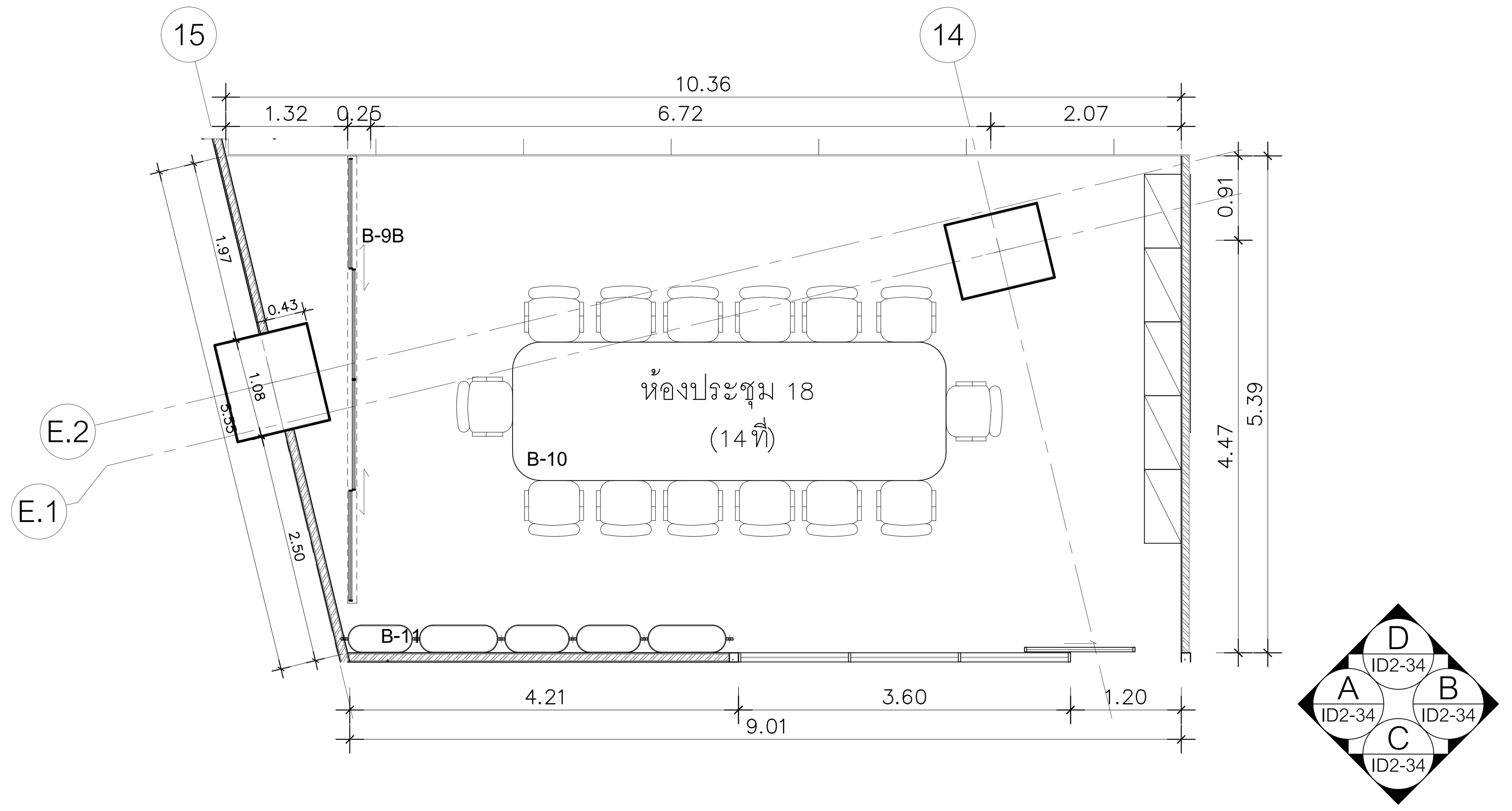

แปลน
ชั้น 8 : ห้องประชุม 18 (14 ที่นั่ง) SCALE 1:50

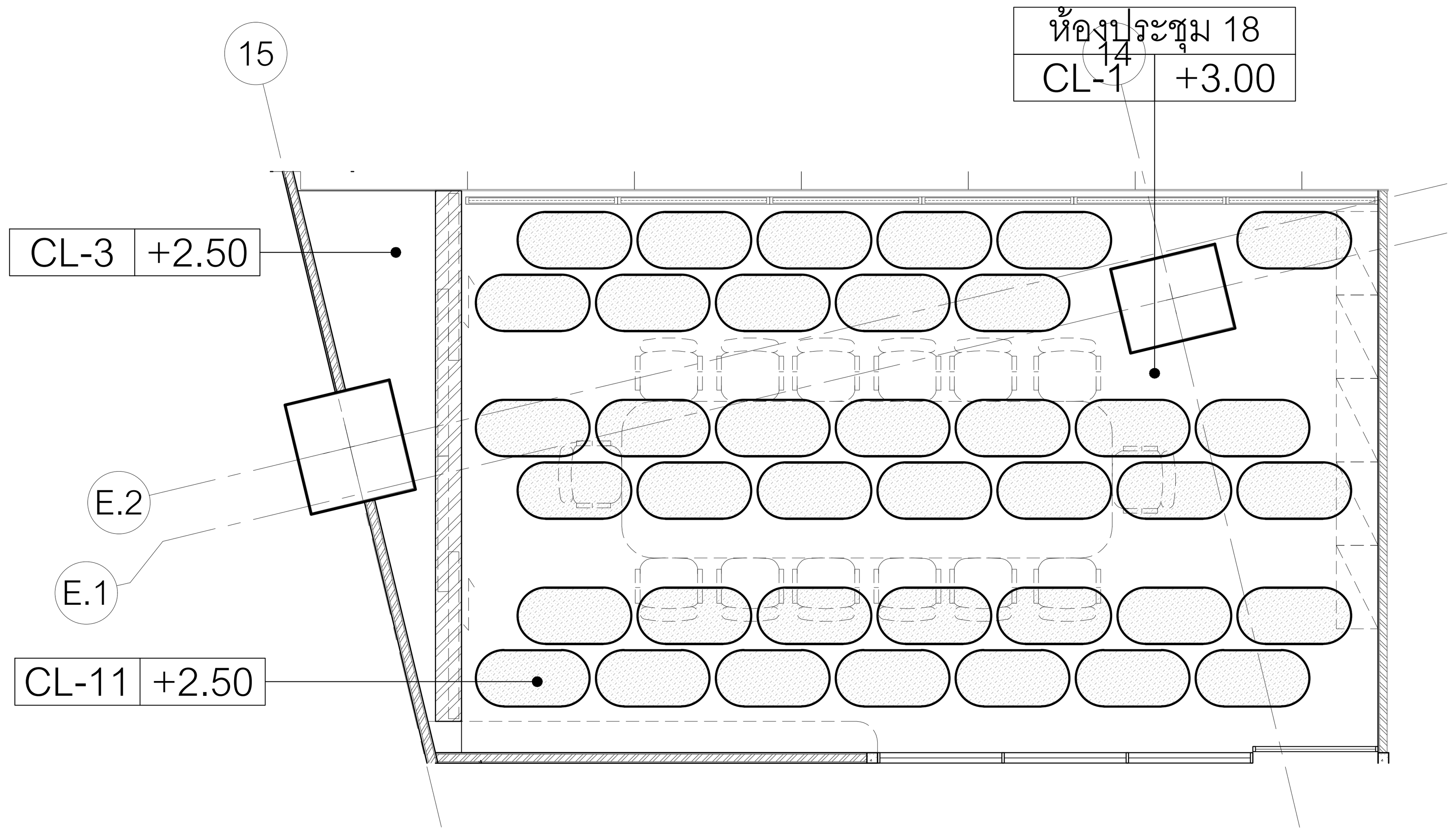

แปลนวัสดุผิวพื้น
ชั้น 8 : ห้องประชุม 18 (14 ที่นั่ง) SCALE 1:50

CL-1	ฝ้าเพดานเปลือยโชว์งานระบบทาสีน้ำเงิน (PT–4) ระบุรุ่นภายหลัง
CL-3	ฝ้าเพดานโครงเคร่าโลหะ กรุแผ่นยิปซั่มบอร์ด หนา 9 มม. ฉาบเรียบทาสีขาว (PT–1) ระบุรุ่นภายหลัง
CL-11	กล่องฝ้าตกแต่ง กรุแผ่นเซลโลกรีตแผ่นเส้นใยไม้ผสมซีเมนต์ ตามแบบ

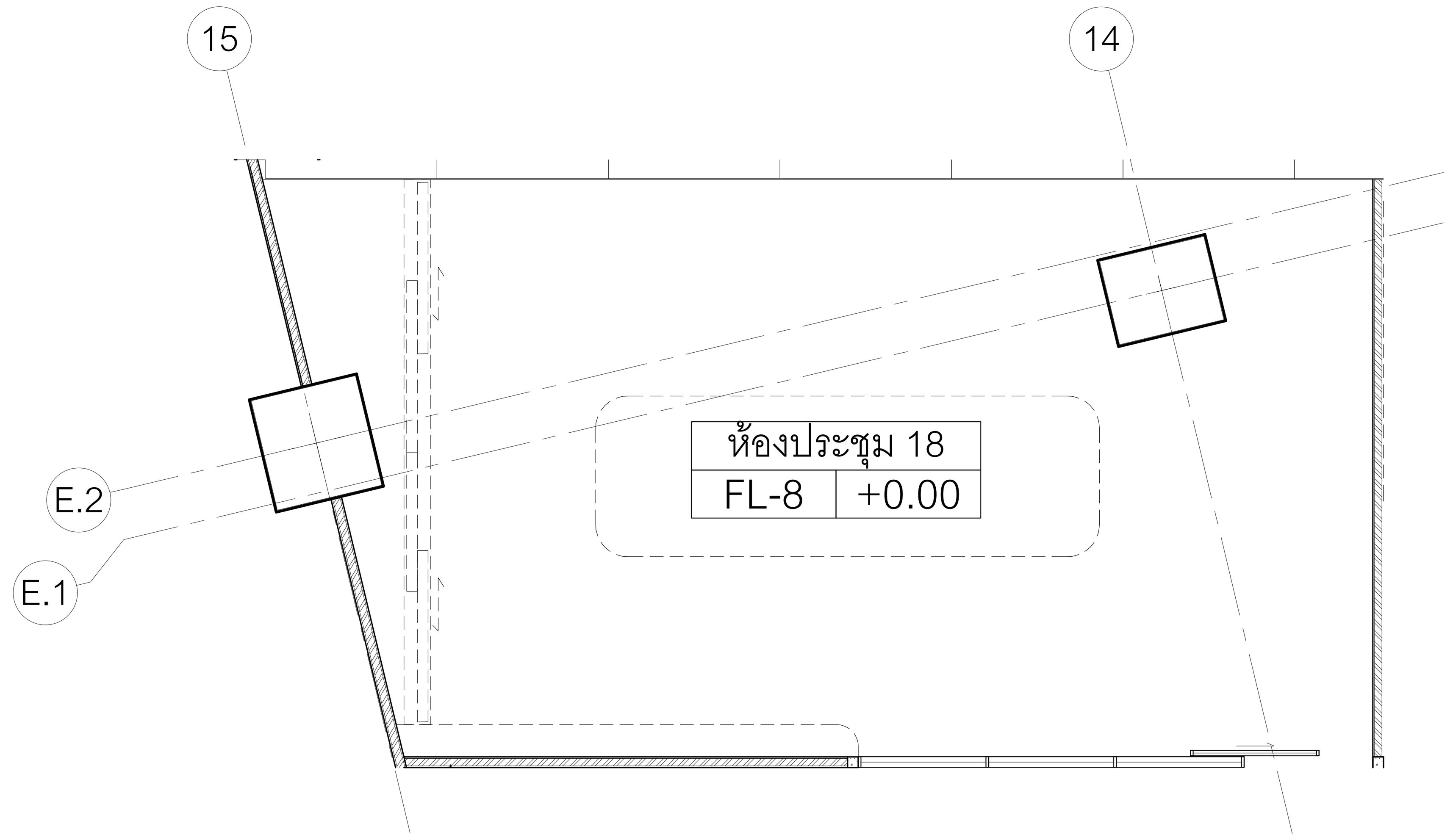

แปลนวัสดุผิวฝ้าเพดาน
ชั้น 8 : ห้องประชุม 18 (14 ที่นั่ง) SCALE 1:50

FL-8	พื้นพรมแผ่นอัดสีเทา (CP–2) หนา 6.5 มม.

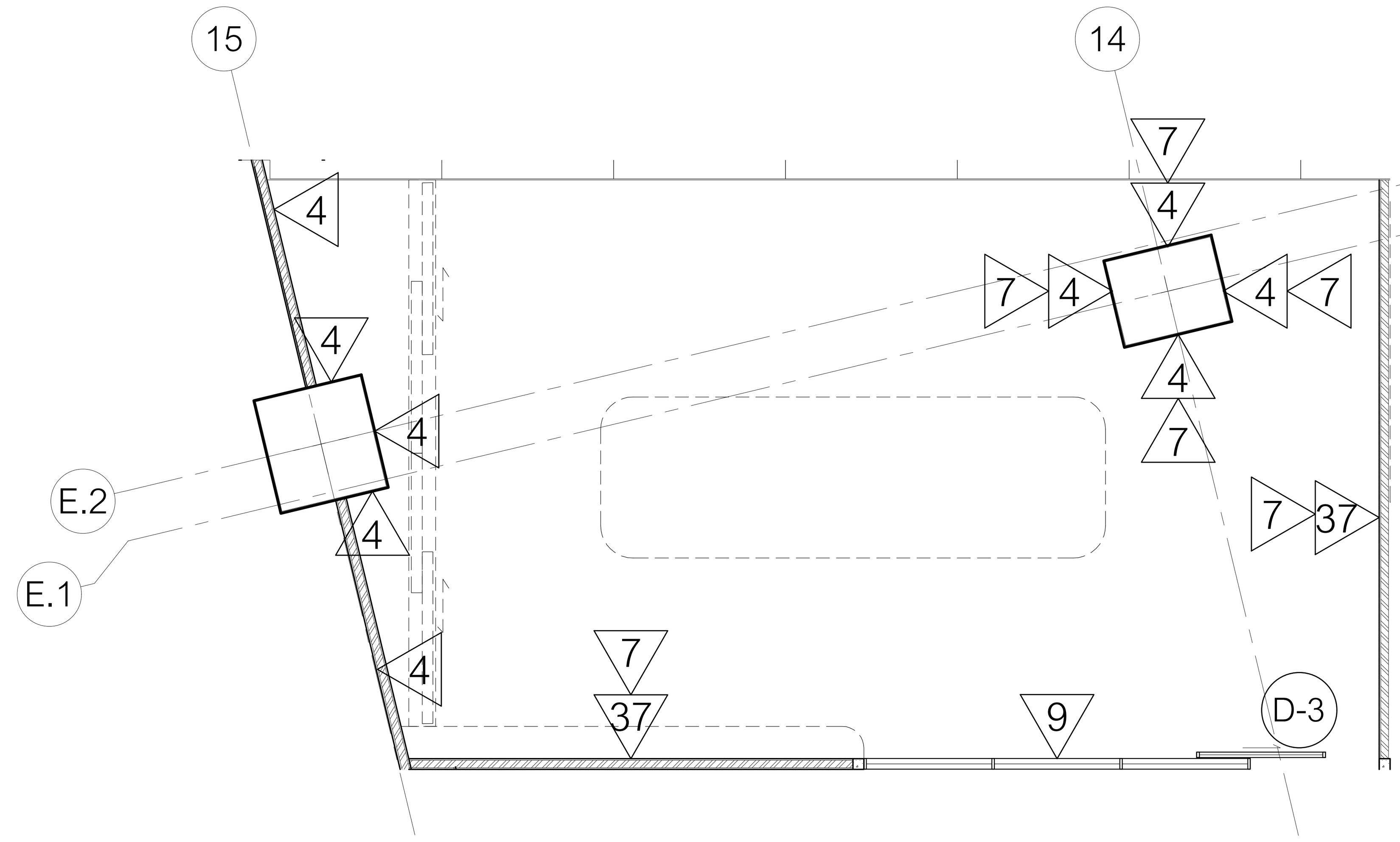

แปลนวัสดุผิวผนัง
ชั้น 8 : ห้องประชุม 18 (14 ที่นั่ง) SCALE 1:50

4	ผนังแต่งผิวทำสีพ่นTEXTURE (TC–1) เซาะร่องตามแบบ
7	ผนังแต่งผิว ทาสีน้ำเงิน (PT–4)
9	ผนังกรอบเฟรมอลูมิเนียมPOWDER COATED25มม.กรุกระจกลูกฟูก(GL–1)หนา5มม.
37	ผนังโครงไม้กรุแผ่นเซลโลกรีตผิวหน้าไล้แคลเซียมเรียบหนา 12 มม. ทำสีพ่นTEXTURE (TC–1) เซาะร่องตามแบบ
D-3	ประตูกระจกบานเลื่อนเดี่ยว วงกบอลูมิเนียม POWDER COATED ขนาดไม่เกิน 25x100 มม.กรอบบานอลูมิเนียม POWDER COATED ขนาดไม่เกิน 25x50 มม.กรุกระจกลามิเนตใสหนา 8 มม.

DIGITAL GOVERNMENT DEVELOPMENT AGENCY
สำนักงานพัฒนารัฐบาลดิจิทัล (องค์การมหาชน)

EM Design
EM DESIGN AND MANAGEMENT Co.,Ltd.
บริษัท อีเอ็ม ดีไซน์ แอนด์ แมเนจเมนท์ จำกัด
59/999 Moo 3, Klong klua, Pakkret,
Nonthaburi 11120 Thailand
T.+66 2 019 1533, M.+66 8 088 0025
www.em.co.th

ARCHITECTS SIGNED

STRUCTURAL ENGINEER SIGNED

SANITARY ENGINEER SIGNED
ศุภณัฐ วิสิฐธนนันท์ สส.477
ชมพูนุท บุญหอม ภส.4866
สุพิชญา กันเรืองชัย ภส.6746

MECHANICAL ENGINEER SIGNED
เอริน รุ่งสิงห์ทอง สก.4190
ปาศรีย์ แก้วปรีดี ภก.43956
ปุณยวีร์ หมื่นตาบุตร ภก.55463
สุวิศิษฏ์ แสงประจง ภก.57037

INTERIOR SIGNED
วิรศว์ สินสืบผล ภ.สถ. 7524

LANDSCAPE ARCHITECTS SIGNED

ELECTRICAL ENGINEER SIGNED
ปัณณทัต อธิรัชวาทิน สฟก.6758
สุธิดา บุญทา ภฟก.62867

REVISION

NO.	DESCRIPTION	DATE

OWNER สำนักงานพัฒนารัฐบาลดิจิทัล (องค์การมหาชน) LOCATION –

PROJECT STATUS :

PROJECT NAME :
โครงการออกแบบตกแต่งภายในอาคารสำนักงาน ชั้น 8 และชั้น 9
ศูนย์ราชการเฉลิมพระเกียรติ 80 พรรษา 5 ธันวาคม 2550 อาคารซี

DRAWN	–
REF NO.	–
DATE	30/04/2568
SCALE	A1@ 1:50

DRAWING TITLE
ชั้น 8 : ห้องประชุม 18 (14 ที่นั่ง)

DRAWING NO.
ID2–34

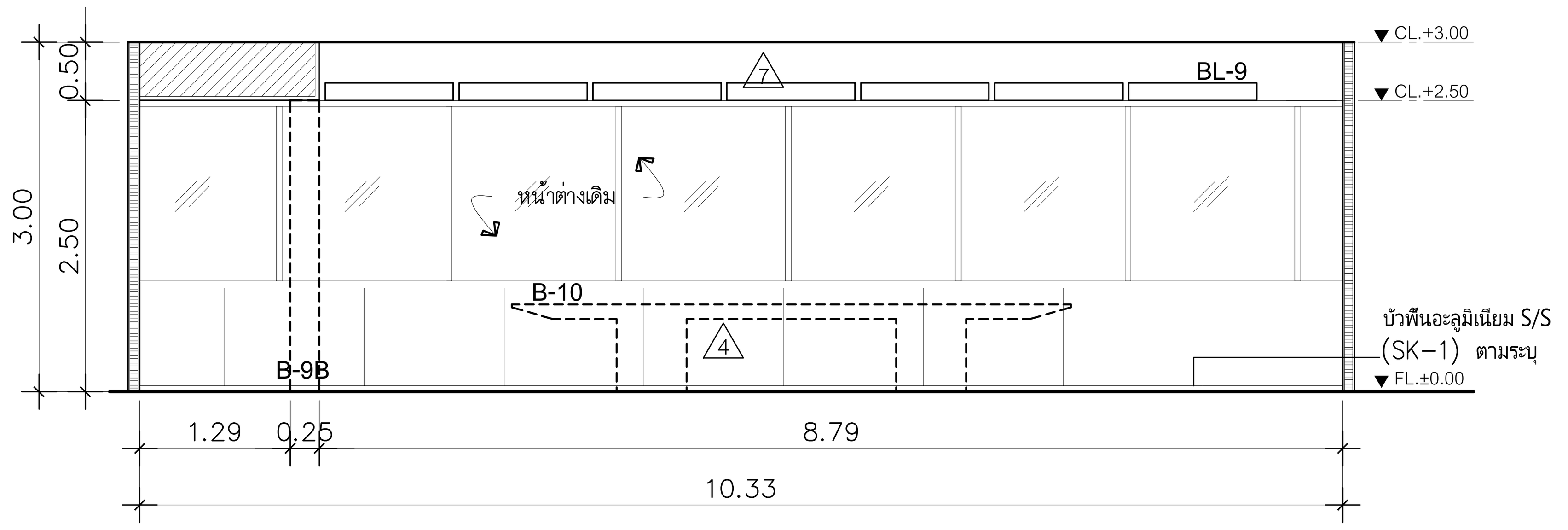

D รูปด้าน
ห้องประชุม 18 (14 ที่นั่ง) SCALE 1:50

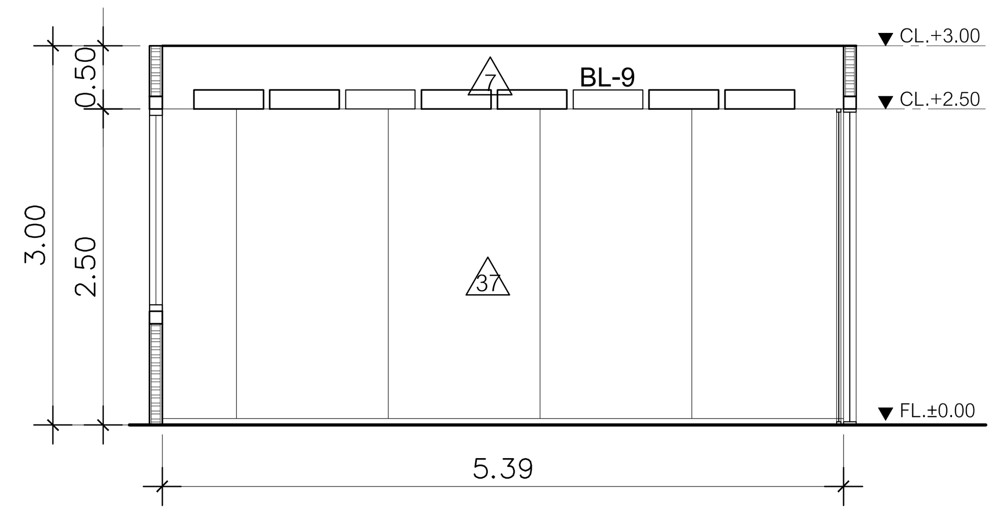

B รูปด้าน
ห้องประชุม 18 (14 ที่นั่ง) SCALE 1:50

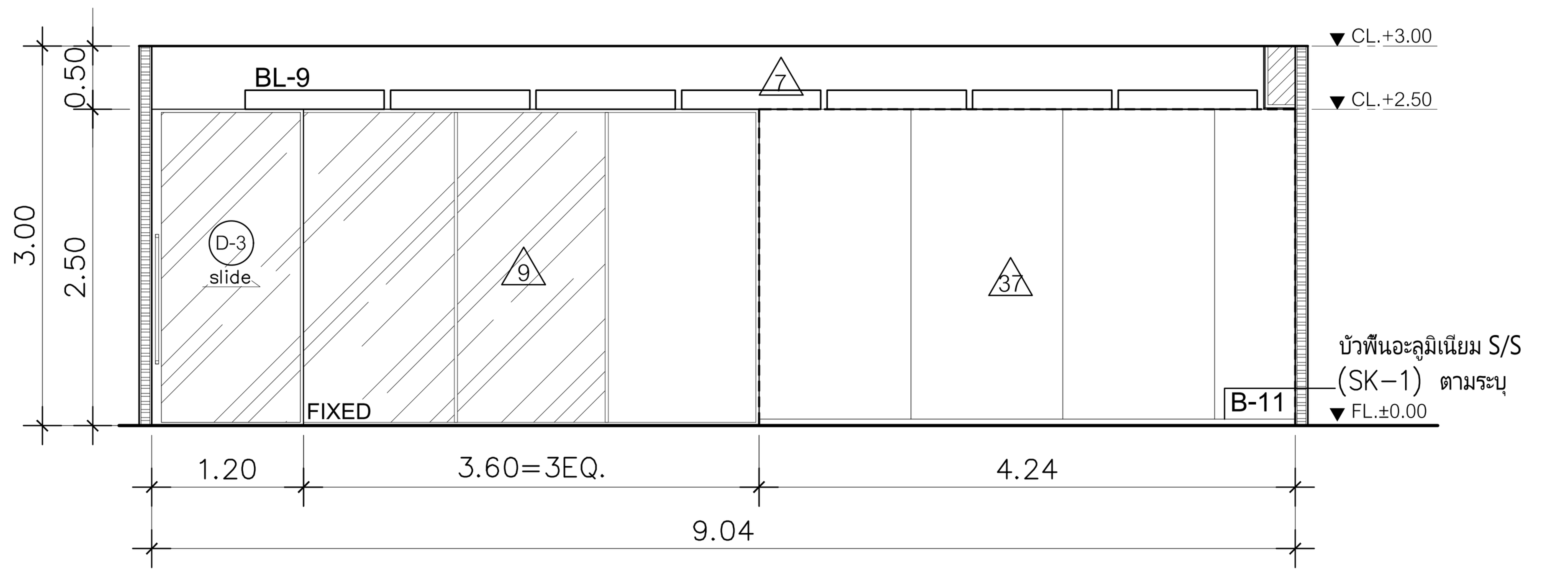

C รูปด้าน
ห้องประชุม 18 (14 ที่นั่ง) SCALE 1:50

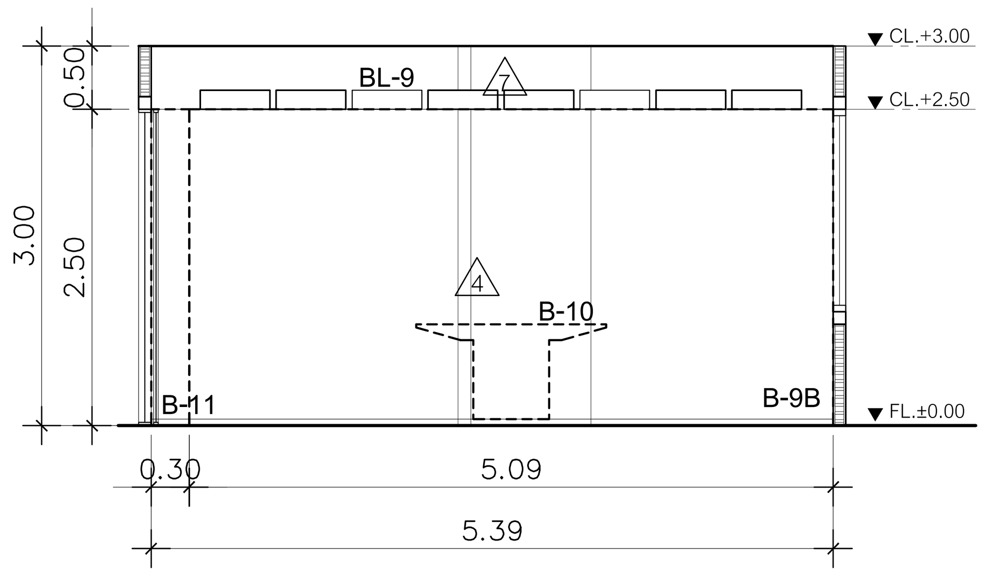

A รูปด้าน
ห้องประชุม 18 (14 ที่นั่ง) SCALE 1:50

DIGITAL GOVERNMENT DEVELOPMENT AGENCY
สำนักงานพัฒนารัฐบาลดิจิทัล (องค์การมหาชน)

EM Design
EM DESIGN AND MANAGEMENT Co.,Ltd.
บริษัท อีเอ็ม ดีไซน์ แอนด์ แมเนจเมนท์ จำกัด
59/999 Moo 3, Klong klua, Pakkret,
Nonthaburi 11120 Thailand
T.+66 2 019 1533, M.+66 8 088 0025
www.em.co.th

ARCHITECTS	SIGNED

INTERIOR	SIGNED
วิรัตว์ สินสืบผล ภ.สถ. 7524	

STRUCTURAL ENGINEER	SIGNED

LANDSCAPE ARCHITECTS	SIGNED

SANITARY ENGINEER			SIGNED
ศุภณัฐ	วิสิฐธนนันท์	สส.477	
ชมพูนุท	บุญหอม	ภส.4866	
สุพิชญา	กันเรืองชัย	ภส.6746	

ELECTRICAL ENGINEER			SIGNED
ปัณณทัต	อธิรัชวาทิน	สฟก.6758	
สุธิดา	บุญทา	ภฟก.62867	

MECHANICAL ENGINEER			SIGNED
เอริน	รุ่งสิงห์ทอง	สก.4190	
ปาจรีย์	แก้วปรีดี	ภก.43956	
ปุณยวีร์	หมื่นตาบุตร	ภก.55463	
สุวิศิษฏ์	แสงประจง	ภก.57037	

REVISION

NO.	DESCRIPTION	DATE

OWNER: สำนักงานพัฒนารัฐบาลดิจิทัล (องค์การมหาชน) LOCATION: –

PROJECT NAME :
โครงการออกแบบตกแต่งภายในอาคารสำนักงาน ชั้น 8 และชั้น 9
ศูนย์ราชการเฉลิมพระเกียรติ 80 พรรษา 5 ธันวาคม 2550 อาคารซี

DRAWING TITLE
ชั้น 8 : ห้องประชุม 18 (14 ที่นั่ง)

PROJECT STATUS :

DRAWN	–
REF NO.	–
DATE	30/04/2568
SCALE	A1@ 1:50

DRAWING NO.
ID2-35

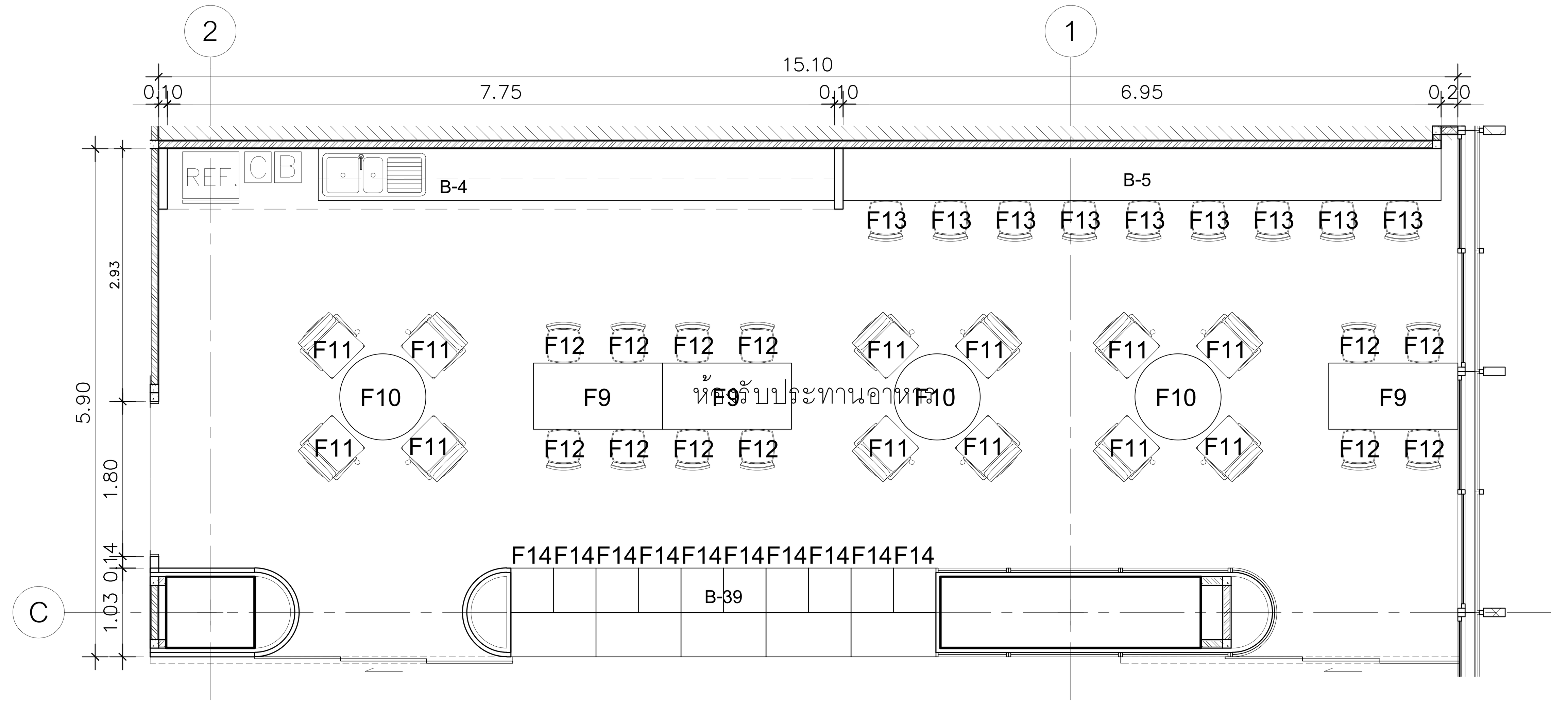

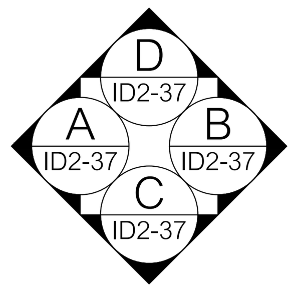

แปลน

ชั้น 8 : ห้องรับประทานอาหาร 1 SCALE 1:50

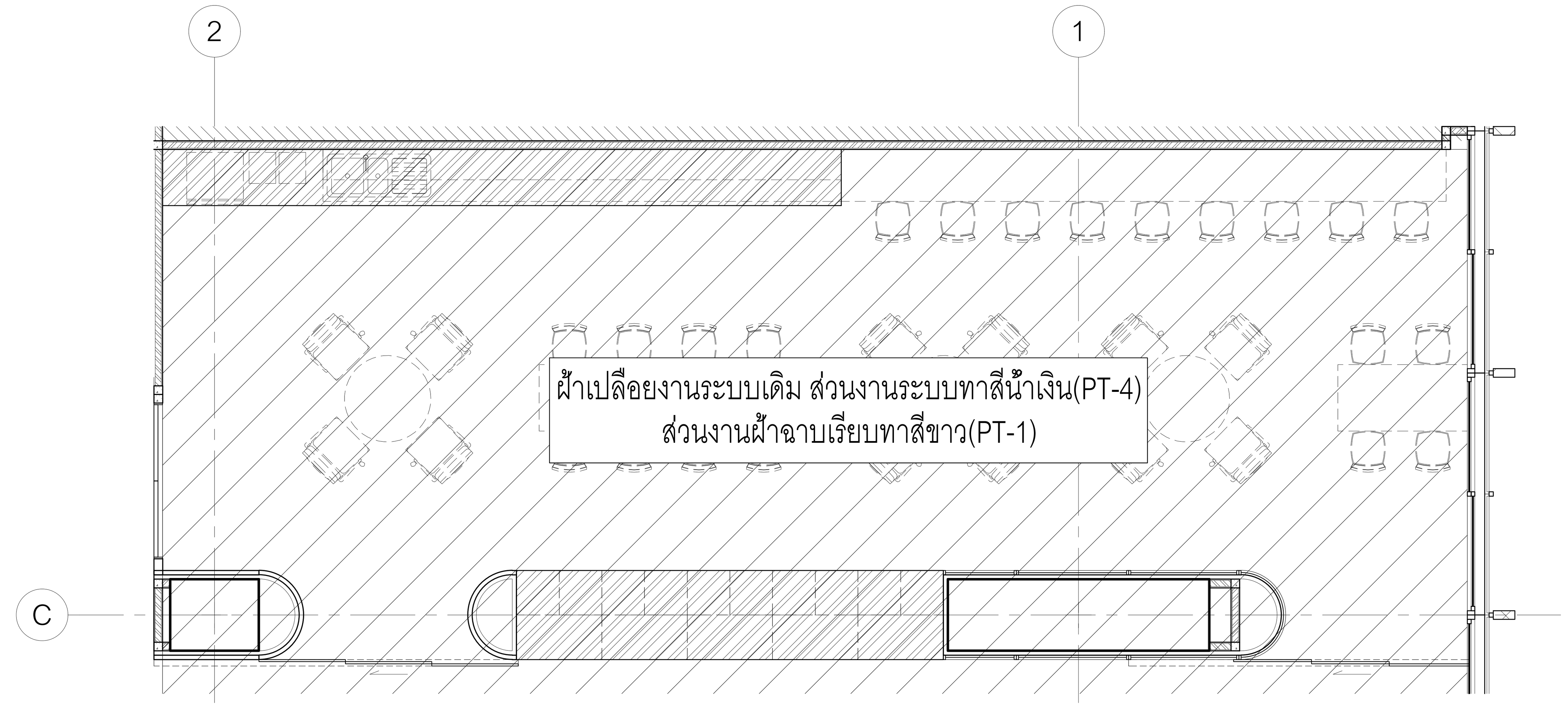

แปลนวัสดุผิวพื้น

ชั้น 8 : ห้องรับประทานอาหาร 1 SCALE 1:50

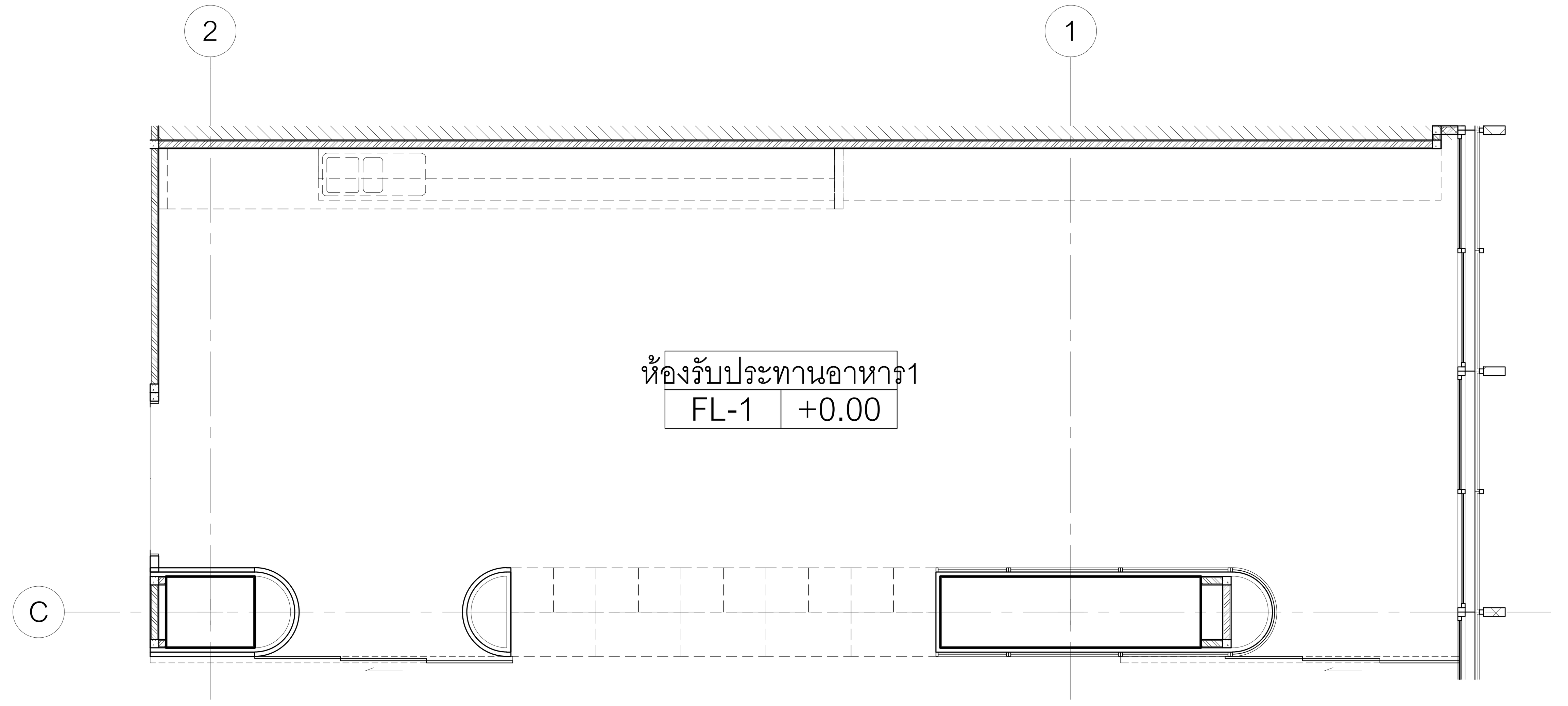

แปลนวัสดุผิวฝ้าเพดาน

ชั้น 8 : ห้องรับประทานอาหาร 1 SCALE 1:50

FL-1	พื้นกระเบื้องยางแบบม้วนลายไม้ (VT-1) หนา 2 มม. ติดตั้งตามมาตรฐานเจ้าของผลิตภัณฑ์

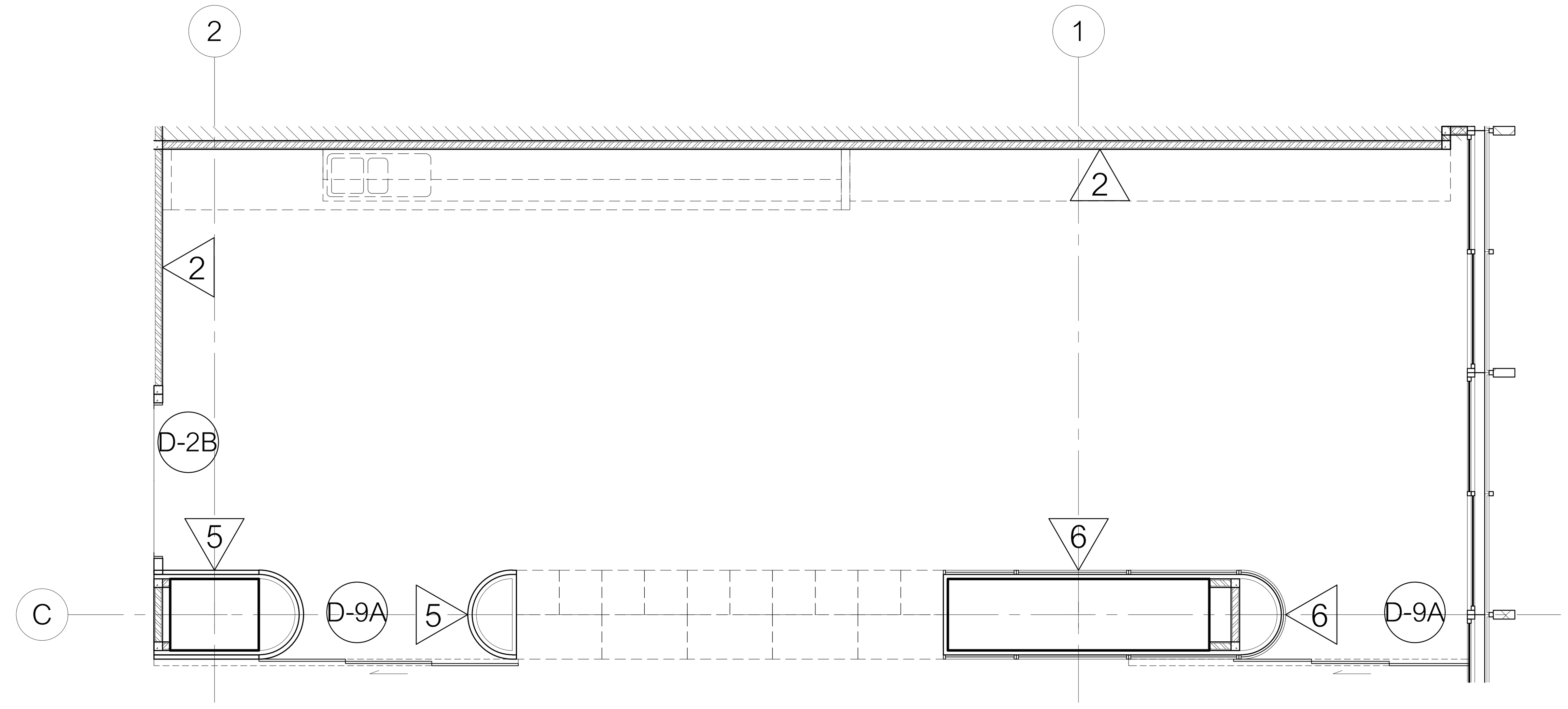

แปลนวัสดุผิวผนัง

ชั้น 8 : ห้องรับประทานอาหาร 1 SCALE 1:50

2	ผนังแต่งผิว ทาสีขาว (PT-1)
5	ผนังโครงไม้กรุแผ่นเซลโลกรีตผิวหน้าไล้แคลเซียมเรียบหนา 12 มม. ปิดทับด้วยลามิเนตลายเรียบ (PL-2)
6	ผนังด้านในแต่งผิวทาสีส้ม (PT-3) ด้านนอกปิดทับด้วยเฟรมกรุตะแกรงเหล็กฉีกทำสีพ่น (PT-3)

D-2B	ประตูเปิดคู่ วงกบอลูมิเนียม POWDER COATED ขนาดไม่เกิน 25x100 มม. กรอบบานโครงไม้กรุไม้อัดยางหนา 10 มม. ปิดลามิเนตเรียบ (PL-7) ปิดขอบด้วยอลูมิเนียม POWDER COATED
D-9A	ชุดประตูบานเลื่อน วงกบอลูมิเนียมPOWDER COATEDขนาดไม่เกิน 25x100 มม. กรอบบานโครงไม้กรุไม้อัดยางหนา 10 มม. ปิดลามิเนตเรียบ (PL-7) ปิดขอบด้วยอลูมิเนียม POWDER COATED

DIGITAL GOVERNMENT DEVELOPMENT AGENCY

สำนักงานพัฒนารัฐบาลดิจิทัล (องค์การมหาชน)

EM Design

EM DESIGN AND MANAGEMENT Co.,Ltd.
บริษัท อีเอ็ม ดีไซน์ แอนด์ แมเนจเมนท์ จำกัด
59/999 Moo 3, Klong klua, Pakkret, Nonthaburi 11120 Thailand
T.+66 2 019 1533, M.+66 8 088 0025
www.em.co.th

ARCHITECTS	SIGNED

INTERIOR			SIGNED
วิศว์	สินสืบผล	ภ.สถ. 7524	

STRUCTURAL ENGINEER	SIGNED

LANDSCAPE ARCHITECTS	SIGNED

SANITARY ENGINEER			SIGNED
ศุภณัฐ	วิสิฐธนนันท์	สส.477	
ชมพูนุท	บุญหอม	ภส.4866	
สุพิชญา	กันเรืองชัย	ภส.6746	

ELECTRICAL ENGINEER			SIGNED
ปัณณทัต	อธิรัชวาทิน	สฟก.6758	
สุธิดา	บุญทา	ภฟก.62867	

MECHANICAL ENGINEER			SIGNED
เอิริน	รุ่งสิงห์ทอง	สก.4190	
ปาจรีย์	แก้วปรีดี	ภก.43956	
ปุณยวีร์	หมื่นตาบุตร	ภก.55463	
สุวิศิษฏ์	แสงประจง	ภก.57037	

REVISION

NO.	DESCRIPTION	DATE

OWNER สำนักงานพัฒนารัฐบาลดิจิทัล (องค์การมหาชน) LOCATION –

PROJECT STATUS :

PROJECT NAME :

โครงการออกแบบตกแต่งภายในอาคารสำนักงาน ชั้น 8 และชั้น 9
ศูนย์ราชการเฉลิมพระเกียรติ 80 พรรษา 5 ธันวาคม 2550 อาคารซี

DRAWN	–
REF NO.	–
DATE	30/04/2568
SCALE	A1@ 1:50

DRAWING TITLE

ชั้น 8 : ห้องรับประทานอาหาร 1

DRAWING NO.

ID2–36

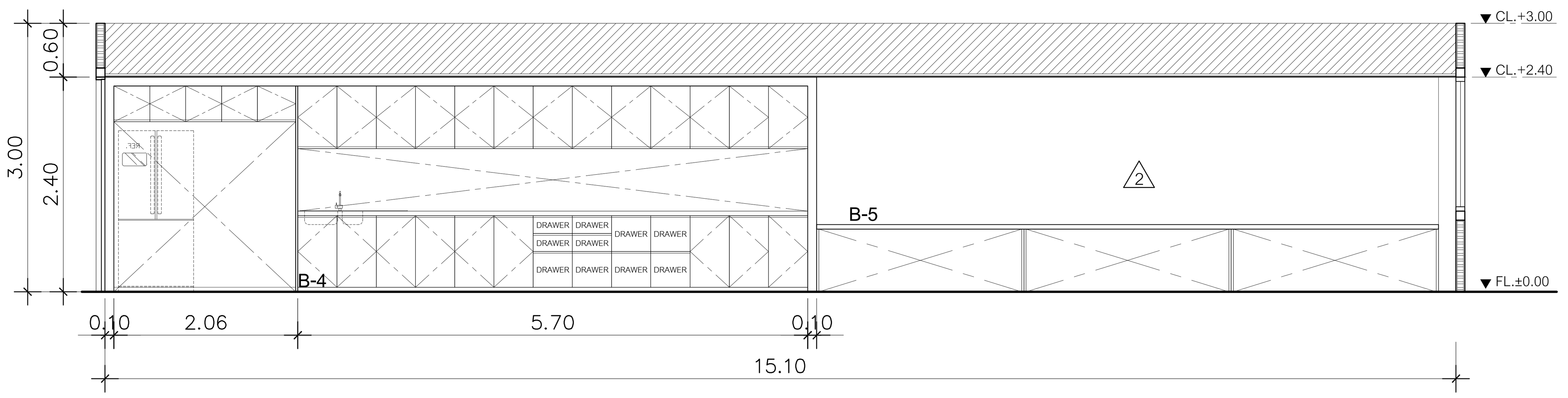

D รูปด้าน
ห้องรับประทานอาหาร 1 SCALE 1:50

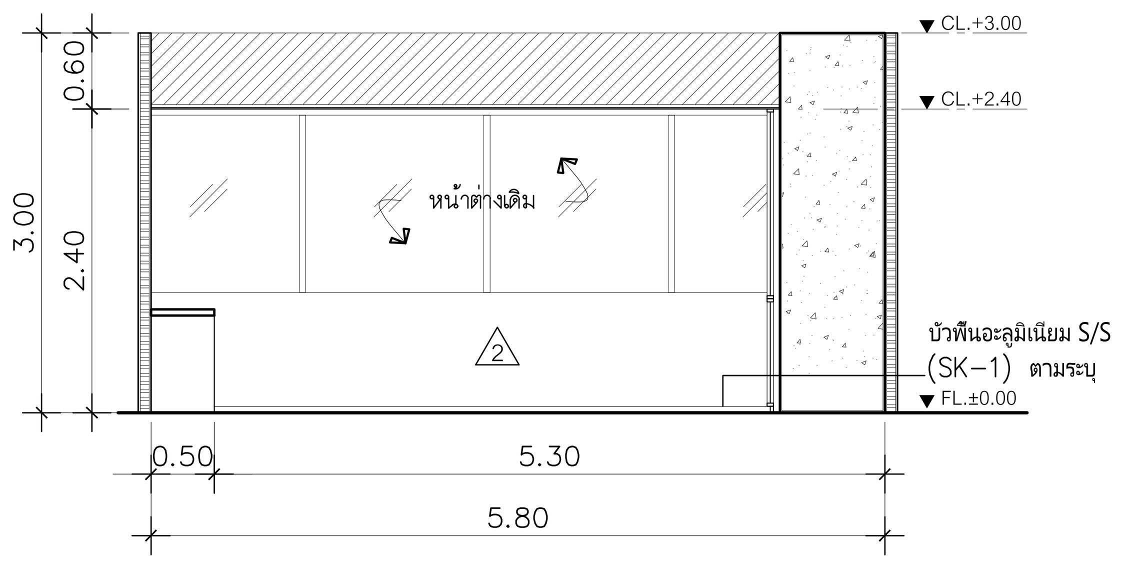

B รูปด้าน
ห้องรับประทานอาหาร 1 SCALE 1:50

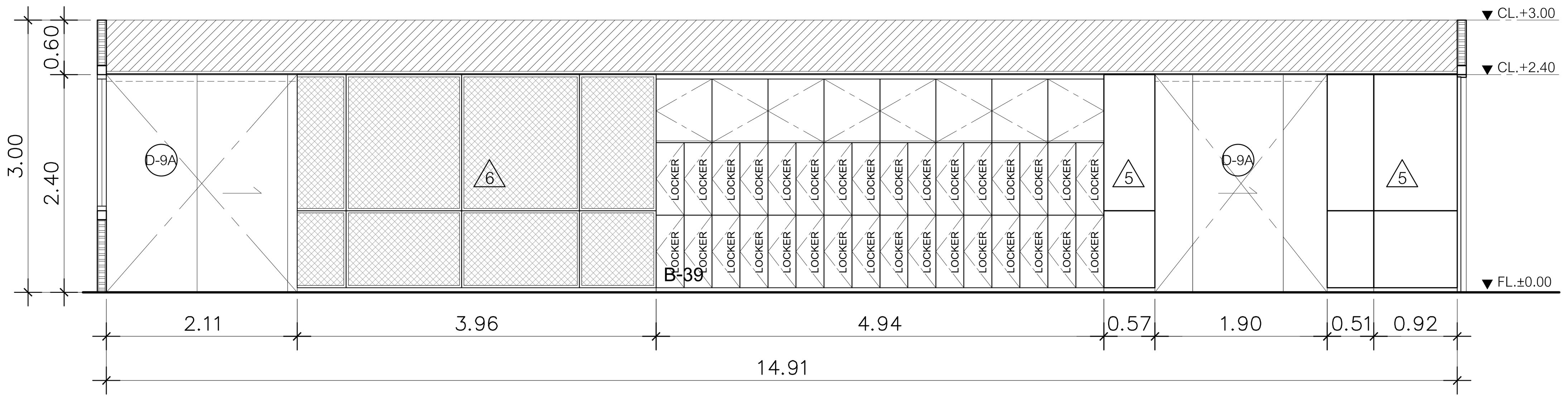

C รูปด้าน
ห้องรับประทานอาหาร 1 SCALE 1:50

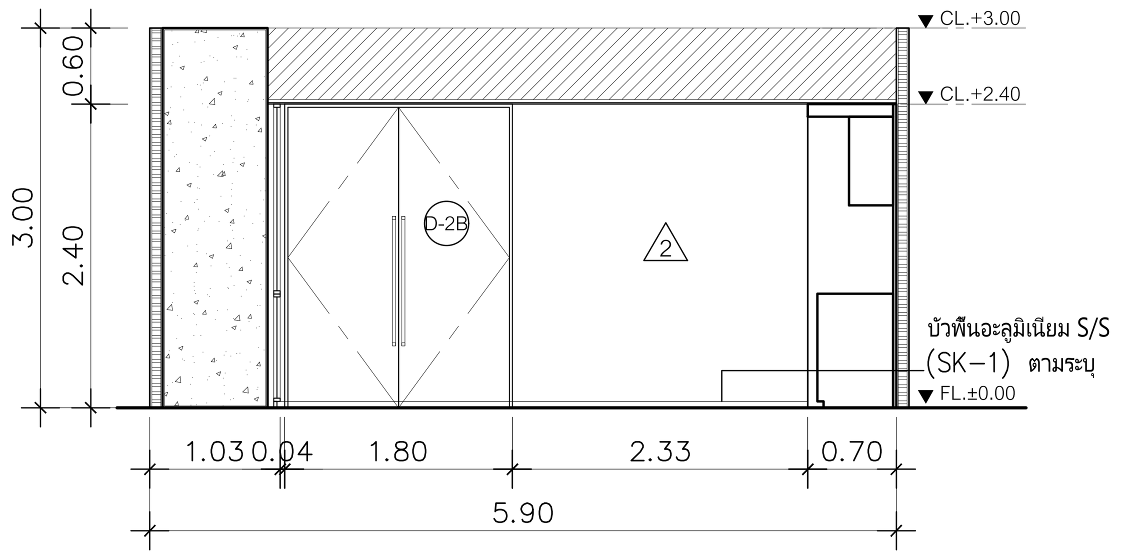

A รูปด้าน
ห้องรับประทานอาหาร 1 SCALE 1:50

DIGITAL GOVERNMENT DEVELOPMENT AGENCY
สำนักงานพัฒนารัฐบาลดิจิทัล (องค์การมหาชน)

EM DESIGN AND MANAGEMENT Co.,Ltd.
บริษัท อีเอ็ม ดีไซน์ แอนด์ แมเนจเมนท์ จำกัด
59/999 Moo 3, Klong klua, Pakkret,
Nonthaburi 11120 Thailand
T.+66 2 019 1533, M.+66 8 088 0025
www.em.co.th

ARCHITECTS			SIGNED

INTERIOR			SIGNED
วิศว์	สินสืบผล	ภ.สถ. 7524	

STRUCTURAL ENGINEER — SIGNED

LANDSCAPE ARCHITECTS — SIGNED

SANITARY ENGINEER			SIGNED
ศุภณัฐ	วิสิฐธนนันท์	สส.477	
ชมพูนุท	บุญหอม	ภส.4866	
สุพิชญา	กันเรืองชัย	ภส.6746	

ELECTRICAL ENGINEER			SIGNED
ปัณณทัต	อธิรัชวาทิน	สฟก.6758	
สุธิดา	บุญทา	ภฟก.62867	

MECHANICAL ENGINEER			SIGNED
เอริน	รุ่งสิงห์ทอง	สก.4190	
ปาจรีย์	แก้วปรีดี	ภก.43956	
ปุณยวีร์	หมื่นตาบุตร	ภก.55463	
สุวิศิษฏ์	แสงประจง	ภก.57037	

REVISION

NO.	DESCRIPTION	DATE

OWNER: สำนักงานพัฒนารัฐบาลดิจิทัล (องค์การมหาชน) LOCATION: –

PROJECT NAME :
โครงการออกแบบตกแต่งภายในอาคารสำนักงาน ชั้น 8 และชั้น 9
ศูนย์ราชการเฉลิมพระเกียรติ 80 พรรษา 5 ธันวาคม 2550 อาคารซี

PROJECT STATUS :

DRAWN	–
REF NO.	–
DATE	30/04/2568
SCALE	A1@ 1:50

DRAWING TITLE
ชั้น 8 : ห้องรับประทานอาหาร 1

DRAWING NO.
ID2-37

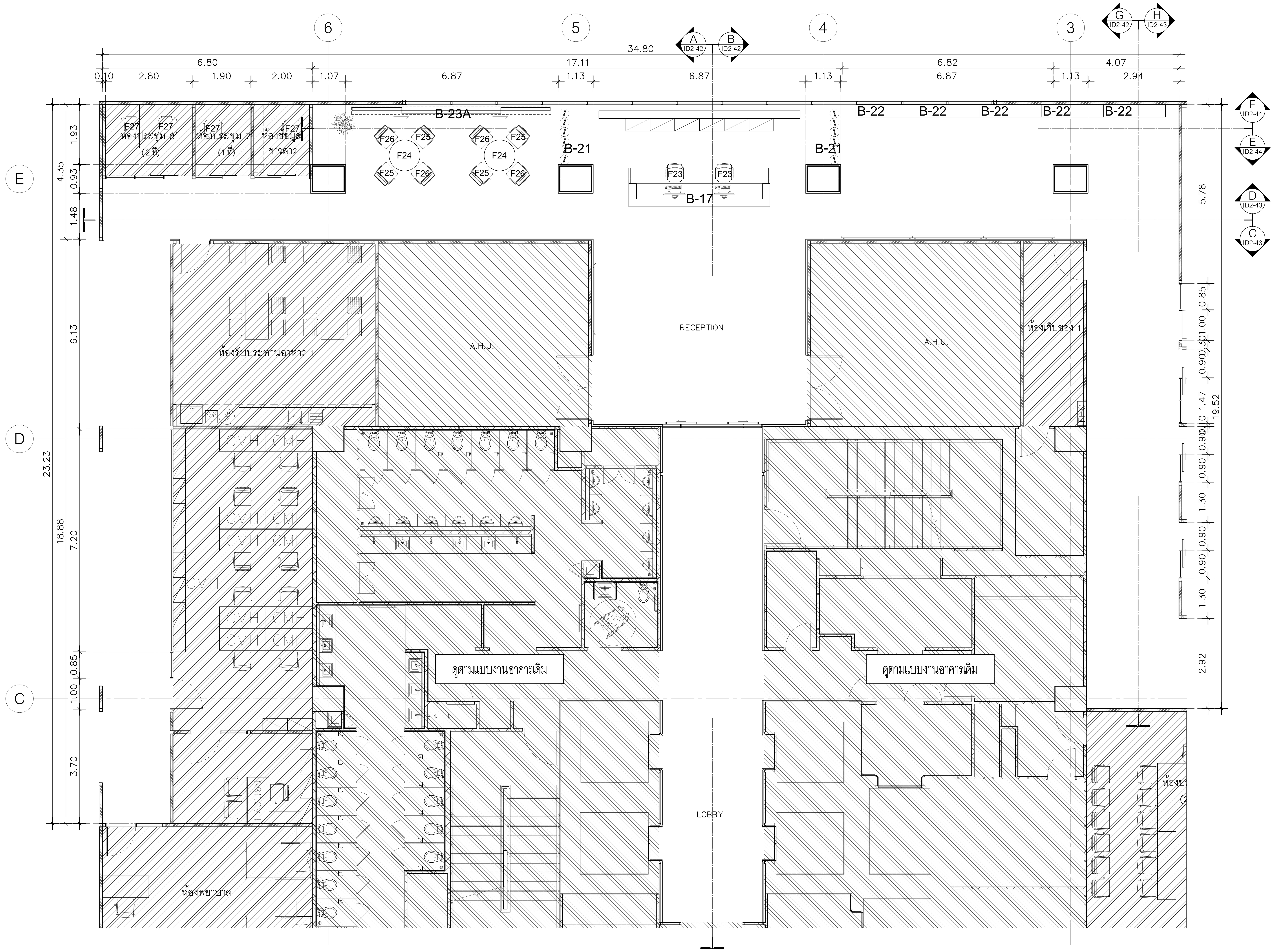

แปลน

ชั้น 9 : LOBBY/RECEPTION/CORRIDOR SCALE 1:75

DIGITAL GOVERNMENT DEVELOPMENT AGENCY

สำนักงานพัฒนารัฐบาลดิจิทัล (องค์การมหาชน)

EM Design

EM DESIGN AND MANAGEMENT Co.,Ltd.
บริษัท อีเอ็ม ดีไซน์ แอนด์ แมเนจเมนท์ จำกัด
59/999 Moo 3, Klong klua, Pakkret, Nonthaburi 11120 Thailand
T.+66 2 019 1533, M.+66 8 088 0025
www.em.co.th

ARCHITECTS			SIGNED

INTERIOR			SIGNED
วิศว์	สินสืบผล	ภ.สถ. 7524	

STRUCTURAL ENGINEER	SIGNED

LANDSCAPE ARCHITECTS	SIGNED

SANITARY ENGINEER			SIGNED
ศุภณัฐ	วิสิฐธนนันท์	สส.477	
ชมพูนุท	บุญหอม	ภส.4866	
สุพิชญา	กันเรืองชัย	ภส.6746	

ELECTRICAL ENGINEER			SIGNED
ปัณณทัต	อธิรัชวาทิน	สฟก.6758	
สุธิดา	บุญทา	ภฟก.62867	

MECHANICAL ENGINEER			SIGNED
เอริน	รุ่งสิงห์ทอง	สก.4190	
ปาหรีย์	แก้วปรีดี	ภก.43956	
ปุณยวีร์	หมื่นตาบุตร	ภก.55463	
สุวิศิษฏ์	แสงประจง	ภก.57037	

REVISION

NO.	DESCRIPTION	DATE

OWNER: สำนักงานพัฒนารัฐบาลดิจิทัล (องค์การมหาชน) LOCATION: –

PROJECT NAME :
โครงการออกแบบตกแต่งภายในอาคารสำนักงาน ชั้น 8 และชั้น 9
ศูนย์ราชการเฉลิมพระเกียรติ 80 พรรษา 5 ธันวาคม 2550 อาคารซี

DRAWING TITLE
ชั้น 9 : LOBBY/RECEPTION/CORRIDOR

PROJECT STATUS :

DRAWN	–
REF NO.	–
DATE	30/04/2568
SCALE	A1@ 1:75

DRAWING NO.
ID2–38

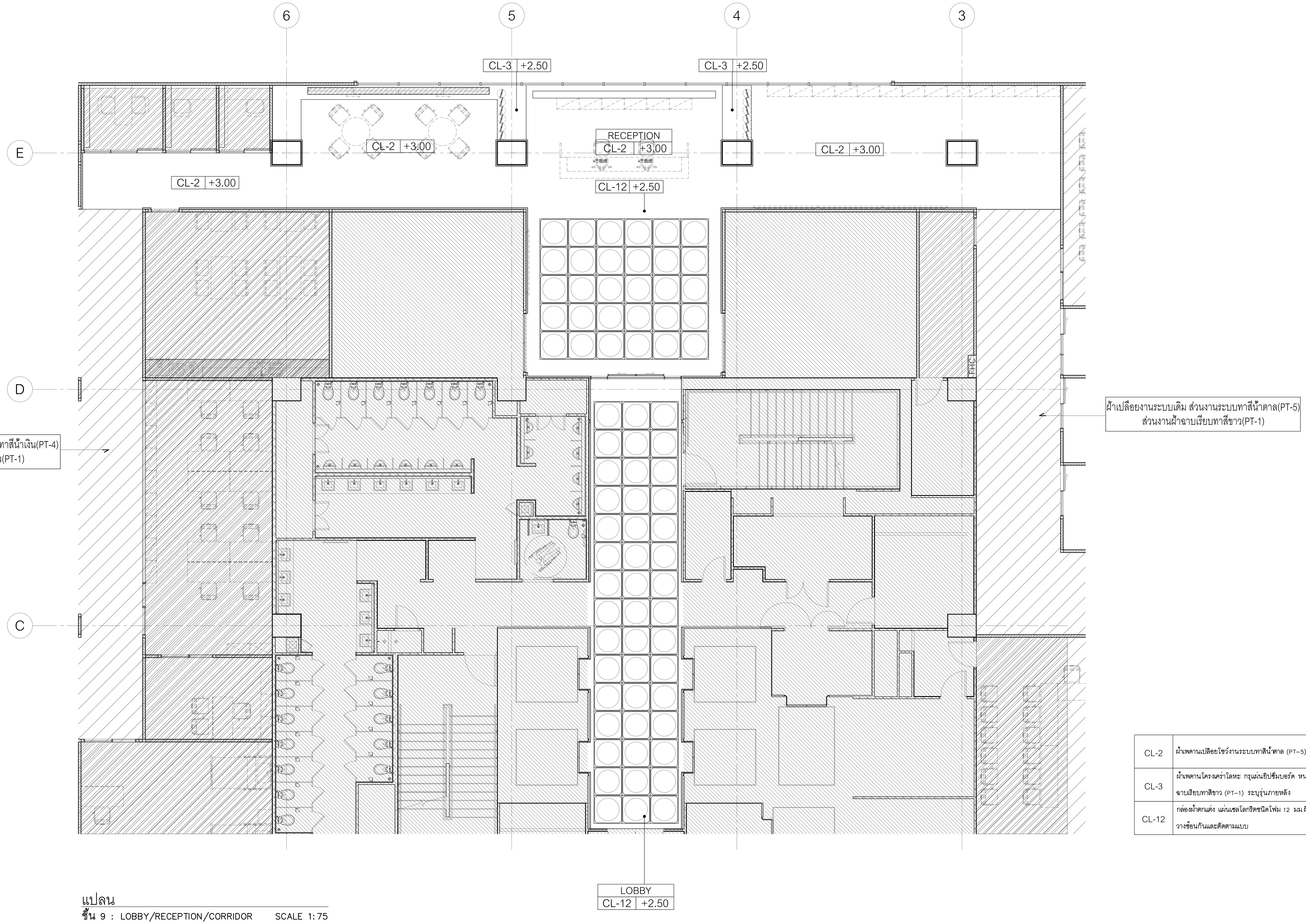

CL-2	ฝ้าเพดานเปลือยโชว์งานระบบทาสีน้ำตาล (PT–5) ระบุรุ่นภายหลัง
CL-3	ฝ้าเพดานโครงเคร่าโลหะ กรุแผ่นยิปซั่มบอร์ด หนา 9 มม. ฉาบเรียบทาสีขาว (PT–1) ระบุรุ่นภายหลัง
CL-12	กล่องฝ้าตกแต่ง แผ่นเซลโลกรีตชนิดโฟม 12 มม.ผิวหน้าธรรมชาติพ่นสีสำเร็จ วางซ้อนกันและตัดตามแบบ

แปลน
ชั้น 9 : LOBBY/RECEPTION/CORRIDOR SCALE 1:75

DIGITAL GOVERNMENT DEVELOPMENT AGENCY
สำนักงานพัฒนารัฐบาลดิจิทัล (องค์การมหาชน)

EM Design
EM DESIGN AND MANAGEMENT Co.,Ltd.
บริษัท อีเอ็ม ดีไซน์ แอนด์ แมเนจเมนท์ จำกัด
59/999 Moo 3, Klong klua, Pakkret,
Nonthaburi 11120 Thailand
T.+66 2 019 1533, M.+66 8 088 0025
www.em.co.th

ARCHITECTS — SIGNED

STRUCTURAL ENGINEER — SIGNED

SANITARY ENGINEER — SIGNED
- ศุภณัฐ วิสิฐธนนันท์ สส.477
- ชมพูนุท บุญหอม ภส.4866
- สุพิชญา กันเรืองชัย ภส.6746

MECHANICAL ENGINEER — SIGNED
- เอริน รุ่งสิงห์ทอง สก.4190
- ปาจรีย์ แก้วปรีดี ภก.43956
- ปุณยวีร์ หมื่นตาบุตร ภก.55463
- สุวิศิษฏ์ แสงประจง ภก.57037

INTERIOR — SIGNED
- วิรัศว์ สินสืบผล ภ.สถ. 7524

LANDSCAPE ARCHITECTS — SIGNED

ELECTRICAL ENGINEER — SIGNED
- ปัณณทัต อธิรัชวาทิน สฟก.6758
- สุธิดา บุญทา ภฟก.62867

REVISION

NO.	DESCRIPTION	DATE

OWNER: สำนักงานพัฒนารัฐบาลดิจิทัล (องค์การมหาชน) LOCATION: –

PROJECT NAME :
โครงการออกแบบตกแต่งภายในอาคารสำนักงาน ชั้น 8 และชั้น 9
ศูนย์ราชการเฉลิมพระเกียรติ 80 พรรษา 5 ธันวาคม 2550 อาคารซี

PROJECT STATUS :

DRAWN	–
REF NO.	–
DATE	30/04/2568
SCALE	A1@ 1:75

DRAWING TITLE: ชั้น 9 : LOBBY/RECEPTION/CORRIDOR

DRAWING NO.: ID2–39

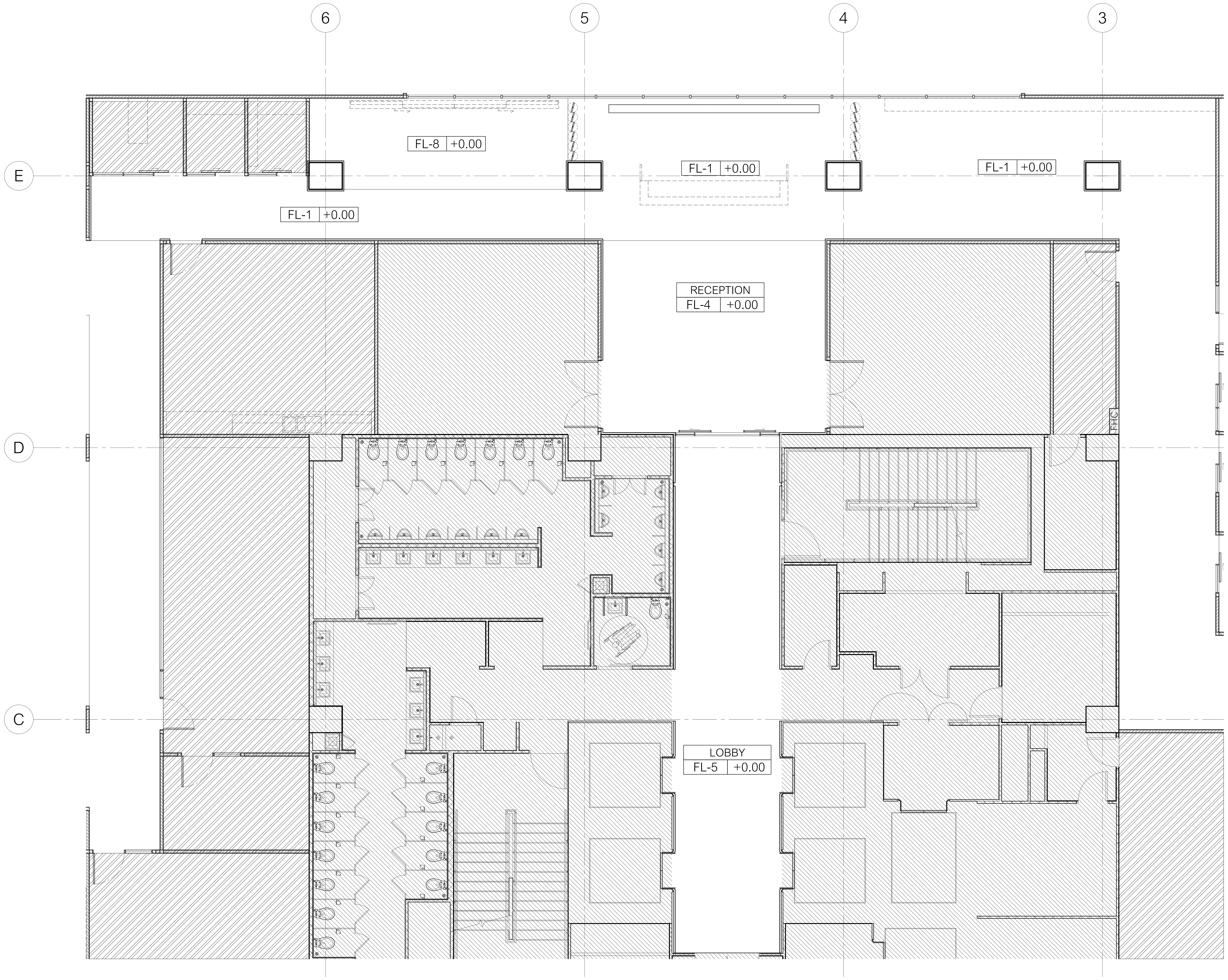

แปลน
ชั้น 9 : LOBBY/RECEPTION/CORRIDOR SCALE 1:75

FL-1	พื้นกระเบื้องยางแบบม้วนลายไม้ (VT–1) หนา 2 มม. ติดตั้งตามมาตรฐานเจ้าของผลิตภัณฑ์
FL-4	พื้นกระเบื้องยาง SPC ลายหินสีดำ (VT–4) หนา 6.5 มม. Wear layer 0.3 มม.
FL-5	พื้นกระเบื้องยางแบบม้วนลายหินสีครีม (VT–5) หนา 2 มม. ติดตั้งตามมาตรฐานเจ้าของผลิตภัณฑ์
FL-8	พื้นพรมแผ่นอัดสีเทา (CP–2) หนา 6.5 มม.

DIGITAL GOVERNMENT DEVELOPMENT AGENCY
สำนักงานพัฒนารัฐบาลดิจิทัล (องค์การมหาชน)

EM Design
EM DESIGN AND MANAGEMENT Co.,Ltd.
บริษัท อีเอ็ม ดีไซน์ แอนด์ แมเนจเมนท์ จำกัด
59/999 Moo 3, Klong klua, Pakkret,
Nonthaburi 11120 Thailand
T.+66 2 019 1533, M.+66 8 088 0025
www.em.co.th

ARCHITECTS — SIGNED

INTERIOR — SIGNED
วิศว์ สืบสืบผล ภ.สถ. 7524

STRUCTURAL ENGINEER — SIGNED

LANDSCAPE ARCHITECTS — SIGNED

SANITARY ENGINEER — SIGNED
คุณณัฐ วิสิฐธนนันท์ สส.477
ชมพูนุท บุญหอม ภส.4866
สุพิชญา กันเรืองชัย ภส.6746

ELECTRICAL ENGINEER — SIGNED
ปัณณทัต อธิรัชวาทิน สฟก.6758
สุธิดา บุญทา ภฟก.62867

MECHANICAL ENGINEER — SIGNED
เอริน รุ่งสิงห์ทอง สก.4190
ปารีย์ แก้วปรีดี ภก.43956
บุณยวีร์ หมื่นตาบุตร ภก.55463
สุวิศิษฎ์ แสงประจง ภก.57037

REVISION

NO.	DESCRIPTION	DATE

OWNER: สำนักงานพัฒนารัฐบาลดิจิทัล (องค์การมหาชน) LOCATION: –

PROJECT NAME :
โครงการออกแบบตกแต่งภายในอาคารสำนักงาน ชั้น 8 และชั้น 9
ศูนย์ราชการเฉลิมพระเกียรติ 80 พรรษา 5 ธันวาคม 2550 อาคารซี

DRAWING TITLE
ชั้น 9 : LOBBY/RECEPTION/CORRIDOR

PROJECT STATUS :

DRAWN	–
REF NO.	–
DATE	30/04/2568
SCALE	A1@ 1:75

DRAWING NO.
ID2–40

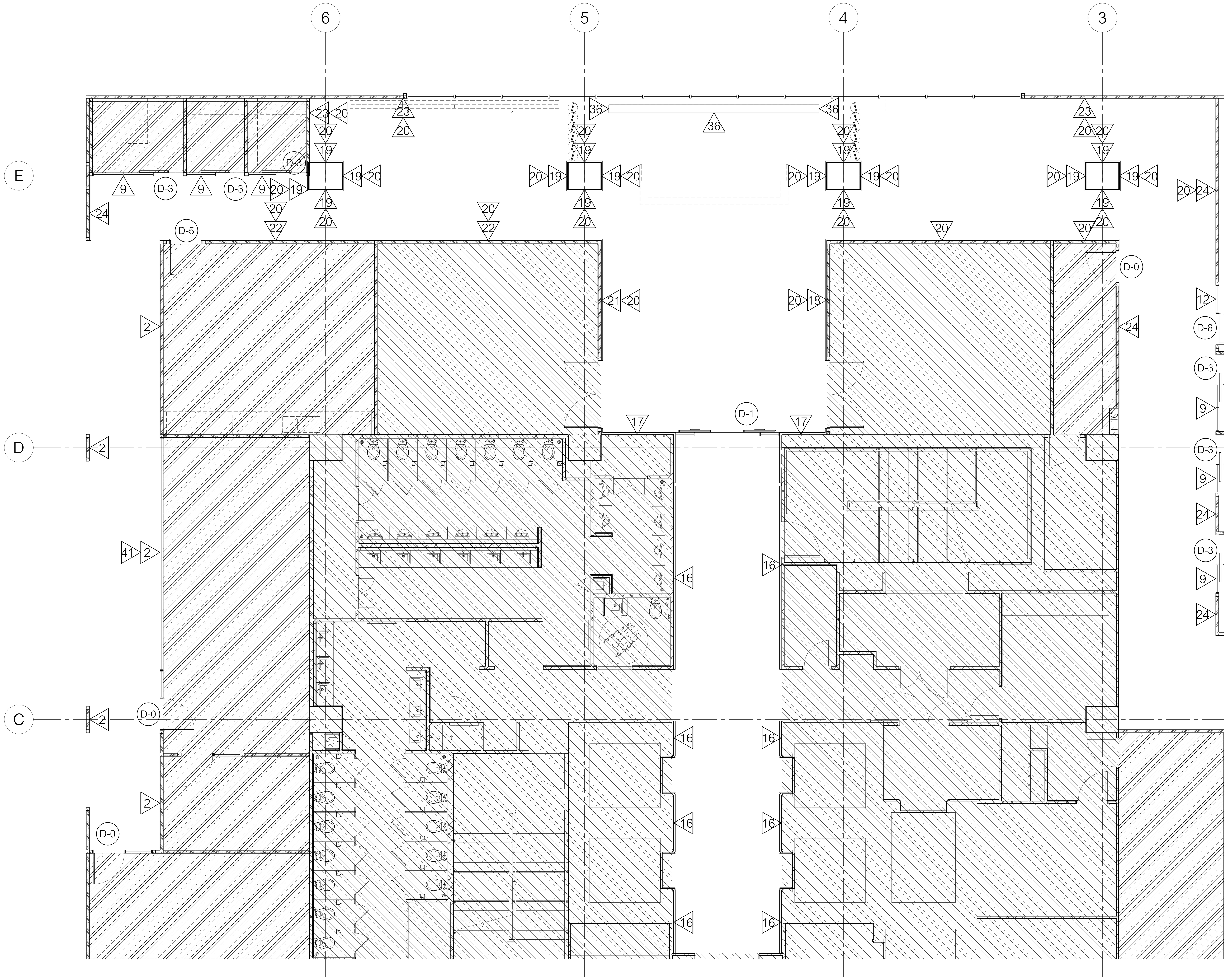

แปลน
ชั้น 9 : LOBBY/RECEPTION/CORRIDOR SCALE 1:75

2	ผนังแต่งผิว ทาสีขาว (PT-1)
7	ผนังแต่งผิว ทาสีน้ำเงิน (PT-4)
9	ผนังกรอบเฟรมอลูมิเนียมPOWDER COATED25มม.กรุกระจกลูกฟูก(GL-1) หนา5 มม.
11	ผนังโครงไม้กรุไม้HMR หนา 6 มม. ปิดทับด้วยลามิเนตลายไม้ (PL-4)
12	ผนังกระจกลามิเนตใส (GL-2) หนา 6มม. กรอบเฟรมอลูมิเนียม POWDER COATED 25มม. ติด STICKER (FS-1) ลวดลายตามแบบ
16	ผนังกรุกระเบื้อง PORCELAIN (CT-1) ขนาด 120x60 ซม.
17	ผนังแต่งผิวทำสีพ่นTEXTURE (TC-2) เซาะร่องตามแบบ
18	ผนังแต่งผิวทำสีพ่นTEXTURE (TC-2) เซาะร่องตามแบบฝังกรุยเชิงตัวu สีทอง
19	ผนังโครงไม้กรุไม้HMR หนา 6 มม. ปิดทับด้วยกระจกเงา (GL-5)
20	ผนังแต่งผิว ทาสีน้ำตาล (PT-5)
21	ผนังด้านในแต่งผิวทำสีพ่นTEXTURE (TC-2) เซาะร่องตามแบบ ด้านนอกปิดทับด้วยเฟรมกรุกระจกลามิเนตใส (GL-6) ตามแบบ
22	ผนังโครงไม้กรุไม้HMR หนา 6 มม. ปิดทับด้วยลามิเนตลายเรียบ (PL-6) ติด STICKER (FS-2) ลวดลายตามแบบ
23	ผนังแต่งผิว ทาสีครีม (PT-6)
24	ผนังโครงไม้กรุไม้HMR หนา 6 มม. ปิดทับด้วยลามิเนตลายเรียบสีครีม (PL-6)
36	ผนังโครงไม้กรุไม้HMR หนา 6 มม. ปิดทับด้วยลามิเนตสีทอง (PL-5)
D-0	ชุดประตูเดิม
D-1	ประตูกระจกบานเปิดคู่พร้อมบานกระจกติดตาย วงกบอลูมิเนียมPOWDER COATED ขนาดไม่เกิน 25x100 มม. กรอบบานอลูมิเนียม POWDER COATED ขนาดไม่เกิน 25x50 มม. กรุกระจกลามิเนตใสหนา 8 มม.
D-2B	ประตูเปิดคู่ วงกบอลูมิเนียม POWDER COATED ขนาดไม่เกิน 25x100 มม. กรอบบานโครงไม้กรุไม้อัดยางหนา 10 มม. ปิดลามิเนตเรียบ (PL-7) ปิดขอบด้วยอลูมิเนียม POWDER COATED
D-3	ประตูกระจกบานเลื่อนเดี่ยว วงกบอลูมิเนียม POWDER COATED ขนาดไม่เกิน 25x100 มม. กรอบบานอลูมิเนียม POWDER COATED ขนาดไม่เกิน 25x50 มม. กรุกระจกลามิเนตใสหนา 8 มม.
D-6	ประตูกระจกบานเปิดเดี่ยว วงกบอลูมิเนียมPOWDER COATED ขนาดไม่เกิน 25x100 มม. กรอบบานอลูมิเนียม POWDER COATED ขนาดไม่เกิน 25x50 มม. กรุกระจกลามิเนตใสหนา 8 มม.

DIGITAL GOVERNMENT DEVELOPMENT AGENCY
สำนักงานพัฒนารัฐบาลดิจิทัล (องค์การมหาชน)

EM DESIGN AND MANAGEMENT Co.,Ltd.
บริษัท อีเอ็ม ดีไซน์ แอนด์ แมเนจเมนท์ จำกัด
59/999 Moo 3, Klong klua, Pakkret,
Nonthaburi 11120 Thailand
T.+66 2 019 1533, M.+66 8 088 0025
www.em.co.th

ARCHITECTS SIGNED

STRUCTURAL ENGINEER SIGNED

SANITARY ENGINEER SIGNED
ศุภณัฐ วิสิฐธนนันท์ สส.477
ชมพูนุท บุญหอม ภส.4866
สุพิชญา กันเรืองชัย ภส.6746

MECHANICAL ENGINEER SIGNED
เอริน รุ่งสิงห์ทอง สก.4190
ปาจรีย์ แก้วปรีดี ภก.43956
ปุณยวีร์ หมื่นตาบุตร ภก.55463
สุวิศิษฏ์ แสงประจง ภก.57037

INTERIOR SIGNED
วิรัศว์ สินสืบผล ภ.สถ. 7524

LANDSCAPE ARCHITECTS SIGNED

ELECTRICAL ENGINEER SIGNED
ปัณณทัต อธิรัชวาทิน สฟก.6758
สุธิดา บุญทา ภฟก.62867

REVISION

NO.	DESCRIPTION	DATE

OWNER สำนักงานพัฒนารัฐบาลดิจิทัล (องค์การมหาชน) LOCATION -

PROJECT NAME :
โครงการออกแบบตกแต่งภายในอาคารสำนักงาน ชั้น8 และชั้น9
ศูนย์ราชการเฉลิมพระเกียรติ 80 พรรษา 5 ธันวาคม 2550 อาคารซี

PROJECT STATUS :

DRAWN	-
REF NO.	-
DATE	30/04/2568
SCALE	A1@ 1:75

DRAWING TITLE
ชั้น 9 : LOBBY/RECEPTION/CORRIDOR

DRAWING NO.
ID2-41

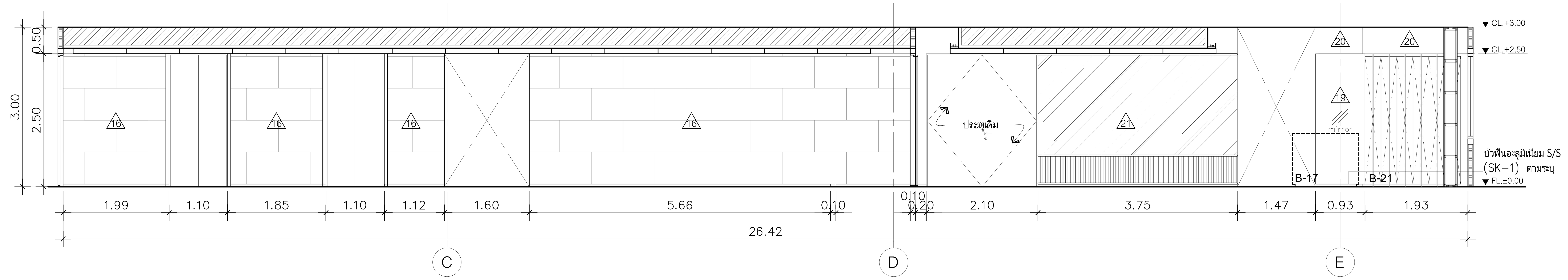

A รูปด้าน
LOBBY/RECEPTION SCALE 1:50

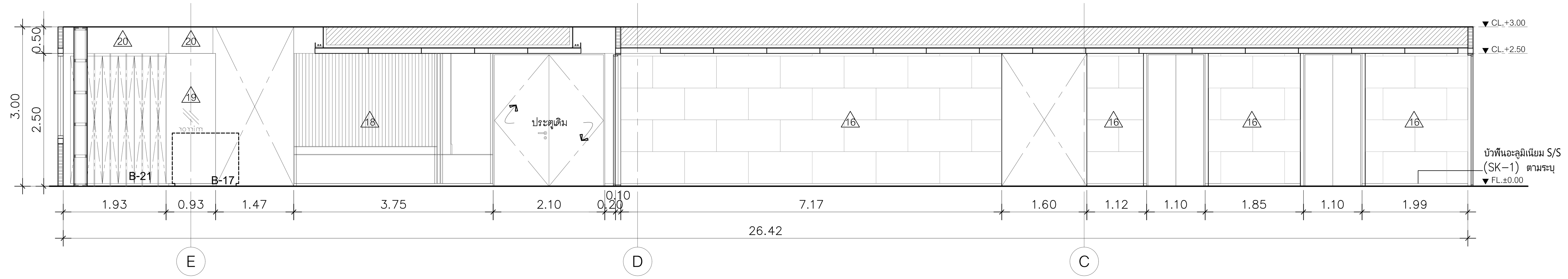

B รูปด้าน
LOBBY/RECEPTION SCALE 1:50

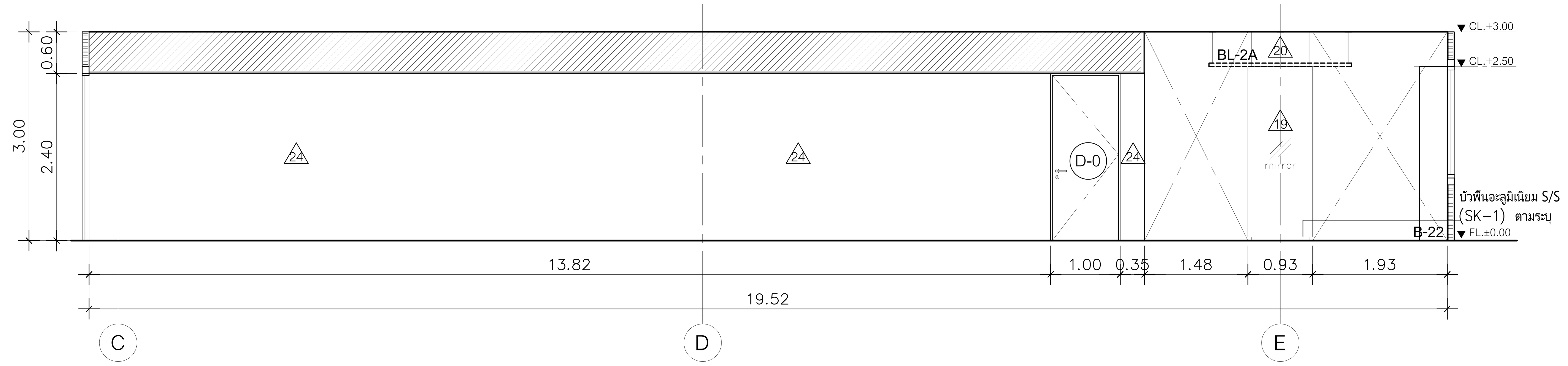

G รูปด้าน
LOBBY/RECEPTION SCALE 1:50

DIGITAL GOVERNMENT DEVELOPMENT AGENCY
สำนักงานพัฒนารัฐบาลดิจิทัล (องค์การมหาชน)

EM Design
EM DESIGN AND MANAGEMENT Co.,Ltd.
บริษัท อีเอ็ม ดีไซน์ แอนด์ แมเนจเมนท์ จำกัด
59/999 Moo 3, Klong klua, Pakkret,
Nonthaburi 11120 Thailand
T.+66 2 019 1533, M.+66 8 088 0025
www.em.co.th

ARCHITECTS			SIGNED

INTERIOR			SIGNED
วิรัศว์	สินสืบผล	ภ.สถ. 7524	

STRUCTURAL ENGINEER	SIGNED

LANDSCAPE ARCHITECTS	SIGNED

SANITARY ENGINEER			SIGNED
ศุภณัฐ	วิสิฐธนนันท์	สส.477	(signature)
ชมพูนุท	บุญหอม	ภส.4866	(signature)
สุพิชญา	กันเรืองชัย	ภส.6746	(signature)

ELECTRICAL ENGINEER			SIGNED
ปัณณทัต	อธิรัชวาทิน	สฟก.6758	(signature)
สุธิดา	บุญทา	ภฟก.62867	(signature)

MECHANICAL ENGINEER			SIGNED
เอริน	รุ่งสิงห์ทอง	สก.4190	(signature)
ปาจรีย์	แก้วปรีดี	ภก.43956	(signature)
บุณยวีร์	หมื่นตาบุตร	ภก.55463	(signature)
สุวิศิษฎ์	แสงประจง	ภก.57037	(signature)

REVISION

NO.	DESCRIPTION	DATE

OWNER: สำนักงานพัฒนารัฐบาลดิจิทัล (องค์การมหาชน)
LOCATION: –

PROJECT NAME :
โครงการออกแบบตกแต่งภายในอาคารสำนักงาน ชั้น 8 และชั้น 9
ศูนย์ราชการเฉลิมพระเกียรติ 80 พรรษา 5 ธันวาคม 2550 อาคารซี

PROJECT STATUS :

DRAWN	–
REF NO.	–
DATE	30/04/2568
SCALE	A1@ 1:50

DRAWING TITLE
ชั้น 9 : LOBBY/RECEPTION/CORRIDOR

DRAWING NO.
ID2–42

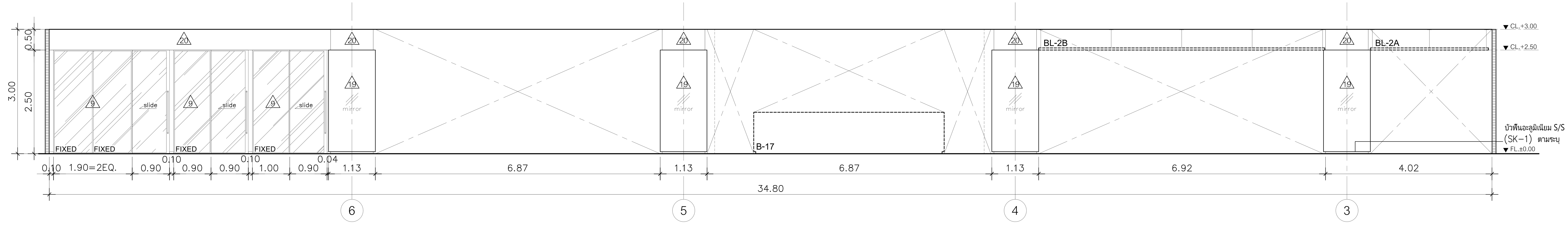

D
-
รูปด้าน
LOBBY/RECEPTION SCALE 1:50

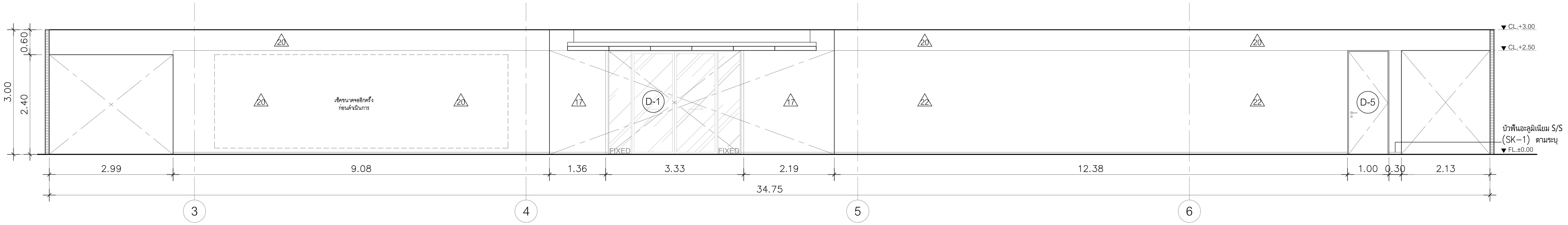

C
-
รูปด้าน
LOBBY/RECEPTION SCALE 1:50

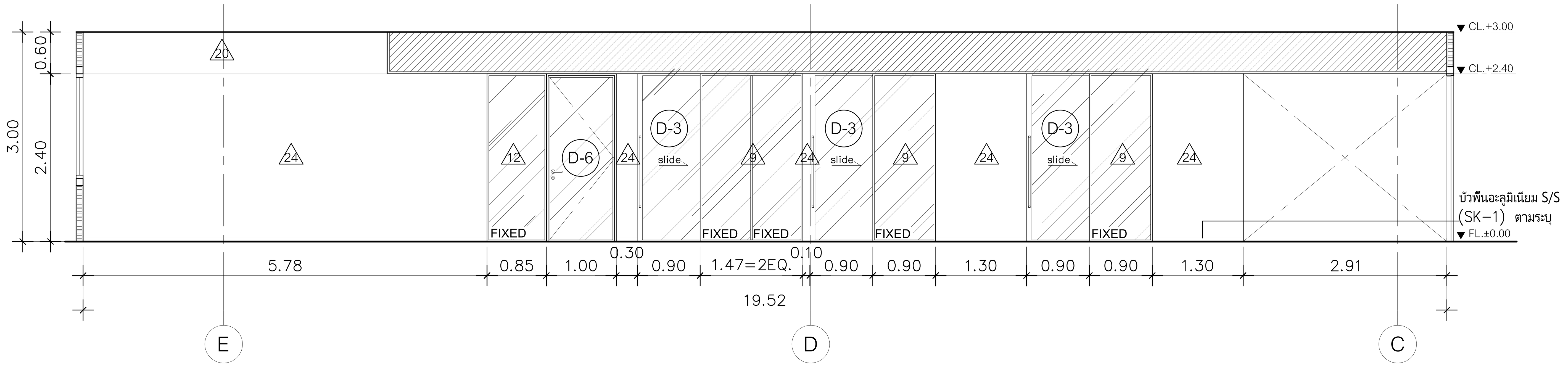

H
-
รูปด้าน
LOBBY/RECEPTION SCALE 1:50

DIGITAL GOVERNMENT DEVELOPMENT AGENCY สำนักงานพัฒนารัฐบาลดิจิทัล (องค์การมหาชน)	EM Design EM DESIGN AND MANAGEMENT Co.,Ltd. บริษัท อีเอ็ม ดีไซน์ แอนด์ แมเนจเมนท์ จำกัด 59/999 Moo 3, Klong klua, Pakkret, Nonthaburi 11120 Thailand T.+66 2 019 1533, M.+66 8 088 0025 www.em.co.th		

ARCHITECTS	SIGNED	STRUCTURAL ENGINEER	SIGNED	SANITARY ENGINEER	SIGNED	MECHANICAL ENGINEER	SIGNED
				ศุภณัฐ วิสิฐธนนันท์ สส.477		เอิริน รุ่งสิงห์ทอง สก.4190	
				ชมพูนุท บุญหอม ภส.4866		ปาศรีย์ แก้วปรีดี ภก.43956	
				สุพิชญา กันเรืองชัย ภส.6746		ปุณยวีร์ หมื่นตาบุตร ภก.55463	
						สุวิศิษฏ์ แสงประจง ภก.57037	
INTERIOR	SIGNED	LANDSCAPE ARCHITECTS	SIGNED	ELECTRICAL ENGINEER	SIGNED		
วิศว์ สินสืบผล ภ.สถ. 7524				ปัณณทัต อธิรัชวาทิน สฟก.6758			
				สุธิดา บุญทา ภฟก.62867			

REVISION

NO.	DESCRIPTION	DATE

OWNER สำนักงานพัฒนารัฐบาลดิจิทัล (องค์การมหาชน) LOCATION –

PROJECT NAME :

โครงการออกแบบตกแต่งภายในอาคารสำนักงาน ชั้น 8 และชั้น 9
ศูนย์ราชการเฉลิมพระเกียรติ 80 พรรษา 5 ธันวาคม 2550 อาคารซี

DRAWING TITLE

ชั้น 9 : LOBBY/RECEPTION/CORRIDOR

PROJECT STATUS :

DRAWN	–
REF NO.	–
DATE	30/04/2568
SCALE	A1@ 1:50

DRAWING NO.

ID2–43

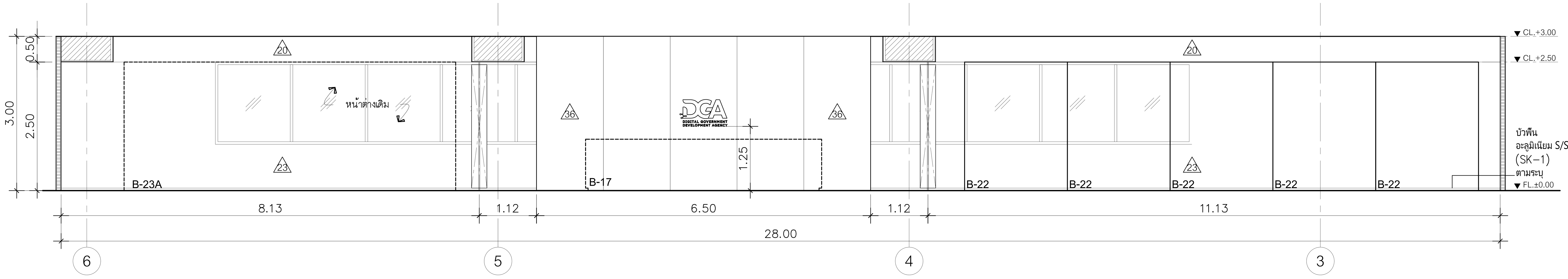

F รูปด้าน
LOBBY/RECEPTION SCALE 1:50

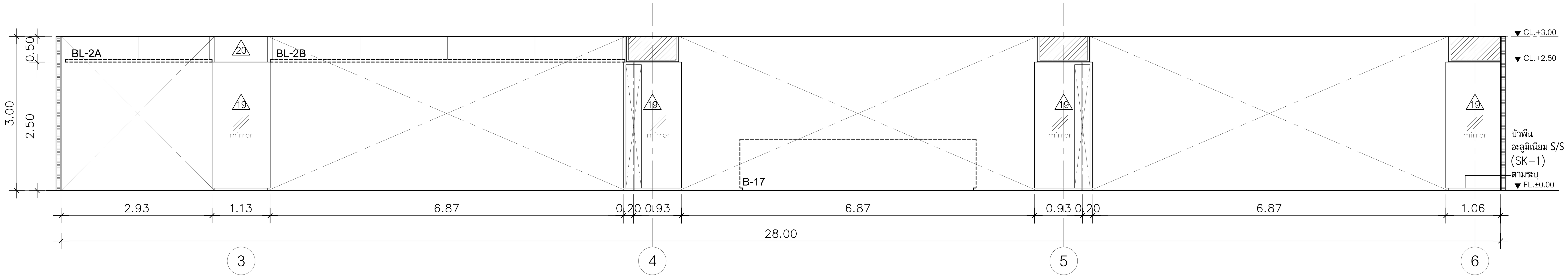

E รูปด้าน
LOBBY/RECEPTION SCALE 1:50

DIGITAL GOVERNMENT DEVELOPMENT AGENCY

สำนักงานพัฒนารัฐบาลดิจิทัล (องค์การมหาชน)

EM Design

EM DESIGN AND MANAGEMENT Co.,Ltd.
บริษัท อีเอ็ม ดีไซน์ แอนด์ แมเนจเมนท์ จำกัด
59/999 Moo 3, Klong klua, Pakkret, Nonthaburi 11120 Thailand
T.+66 2 019 1533, M.+66 8 088 0025
www.em.co.th

ARCHITECTS			SIGNED

INTERIOR			SIGNED
วิศว์	สินสืบผล	ภ.สถ. 7524	

STRUCTURAL ENGINEER	SIGNED

LANDSCAPE ARCHITECTS	SIGNED

SANITARY ENGINEER			SIGNED
คุณณัฐ	วิสิฐธนนันท์	สส.477	[signature]
ชมพูนุท	บุญหอม	ภส.4866	[signature]
สุพิชญา	กันเรืองชัย	ภส.6746	[signature]

ELECTRICAL ENGINEER			SIGNED
ปัณณทัต	อธิรัชวาทิน	สฟก.6758	[signature]
สุธิดา	บุญทา	ภฟก.62867	[signature]

MECHANICAL ENGINEER			SIGNED
เอริน	รุ่งสิงห์ทอง	สก.4190	[signature]
ปาจรีย์	แก้วปรีดิ	ภก.43956	[signature]
ปุณยวีร์	หมื่นตาบุตร	ภก.55463	[signature]
สุวิศิษฎ์	แสงประจง	ภก.57037	[signature]

REVISION

NO.	DESCRIPTION	DATE

OWNER: สำนักงานพัฒนารัฐบาลดิจิทัล (องค์การมหาชน)
LOCATION: –

PROJECT NAME :
โครงการออกแบบตกแต่งภายในอาคารสำนักงาน ชั้น 8 และชั้น 9
ศูนย์ราชการเฉลิมพระเกียรติ 80 พรรษา 5 ธันวาคม 2550 อาคารซี

PROJECT STATUS :

DRAWN	–
REF NO.	–
DATE	30/04/2568
SCALE	A1@ 1:50

DRAWING TITLE
ชั้น 9 : LOBBY/RECEPTION/CORRIDOR

DRAWING NO.
ID2–44

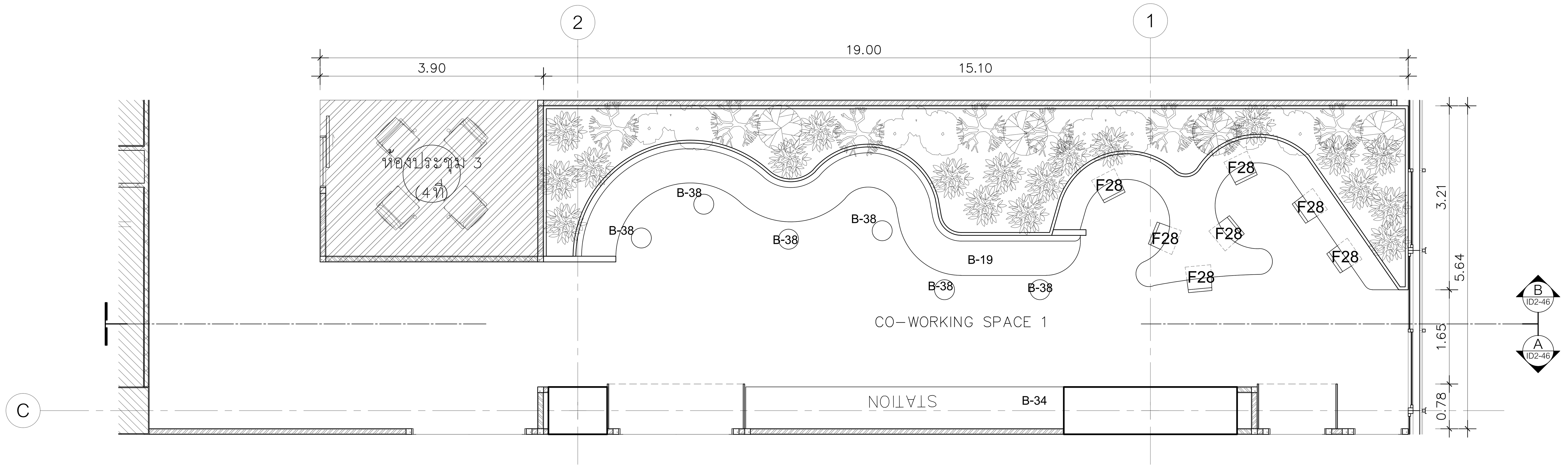

PLAN
ชั้น 9 : CO–WORKING SPACE 1 SCALE 1:50

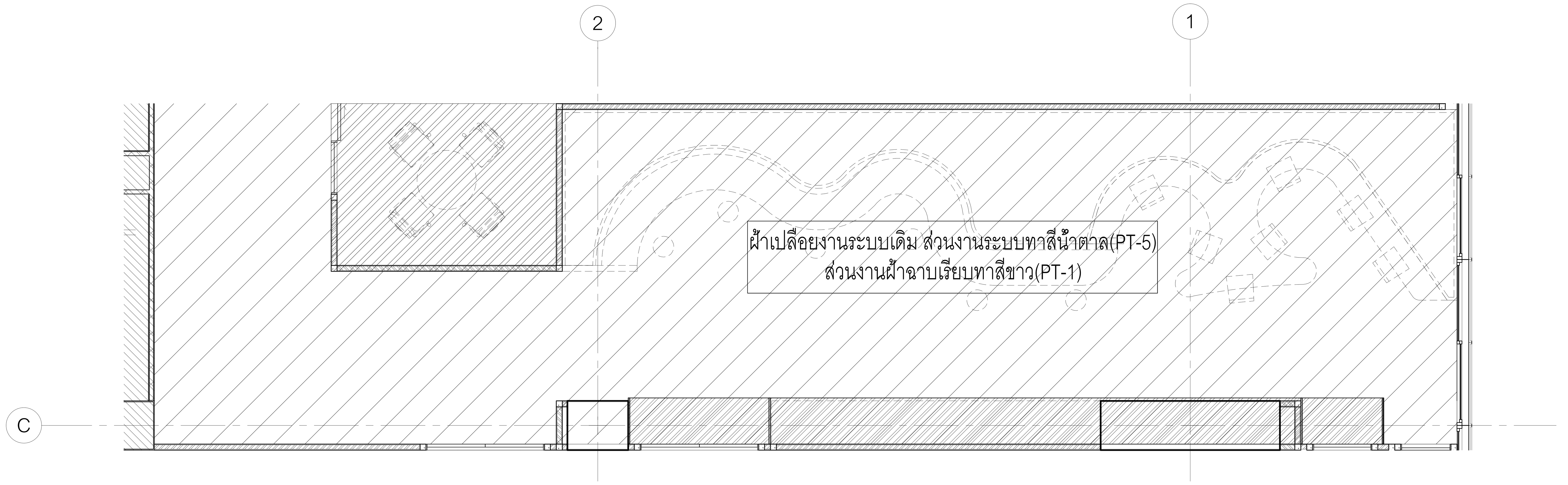

PLAN
ชั้น 9 : CO–WORKING SPACE 1 SCALE 1:50

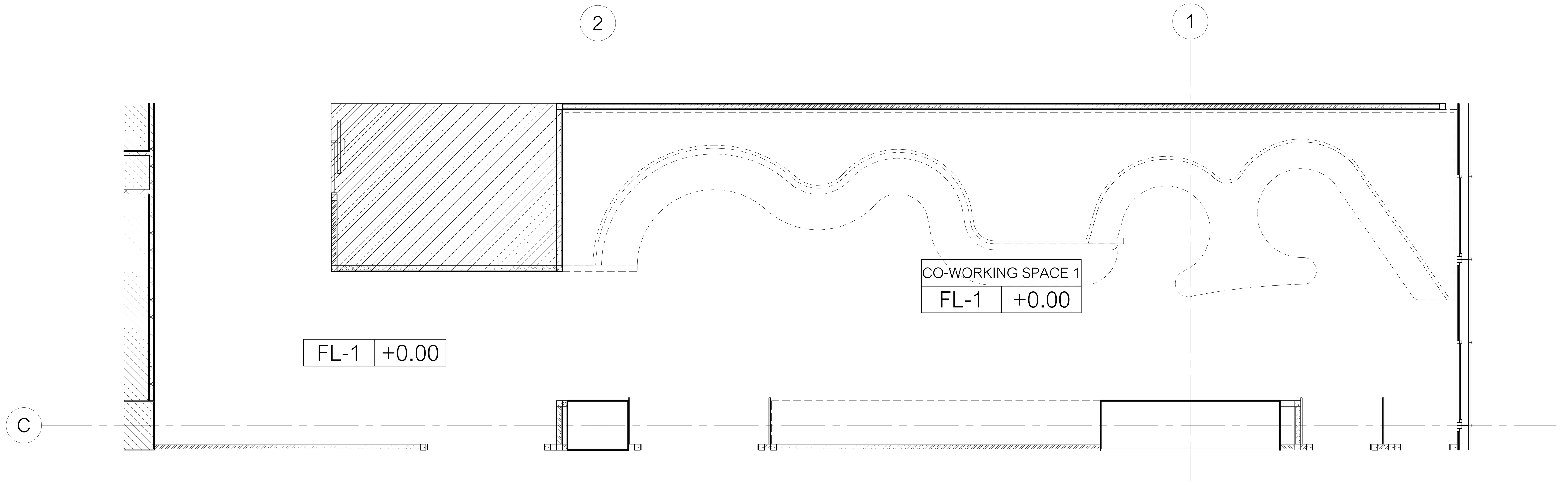

FL-1	พื้นกระเบื้องยางแบบม้วนลายไม้ (VT–1) หนา 2 มม. ติดตั้งตามมาตรฐานเจ้าของผลิตภัณฑ์

PLAN
ชั้น 9 : CO–WORKING SPACE 1 SCALE 1:50

DIGITAL GOVERNMENT DEVELOPMENT AGENCY
สำนักงานพัฒนารัฐบาลดิจิทัล (องค์การมหาชน)

EM Design
EM DESIGN AND MANAGEMENT Co.,Ltd.
บริษัท อีเอ็ม ดีไซน์ แอนด์ แมเนจเมนท์ จำกัด
59/999 Moo 3, Klong klua, Pakkret,
Nonthaburi 11120 Thailand
T.+66 2 019 1533, M.+66 8 088 0025
www.em.co.th

ARCHITECTS	SIGNED

INTERIOR			SIGNED
วิริศว์	สินสืบผล	ภ.สถ. 7524	

STRUCTURAL ENGINEER	SIGNED

LANDSCAPE ARCHITECTS	SIGNED

SANITARY ENGINEER			SIGNED
ศุภณัฐ	วิสิฐธนนันท์	สส.477	
ชมพูนุท	บุญหอม	ภส.4866	
สุพิชญา	กันเรืองชัย	ภส.6746	

ELECTRICAL ENGINEER			SIGNED
ปัณณทัต	อธิรัชวาทิน	สฟก.6758	
สุธิดา	บุญทา	ภฟก.62867	

MECHANICAL ENGINEER			SIGNED
เอิริน	รุ่งสิงห์ทอง	สก.4190	
ปาจรีย์	แก้วปรีดี	ภก.43956	
บุณยวีร์	หมื่นตาบุตร	ภก.55463	
สุวิศิษฏ์	แสงประจง	ภก.57037	

REVISION

NO.	DESCRIPTION	DATE

OWNER	สำนักงานพัฒนารัฐบาลดิจิทัล (องค์การมหาชน)
LOCATION	–
PROJECT STATUS :	
PROJECT NAME :	โครงการออกแบบตกแต่งภายในอาคารสำนักงาน ชั้น 8 และชั้น 9 ศูนย์ราชการเฉลิมพระเกียรติ 80 พรรษา 5 ธันวาคม 2550 อาคารซี
DRAWN	–
REF NO.	–
DATE	30/04/2568
SCALE	A1@ 1:50
DRAWING TITLE	ชั้น 9 : CO–WORKING SPACE 1
DRAWING NO.	ID2–45

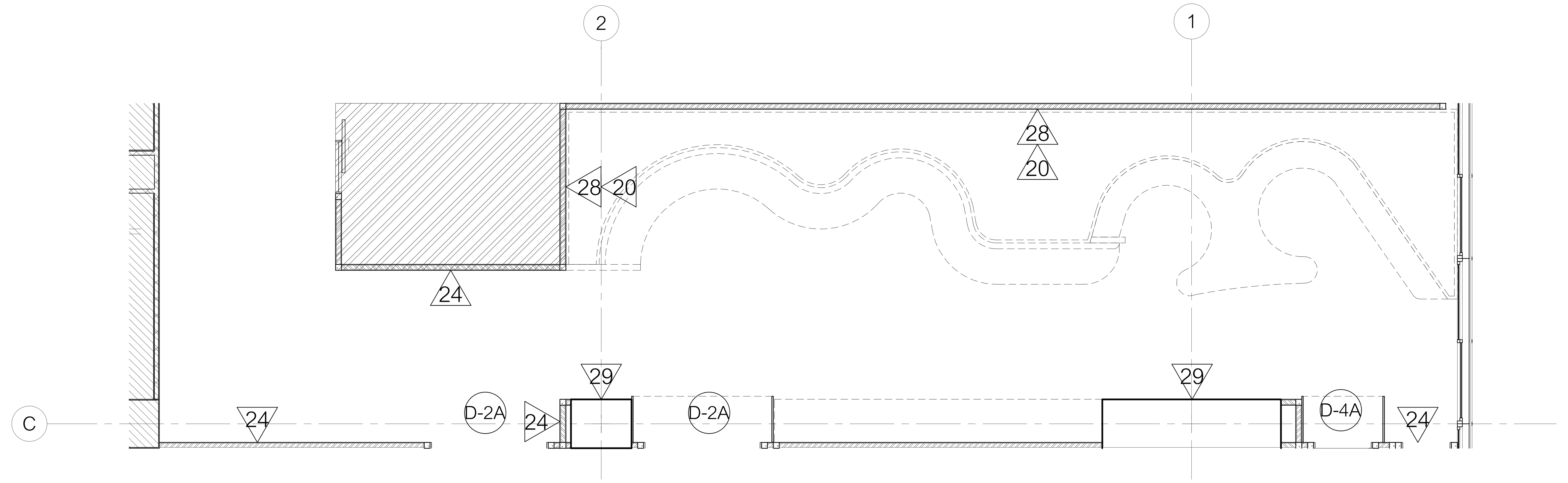

20	ผนังแต่งผิว ทาสีน้ำตาล (PT-5)
24	ผนังโครงไม้กรุไม้HMR หนา 6 มม. ปิดทับด้วยลามิเนตลายเรียบสีครีม (PL-6)
28	ผนังระแนงไม้เทียม (WPC-1)
29	ผนังโครงไม้กรุไม้HMR หนา 6 มม. ปิดทับด้วยลามิเนตลายไม้ (PL-9)
D-2A	ประตูเปิดคู่ วงกบอลูมิเนียม POWDER COATED ขนาดไม่เกิน 25x100 มม. กรอบบานโครงไม้กรุไม้อัดยางหนา 10 มม. ปิดลามิเนตเรียบ (PL-7) ปิดขอบด้วยอลูมิเนียม POWDER COATED
D-4A	ประตูเปิดเดี่ยว วงกบอลูมิเนียม POWDER COATED ขนาดไม่เกิน 25x100 มม. กรอบบานโครงไม้กรุไม้อัดยางหนา 10 มม. ปิดลามิเนตเรียบ (PL-7) ปิดขอบด้วยอลูมิเนียม POWDER COATED

PLAN
ชั้น 9 : CO-WORKING SPACE 1 SCALE 1:50

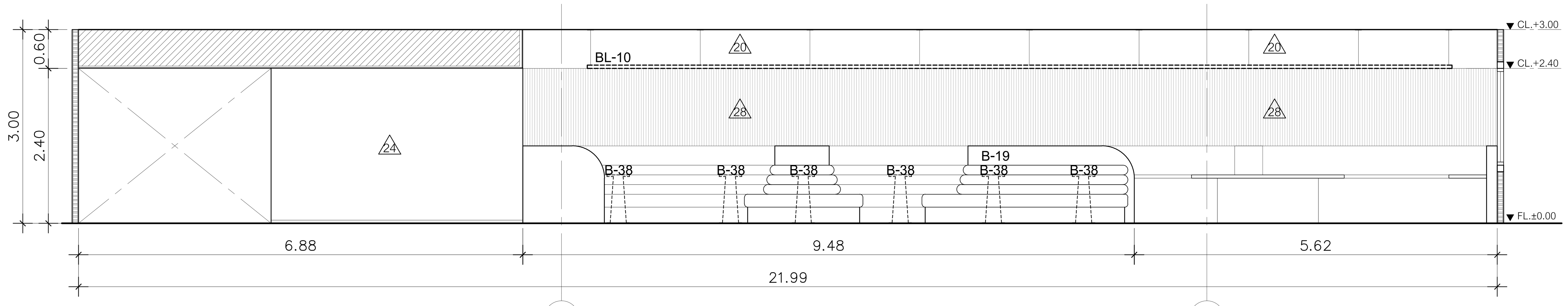

B - รูปด้าน
CO-WORKING SPACE 1 SCALE 1:50

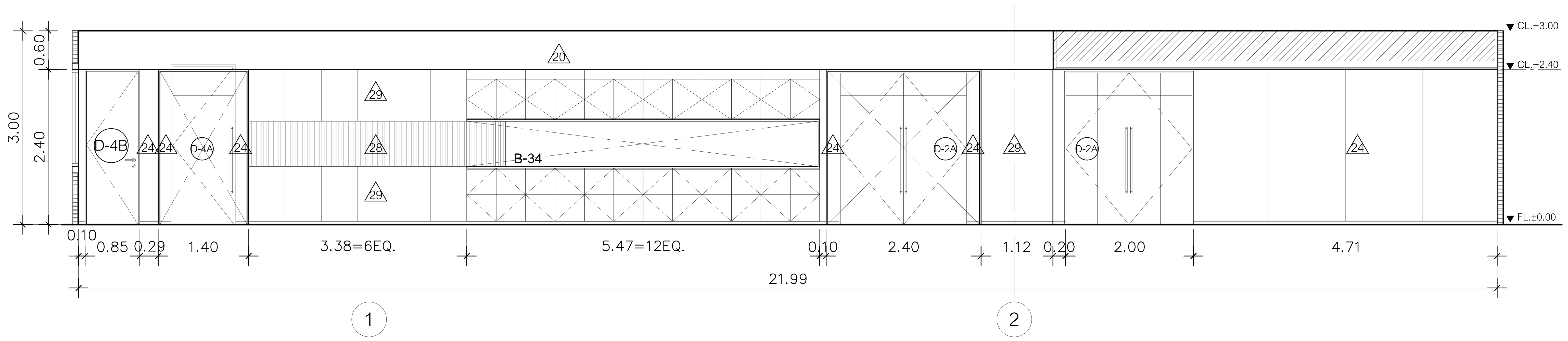

A - รูปด้าน
CO-WORKING SPACE 1 SCALE 1:50

สำนักงานพัฒนารัฐบาลดิจิทัล (องค์การมหาชน)
DIGITAL GOVERNMENT DEVELOPMENT AGENCY

EM DESIGN AND MANAGEMENT Co.,Ltd.
บริษัท อีเอ็ม ดีไซน์ แอนด์ แมเนจเมนท์ จำกัด
59/999 Moo 3, Klong klua, Pakkret,
Nonthaburi 11120 Thailand
T.+66 2 019 1533, M.+66 8 088 0025
www.em.co.th

ARCHITECTS SIGNED

INTERIOR SIGNED
วิศว์ สินสืบผล ภ.สถ. 7524

STRUCTURAL ENGINEER SIGNED

LANDSCAPE ARCHITECTS SIGNED

SANITARY ENGINEER SIGNED
ศุภณัฐ วิสิฐธนนันท์ สส.477
ชมพูนุท บุญหอม ภส.4866
สุพิชญา กันเรืองชัย ภส.6746

ELECTRICAL ENGINEER SIGNED
ปัณณทัต อธิรัชวาทิน สฟก.6758
สุธิดา บุญทา ภฟก.62867

MECHANICAL ENGINEER SIGNED
เอริน รุ่งสิงห์ทอง สก.4190
ปาจรีย์ แก้วปรีดี ภก.43956
ปุณยวีร์ หมื่นตาบุตร ภก.55463
สุวิศิษฏ์ แสงประจง ภก.57037

REVISION

NO.	DESCRIPTION	DATE

OWNER สำนักงานพัฒนารัฐบาลดิจิทัล (องค์การมหาชน) LOCATION –

PROJECT NAME :
โครงการออกแบบตกแต่งภายในอาคารสำนักงาน ชั้น 8 และชั้น 9
ศูนย์ราชการเฉลิมพระเกียรติ 80 พรรษา 5 ธันวาคม 2550 อาคารซี

PROJECT STATUS :

DRAWN	–
REF NO.	–
DATE	30/04/2568
SCALE	A1@ 1:50

DRAWING TITLE
ชั้น 9 : CO-WORKING SPACE 1

DRAWING NO.
ID2-46

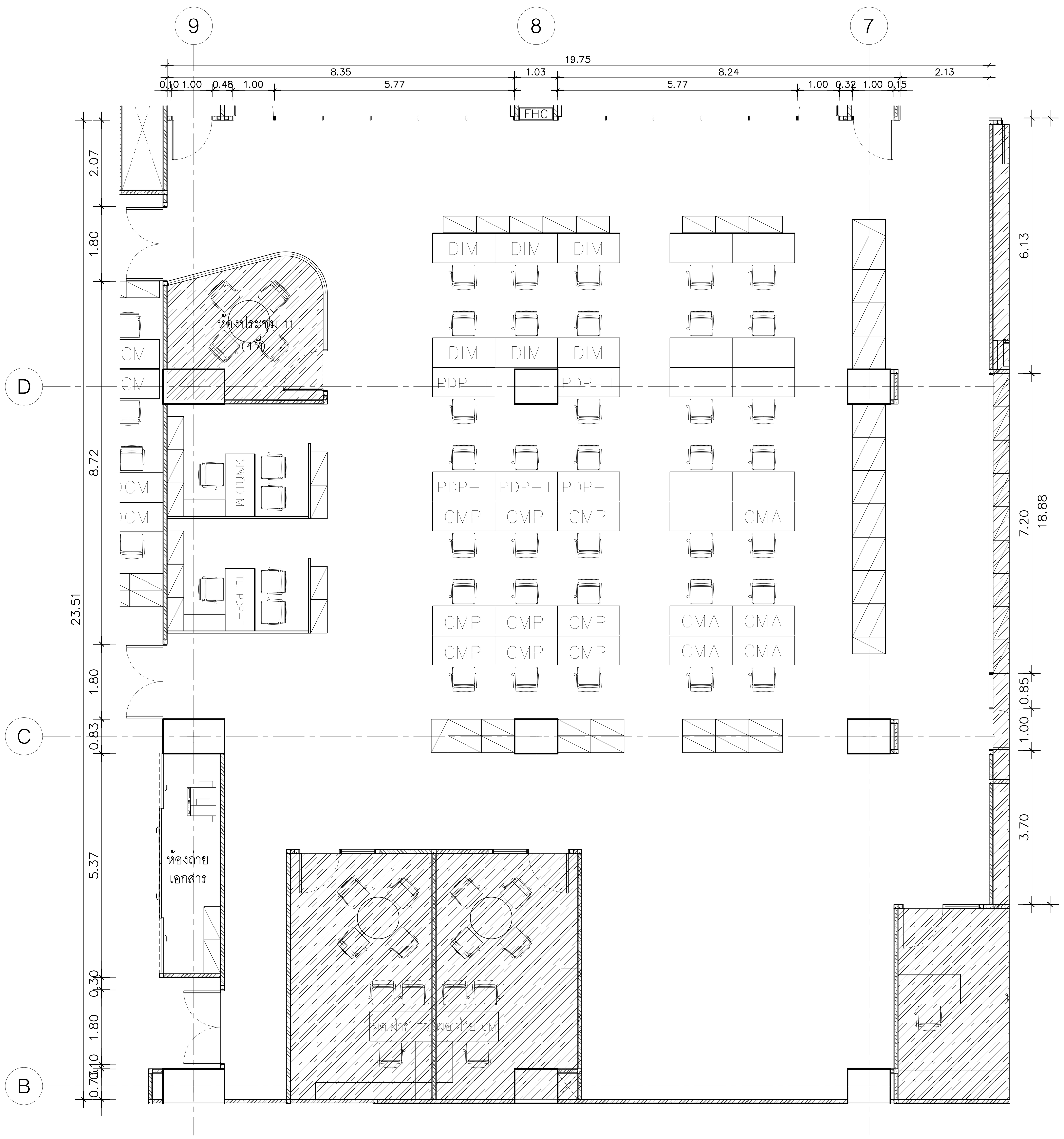

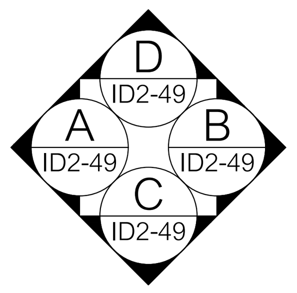

แปลน
ชั้น 9 : พื้นที่นั่งทำงาน SCALE 1:75

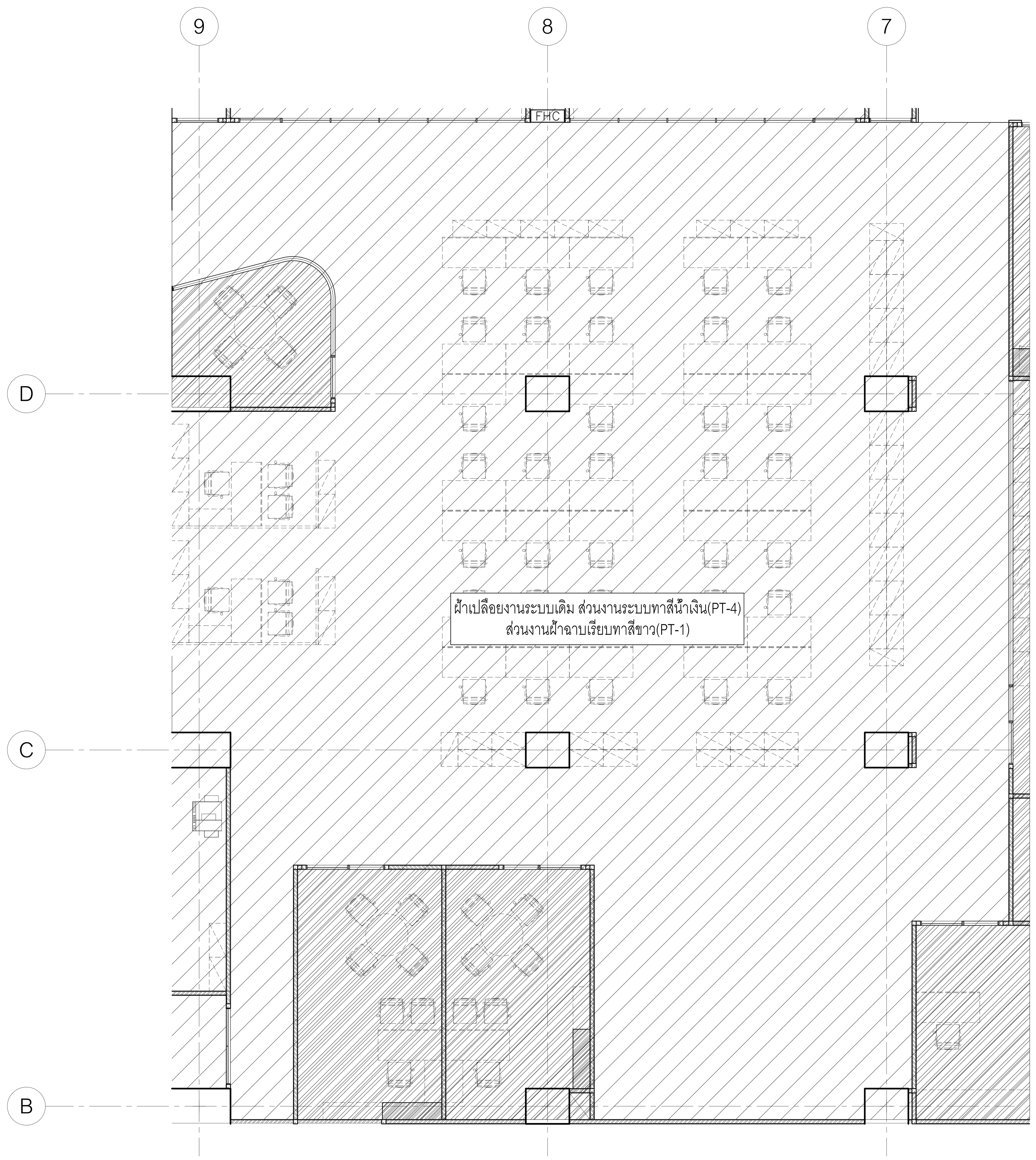

แปลน
ชั้น 9 : พื้นที่นั่งทำงาน SCALE 1:75

DIGITAL GOVERNMENT DEVELOPMENT AGENCY

สำนักงานพัฒนารัฐบาลดิจิทัล (องค์การมหาชน)

EM Design

EM DESIGN AND MANAGEMENT Co.,Ltd.
บริษัท อีเอ็ม ดีไซน์ แอนด์ แมเนจเมนท์ จำกัด
59/999 Moo 3, Klong klua, Pakkret,
Nonthaburi 11120 Thailand
T.+66 2 019 1533, M.+66 8 088 0025
www.em.co.th

ARCHITECTS	SIGNED

INTERIOR			SIGNED
วิศว์	สินสืบผล	ภ.สถ. 7524	

STRUCTURAL ENGINEER	SIGNED

LANDSCAPE ARCHITECTS	SIGNED

SANITARY ENGINEER			SIGNED
ศุภณัฐ	วิสิฐธนนันท์	สส.477	
ชมพูนุท	บุญหอม	ภส.4866	
สุพิชญา	กันเรืองชัย	ภส.6746	

ELECTRICAL ENGINEER			SIGNED
ปัณณทัต	อธิรัชวาทิน	สฟก.6758	
สุธิดา	บุญทา	ภฟก.62867	

MECHANICAL ENGINEER			SIGNED
เอิริน	รุ่งสิงห์ทอง	สก.4190	
ปาศรีย์	แก้วปรีดิ	ภก.43956	
บุณยวีร์	หมื่นตาบุตร	ภก.55463	
สุวิศิษฏ์	แสงประจง	ภก.57037	

REVISION

NO.	DESCRIPTION	DATE

OWNER สำนักงานพัฒนารัฐบาลดิจิทัล (องค์การมหาชน) LOCATION –

PROJECT NAME :
โครงการออกแบบตกแต่งภายในอาคารสำนักงาน ชั้น 8 และชั้น 9
ศูนย์ราชการเฉลิมพระเกียรติ 80 พรรษา 5 ธันวาคม 2550 อาคารซี

DRAWING TITLE
ชั้น 9 : พื้นที่นั่งทำงาน

PROJECT STATUS :

DRAWN	–
REF NO.	–
DATE	30/04/2568
SCALE	A1@ 1:75

DRAWING NO.
ID2–47

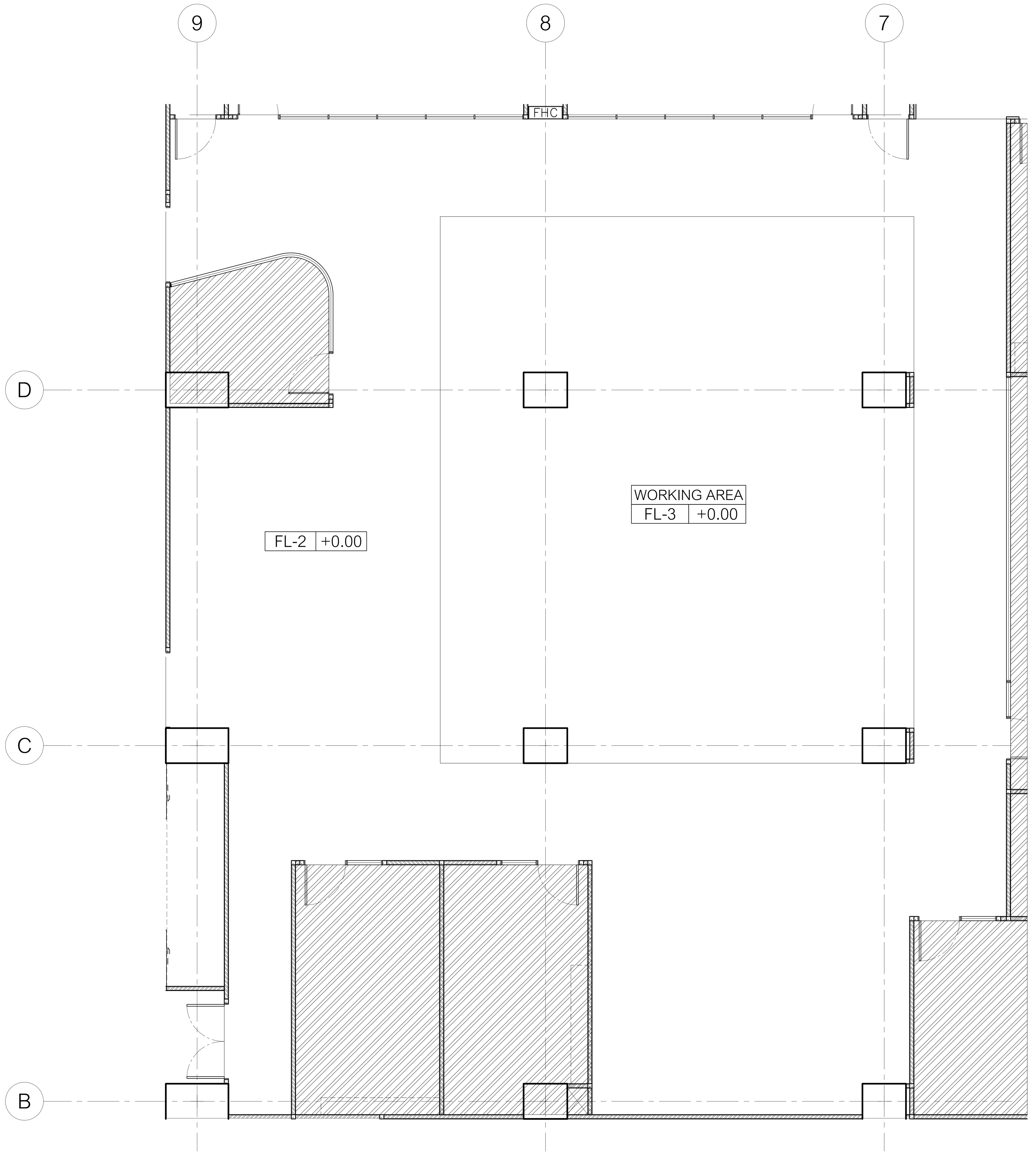

แปลน
ชั้น 9 : พื้นที่นั่งทำงาน
SCALE 1:75

FL-2	พื้นกระเบื้องยางแบบม้วนลายปูนเปลือย (VT–2) หนา 2 มม. ติดตั้งตามมาตรฐานเจ้าของผลิตภัณฑ์
FL-3	พื้นกระเบื้องยางแบบม้วนสีส้ม (VT–3) หนา 2 มม. ติดตั้งตามมาตรฐานเจ้าของผลิตภัณฑ์

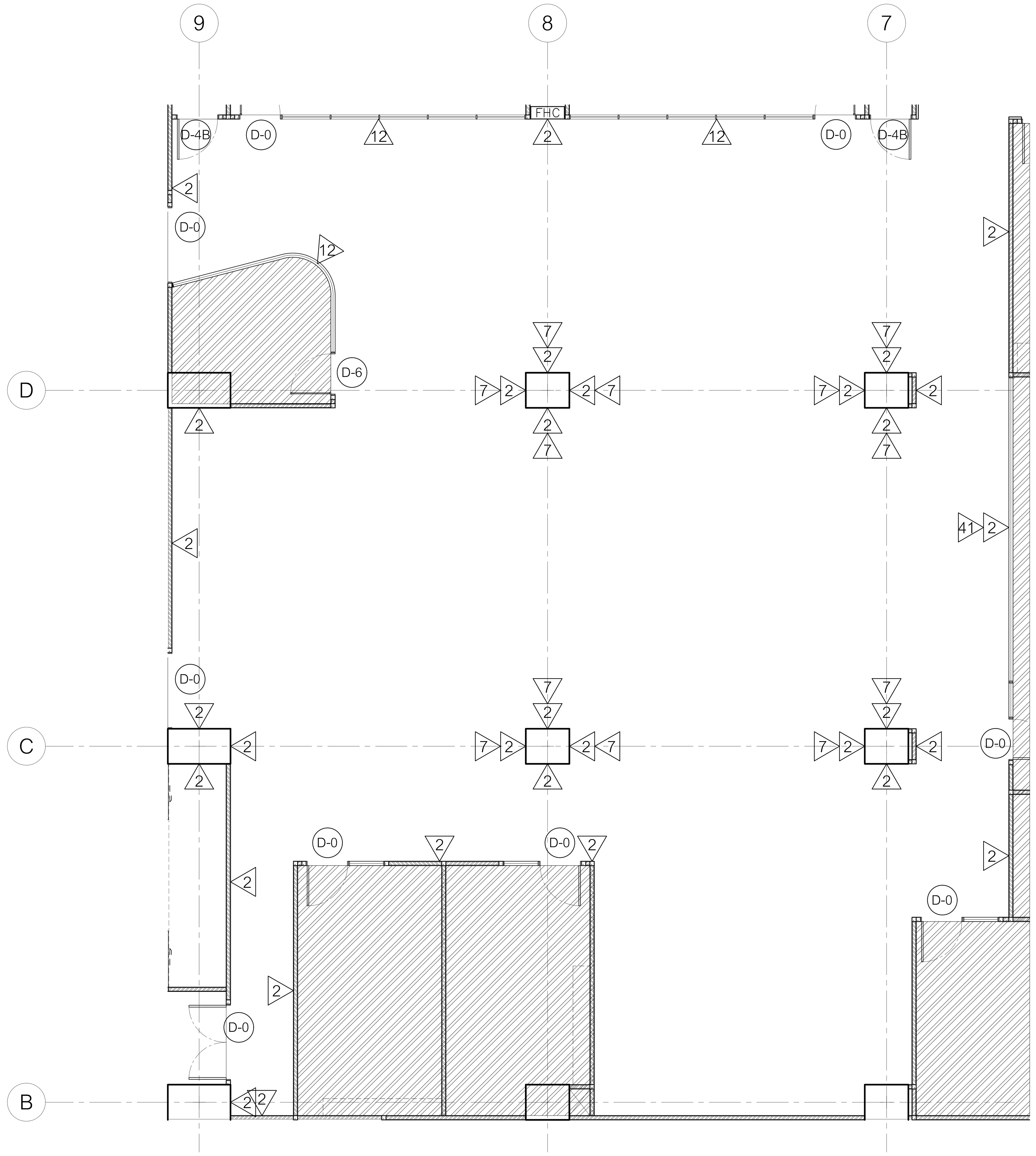

แปลน
ชั้น 9 : พื้นที่นั่งทำงาน
SCALE 1:75

2	ผนังแต่งผิว ทาสีขาว (PT–1)
7	ผนังแต่งผิว ทาสีน้ำเงิน (PT–4)
9	ผนังกรอบเฟรมอลูมิเนียมPOWDER COATED25มม.กรุกระจกลูกฟูก(GL–1)หนา5มม.
12	ผนังกระจกลามิเนตใส (GL–2) หนา 6มม. กรอบเฟรมอลูมิเนียม POWDER COATED 25มม. ติด STICKER (FS–1) ลวดลายตามแบบ
41	ผนังกระจกลามิเนตใส (GL–2) หนา 6มม. กรอบเฟรมอลูมิเนียม POWDER COATED 25มม.
D-0	ชุดประตูเดิม
D-4B	ประตูเปิดเดี่ยว วงกบอลูมิเนียม POWDER COATED ขนาดไม่เกิน 25x100 มม. กรอบบานโครงไม้กรุไม้อัดยางหนา 10 มม. ปิดลามิเนตเรียบ (PL–7) ปิดขอบด้วยอลูมิเนียม POWDER COATED
D-6	ประตูกระจกบานเปิดเดี่ยว วงกบอลูมิเนียมPOWDER COATED ขนาดไม่เกิน 25x100 มม. กรอบบานอลูมิเนียม POWDER COATED ขนาดไม่เกิน 25x50 มม. กรุกระจกลามิเนตใสหนา 8 มม.

DIGITAL GOVERNMENT DEVELOPMENT AGENCY
สำนักงานพัฒนารัฐบาลดิจิทัล (องค์การมหาชน)

EM DESIGN AND MANAGEMENT Co.,Ltd.
บริษัท อีเอ็ม ดีไซน์ แอนด์ แมเนจเมนท์ จำกัด
59/999 Moo 3, Klong klua, Pakkret,
Nonthaburi 11120 Thailand
T.+66 2 019 1533, M.+66 8 088 0025
www.em.co.th

ARCHITECTS — SIGNED

STRUCTURAL ENGINEER — SIGNED

SANITARY ENGINEER — SIGNED
ศุภณัฐ วิสิฐธนนันท์ สส.477
ชมพูนุท บุญหอม ภส.4866
สุพิชญา กันเรืองชัย ภส.6746

MECHANICAL ENGINEER — SIGNED
เอริน รุ่งสิงห์ทอง สก.4190
ปาจรีย์ แก้วปรีดี ภก.43956
ปุณยวีร์ หมื่นตาบุตร ภก.55463
สุวิศิษฎ์ แสงประจง ภก.57037

INTERIOR — SIGNED
วิศว์ สินสืบผล ภ.สถ. 7524

LANDSCAPE ARCHITECTS — SIGNED

ELECTRICAL ENGINEER — SIGNED
ปัณณทัต อธิรัชวาทิน สฟก.6758
สุธิดา บุญทา ภฟก.62867

REVISION

NO.	DESCRIPTION	DATE

OWNER: สำนักงานพัฒนารัฐบาลดิจิทัล (องค์การมหาชน) LOCATION: –

PROJECT NAME :
โครงการออกแบบตกแต่งภายในอาคารสำนักงาน ชั้น8 และชั้น9
ศูนย์ราชการเฉลิมพระเกียรติ 80 พรรษา 5 ธันวาคม 2550 อาคารซี

DRAWING TITLE
ชั้น 9 : พื้นที่นั่งทำงาน

PROJECT STATUS :

DRAWN	–
REF NO.	–
DATE	30/04/2568
SCALE	A1@ 1:75

DRAWING NO.
ID2–48

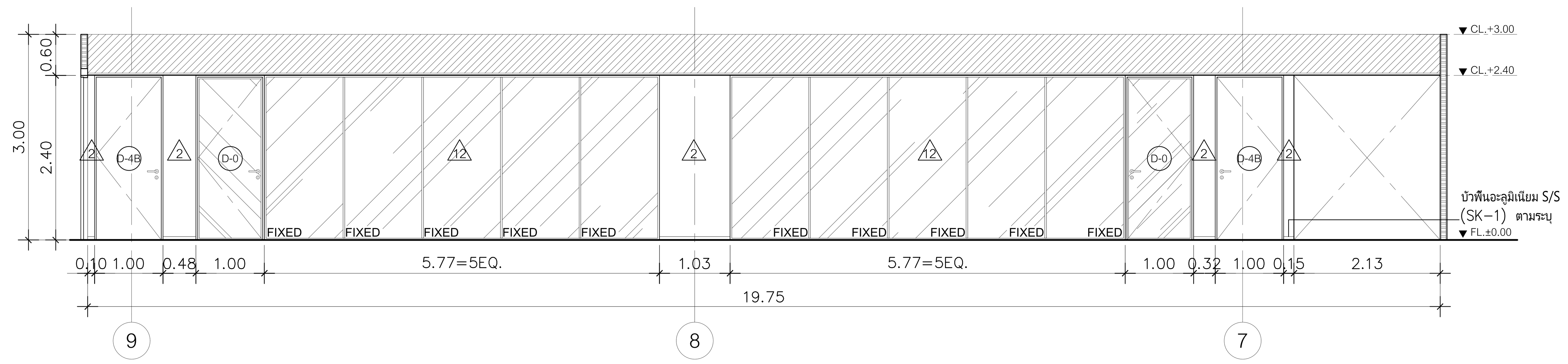

D รูปด้าน
พื้นที่นั่งทำงาน
SCALE 1:50

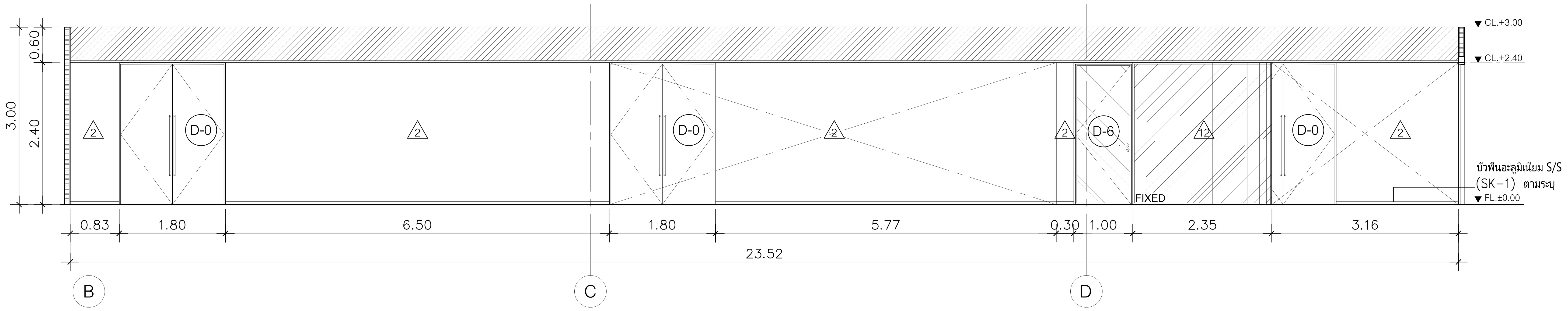

D รูปด้าน
พื้นที่นั่งทำงาน
SCALE 1:50

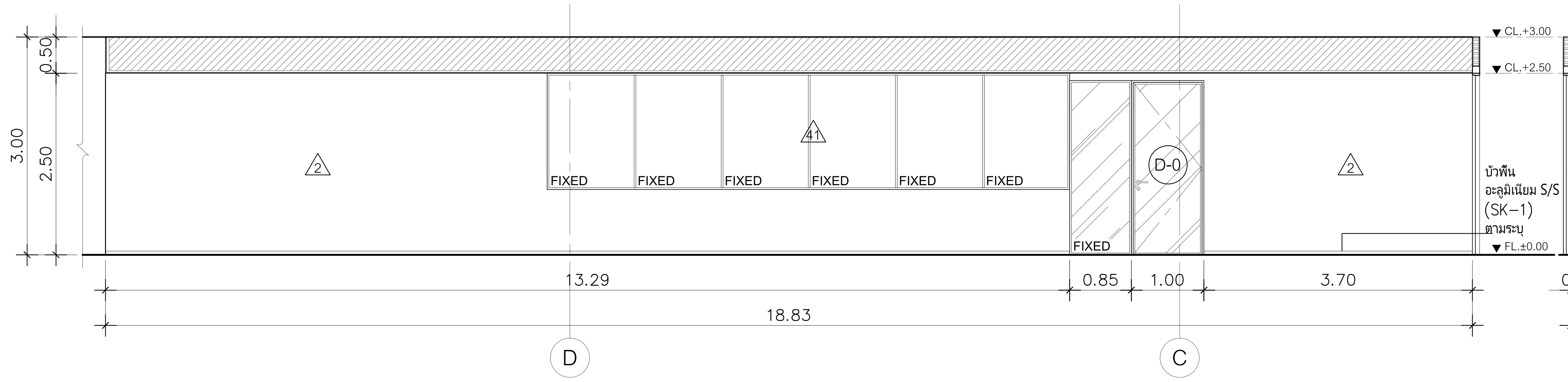

B รูปด้าน
พื้นที่นั่งทำงาน
SCALE 1:50

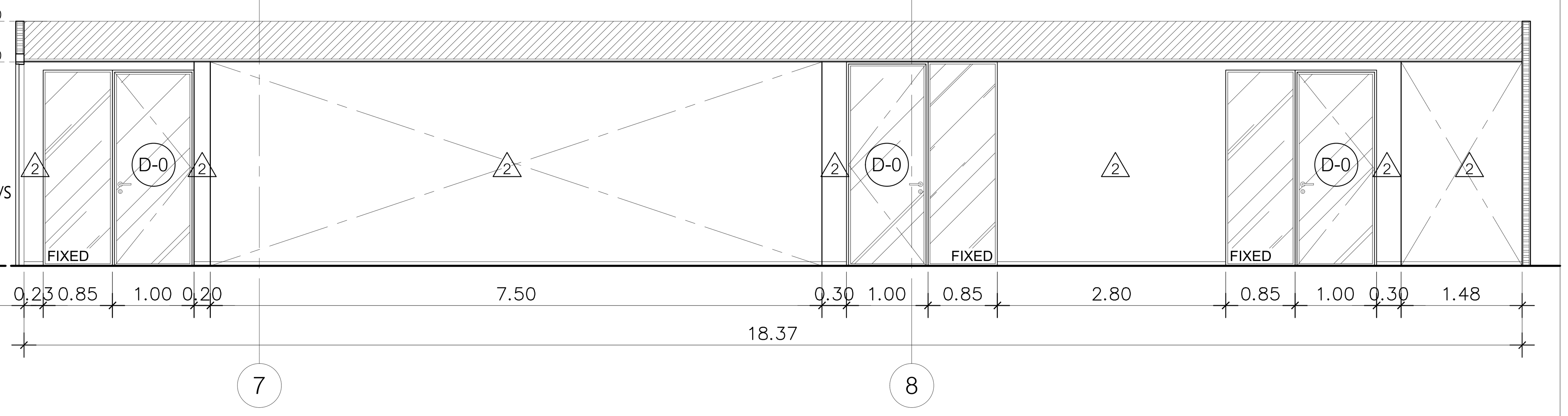

C รูปด้าน
พื้นที่นั่งทำงาน
SCALE 1:50

สำนักงานพัฒนารัฐบาลดิจิทัล (องค์การมหาชน)	EM DESIGN AND MANAGEMENT Co.,Ltd. บริษัท อีเอ็ม ดีไซน์ แอนด์ แมเนจเมนท์ จำกัด 59/999 Moo 3, Klong klua, Pakkret, Nonthaburi 11120 Thailand T.+66 2 019 1533, M.+66 8 088 0025 www.em.co.th		

ARCHITECTS	SIGNED	STRUCTURAL ENGINEER	SIGNED	SANITARY ENGINEER	SIGNED	MECHANICAL ENGINEER	SIGNED
				ศุภณัฐ วิสิฐธนนันท์ สส.477		เอริน รุ่งสิงห์ทอง สก.4190	
				ชมพูนุท บุญหอม ภส.4866		ปาจรีย์ แก้วปรีดี ภก.43956	
				สุพิชญา กันเรืองชัย ภส.6746		ปุณยวีร์ หมื่นตาบุตร ภก.55463	
						สุวิศิษฏ์ แสงประจง ภก.57037	
INTERIOR	**SIGNED**	**LANDSCAPE ARCHITECTS**	**SIGNED**	**ELECTRICAL ENGINEER**	**SIGNED**		
วิศว์ สินสืบผล ภ.สถ. 7524				ปัณณทัต อธิรัชวาทิน สฟก.6758			
				สุธิดา บุญทา ภฟก.62867			

REVISION

NO.	DESCRIPTION	DATE

OWNER	สำนักงานพัฒนารัฐบาลดิจิทัล (องค์การมหาชน)
LOCATION	–
PROJECT NAME :	โครงการออกแบบตกแต่งภายในอาคารสำนักงาน ชั้น 8 และชั้น 9 ศูนย์ราชการเฉลิมพระเกียรติ 80 พรรษา 5 ธันวาคม 2550 อาคารซี
DRAWING TITLE	ชั้น 9 : พื้นที่นั่งทำงาน
PROJECT STATUS :	
DRAWN	–
REF NO.	–
DATE	30/04/2568
SCALE	A1@ 1:50
DRAWING NO.	ID2–49

PLAN

ชั้น 9 : พื้นที่นั่งทำงาน /CO-WORKING SPACE 2 SCALE 1:75

DIGITAL GOVERNMENT DEVELOPMENT AGENCY

สำนักงานพัฒนารัฐบาลดิจิทัล (องค์การมหาชน)

EM DESIGN AND MANAGEMENT Co.,Ltd.
บริษัท อีเอ็ม ดีไซน์ แอนด์ แมเนจเมนท์ จำกัด
59/999 Moo 3, Klong klua, Pakkret,
Nonthaburi 11120 Thailand
T.+66 2 019 1533, M.+66 8 088 0025
www.em.co.th

ARCHITECTS			SIGNED

INTERIOR			SIGNED
วิรัศว์	สินสืบผล	ภ.สถ. 7524	

STRUCTURAL ENGINEER — SIGNED

LANDSCAPE ARCHITECTS — SIGNED

SANITARY ENGINEER			SIGNED
ศุภณัฐ	วิสิฐธนนันท์	สส.477	
ชมพูนุท	บุญหอม	ภส.4866	
สุพิชญา	กันเรืองชัย	ภส.6746	

ELECTRICAL ENGINEER			SIGNED
ปัณณทัต	อธิรัชวาทิน	สฟก.6758	
สุธิดา	บุญทา	ภฟก.62867	

MECHANICAL ENGINEER			SIGNED
เอริน	รุ่งสิงห์ทอง	สก.4190	
ปาจรีย์	แก้วปรีดี	ภก.43956	
ปุณยวีร์	หมื่นตาบุตร	ภก.55463	
สุวิศิษฏ์	แสงประจง	ภก.57037	

REVISION

NO.	DESCRIPTION	DATE

OWNER: สำนักงานพัฒนารัฐบาลดิจิทัล (องค์การมหาชน)

LOCATION: –

PROJECT STATUS :

PROJECT NAME :

โครงการออกแบบตกแต่งภายในอาคารสำนักงาน ชั้น 8 และชั้น 9
ศูนย์ราชการเฉลิมพระเกียรติ 80 พรรษา 5 ธันวาคม 2550 อาคารซี

DRAWN	–
REF NO.	–
DATE	30/04/2568
SCALE	A1@ 1:75

DRAWING TITLE

ชั้น 9 : พื้นที่นั่งทำงาน /CO-WORKING SPACE 2

DRAWING NO.

ID2-50

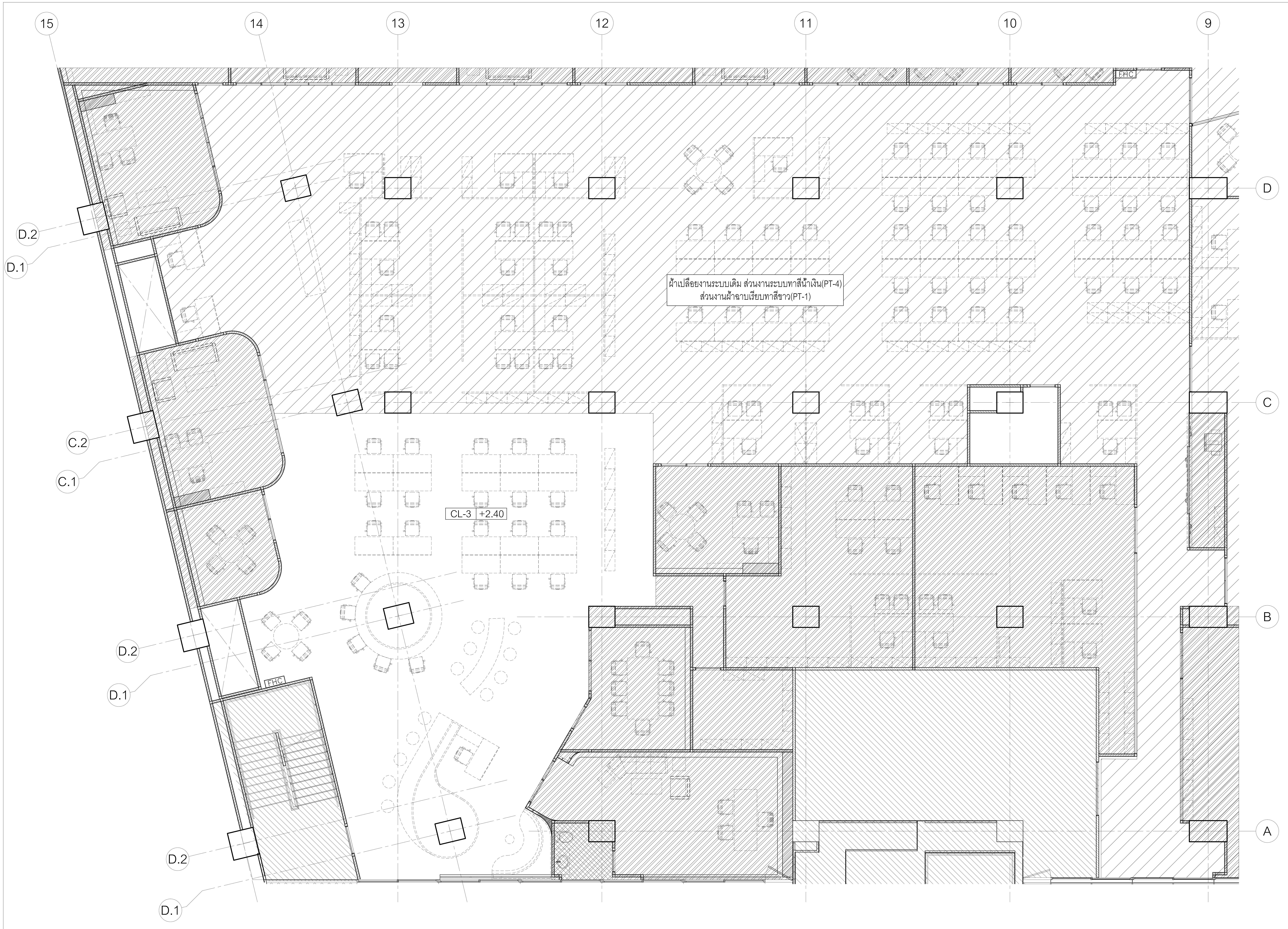

CL-3	ฝ้าเพดานโครงเคร่าโลหะ กรุแผ่นยิปซั่มบอร์ด หนา 9 มม. ฉาบเรียบทาสีขาว (PT–1) ระบุรุ่นภายหลัง

PLAN

ชั้น 9 : พื้นที่นั่งทำงาน /CO–WORKING SPACE 2 SCALE 1:75

DIGITAL GOVERNMENT DEVELOPMENT AGENCY

สำนักงานพัฒนารัฐบาลดิจิทัล (องค์การมหาชน)

EM DESIGN AND MANAGEMENT Co.,Ltd.
บริษัท อีเอ็ม ดีไซน์ แอนด์ แมเนจเมนท์ จำกัด
59/999 Moo 3, Klong klua, Pakkret, Nonthaburi 11120 Thailand
T.+66 2 019 1533, M.+66 8 088 0025
www.em.co.th

ARCHITECTS SIGNED

INTERIOR SIGNED
วิรัศว์ สินสืบผล ภ.สถ. 7524

STRUCTURAL ENGINEER SIGNED

LANDSCAPE ARCHITECTS SIGNED

SANITARY ENGINEER SIGNED
ศุภณัฐ วิสิฐธนนันท์ สส.477
ชมพูนุท บุญหอม ภส.4866
สุพิชญา กันเรืองชัย ภส.6746

ELECTRICAL ENGINEER SIGNED
ปัณณทัต อธิรัชวาทิน สฟก.6758
สุธิดา บุญทา ภฟก.62867

MECHANICAL ENGINEER SIGNED
เอิร์น รุ่งสิงห์ทอง สก.4190
ปาจรีย์ แก้วปรีดี ภก.43956
ปุณยวีร์ หมื่นตาบุตร ภก.55463
สุวิศิษฏ์ แสงประจง ภก.57037

REVISION

NO.	DESCRIPTION	DATE

OWNER สำนักงานพัฒนารัฐบาลดิจิทัล (องค์การมหาชน) LOCATION –

PROJECT NAME :
โครงการออกแบบตกแต่งภายในอาคารสำนักงาน ชั้น 8 และชั้น 9
ศูนย์ราชการเฉลิมพระเกียรติ 80 พรรษา 5 ธันวาคม 2550 อาคารซี

PROJECT STATUS :

DRAWN	–
REF NO.	–
DATE	30/04/2568
SCALE	A1@ 1:75

DRAWING TITLE
ชั้น 9 : พื้นที่นั่งทำงาน /CO–WORKING SPACE 2

DRAWING NO.
ID2–51

FL-2	พื้นกระเบื้องยางแบบม้วนลายปูนเปลือย (VT-2) หนา 2 มม. ติดตั้งตามมาตรฐานเจ้าของผลิตภัณฑ์
FL-3	พื้นกระเบื้องยางแบบม้วนสีส้ม (VT-3) หนา 2 มม. ติดตั้งตามมาตรฐานเจ้าของผลิตภัณฑ์

PLAN
ชั้น 9 : พื้นที่นั่งทำงาน /CO-WORKING SPACE 2 — SCALE 1:75

DIGITAL GOVERNMENT DEVELOPMENT AGENCY
สำนักงานพัฒนารัฐบาลดิจิทัล (องค์การมหาชน)

EM DESIGN AND MANAGEMENT Co.,Ltd.
บริษัท อีเอ็ม ดีไซน์ แอนด์ แมเนจเมนท์ จำกัด
59/999 Moo 3, Klong klua, Pakkret,
Nonthaburi 11120 Thailand
T.+66 2 019 1533, M.+66 8 088 0025
www.em.co.th

ARCHITECTS — SIGNED

INTERIOR — SIGNED
วริศว์ สินสืบผล ภ.สถ. 7524

STRUCTURAL ENGINEER — SIGNED

LANDSCAPE ARCHITECTS — SIGNED

SANITARY ENGINEER — SIGNED
ศุภณัฐ วิสิฐธนนันท์ สส.477
ชมพูนุท บุญหอม ภส.4866
สุพิชญา กันเรืองชัย ภส.6746

ELECTRICAL ENGINEER — SIGNED
ปัณณทัต อธิรัชวาทิน สฟก.6758
สุธิดา บุญทา ภฟก.62867

MECHANICAL ENGINEER — SIGNED
เอริน รุ่งสิงห์ทอง สก.4190
ปาจรีย์ แก้วปรีดี ภก.43956
ปุณยวีร์ หมื่นตาบุตร ภก.55463
สุวิศิษฏ์ แสงประจง ภก.57037

REVISION

NO.	DESCRIPTION	DATE

OWNER: สำนักงานพัฒนารัฐบาลดิจิทัล (องค์การมหาชน) | LOCATION: -

PROJECT NAME :
โครงการออกแบบตกแต่งภายในอาคารสำนักงาน ชั้น 8 และชั้น 9
ศูนย์ราชการเฉลิมพระเกียรติ 80 พรรษา 5 ธันวาคม 2550 อาคารซี

PROJECT STATUS :

DRAWN	-
REF NO.	-
DATE	30/04/2568
SCALE	A1@ 1:75

DRAWING TITLE
ชั้น 9 : พื้นที่นั่งทำงาน /CO-WORKING SPACE 2

DRAWING NO.
ID2-52

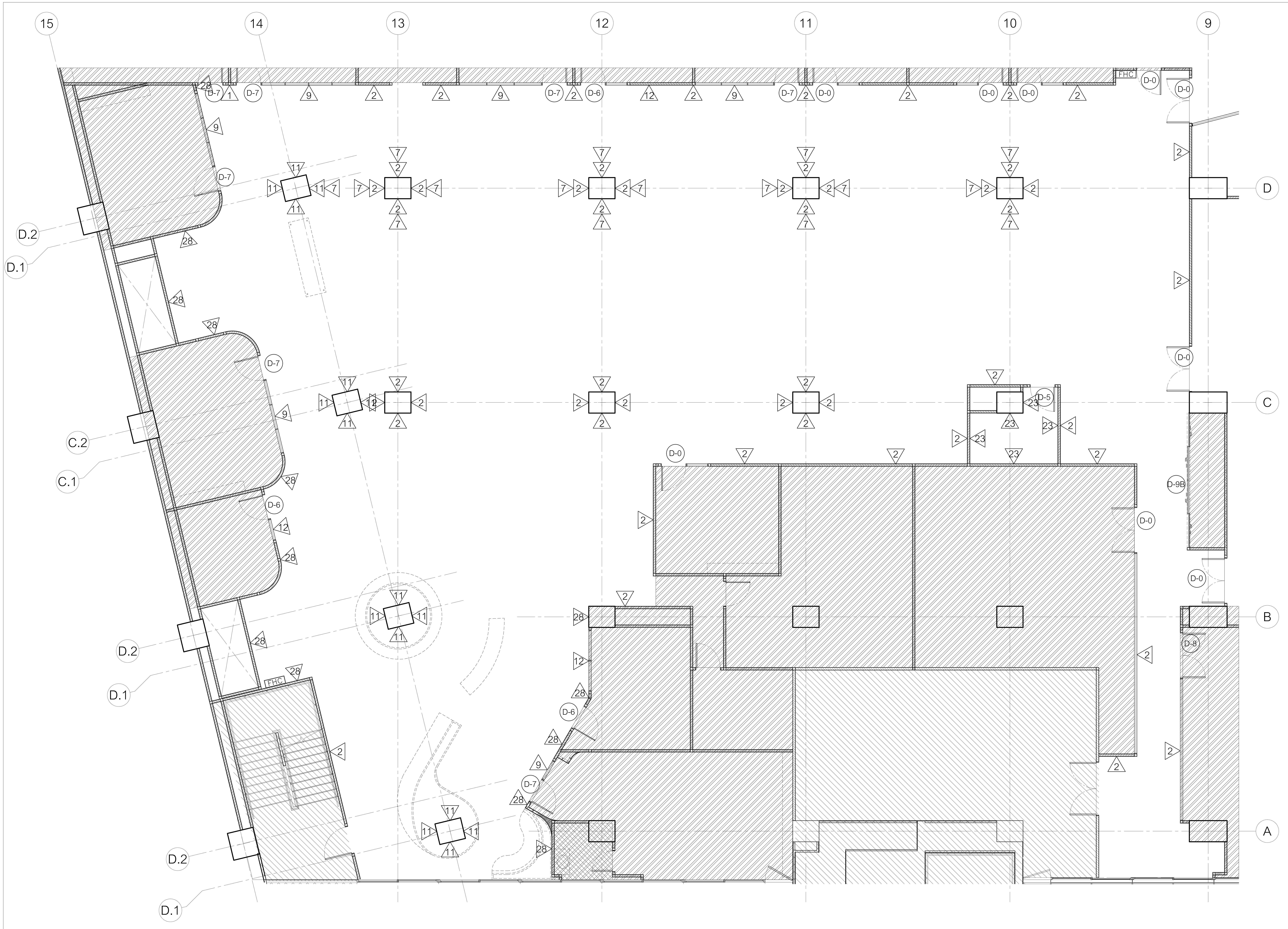

2	ผนังแต่งผิว ทาสีขาว (PT–1)
7	ผนังแต่งผิว ทาสีน้ำเงิน (PT–4)
9	ผนังกรอบเฟรมอลูมิเนียมPOWDER COATED25มม.กรุกระจกลูกฟูก(GL–1)หนา5มม.
11	ผนังโครงไม้กรุไม้HMRหนา 6 มม. ปิดทับด้วยลามิเนตลายไม้ (PL–4)
12	ผนังกระจกลามิเนตใส (GL–2) หนา 6มม. กรอบเฟรมอลูมิเนียม POWDER COATED 25มม. ติด STICKER (FS–1) ลวดลายตามแบบ
23	ผนังแต่งผิว ทาสีครีม (PT–6)
28	ผนังระแนงไม้เทียม (WPC–1)
41	ผนังกระจกลามิเนตใส (GL–2) หนา 6มม. กรอบเฟรมอลูมิเนียม POWDER COATED 25มม.
D-0	ชุดประตูเดิม
D-5	ประตูเปิดเดี่ยว วงกบอลูมิเนียม POWDER COATED ขนาดไม่เกิน 25x100 มม. กรอบบานโครงไม้กรุไม้อัดยางหนา 10 มม.ปิดลามิเนตลายไม้ (PL–4) ปิดขอบด้วยอลูมิเนียม POWDER COATED
D-6	ประตูกระจกบานเปิดเดี่ยว วงกบอลูมิเนียมPOWDER COATED ขนาดไม่เกิน 25x100 มม.กรอบบานอลูมิเนียม POWDER COATED ขนาดไม่เกิน 25x50 มม.กรุกระจกลามิเนตใสหนา 8 มม.
D-7	ประตูเปิดเดี่ยว วงกบอลูมิเนียม POWDER COATED ขนาดไม่เกิน 25x100 มม. กรอบบานโครงไม้กรุไม้อัดยางหนา 10 มม.ปิดลามิเนตลายไม้ (PL–4)ปิดขอบด้วยอลูมิเนียมPOWDER COATEพร้อมเจาะช่องกระจกลามิเนตใสหนา8มม.ระยะตามแบบ
D-8	ประตูกระจกบานเปิดคู่ วงกบอลูมิเนียมPOWDER COATED ขนาดไม่เกิน 25x100 มม.กรอบบานอลูมิเนียม POWDER COATED ขนาดไม่เกิน 25x50 มม.กรุกระจกลามิเนตใสหนา 8 มม.
D-9B	ชุดประตูบานเลื่อน วงกบอลูมิเนียมPOWDER COATEDขนาดไม่เกิน 25x100 มม. กรอบบานโครงไม้กรุไม้อัดยางหนา 10 มม.ปิดลามิเนตเรียบ (PL–7) ปิดขอบด้วยอลูมิเนียม POWDER COATED

PLAN

ชั้น 9 : พื้นที่นั่งทำงาน /CO–WORKING SPACE 2 SCALE 1:75

DIGITAL GOVERNMENT DEVELOPMENT AGENCY

สำนักงานพัฒนารัฐบาลดิจิทัล (องค์การมหาชน)

EM DESIGN AND MANAGEMENT Co.,Ltd.
บริษัท อีเอ็ม ดีไซน์ แอนด์ แมเนจเมนท์ จำกัด
59/999 Moo 3, Klong klua, Pakkret,
Nonthaburi 11120 Thailand
T.+66 2 019 1533, M.+66 8 088 0025
www.em.co.th

ARCHITECTS SIGNED

INTERIOR SIGNED
วิรัศว์ สินสืบผล ภ.สถ. 7524

STRUCTURAL ENGINEER SIGNED

LANDSCAPE ARCHITECTS SIGNED

SANITARY ENGINEER SIGNED
ศุภณัฐ วิสิฐธนนันท์ สส.477
ชมพูนุท บุญหอม ภส.4866
สุพิชญา กันเรืองชัย ภส.6746

ELECTRICAL ENGINEER SIGNED
ปัณณทัต อธิรัชวาทิน สฟก.6758
สุธิดา บุญทา ภฟก.62867

MECHANICAL ENGINEER SIGNED
เอริน รุ่งสิงห์ทอง สก.4190
ปาจรีย์ แก้วปรีดี ภก.43956
ปุณยวีร์ หมื่นตาบุตร ภก.55463
สุวิศิษฎ์ แสงประจง ภก.57037

REVISION

NO.	DESCRIPTION	DATE

OWNER: สำนักงานพัฒนารัฐบาลดิจิทัล (องค์การมหาชน) LOCATION: –

PROJECT NAME :
โครงการออกแบบตกแต่งภายในอาคารสำนักงาน ชั้น8 และชั้น9
ศูนย์ราชการเฉลิมพระเกียรติ80 พรรษา5 ธันวาคม2550 อาคารซี

DRAWING TITLE
ชั้น 9 : พื้นที่นั่งทำงาน /CO–WORKING SPACE 2

PROJECT STATUS :

DRAWN	–
REF NO.	–
DATE	30/04/2568
SCALE	A1@ 1:75

DRAWING NO.
ID2–53

D
-
รูปด้าน
พื้นที่นั่งทำงาน/EXECUTIVE CO–WORKING/CO–WORKING SPACE 2 SCALE 1:50

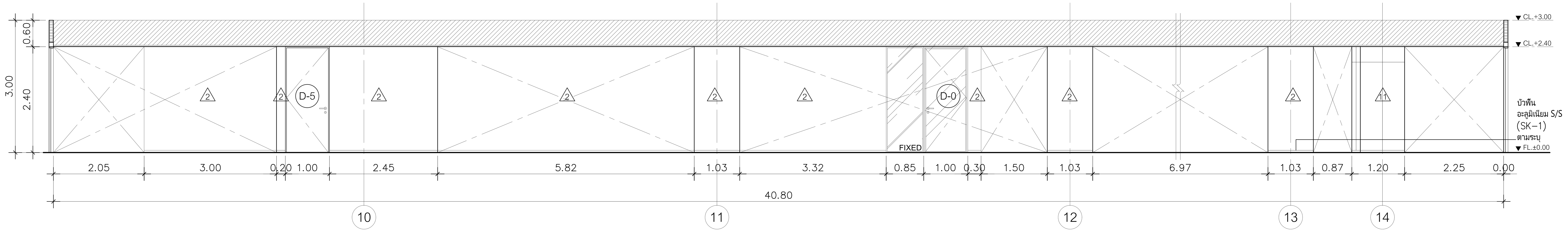

C
-
รูปด้าน
พื้นที่นั่งทำงาน/EXECUTIVE CO–WORKING/CO–WORKING SPACE 2 SCALE 1:50

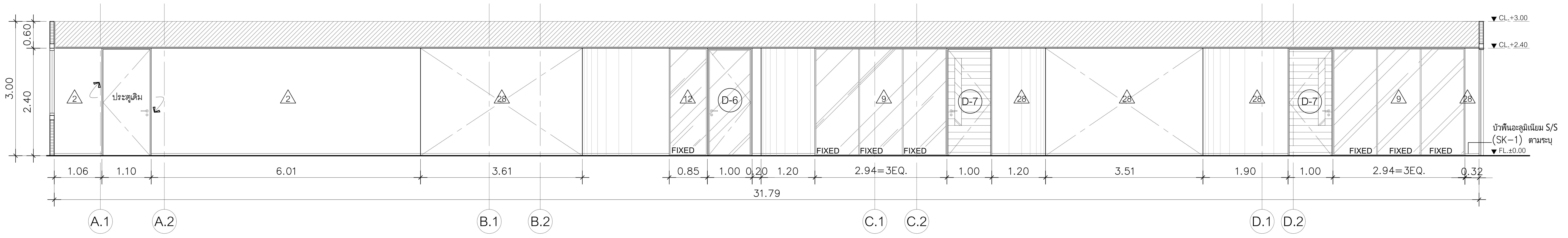

A
-
รูปด้าน
พื้นที่นั่งทำงาน/EXECUTIVE CO–WORKING/CO–WORKING SPACE 2 SCALE 1:50

DIGITAL GOVERNMENT DEVELOPMENT AGENCY

สำนักงานพัฒนารัฐบาลดิจิทัล (องค์การมหาชน)

EM Design

EM DESIGN AND MANAGEMENT Co.,Ltd.
บริษัท อีเอ็ม ดีไซน์ แอนด์ แมเนจเมนท์ จำกัด
59/999 Moo 3, Klong klua, Pakkret,
Nonthaburi 11120 Thailand
T.+66 2 019 1533, M.+66 8 088 0025
www.em.co.th

ARCHITECTS			SIGNED

INTERIOR			SIGNED
วิรศว์	สินสืบผล	ภ.สถ. 7524	

STRUCTURAL ENGINEER			SIGNED

LANDSCAPE ARCHITECTS			SIGNED

SANITARY ENGINEER			SIGNED
ศุภณัฐ	วิสิฐธนนันท์	สส.477	
ชมพูนุท	บุญหอม	ภส.4866	
สุพิชญา	กันเรืองชัย	ภส.6746	

ELECTRICAL ENGINEER			SIGNED
ปัณณทัต	อธิรัชวาทิน	สฟก.6758	
สุธิดา	บุญทา	ภฟก.62867	

MECHANICAL ENGINEER			SIGNED
เอิริน	รุ่งสิงห์ทอง	สก.4190	
ปาจรีย์	แก้วปรีดี	ภก.43956	
ปุณยวีร์	หมื่นตาบุตร	ภก.55463	
สุวิศิษฏ์	แสงประจง	ภก.57037	

REVISION

NO.	DESCRIPTION	DATE

OWNER	สำนักงานพัฒนารัฐบาลดิจิทัล (องค์การมหาชน)	LOCATION	–

PROJECT NAME :

โครงการออกแบบตกแต่งภายในอาคารสำนักงาน ชั้น 8 และชั้น 9
ศูนย์ราชการเฉลิมพระเกียรติ 80 พรรษา 5 ธันวาคม 2550 อาคารซี

PROJECT STATUS :

DRAWN	–
REF NO.	–
DATE	30/04/2568
SCALE	A1@ 1:75

DRAWING TITLE

ชั้น 9 : พื้นที่นั่งทำงาน /CO–WORKING SPACE 2

DRAWING NO.

ID2–54

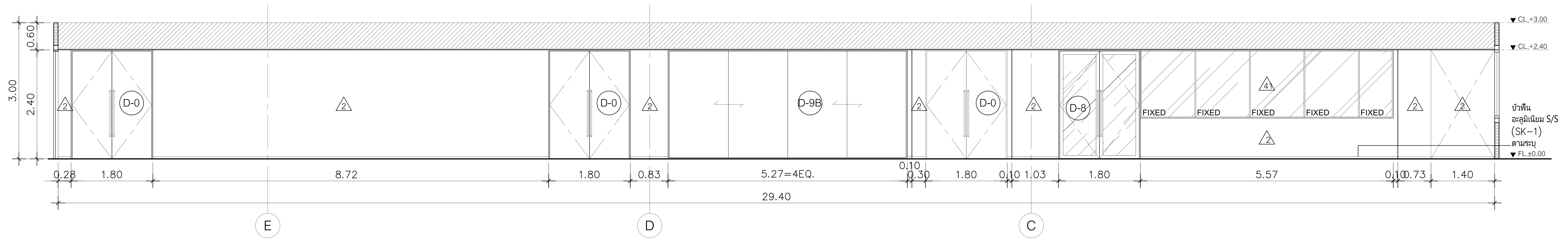

B รูปด้าน
พื้นที่นั่งทำงาน/EXECUTIVE CO-WORKING/CO-WORKING SPACE 2 SCALE 1:50

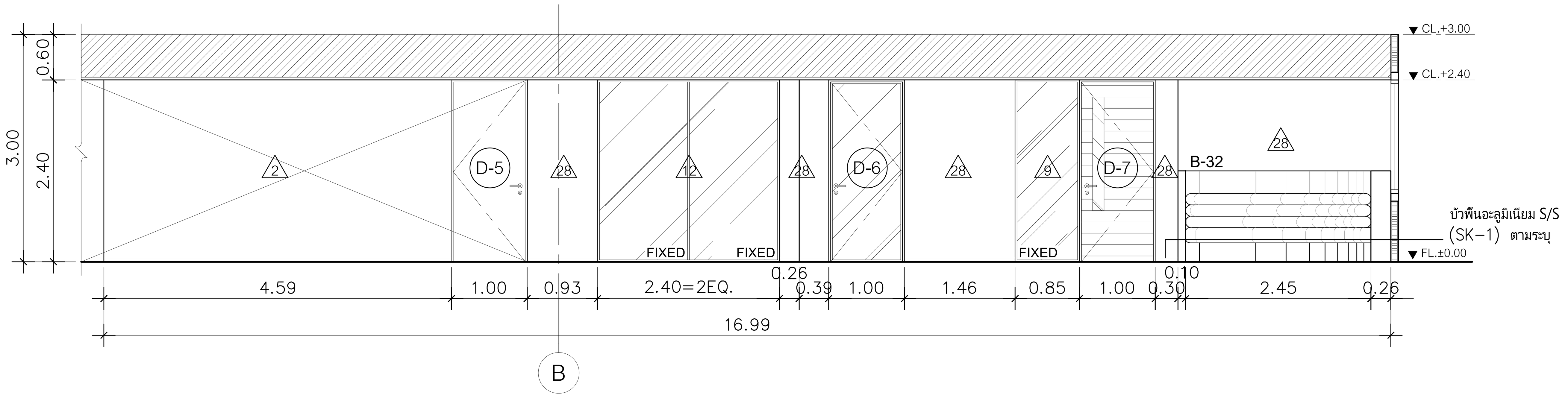

E รูปด้าน
พื้นที่นั่งทำงาน/EXECUTIVE CO-WORKING/CO-WORKING SPACE 2 SCALE 1:50

DGA DIGITAL GOVERNMENT DEVELOPMENT AGENCY
สำนักงานพัฒนารัฐบาลดิจิทัล (องค์การมหาชน)

EM Design
EM DESIGN AND MANAGEMENT Co.,Ltd.
บริษัท อีเอ็ม ดีไซน์ แอนด์ แมเนจเมนท์ จำกัด
59/999 Moo 3, Klong klua, Pakkret,
Nonthaburi 11120 Thailand
T.+66 2 019 1533, M.+66 8 088 0025
www.em.co.th

ARCHITECTS			SIGNED

INTERIOR			SIGNED
วิศว์	สินสืบผล	ภ.สถ. 7524	

STRUCTURAL ENGINEER	SIGNED

LANDSCAPE ARCHITECTS	SIGNED

SANITARY ENGINEER			SIGNED
ศุภณัฐ	วิสิฐธนนันท์	สส.477	
ชมพูนุท	บุญหอม	ภส.4866	
สุพิชญา	กันเรืองชัย	ภส.6746	

ELECTRICAL ENGINEER			SIGNED
ปัณณทัต	อธิรัชวาทิน	สฟก.6758	
สุธิดา	บุญทา	ภฟก.62867	

MECHANICAL ENGINEER			SIGNED
เอิริน	รุ่งสิงห์ทอง	สก.4190	
ปาจรีย์	แก้วปรีดี	ภก.43956	
บุณยวีร์	หมื่นตาบุตร	ภก.55463	
สุวิศิษฏ์	แสงประจง	ภก.57037	

REVISION

NO.	DESCRIPTION	DATE

OWNER	สำนักงานพัฒนารัฐบาลดิจิทัล (องค์การมหาชน)
LOCATION	–
PROJECT NAME :	โครงการออกแบบตกแต่งภายในอาคารสำนักงาน ชั้น 8 และชั้น 9 ศูนย์ราชการเฉลิมพระเกียรติ 80 พรรษา 5 ธันวาคม 2550 อาคารซี
DRAWING TITLE	ชั้น 9 : พื้นที่นั่งทำงาน /CO-WORKING SPACE 2
PROJECT STATUS :	
DRAWN	–
REF NO.	–
DATE	30/04/2568
SCALE	A1@ 1:75
DRAWING NO.	ID2-55

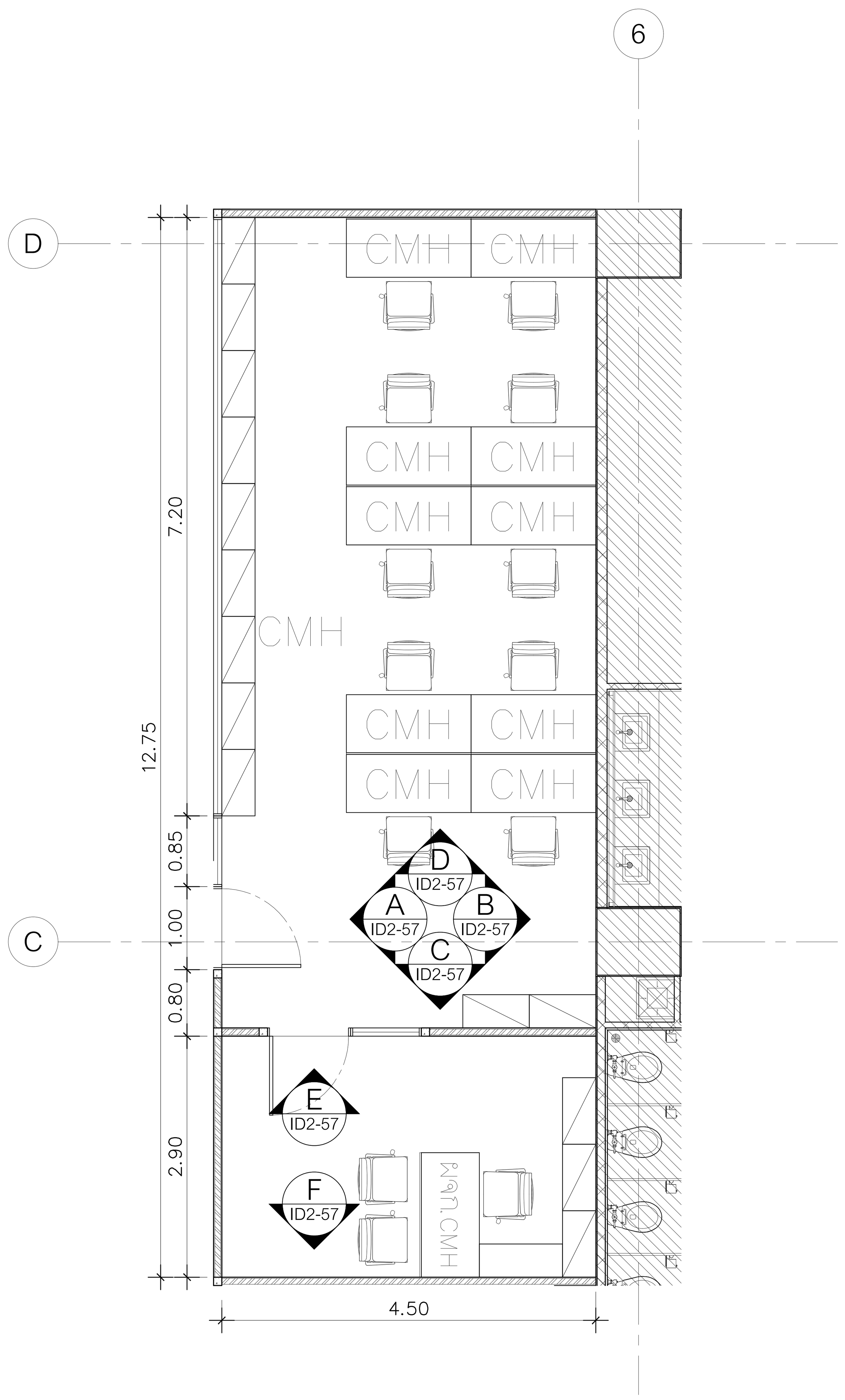

แปลน
ชั้น 9 : ห้องแผนก CMH SCALE 1:50

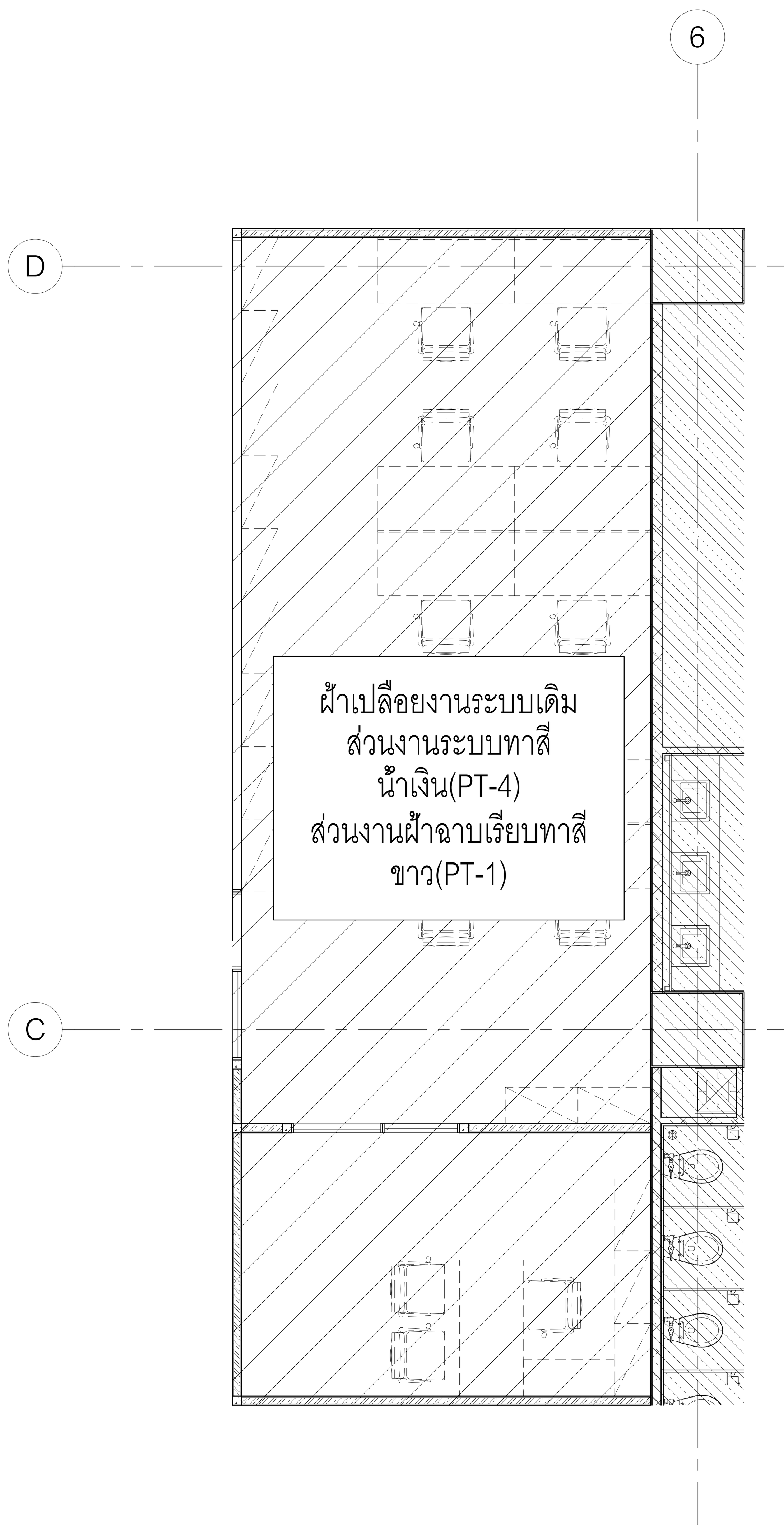

แปลนวัสดุผิวฝ้าเพดาน
ชั้น 9 : ห้องแผนก CMH SCALE 1:50

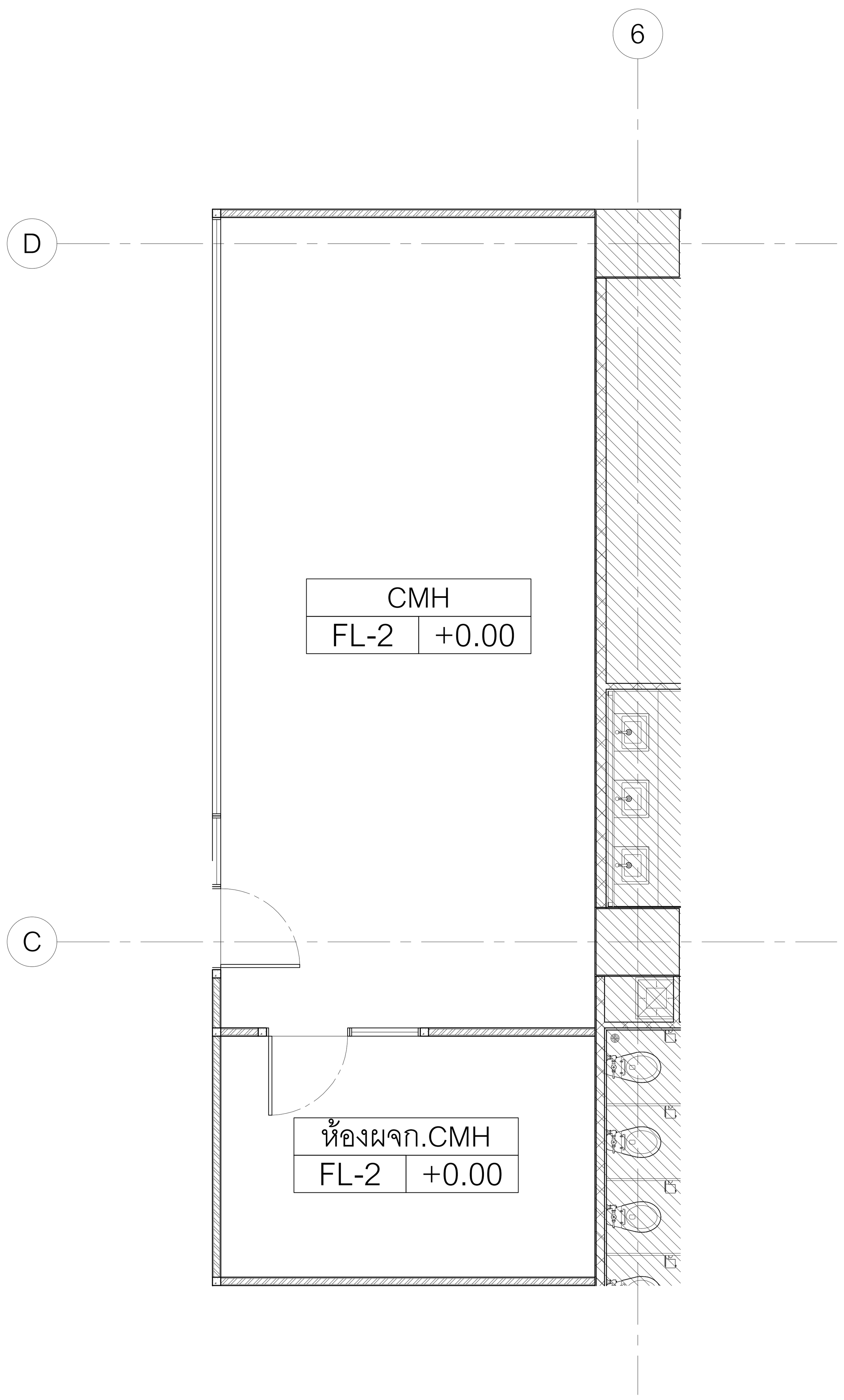

FL-2	พื้นกระเบื้องยางแบบม้วนลายปูนเปลือย (VT-2) หนา 2 มม. ติดตั้งตามมาตรฐานเจ้าของผลิตภัณฑ์

แปลนวัสดุผิวพื้น
ชั้น 9 : ห้องแผนก CMH SCALE 1:50

DIGITAL GOVERNMENT DEVELOPMENT AGENCY
สำนักงานพัฒนารัฐบาลดิจิทัล (องค์การมหาชน)

EM Design
EM DESIGN AND MANAGEMENT Co.,Ltd.
บริษัท อีเอ็ม ดีไซน์ แอนด์ แมเนจเมนท์ จำกัด
59/999 Moo 3, Klong klua, Pakkret,
Nonthaburi 11120 Thailand
T.+66 2 019 1533, M.+66 8 088 0025
www.em.co.th

ARCHITECTS	SIGNED

INTERIOR			SIGNED
วิศว์	สินสืบผล	ภ.สถ. 7524	

STRUCTURAL ENGINEER	SIGNED

LANDSCAPE ARCHITECTS	SIGNED

SANITARY ENGINEER			SIGNED
ศุภณัฐ	วิสิฐธนนันท์	สส.477	
ชมพูนุท	บุญหอม	ภส.4866	
สุพิชญา	กันเรืองชัย	ภส.6746	

ELECTRICAL ENGINEER			SIGNED
ปัณณทัต	อธิรัฐชวาทิน	สฟก.6758	
สุธิดา	บุญทา	ภฟก.62867	

MECHANICAL ENGINEER			SIGNED
เอิริน	รุ่งสิงห์ทอง	สก.4190	
ปารีย์	แก้วปรีดี	ภก.43956	
ปุณยวีร์	หมื่นตาบุตร	ภก.55463	
สุวิศิษฏ์	แสงประจง	ภก.57037	

REVISION

NO.	DESCRIPTION	DATE

OWNER สำนักงานพัฒนารัฐบาลดิจิทัล (องค์การมหาชน) LOCATION –

PROJECT NAME :
โครงการออกแบบตกแต่งภายในอาคารสำนักงาน ชั้น 8 และชั้น 9
ศูนย์ราชการเฉลิมพระเกียรติ 80 พรรษา 5 ธันวาคม 2550 อาคารซี

DRAWING TITLE
ชั้น 9 : ห้องแผนก CMH

PROJECT STATUS :

DRAWN	–
REF NO.	–
DATE	30/04/2568
SCALE	A1@ 1:50

DRAWING NO.
ID2–56

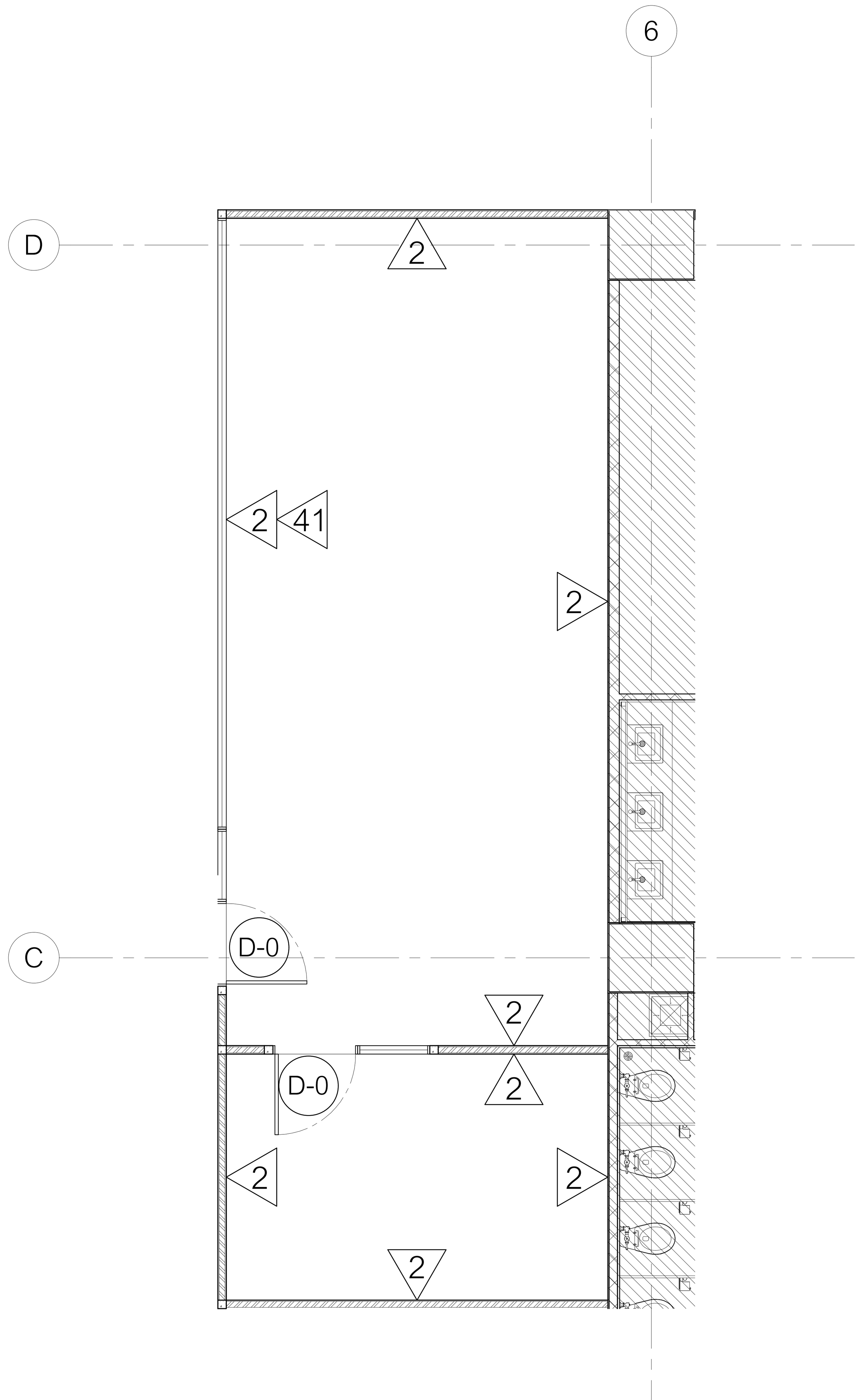

2	ผนังแต่งผิว ทาสีขาว (PT–1)
41	ผนังกระจกลามิเนตใส (GL–2) หนา 6มม. กรอบเฟรมอลูมิเนียม POWDER COATED 25มม.
D-0	ชุดประตูเดิม

แปลนวัสดุผิวผนัง
ชั้น 9 : ห้องแผนก CMH SCALE 1:50

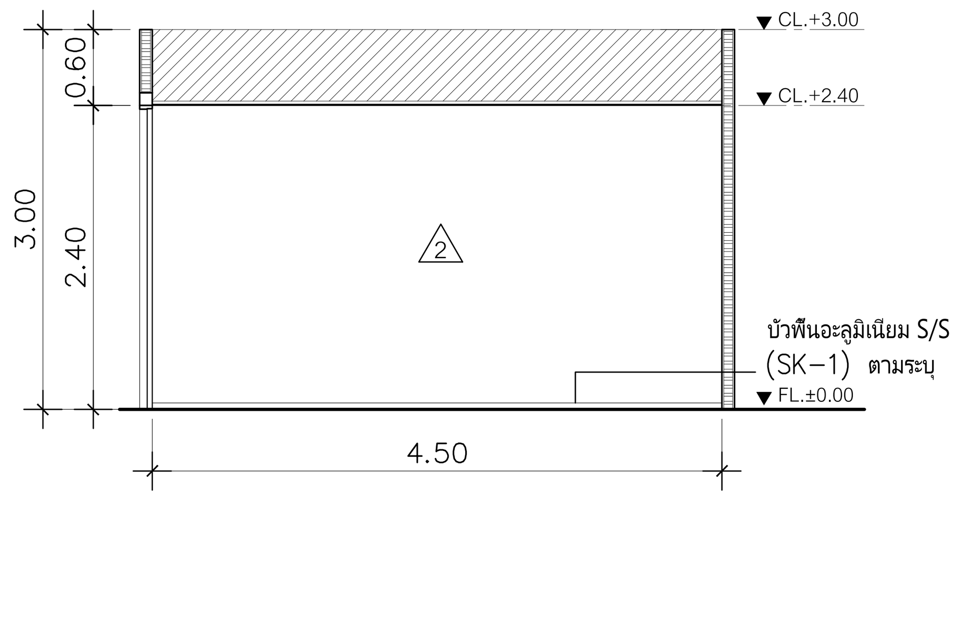

D รูปด้าน
ห้องแผนก CMH SCALE 1:50

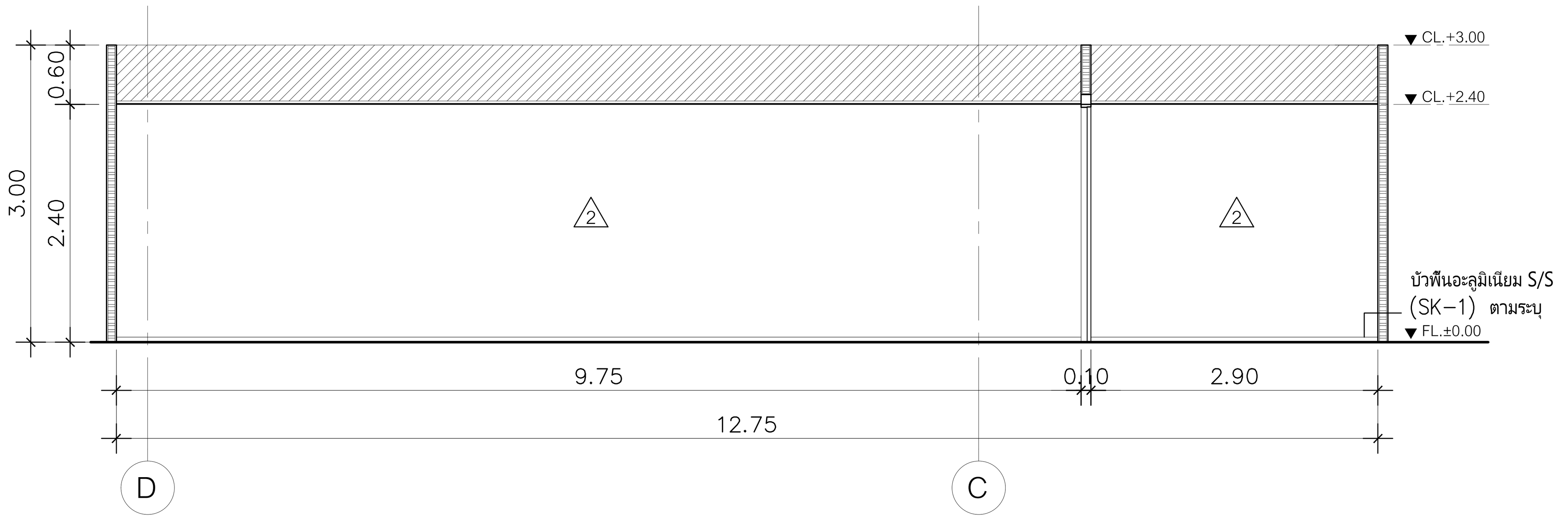

B รูปด้าน
ห้องแผนก CMH SCALE 1:50

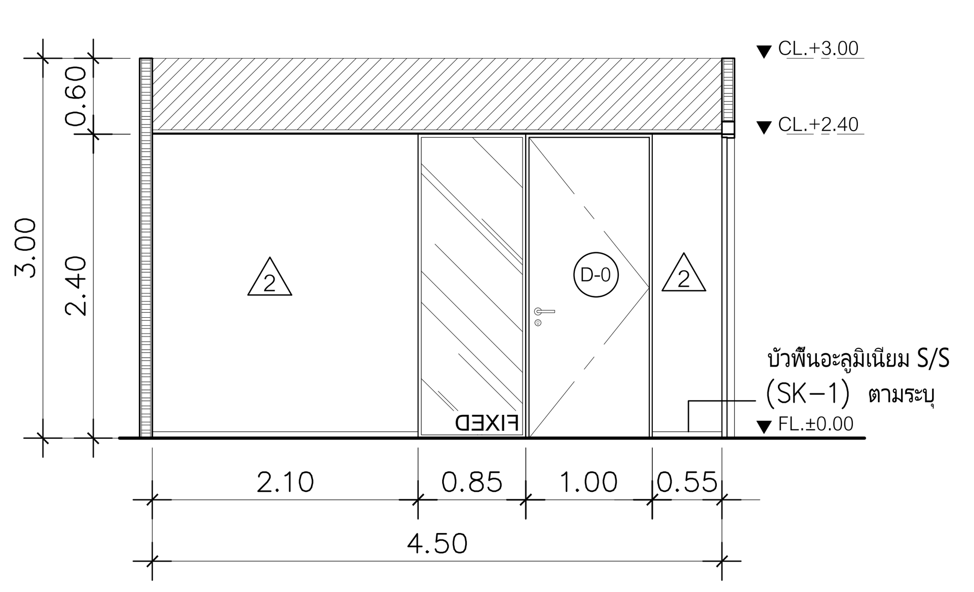

C รูปด้าน
ห้องแผนก CMH SCALE 1:50

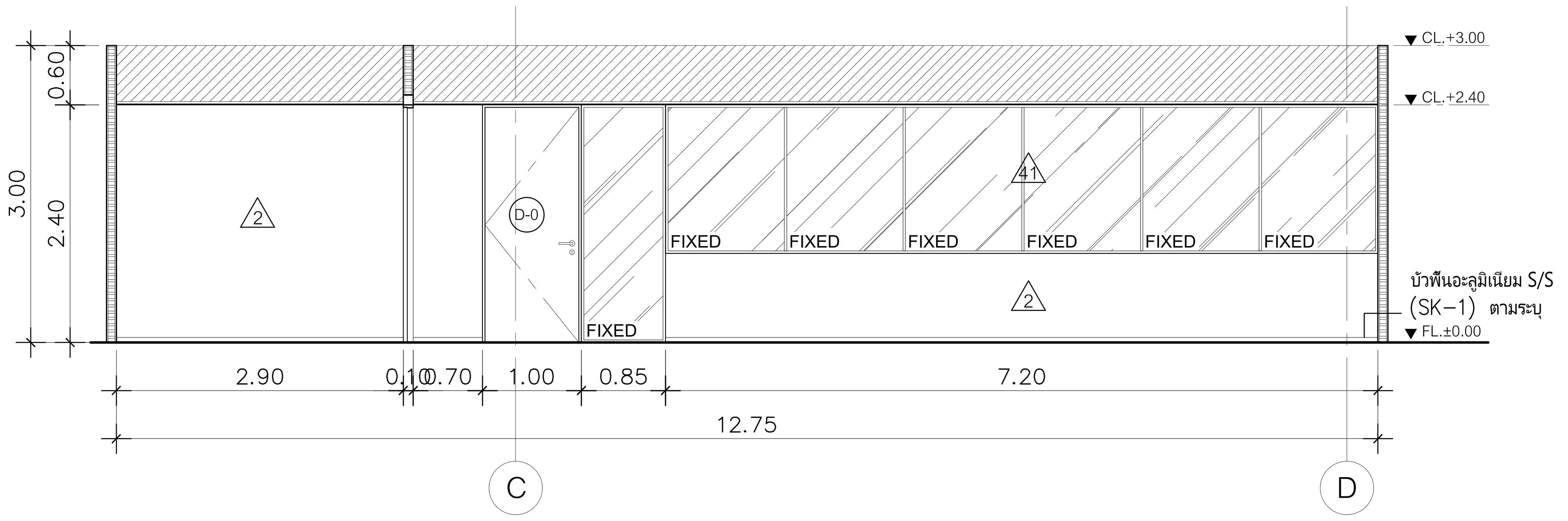

A รูปด้าน
ห้องแผนก CMH SCALE 1:50

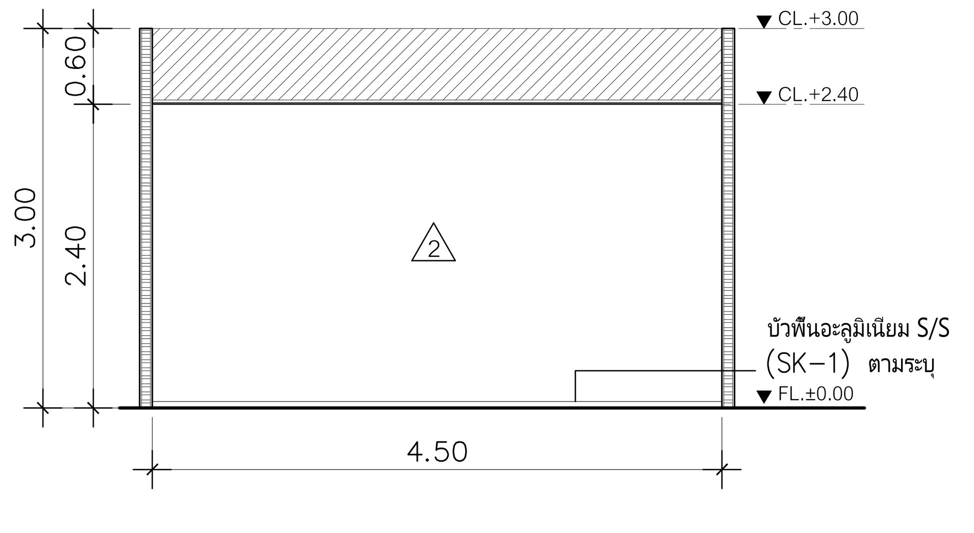

F รูปด้าน
ห้องแผนก CMH SCALE 1:50

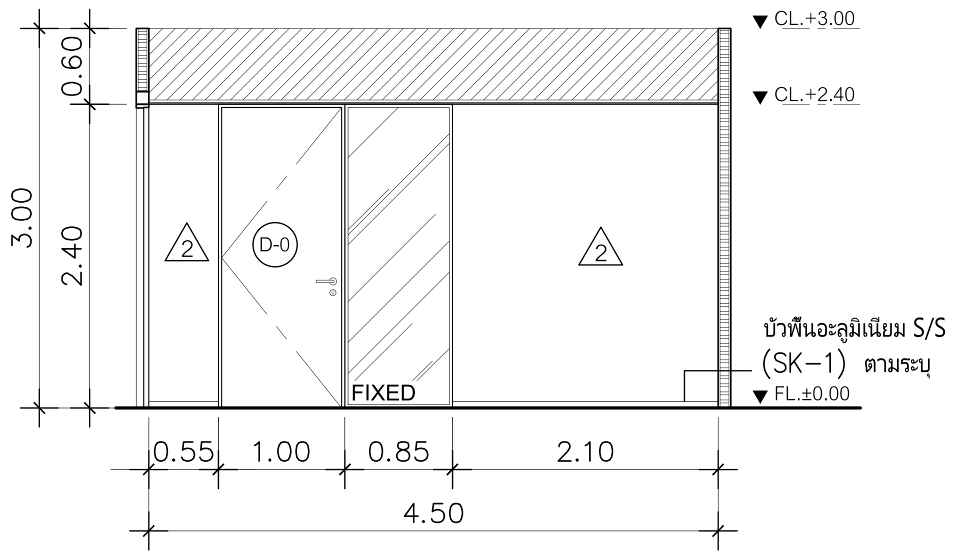

E รูปด้าน
ห้องแผนก CMH SCALE 1:50

DIGITAL GOVERNMENT DEVELOPMENT AGENCY
สำนักงานพัฒนารัฐบาลดิจิทัล (องค์การมหาชน)

EM Design
EM DESIGN AND MANAGEMENT Co.,Ltd.
บริษัท อีเอ็ม ดีไซน์ แอนด์ แมเนจเมนท์ จำกัด
59/999 Moo 3, Klong klua, Pakkret, Nonthaburi 11120 Thailand
T.+66 2 019 1533, M.+66 8 088 0025
www.em.co.th

ARCHITECTS	SIGNED

INTERIOR			SIGNED
วิศว์	สินสืบผล	ภ.สถ. 7524	

STRUCTURAL ENGINEER	SIGNED

LANDSCAPE ARCHITECTS	SIGNED

SANITARY ENGINEER			SIGNED
ศุภณัฐ	วิสิฐธนนันท์	สส.477	
ชมพูนุท	บุญหอม	ภส.4866	
สุพิชญา	กันเรืองชัย	ภส.6746	

ELECTRICAL ENGINEER			SIGNED
ปัณณทัต	อธิรัชวาทิน	สฟก.6758	
สุธิดา	บุญทา	ภฟก.62867	

MECHANICAL ENGINEER			SIGNED
เอิริน	รุ่งสิงห์ทอง	สก.4190	
ปารีย์	แก้วปรีดี	ภก.43956	
ปุณยวีร์	หมื่นตาบุตร	ภก.55463	
สุวิศิษฏ์	แสงประจง	ภก.57037	

REVISION

NO.	DESCRIPTION	DATE

OWNER: สำนักงานพัฒนารัฐบาลดิจิทัล (องค์การมหาชน) LOCATION: –

PROJECT NAME :
โครงการออกแบบตกแต่งภายในอาคารสำนักงาน ชั้น8 และชั้น9
ศูนย์ราชการเฉลิมพระเกียรติ 80 พรรษา 5 ธันวาคม 2550 อาคารซี

PROJECT STATUS :

DRAWN	–
REF NO.	–
DATE	30/04/2568
SCALE	A1@ 1:50

DRAWING TITLE
ชั้น 9 : ห้องแผนก CMH

DRAWING NO.
ID2–57

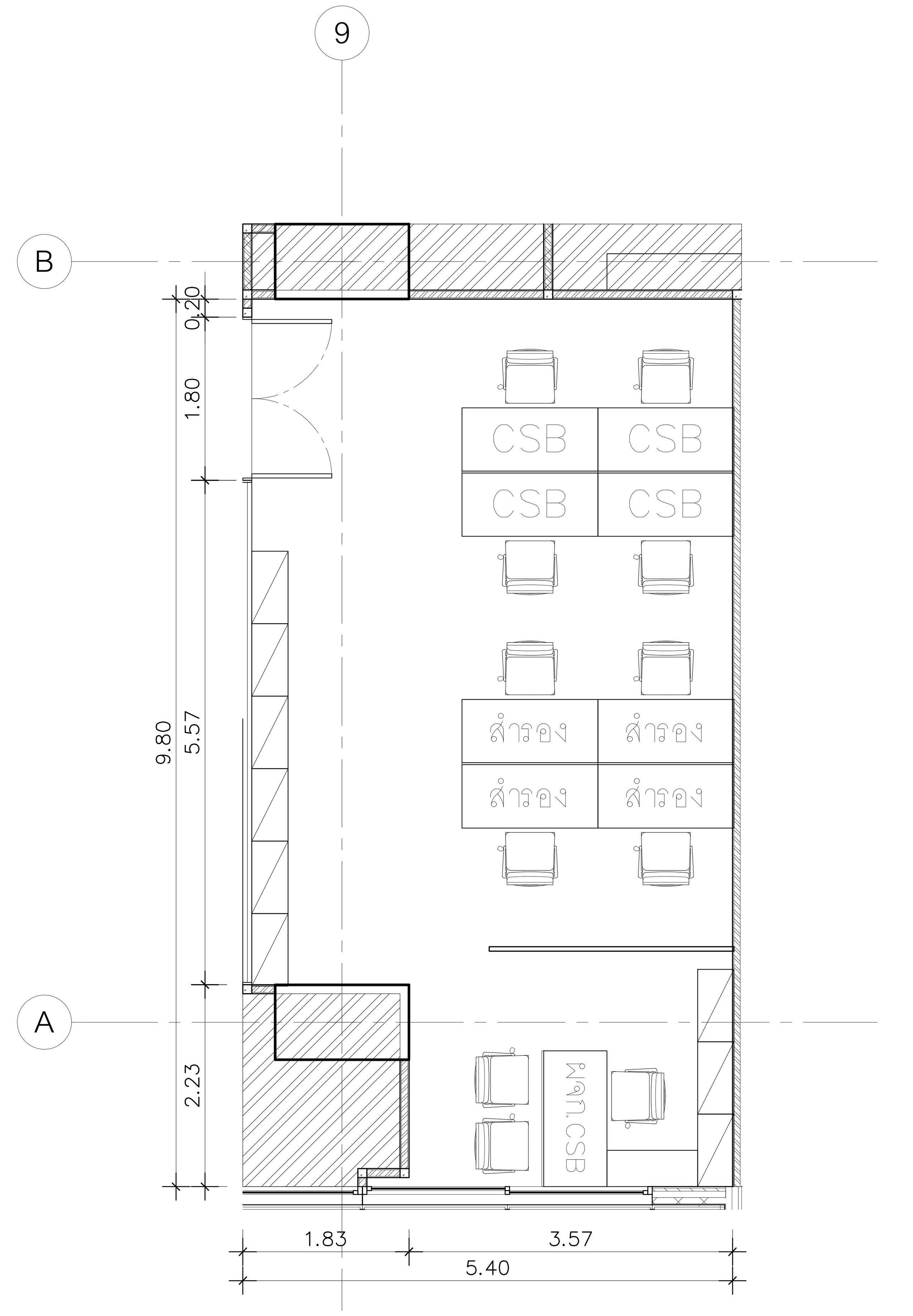

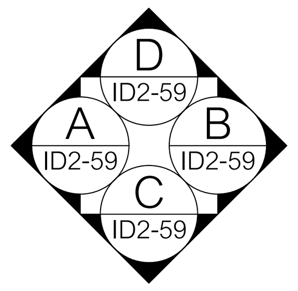

แปลน
ชั้น 9 : ห้องแผนก CSB SCALE 1:50

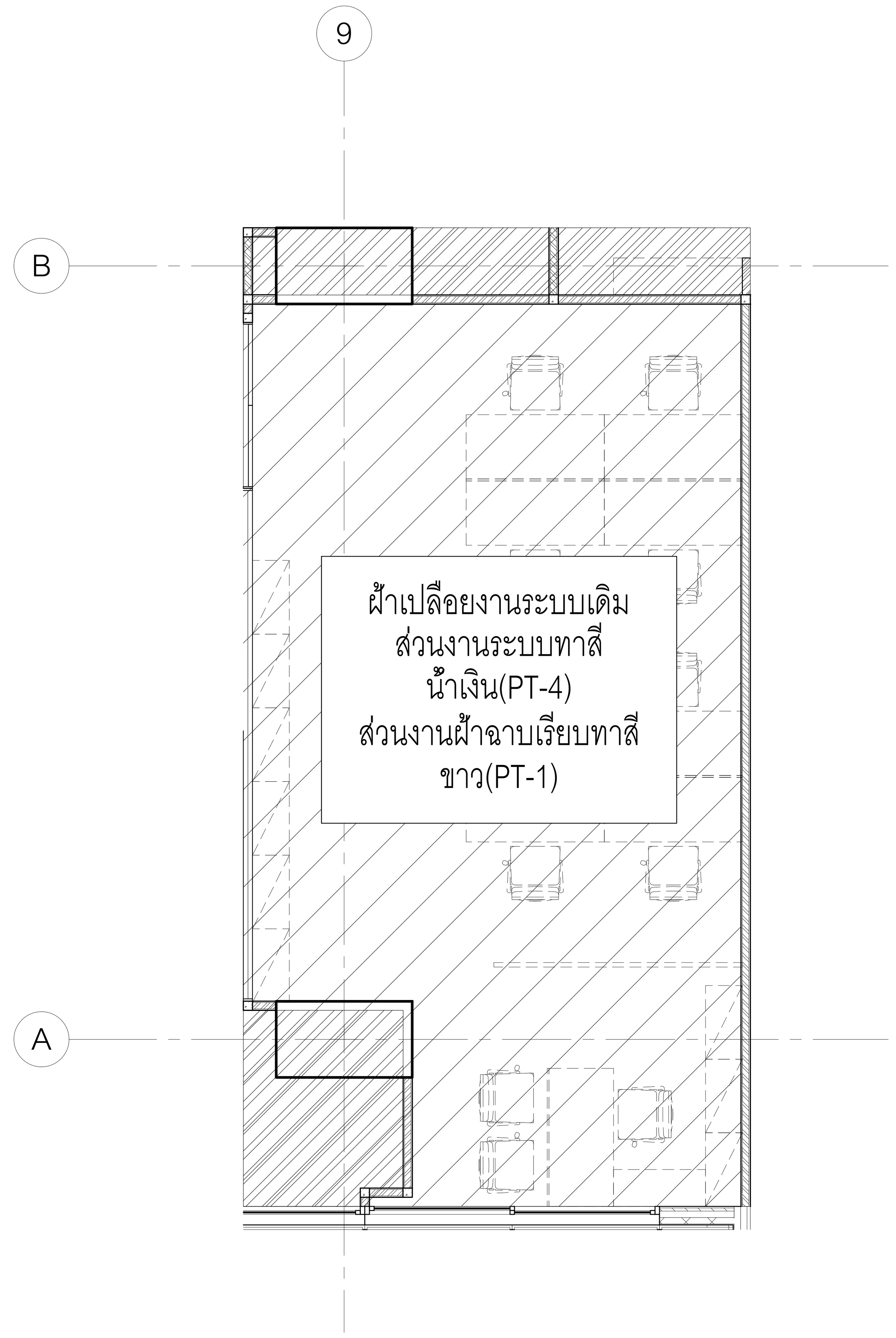

แปลนวัสดุผิวฝ้าเพดาน
ชั้น 9 : ห้องแผนก CSB SCALE 1:50

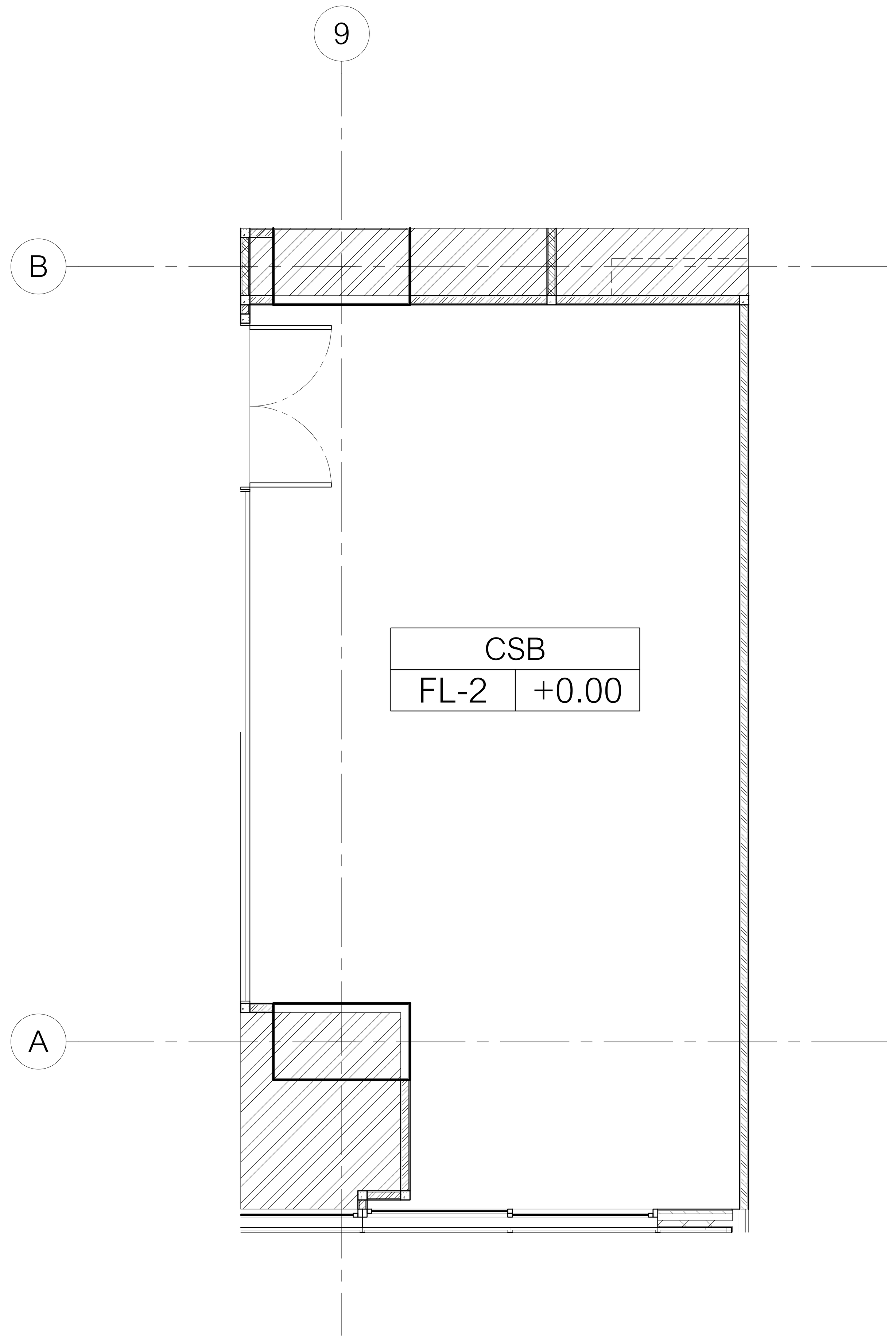

FL-2	พื้นกระเบื้องยางแบบม้วนลายปูนเปลือย (VT-2) หนา 2 มม. ติดตั้งตามมาตรฐานเจ้าของผลิตภัณฑ์

แปลนวัสดุผิวพื้น
ชั้น 9 : ห้องแผนก CSB SCALE 1:50

DIGITAL GOVERNMENT DEVELOPMENT AGENCY
สำนักงานพัฒนารัฐบาลดิจิทัล (องค์การมหาชน)

EM Design
EM DESIGN AND MANAGEMENT Co.,Ltd.
บริษัท อีเอ็ม ดีไซน์ แอนด์ แมเนเมนท์ จำกัด
59/999 Moo 3, Klong klua, Pakkret,
Nonthaburi 11120 Thailand
T.+66 2 019 1533, M.+66 8 088 0025
www.em.co.th

ARCHITECTS			SIGNED

INTERIOR			SIGNED
วิศว์	สินสืบผล	ภ.สถ. 7524	

STRUCTURAL ENGINEER	SIGNED

LANDSCAPE ARCHITECTS	SIGNED

SANITARY ENGINEER			SIGNED
ศุภณัฐ	วิสิฐธนนันท์	สส.477	[signature]
ชมพูนุท	บุญหอม	ภส.4866	[signature]
สุพิชญา	กันเรืองชัย	ภส.6746	[signature]

ELECTRICAL ENGINEER			SIGNED
ปัณณทัต	อธิรัชวาทิน	สฟก.6758	[signature]
สุธิดา	บุญทา	ภฟก.62867	[signature]

MECHANICAL ENGINEER			SIGNED
เอริน	รุ่งสิงห์ทอง	สก.4190	[signature]
ปารีย์	แก้วปรีดี	ภก.43956	[signature]
ปุณยวีร์	หมื่นตาบุตร	ภก.55463	[signature]
สุวิศิษฏ์	แสงประจง	ภก.57037	[signature]

REVISION

NO.	DESCRIPTION	DATE

OWNER: สำนักงานพัฒนารัฐบาลดิจิทัล (องค์การมหาชน) LOCATION: –

PROJECT NAME :
โครงการออกแบบตกแต่งภายในอาคารสำนักงาน ชั้น 8 และชั้น 9
ศูนย์ราชการเฉลิมพระเกียรติ 80 พรรษา 5 ธันวาคม 2550 อาคารซี

DRAWING TITLE
ชั้น 9 : ห้องแผนก CSB

PROJECT STATUS :

DRAWN	–
REF NO.	–
DATE	30/04/2568
SCALE	A1@ 1:50

DRAWING NO.
ID2–58

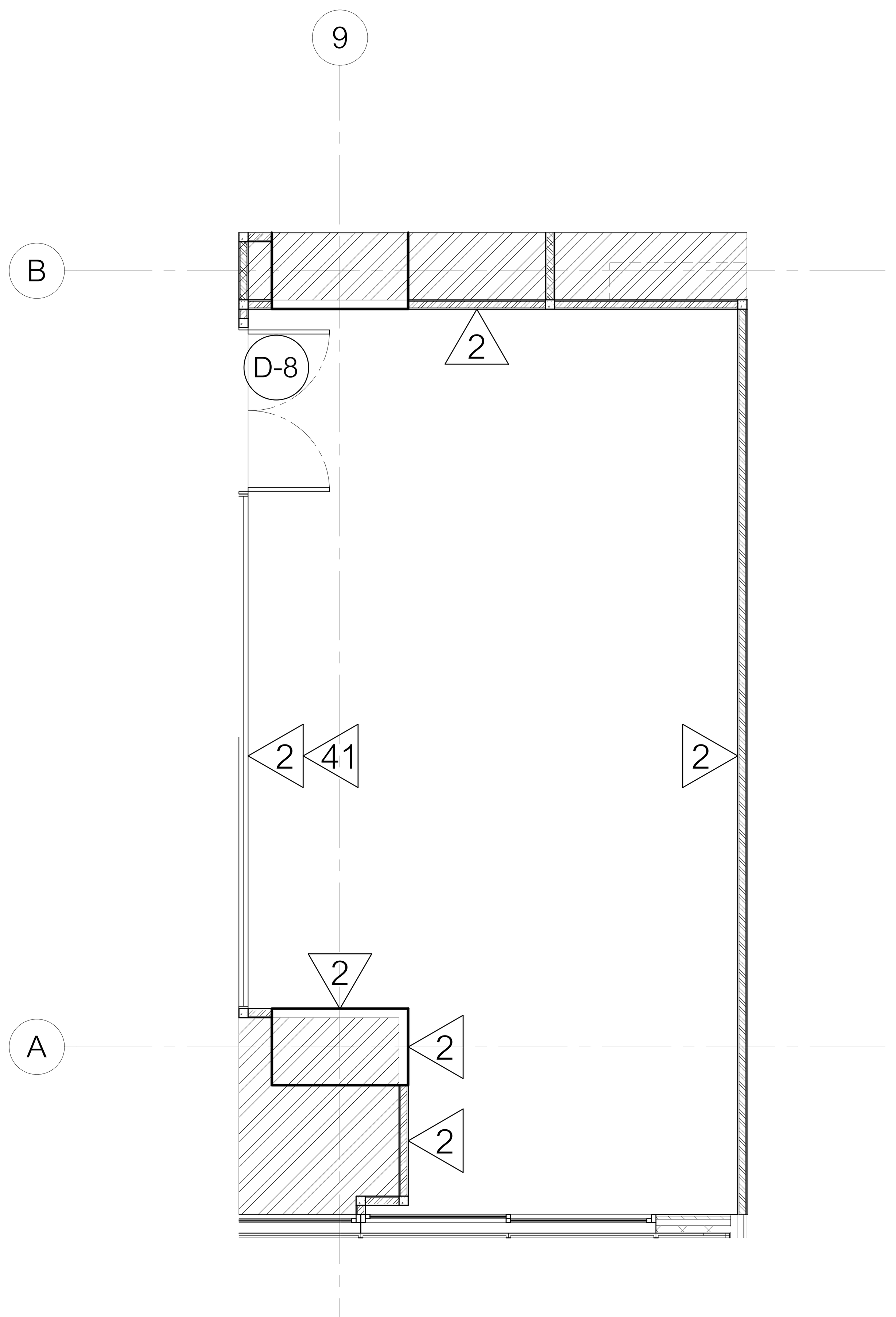

2	ผนังแต่งผิว ทาสีขาว (PT–1)
41	ผนังกระจกลามิเนตใส (GL–2) หนา 6มม. กรอบเฟรมอลูมิเนียม POWDER COATED 25มม.
D-8	ประตูกระจกบานเปิดคู่ วงกบอลูมิเนียมPOWDER COATED ขนาดไม่เกิน 25x100 มม.กรอบบานอลูมิเนียม POWDER COATED ขนาดไม่เกิน 25x50 มม.กรุกระจกลามิเนตใสหนา 8 มม.

แปลนวัสดุผิวผนัง
ชั้น 9 : ห้องแผนก CSB SCALE 1:50

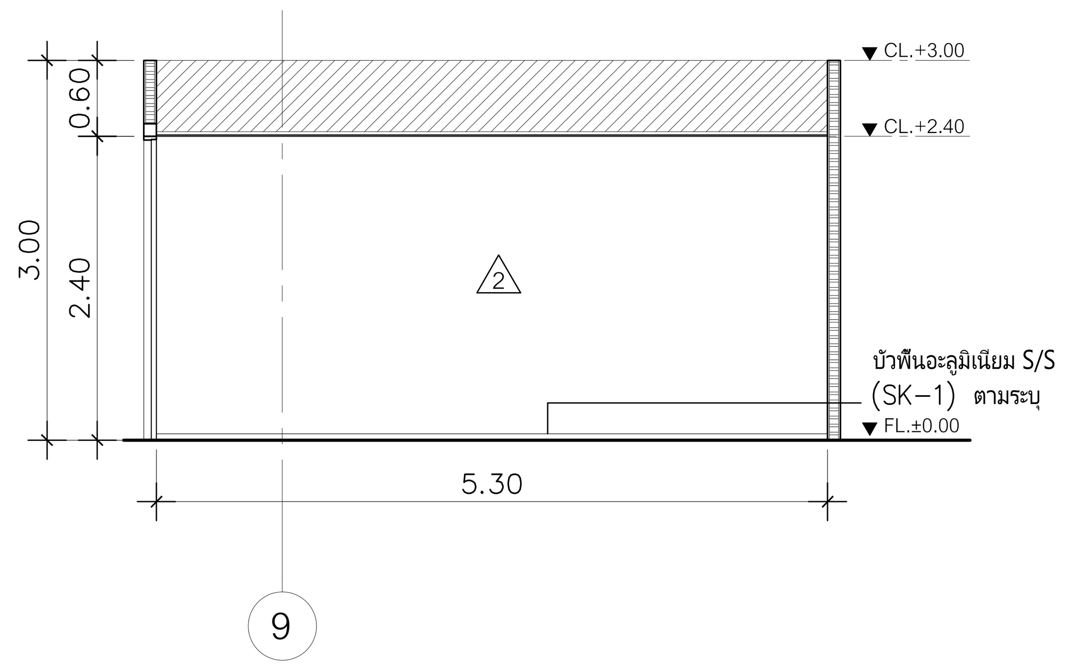

D รูปด้าน
ห้องแผนก CSB SCALE 1:50

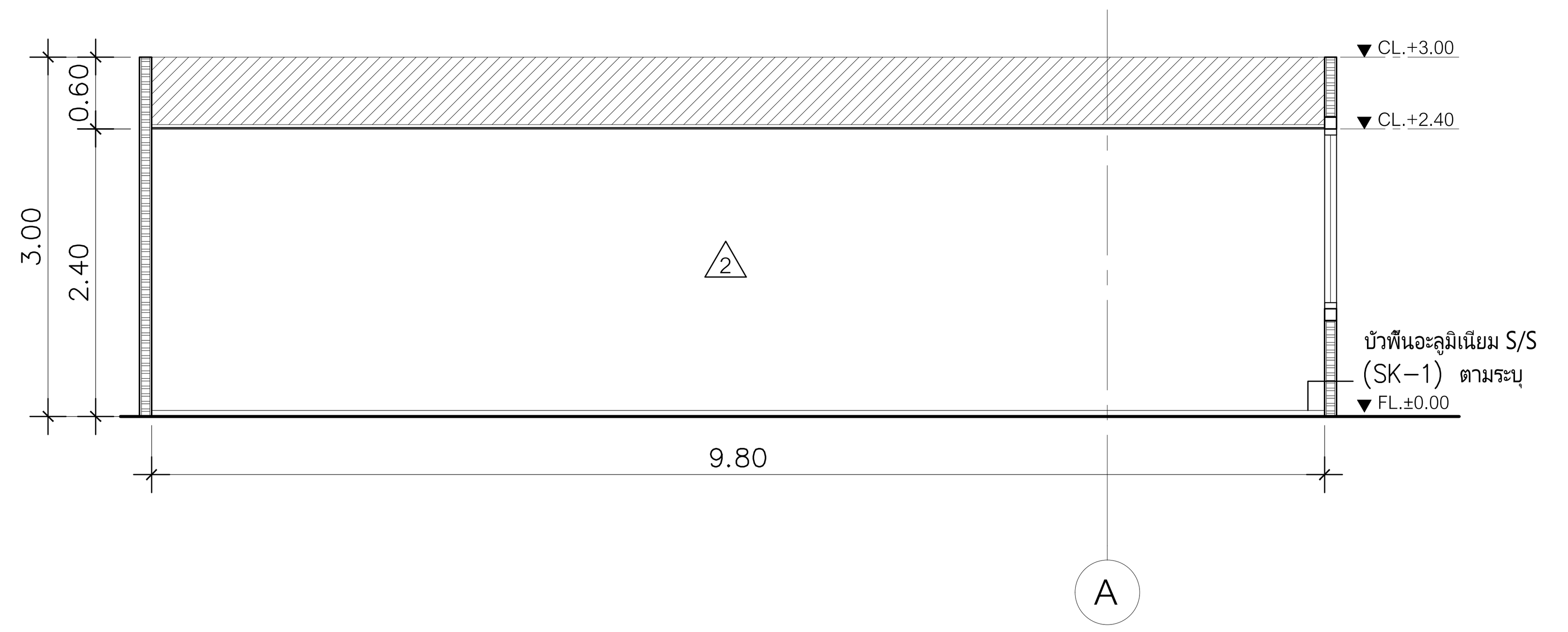

B รูปด้าน
ห้องแผนก CSB SCALE 1:50

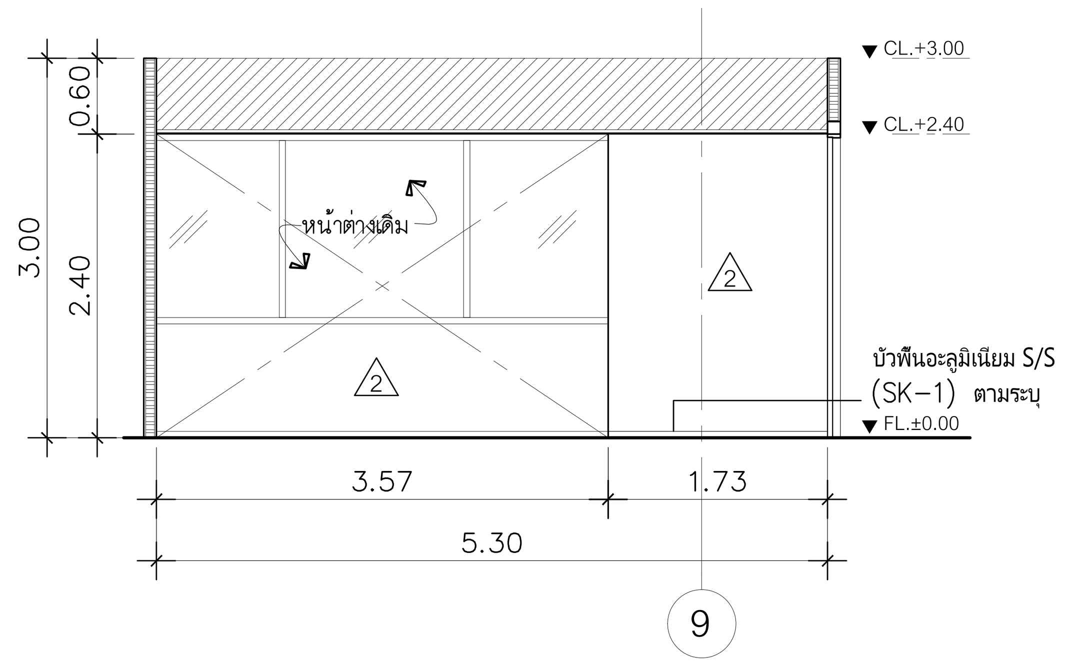

C รูปด้าน
ห้องแผนก CSB SCALE 1:50

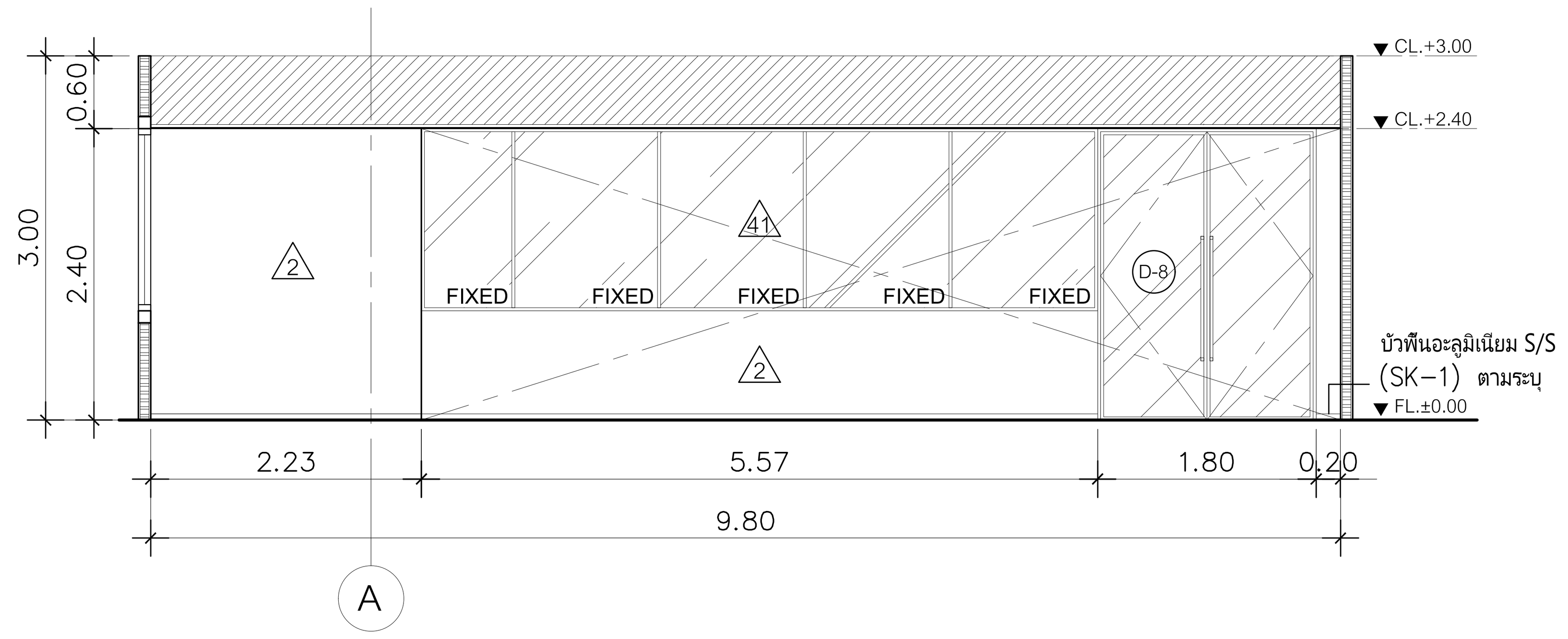

A รูปด้าน
ห้องแผนก CSB SCALE 1:50

DIGITAL GOVERNMENT DEVELOPMENT AGENCY
สำนักงานพัฒนารัฐบาลดิจิทัล (องค์การมหาชน)

EM Design
EM DESIGN AND MANAGEMENT Co.,Ltd.
บริษัท อีเอ็ม ดีไซน์ แอนด์ แมเนจเมนท์ จำกัด
59/999 Moo 3, Klong klua, Pakkret,
Nonthaburi 11120 Thailand
T.+66 2 019 1533, M.+66 8 088 0025
www.em.co.th

ARCHITECTS	SIGNED

INTERIOR			SIGNED
วิศว์	สินสืบผล	ภ.สถ. 7524	

STRUCTURAL ENGINEER	SIGNED

LANDSCAPE ARCHITECTS	SIGNED

SANITARY ENGINEER			SIGNED
ศุภณัฐ	วิสิฐธนนันท์	สส.477	
ชมพูนุท	บุญหอม	ภส.4866	
สุพิชญา	กันเรืองชัย	ภส.6746	

ELECTRICAL ENGINEER			SIGNED
ปัณณทัต	อธิรัชวาทิน	สฟก.6758	
สุธิดา	บุญทา	ภฟก.62867	

MECHANICAL ENGINEER			SIGNED
เอริน	รุ่งสิงห์ทอง	สก.4190	
ปาจรีย์	แก้วปรีดี	ภก.43956	
ปุณยวีร์	หมื่นตาบุตร	ภก.55463	
สุวิศิษฏ์	แสงประจง	ภก.57037	

REVISION

NO.	DESCRIPTION	DATE

OWNER: สำนักงานพัฒนารัฐบาลดิจิทัล (องค์การมหาชน)
LOCATION: –

PROJECT NAME :
โครงการออกแบบตกแต่งภายในอาคารสำนักงาน ชั้น8 และชั้น9
ศูนย์ราชการเฉลิมพระเกียรติ 80 พรรษา 5 ธันวาคม 2550 อาคารซี

PROJECT STATUS :

DRAWN	–
REF NO.	–
DATE	30/04/2568
SCALE	A1@ 1:50

DRAWING TITLE
ชั้น 9 : ห้องแผนก CSB

DRAWING NO.
ID2–59

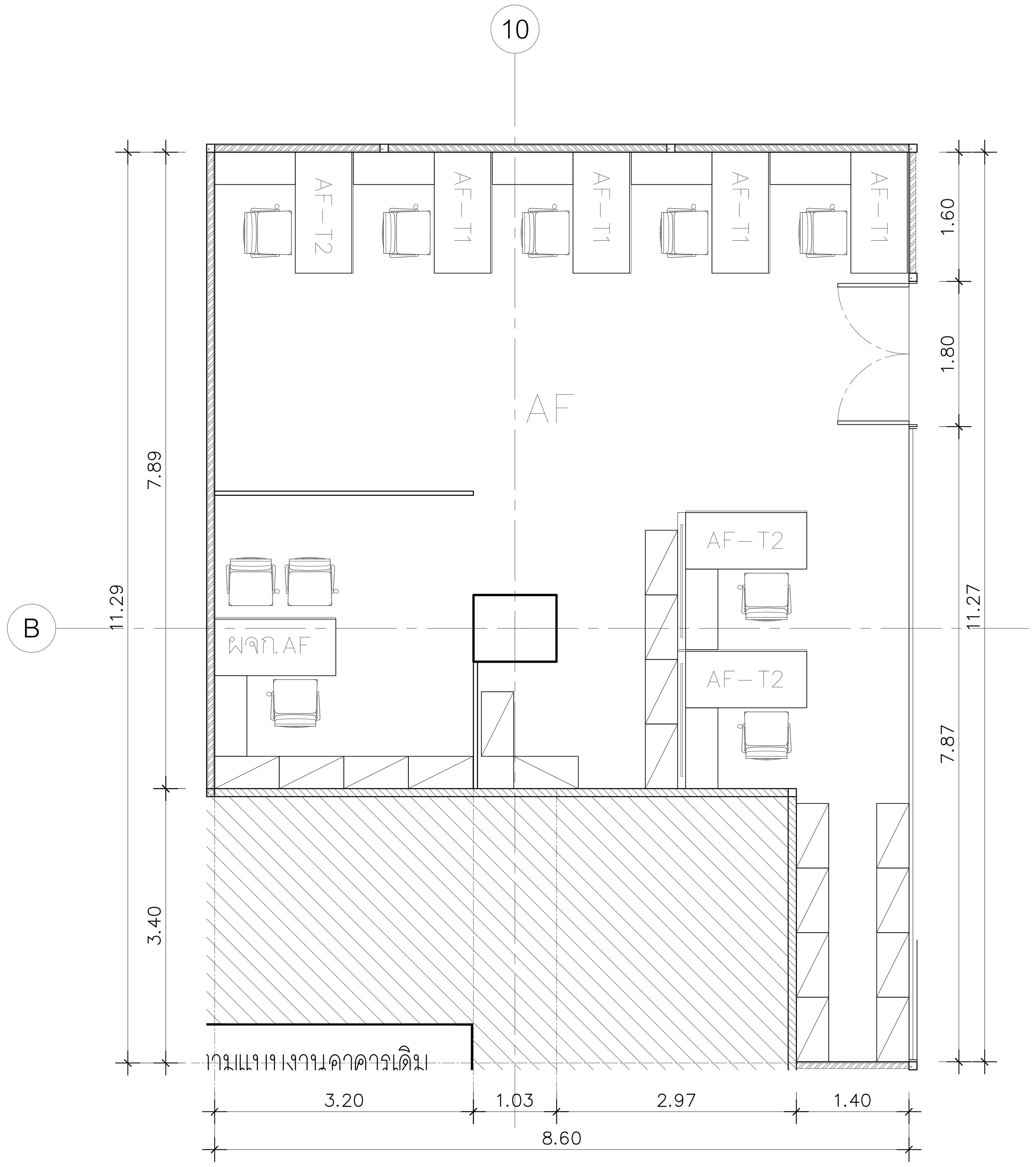

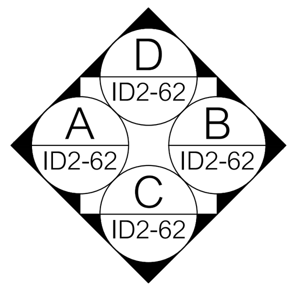

แปลน
ชั้น 9 : ห้องแผนก AF SCALE 1:50

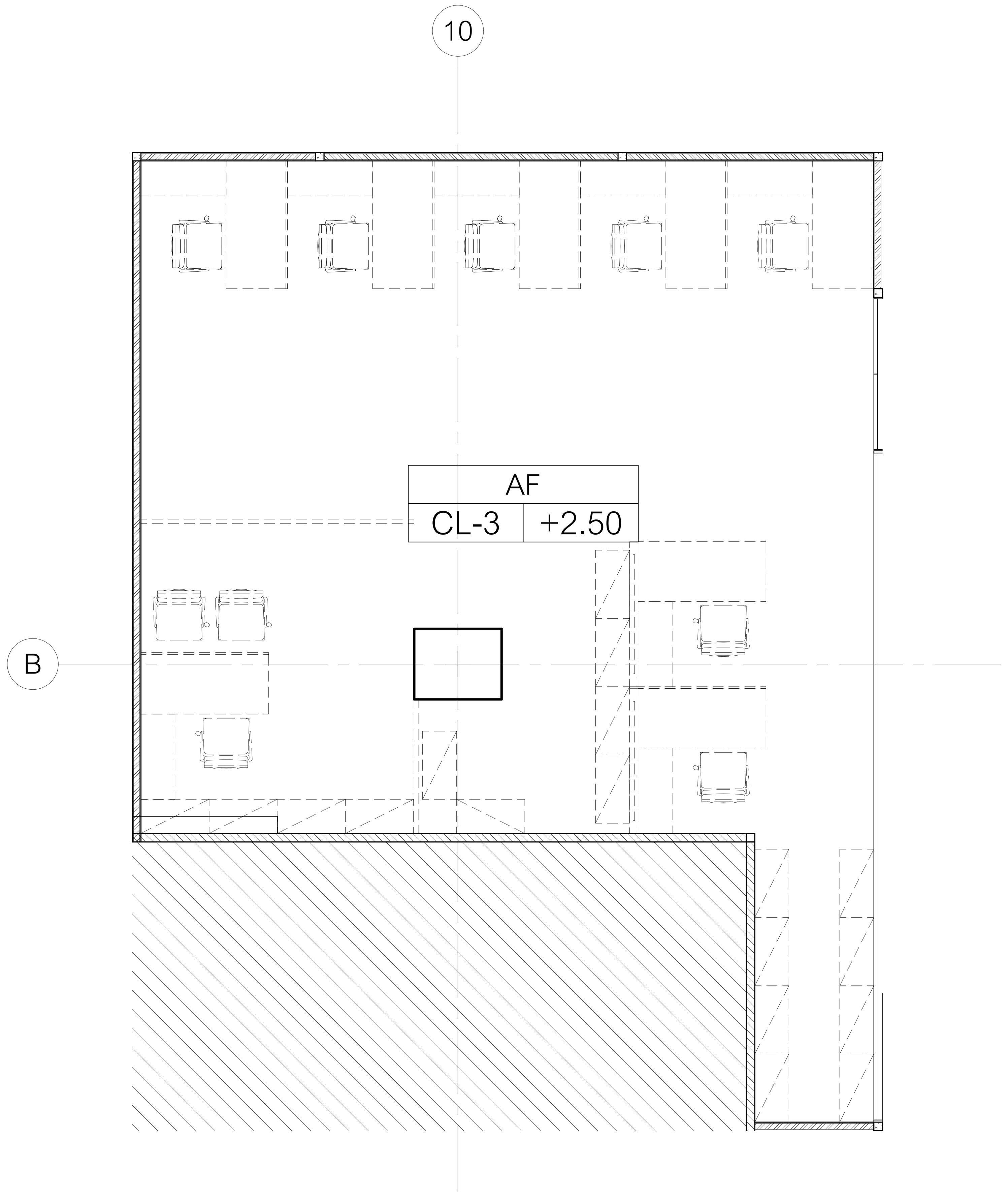

แปลนวัสดุผิวฝ้าเพดาน
ชั้น 9 : ห้องแผนก AF SCALE 1:50

CL-3	ฝ้าเพดานโครงเคร่าโลหะ กรุแผ่นยิปซั่มบอร์ด หนา 9 มม. ฉาบเรียบทาสีขาว (PT–1) ระบุรุ่นภายหลัง

DIGITAL GOVERNMENT DEVELOPMENT AGENCY
สำนักงานพัฒนารัฐบาลดิจิทัล (องค์การมหาชน)

EM Design
EM DESIGN AND MANAGEMENT Co.,Ltd.
บริษัท อีเอ็ม ดีไซน์ แอนด์ แมเนจเมนท์ จำกัด
59/999 Moo 3, Klong klua, Pakkret, Nonthaburi 11120 Thailand
T.+66 2 019 1533, M.+66 8 088 0025
www.em.co.th

ARCHITECTS	SIGNED

INTERIOR			SIGNED
วีรศว์	สินสืบผล	ภ.สถ. 7524	

STRUCTURAL ENGINEER	SIGNED

LANDSCAPE ARCHITECTS	SIGNED

SANITARY ENGINEER			SIGNED
ศุภณัฐ	วิสิฐธนนันท์	สส.477	
ชมพูนุท	บุญหอม	ภส.4866	
สุพิชญา	กันเรืองชัย	ภส.6746	

ELECTRICAL ENGINEER			SIGNED
ปัณณทัต	อธิรัชวาทิน	สฟก.6758	
สุธิดา	บุญทา	ภฟก.62867	

MECHANICAL ENGINEER			SIGNED
เอิริน	รุ่งสิงห์ทอง	สก.4190	
ปาศรีย์	แก้วปรีดี	ภก.43956	
ปุณยวีร์	หมื่นตาบุตร	ภก.55463	
สุวิศิษฏ์	แสงประจง	ภก.57037	

REVISION

NO.	DESCRIPTION	DATE

OWNER	สำนักงานพัฒนารัฐบาลดิจิทัล (องค์การมหาชน)	LOCATION	–

PROJECT NAME :
โครงการออกแบบตกแต่งภายในอาคารสำนักงาน ชั้น 8 และชั้น 9
ศูนย์ราชการเฉลิมพระเกียรติ 80 พรรษา 5 ธันวาคม 2550 อาคารซี

PROJECT STATUS :

DRAWN	–
REF NO.	–
DATE	30/04/2568
SCALE	A1@ 1:50

DRAWING TITLE
ชั้น 9 : ห้องแผนก AF

DRAWING NO.
ID2–60

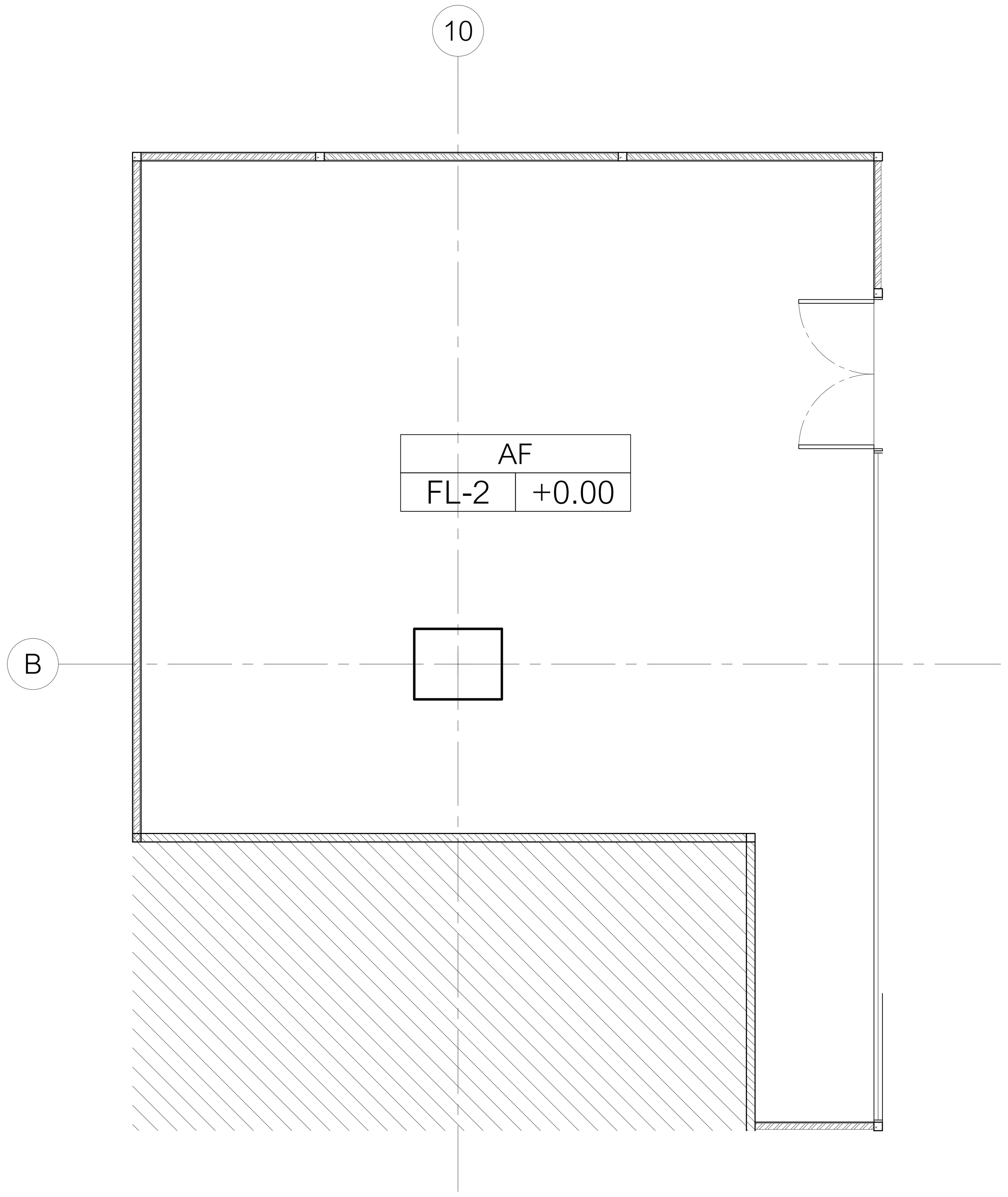

แปลนวัสดุผิวพื้น

ชั้น 9 : ห้องแผนก AF

SCALE 1:50

FL-2	พื้นกระเบื้องยางแบบม้วนลายปูนเปลือย (VT−2) หนา 2 มม. ติดตั้งตามมาตรฐานเจ้าของผลิตภัณฑ์

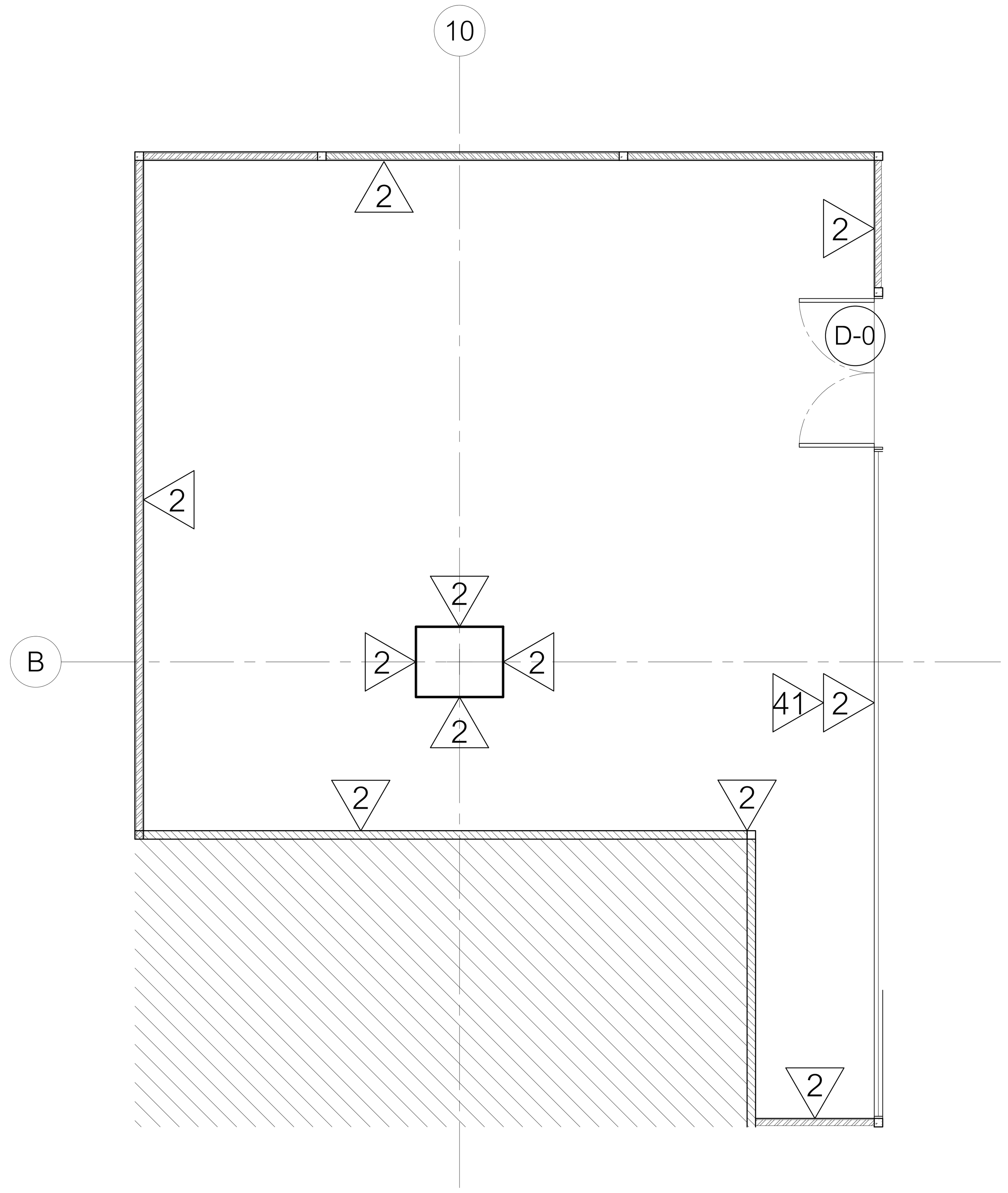

แปลนวัสดุผิวผนัง

ชั้น 9 : ห้องแผนก AF

SCALE 1:50

2	ผนังแต่งผิว ทาสีขาว (PT−1)
41	ผนังกระจกลามิเนตใส (GL−2) หนา 6มม. กรอบเฟรมอลูมิเนียม POWDER COATED 25มม.
D-0	ชุดประตูเดิม

DIGITAL GOVERNMENT DEVELOPMENT AGENCY

สำนักงานพัฒนารัฐบาลดิจิทัล (องค์การมหาชน)

EM DESIGN AND MANAGEMENT Co.,Ltd.
บริษัท อีเอ็ม ดีไซน์ แอนด์ แมเนจเมนท์ จำกัด
59/999 Moo 3, Klong klua, Pakkret,
Nonthaburi 11120 Thailand
T.+66 2 019 1533, M.+66 8 088 0025
www.em.co.th

ARCHITECTS			SIGNED

INTERIOR			SIGNED
วิรัศว์	สินสืบผล	ภ.สถ. 7524	

STRUCTURAL ENGINEER	SIGNED

LANDSCAPE ARCHITECTS	SIGNED

SANITARY ENGINEER			SIGNED
ศุภณัฐ	วิสิฐธนนันท์	สส.477	
ชมพูนุท	บุญหอม	ภส.4866	
สุพิชญา	กันเรืองชัย	ภส.6746	

ELECTRICAL ENGINEER			SIGNED
บัณณทัต	อธิรัชวาทิน	สฟก.6758	
สุธิดา	บุญทา	ภฟก.62867	

MECHANICAL ENGINEER			SIGNED
เอริน	รุ่งสิงห์ทอง	สก.4190	
ปาจรีย์	แก้วปรีดี	ภก.43956	
ปุณยวีร์	หมื่นตาบุตร	ภก.55463	
สุวิศิษฎ์	แสงประจง	ภก.57037	

REVISION

NO.	DESCRIPTION	DATE

OWNER: สำนักงานพัฒนารัฐบาลดิจิทัล (องค์การมหาชน)
LOCATION: –

PROJECT NAME :
โครงการออกแบบตกแต่งภายในอาคารสำนักงาน ชั้น8 และชั้น9
ศูนย์ราชการเฉลิมพระเกียรติ 80 พรรษา 5 ธันวาคม 2550 อาคารซี

PROJECT STATUS :

DRAWN	–
REF NO.	–
DATE	30/04/2568
SCALE	A1@ 1:50

DRAWING TITLE: ชั้น 9 : ห้องแผนก AF

DRAWING NO.: ID2−61

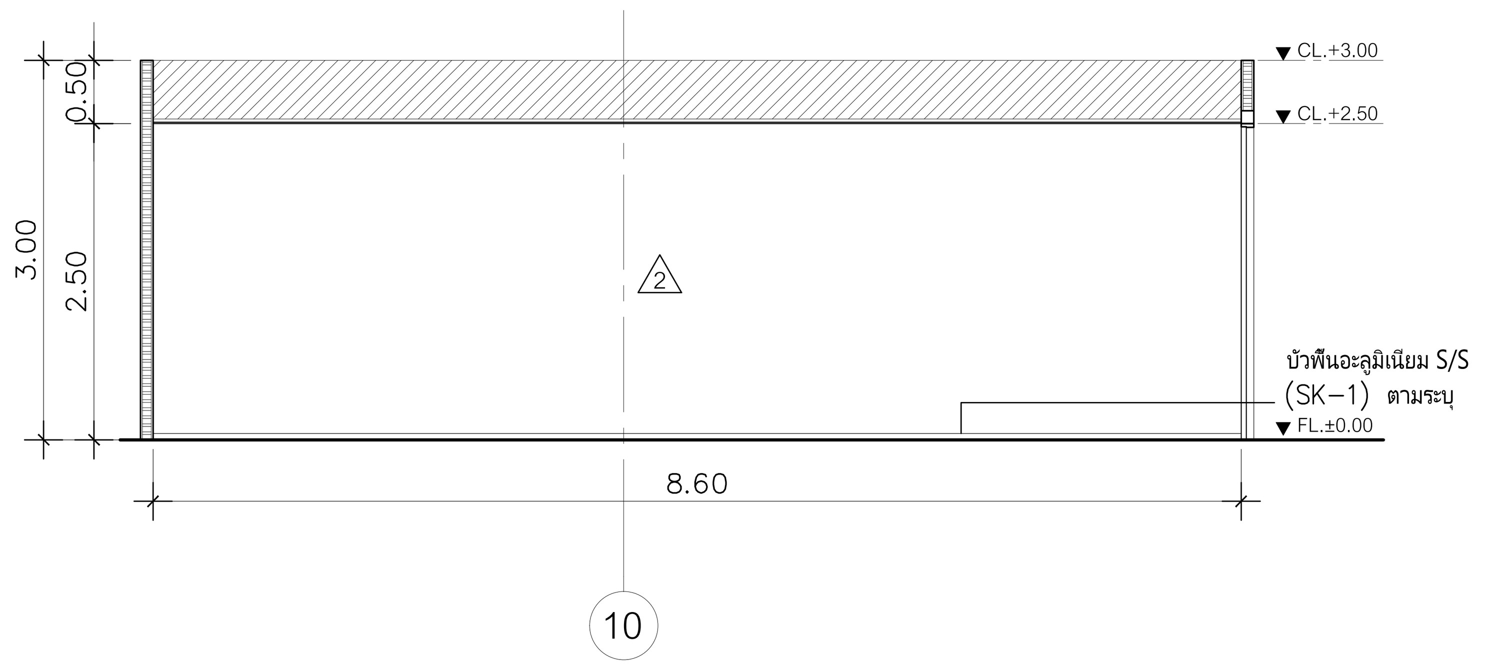

D รูปด้าน
ห้องแผนก CSB SCALE 1:50

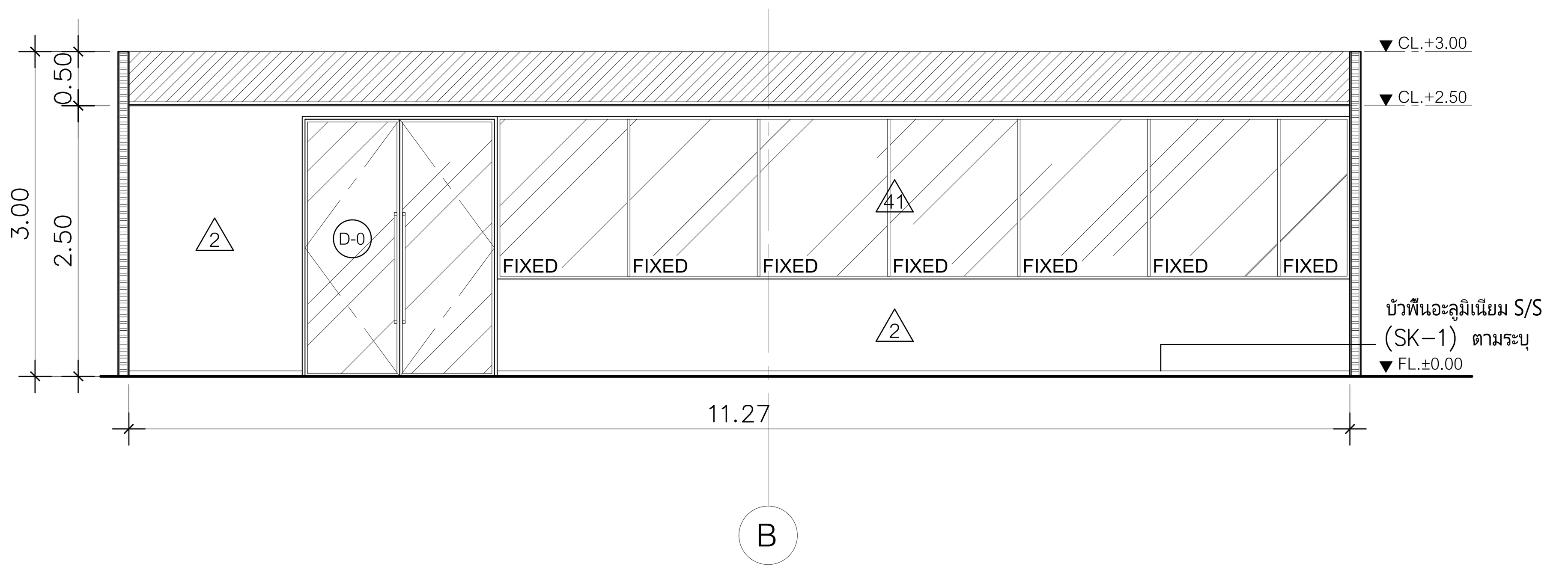

B รูปด้าน
ห้องแผนก CSB SCALE 1:50

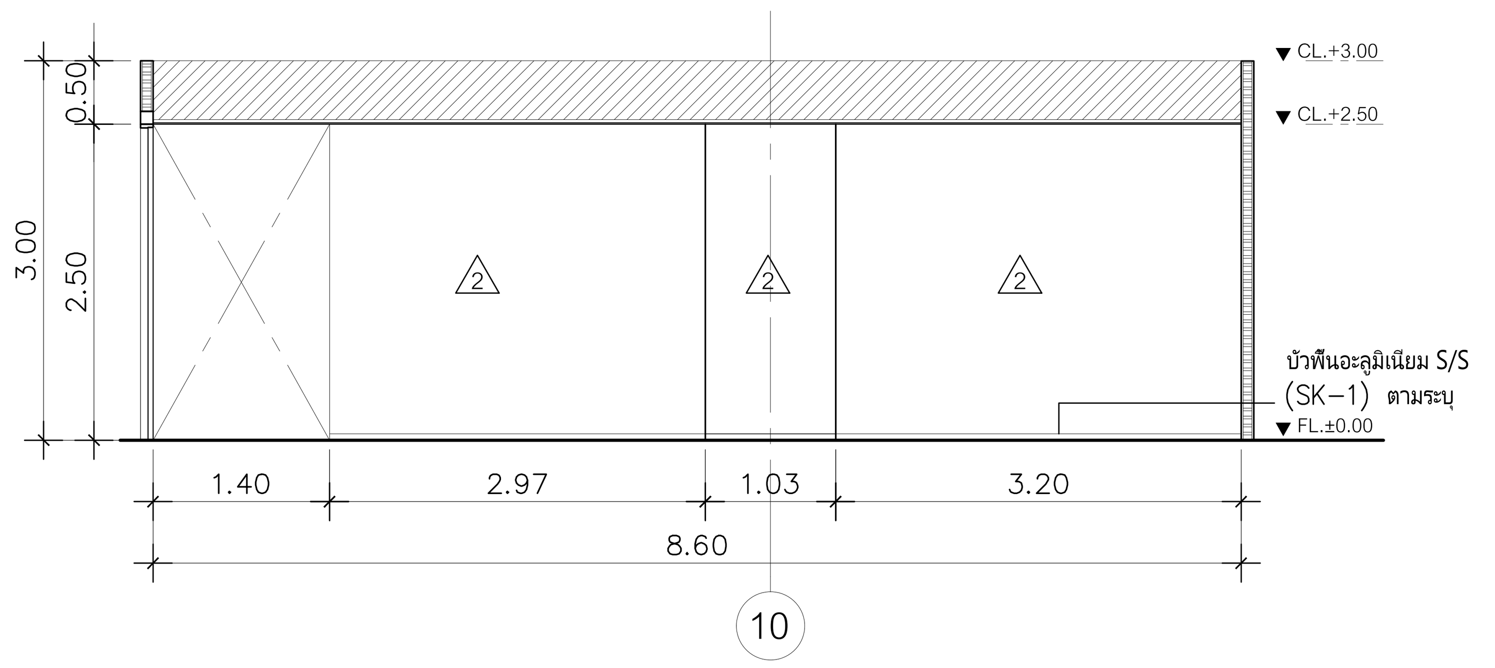

C รูปด้าน
ห้องแผนก CSB SCALE 1:50

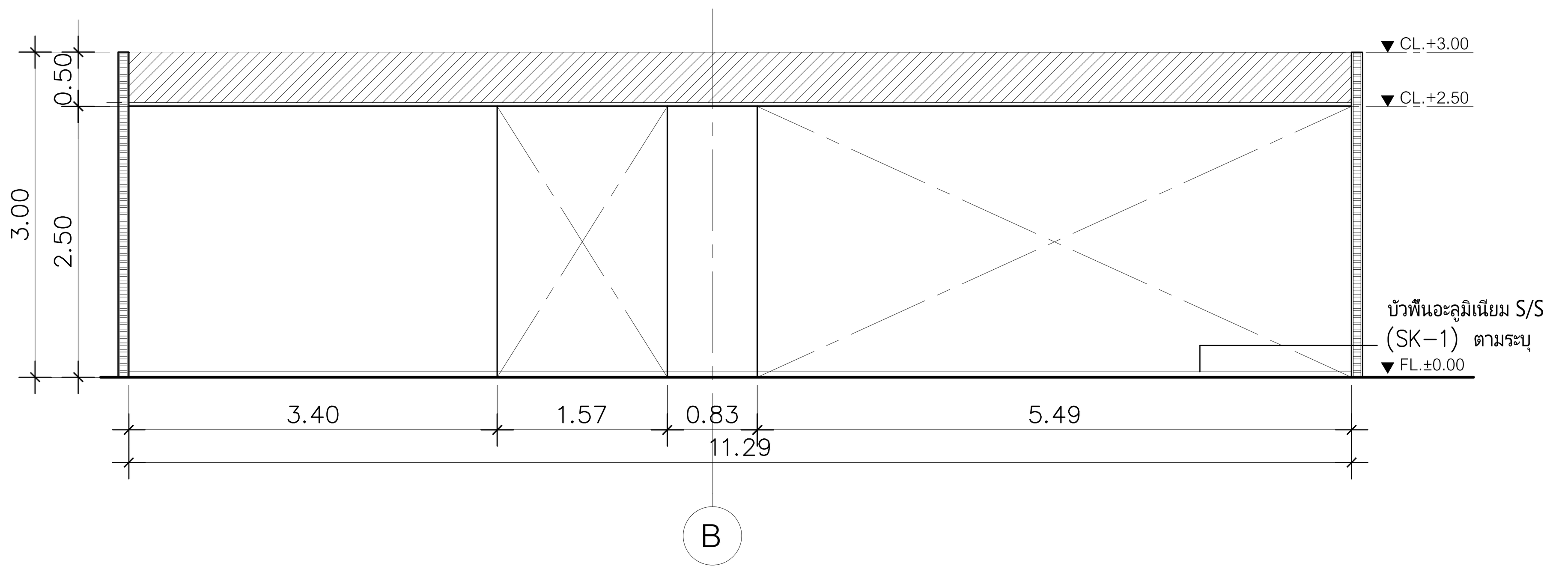

A รูปด้าน
ห้องแผนก CSB SCALE 1:50

DIGITAL GOVERNMENT DEVELOPMENT AGENCY
สำนักงานพัฒนารัฐบาลดิจิทัล (องค์การมหาชน)

EM Design
EM DESIGN AND MANAGEMENT Co.,Ltd.
บริษัท อีเอ็ม ดีไซน์ แอนด์ แมเนจเมนท์ จำกัด
59/999 Moo 3, Klong klua, Pakkret,
Nonthaburi 11120 Thailand
T.+66 2 019 1533, M.+66 8 088 0025
www.em.co.th

ARCHITECTS	SIGNED

INTERIOR			SIGNED
วิศว์	สินสืบผล	ภ.สถ. 7524	

STRUCTURAL ENGINEER	SIGNED

LANDSCAPE ARCHITECTS	SIGNED

SANITARY ENGINEER			SIGNED
ศุภณัฐ	วิสิฐธนนันท์	สส.477	
ชมพูนุท	บุญหอม	ภส.4866	
สุพิชญา	กันเรืองชัย	ภส.6746	

ELECTRICAL ENGINEER			SIGNED
ปัณณทัต	อธิรัชวาทิน	สฟก.6758	
สุธิดา	บุญทา	ภฟก.62867	

MECHANICAL ENGINEER			SIGNED
เอิริน	รุ่งสิงห์ทอง	สก.4190	
ปารีย์	แก้วปรีดี	ภก.43956	
ปุณยวีร์	หมื่นตาบุตร	ภก.55463	
สุวิศิษฏ์	แสงประจง	ภก.57037	

REVISION

NO.	DESCRIPTION	DATE

OWNER สำนักงานพัฒนารัฐบาลดิจิทัล (องค์การมหาชน) LOCATION –

PROJECT NAME :
โครงการออกแบบตกแต่งภายในอาคารสำนักงาน ชั้น 8 และชั้น 9
ศูนย์ราชการเฉลิมพระเกียรติ 80 พรรษา 5 ธันวาคม 2550 อาคารซี

PROJECT STATUS :

DRAWN	–
REF NO.	–
DATE	30/04/2568
SCALE	A1@ 1:50

DRAWING TITLE
ชั้น 9 : ห้องแผนก AF

DRAWING NO.
ID2−62

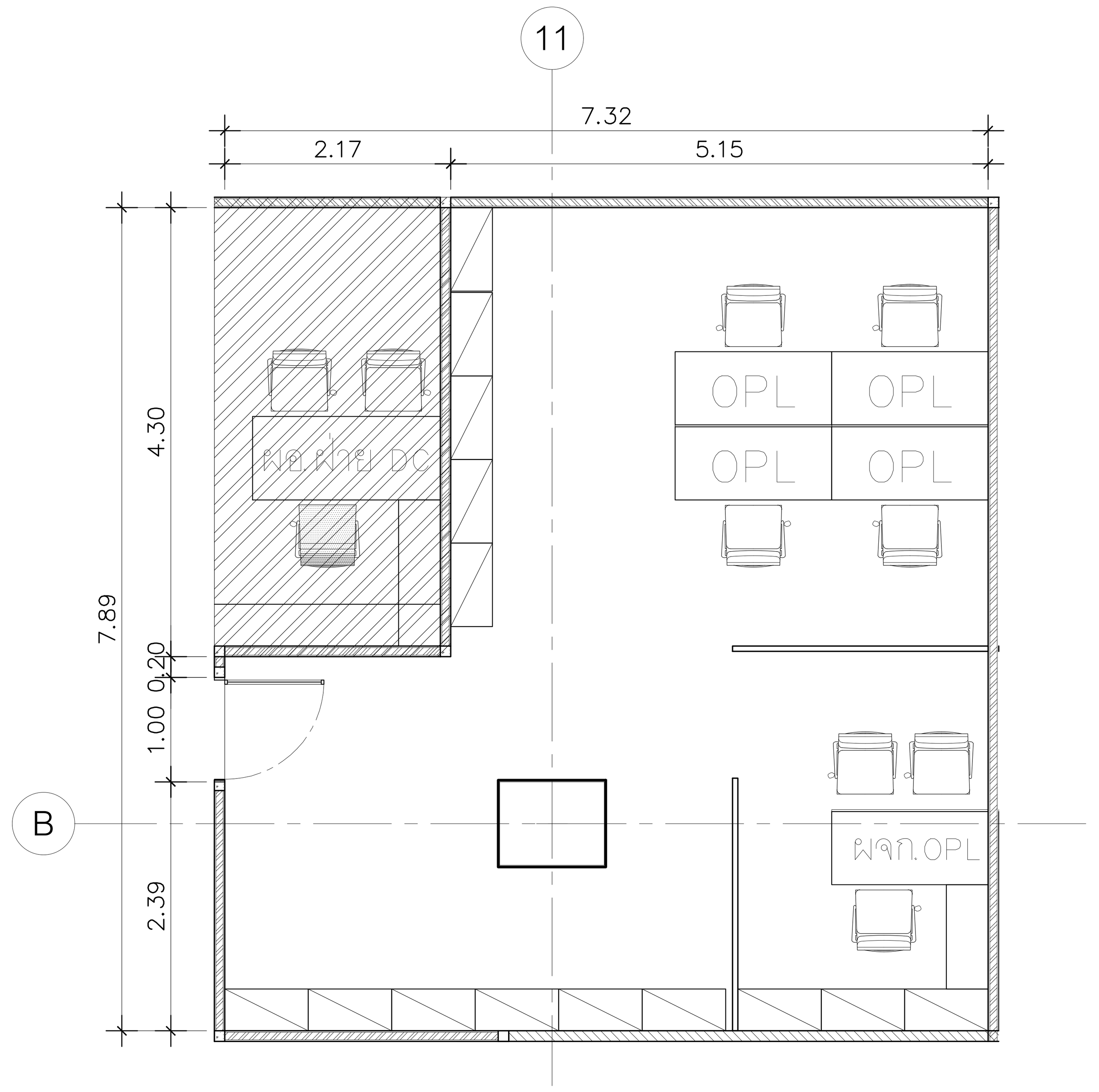

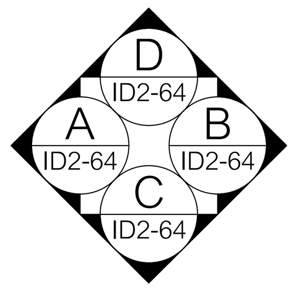

แปลน
ชั้น 9 : ห้องแผนก OPL — SCALE 1:50

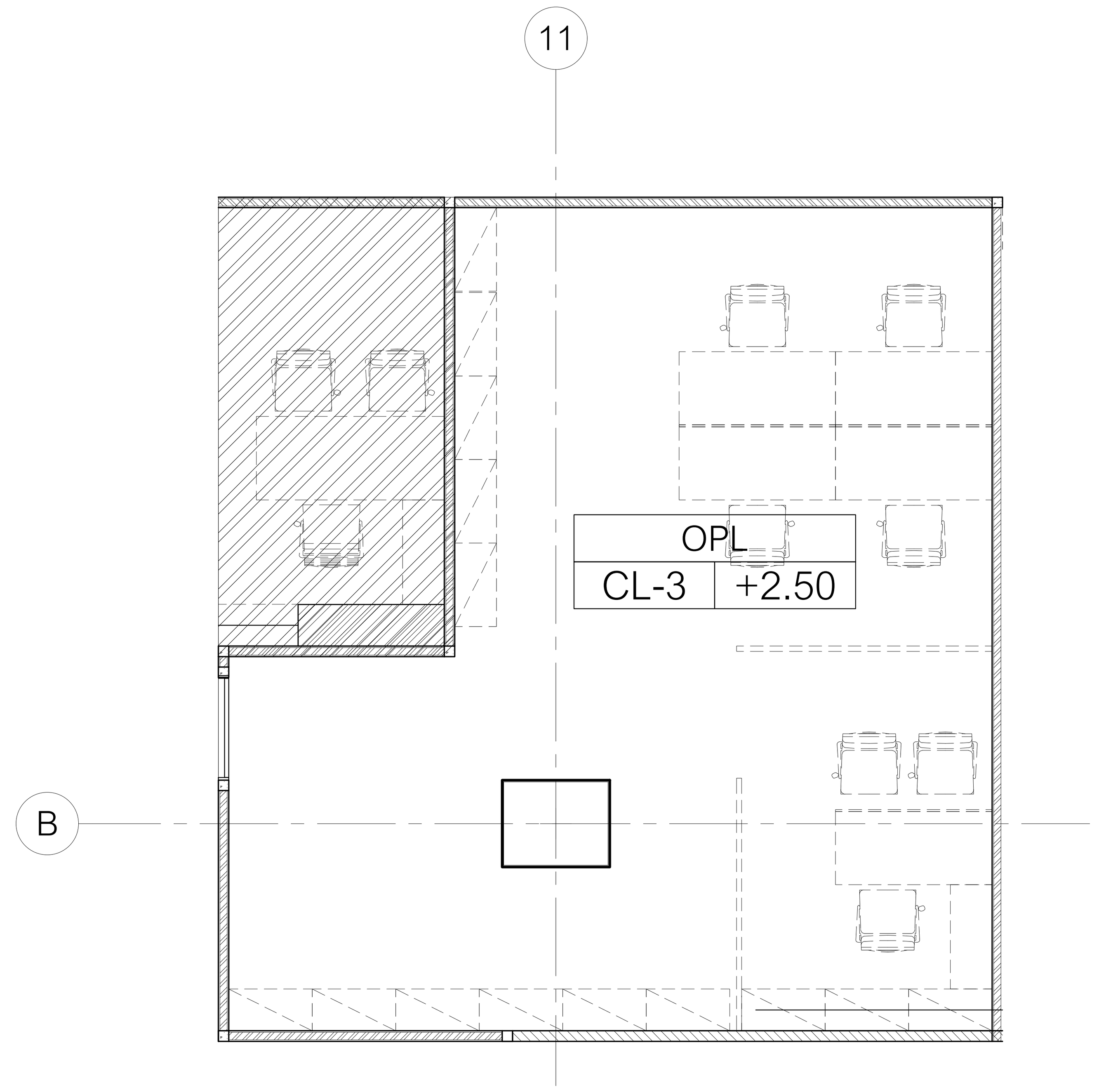

CL-3	ฝ้าเพดานโครงเคร่าโลหะ กรุแผ่นยิปซั่มบอร์ด หนา 9 มม. ฉาบเรียบทาสีขาว (PT–1) ระบุรุ่นภายหลัง

แปลนวัสดุผิวฝ้าเพดาน
ชั้น 9 : ห้องแผนก OPL — SCALE 1:50

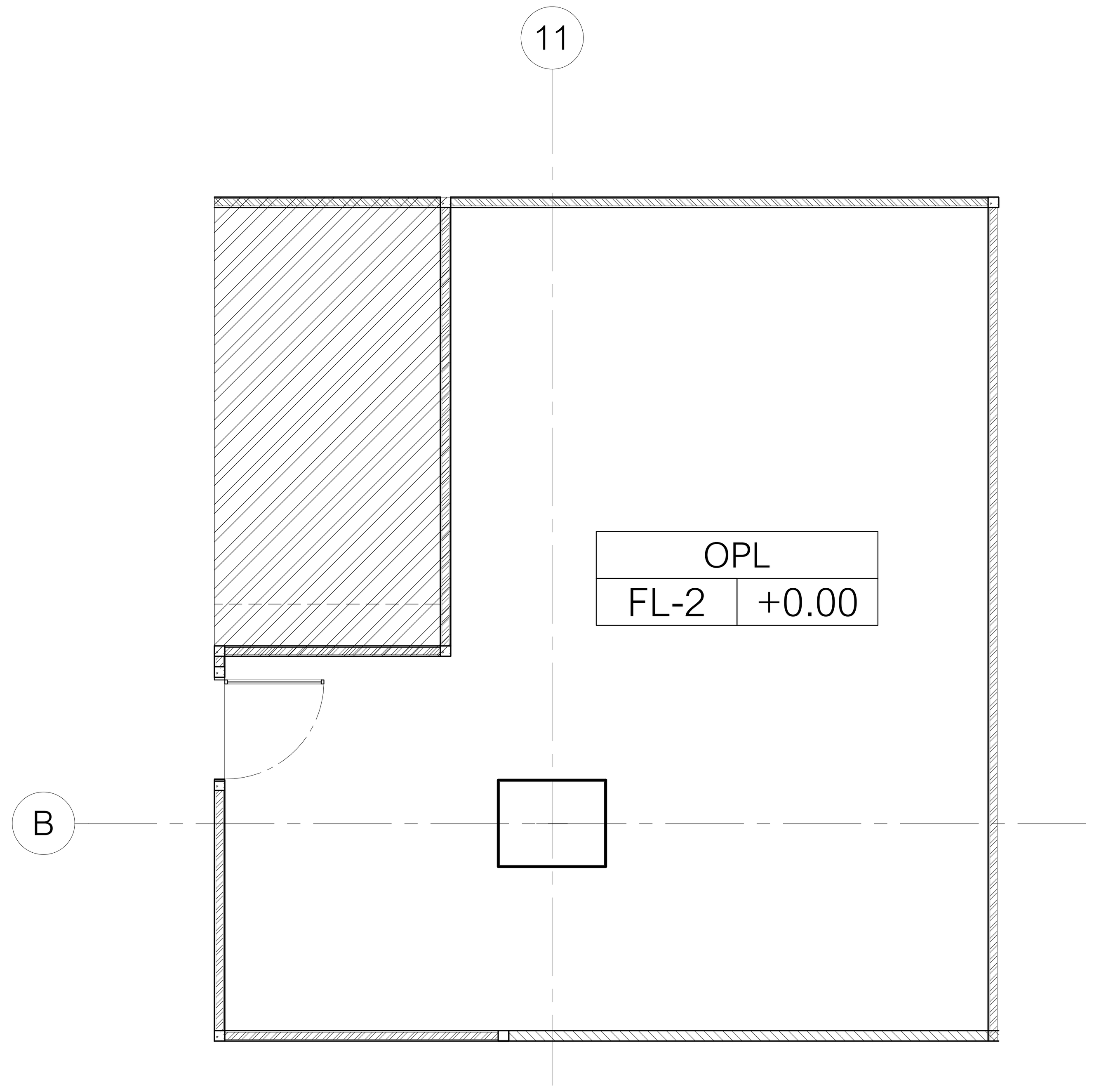

FL-2	พื้นกระเบื้องยางแบบม้วนลายปูนเปลือย (VT–2) หนา 2 มม. ติดตั้งตามมาตรฐานเจ้าของผลิตภัณฑ์

แปลนวัสดุผิวพื้น
ชั้น 9 : ห้องแผนก OPL — SCALE 1:50

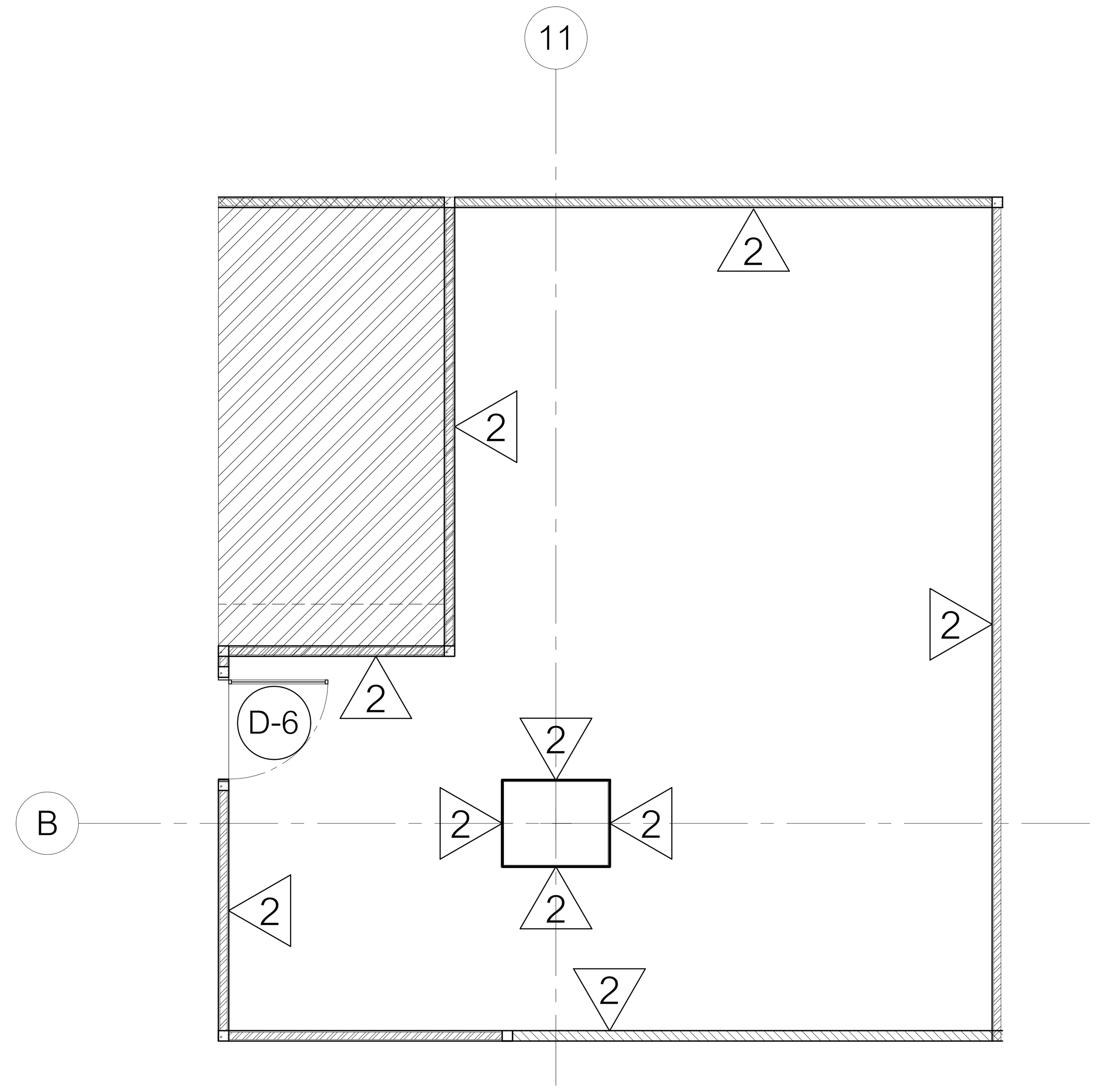

2	ผนังแต่งผิว ทาสีขาว (PT–1)
D-6	ประตูกระจกบานเปิดเดี่ยว วงกบอลูมิเนียมPOWDER COATED ขนาดไม่เกิน 25x100 มม.กรอบบานอลูมิเนียม POWDER COATED ขนาดไม่เกิน 25x50 มม.กรุกระจกลามิเนตใสหนา 8 มม.

แปลนวัสดุผิวผนัง
ชั้น 9 : ห้องแผนก OPL — SCALE 1:50

DIGITAL GOVERNMENT DEVELOPMENT AGENCY
สำนักงานพัฒนารัฐบาลดิจิทัล (องค์การมหาชน)

EM Design
EM DESIGN AND MANAGEMENT Co.,Ltd.
บริษัท อีเอ็ม ดีไซน์ แอนด์ แมเนจเมนท์ จำกัด
59/999 Moo 3, Klong klua, Pakkret, Nonthaburi 11120 Thailand
T.+66 2 019 1533, M.+66 8 088 0025
www.em.co.th

ARCHITECTS	SIGNED

INTERIOR			SIGNED
วิรศ์	สินสืบผล	ภ.สถ. 7524	

STRUCTURAL ENGINEER	SIGNED

LANDSCAPE ARCHITECTS	SIGNED

SANITARY ENGINEER			SIGNED
ศุภณัฐ	วิสิฐธนนันท์	สส.477	
ชมพูนุท	บุญหอม	ภส.4866	
สุพิชญา	กันเรืองชัย	ภส.6746	

ELECTRICAL ENGINEER			SIGNED
ปัณณทัต	อธิรัชวาทิน	สฟก.6758	
สุธิดา	บุญทา	ภฟก.62867	

MECHANICAL ENGINEER			SIGNED
เอิริน	รุ่งสิงห์ทอง	สก.4190	
ปาจรีย์	แก้วปรีดี	ภก.43956	
ปุณยวีร์	หมื่นตาบุตร	ภก.55463	
สุวิศิษฏ์	แสงประจง	ภก.57037	

REVISION

NO.	DESCRIPTION	DATE

OWNER: สำนักงานพัฒนารัฐบาลดิจิทัล (องค์การมหาชน) — LOCATION: –

PROJECT NAME :
โครงการออกแบบตกแต่งภายในอาคารสำนักงาน ชั้น 8 และชั้น 9
ศูนย์ราชการเฉลิมพระเกียรติ 80 พรรษา 5 ธันวาคม 2550 อาคารซี

PROJECT STATUS :

DRAWN	–
REF NO.	–
DATE	30/04/2568
SCALE	A1@ 1:50

DRAWING TITLE: ชั้น 9 : ห้องแผนก OPL

DRAWING NO.: ID2–63

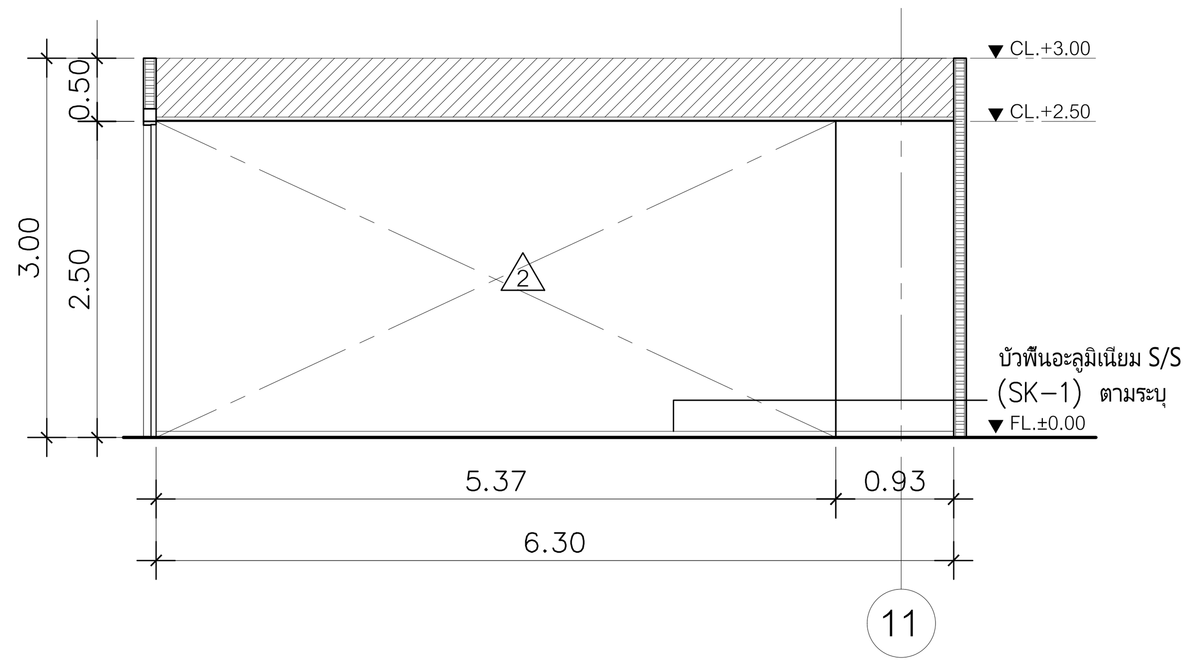

D รูปด้าน
ห้องแผนก OPL SCALE 1:50

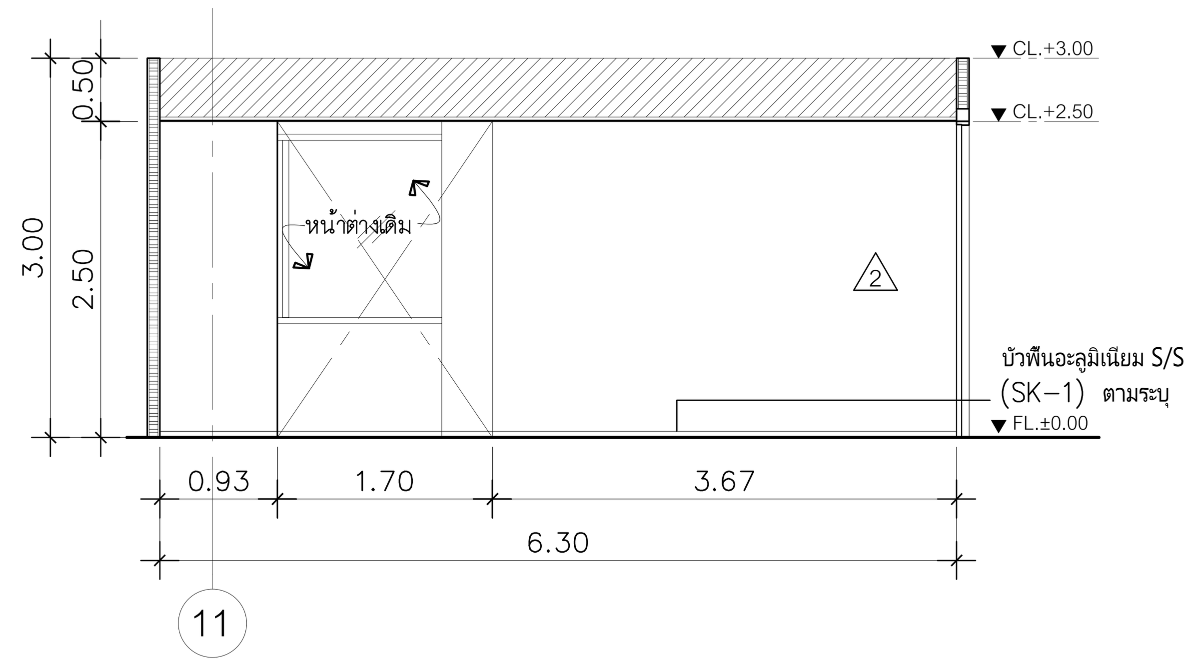

C รูปด้าน
ห้องแผนก OPL SCALE 1:50

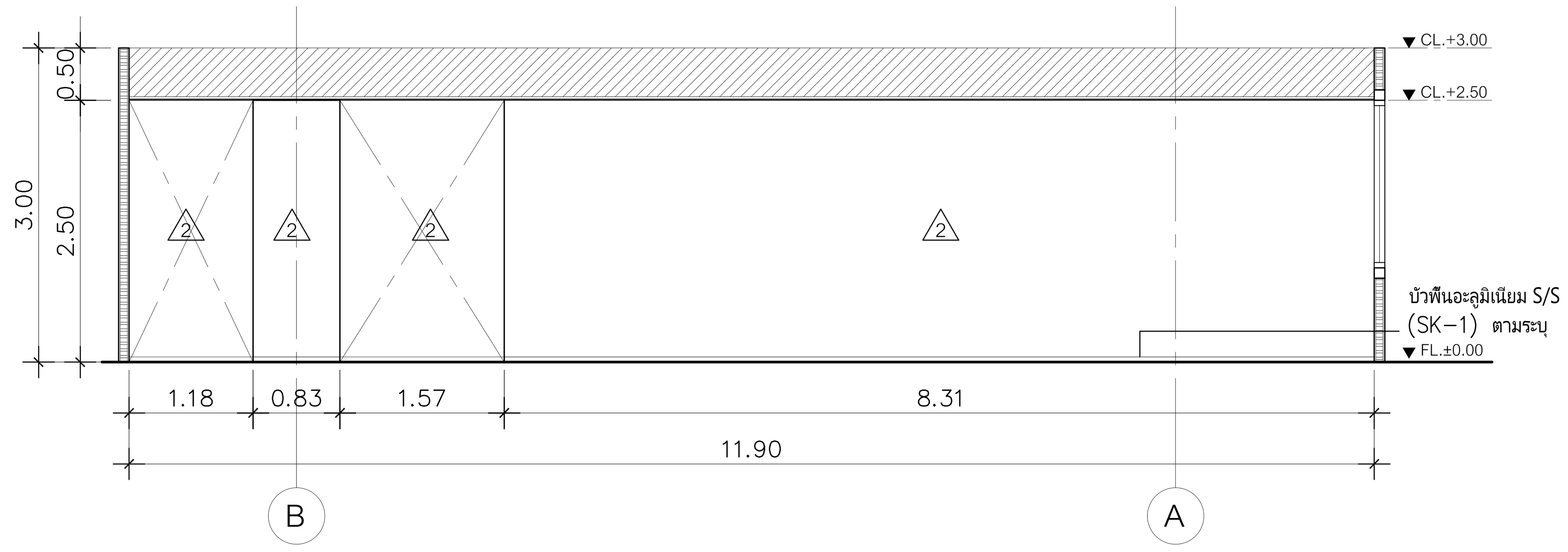

B รูปด้าน
ห้องแผนก OPL SCALE 1:50

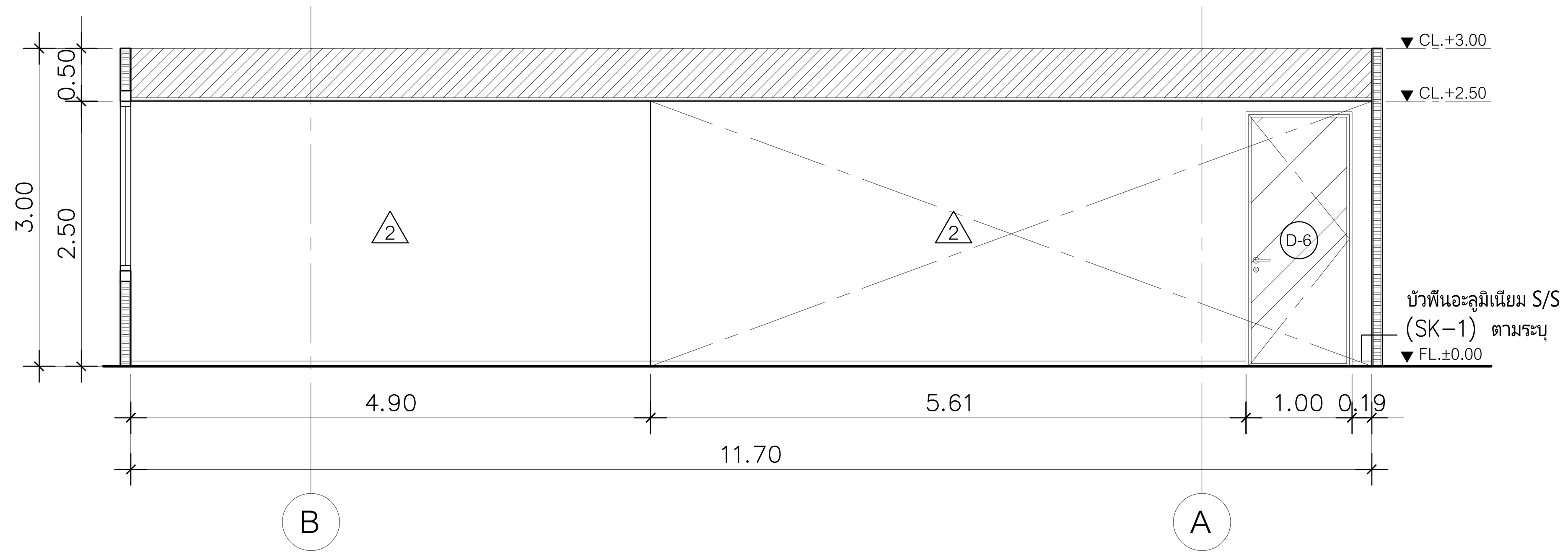

A รูปด้าน
ห้องแผนก OPL SCALE 1:50

DIGITAL GOVERNMENT DEVELOPMENT AGENCY
สำนักงานพัฒนารัฐบาลดิจิทัล (องค์การมหาชน)

EM Design
EM DESIGN AND MANAGEMENT Co.,Ltd.
บริษัท อีเอ็ม ดีไซน์ แอนด์ แมเนจเมนท์ จำกัด
59/999 Moo 3, Klong klua, Pakkret,
Nonthaburi 11120 Thailand
T.+66 2 019 1533, M.+66 8 088 0025
www.em.co.th

ARCHITECTS	SIGNED

INTERIOR	SIGNED
วิศว์ สินสืบผล ภ.สถ. 7524	

STRUCTURAL ENGINEER	SIGNED

LANDSCAPE ARCHITECTS	SIGNED

SANITARY ENGINEER			SIGNED
ศุภณัฐ	วิสิฐธนนันท์	สส.477	
ชมพูนุท	บุญหอม	ภส.4866	
สุพิชญา	กันเรืองชัย	ภส.6746	

ELECTRICAL ENGINEER			SIGNED
ปัณณทัต	อธิรัชวาทิน	สฟก.6758	
สุธิดา	บุญทา	ภฟก.62867	

MECHANICAL ENGINEER			SIGNED
เอริน	รุ่งสิงห์ทอง	สก.4190	
ปารีย์	แก้วปรีดี	ภก.43956	
ปุณยวีร์	หมื่นตาบุตร	ภก.55463	
สุวิศิษฏ์	แสงประจง	ภก.57037	

REVISION

NO.	DESCRIPTION	DATE

OWNER สำนักงานพัฒนารัฐบาลดิจิทัล (องค์การมหาชน) LOCATION –

PROJECT NAME :
โครงการออกแบบตกแต่งภายในอาคารสำนักงาน ชั้น 8 และชั้น 9
ศูนย์ราชการเฉลิมพระเกียรติ 80 พรรษา 5 ธันวาคม 2550 อาคารซี

DRAWING TITLE
ชั้น 9 : ห้องแผนก OPL

PROJECT STATUS :

DRAWN	–
REF NO.	–
DATE	30/04/2568
SCALE	A1@ 1:50

DRAWING NO.
ID2-64

ห้องผู้บริหาร	ผอ.ฝ่าย OP

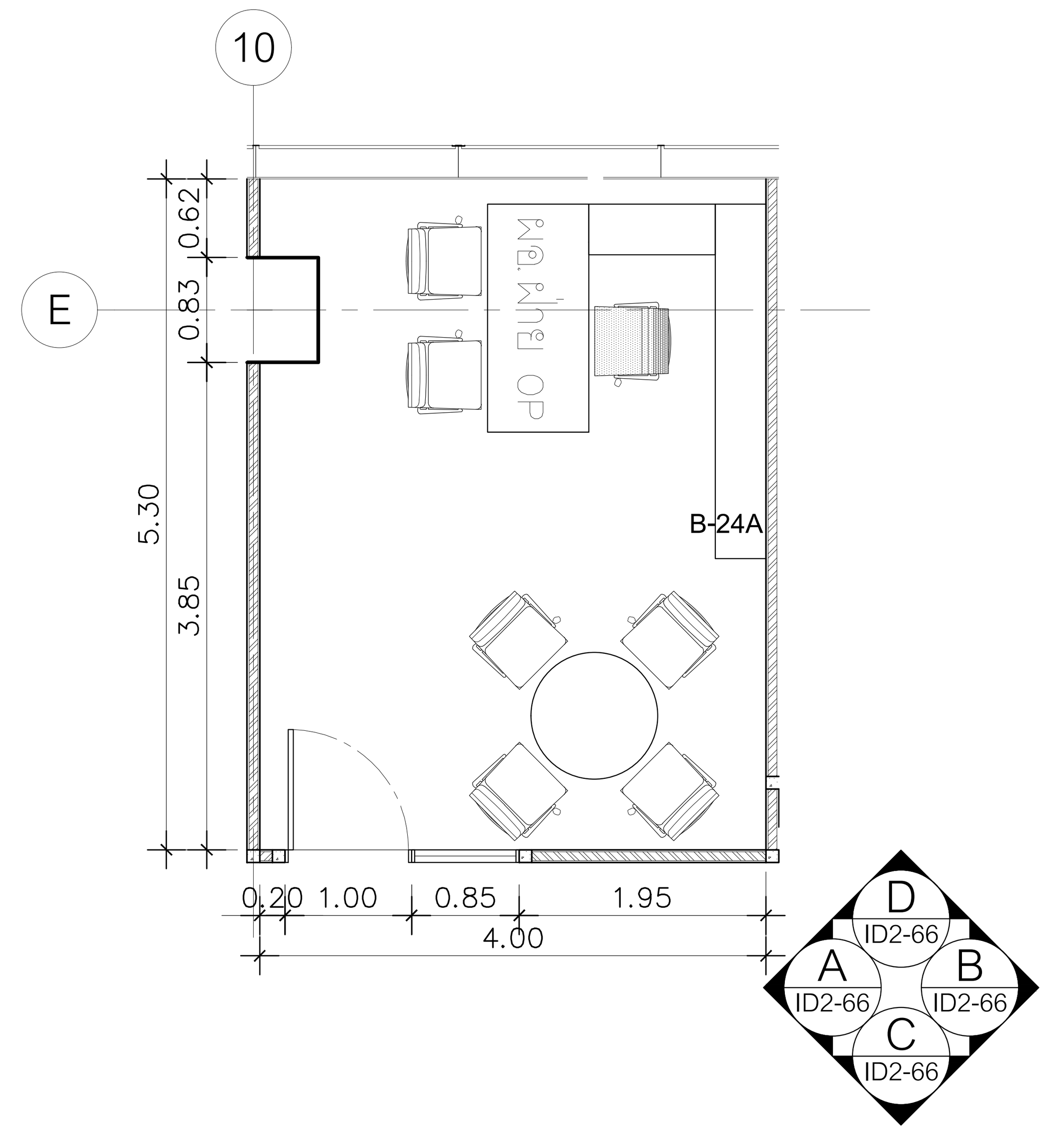

แปลน
ชั้น 9 : ห้องผอ. ฝ่าย OP SCALE 1:50

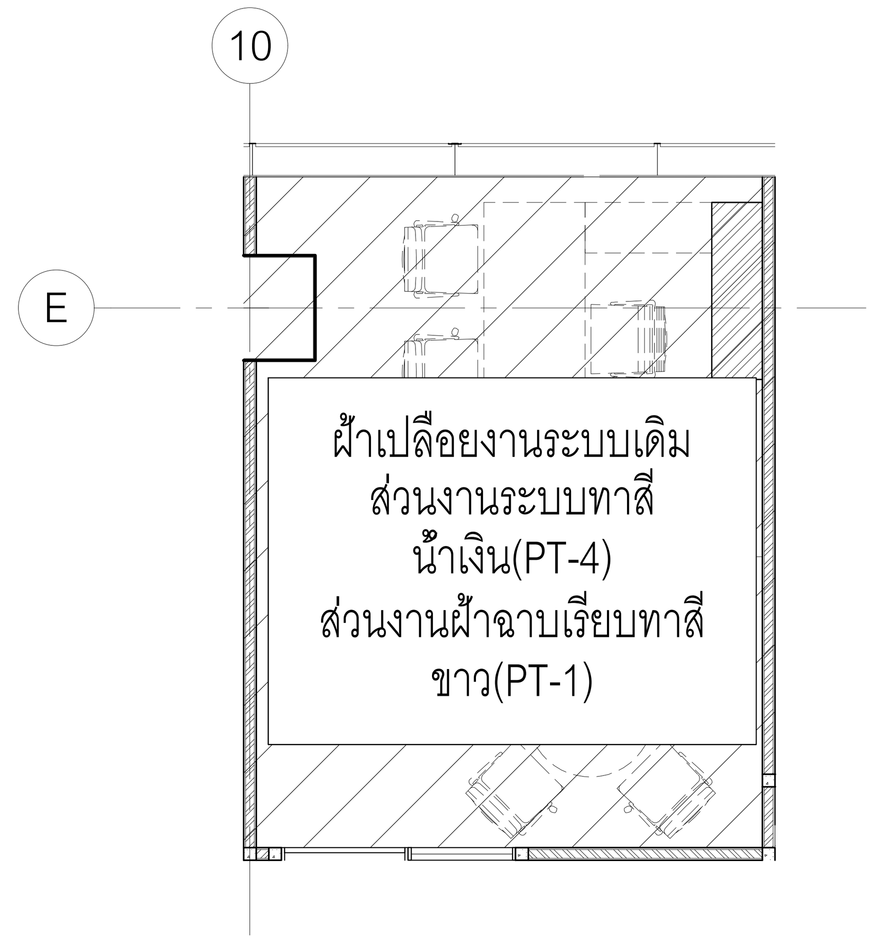

แปลนวัสดุผิวฝ้าเพดาน
ชั้น 9 : ห้องผอ. ฝ่าย OP SCALE 1:50

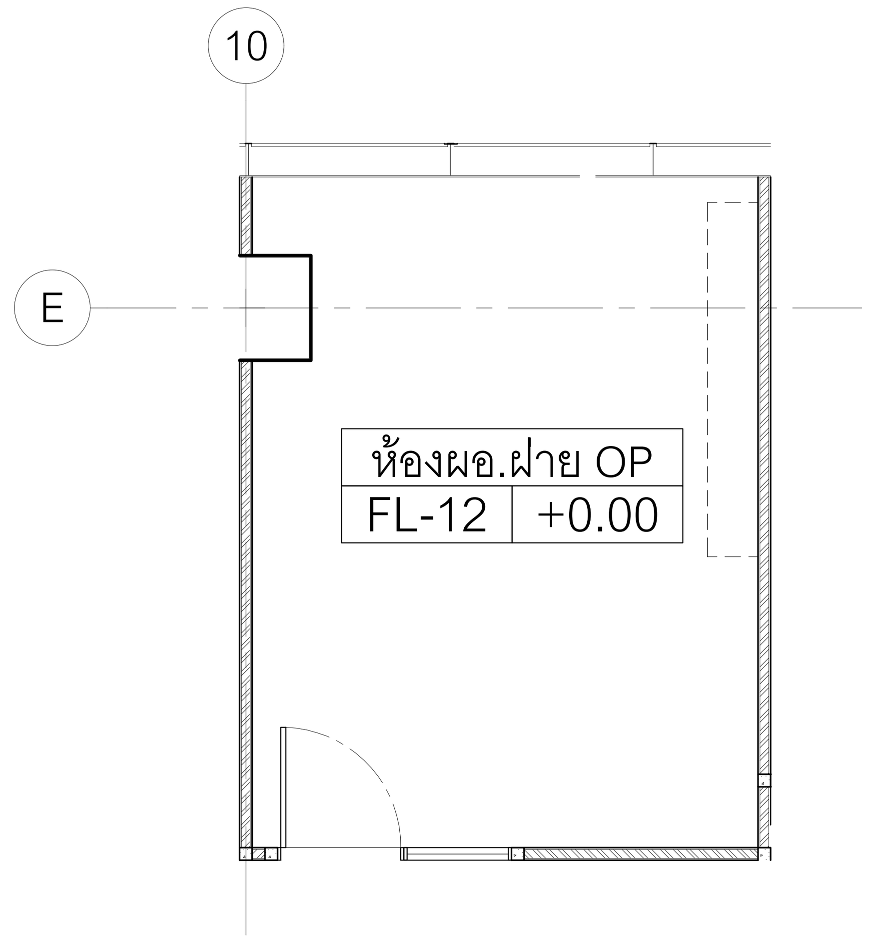

FL-12	พื้นกระเบื้องยาง SPC ลายไม้ (VT-7) หนา 6.5 มม. Wear layer 0.3 มม.

แปลนวัสดุผิวพื้น
ชั้น 9 : ห้องผอ. ฝ่าย OP SCALE 1:50

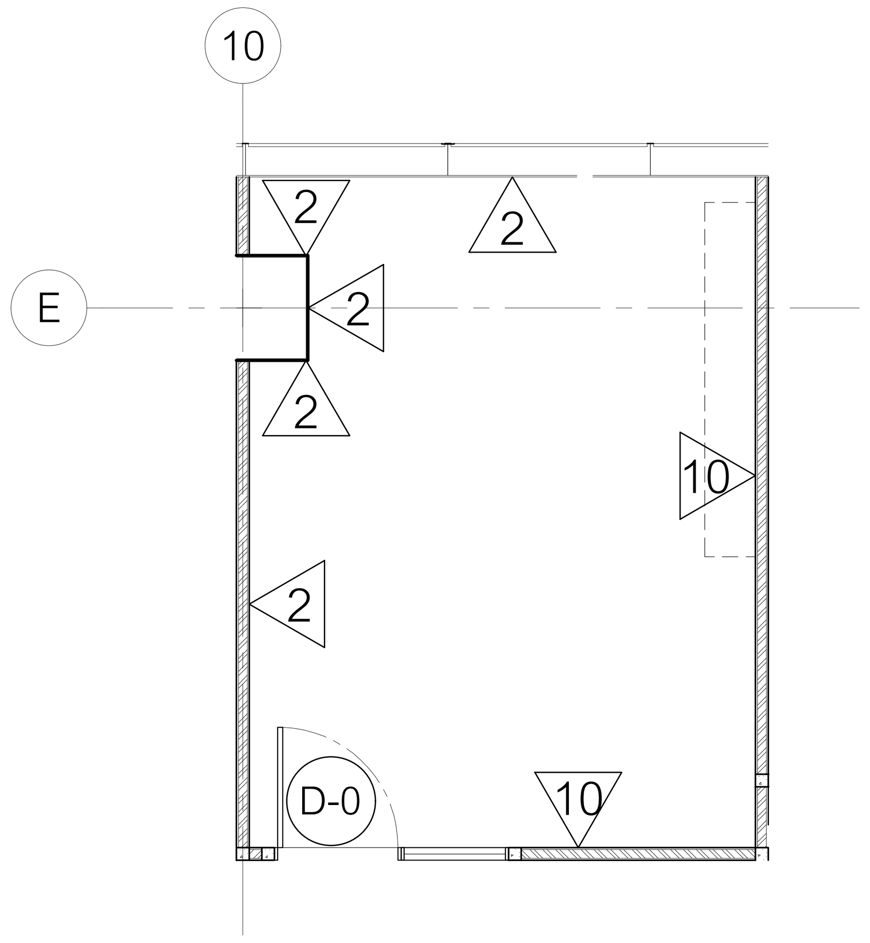

2	ผนังแต่งผิว ทาสีขาว (PT-1)
10	ผนังโครงไม้กรุไม้HMR หนา 6 มม. ปิดทับด้วยลามิเนตลายเรียบ (PL-3)
D-0	ชุดประตูเดิม

แปลนวัสดุผิวผนัง
ชั้น 9 : ห้องผอ. ฝ่าย OP SCALE 1:50

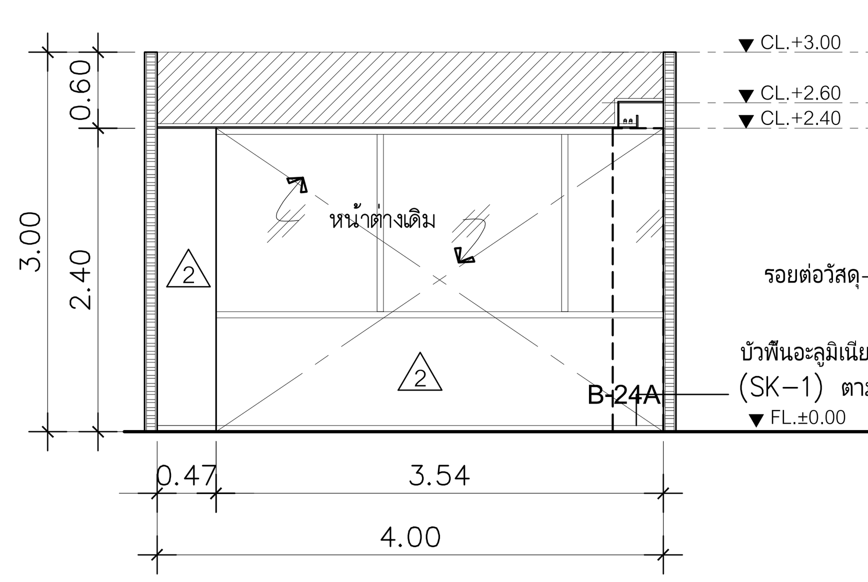

D รูปด้าน
ห้องผอ. ฝ่าย OP SCALE 1:50

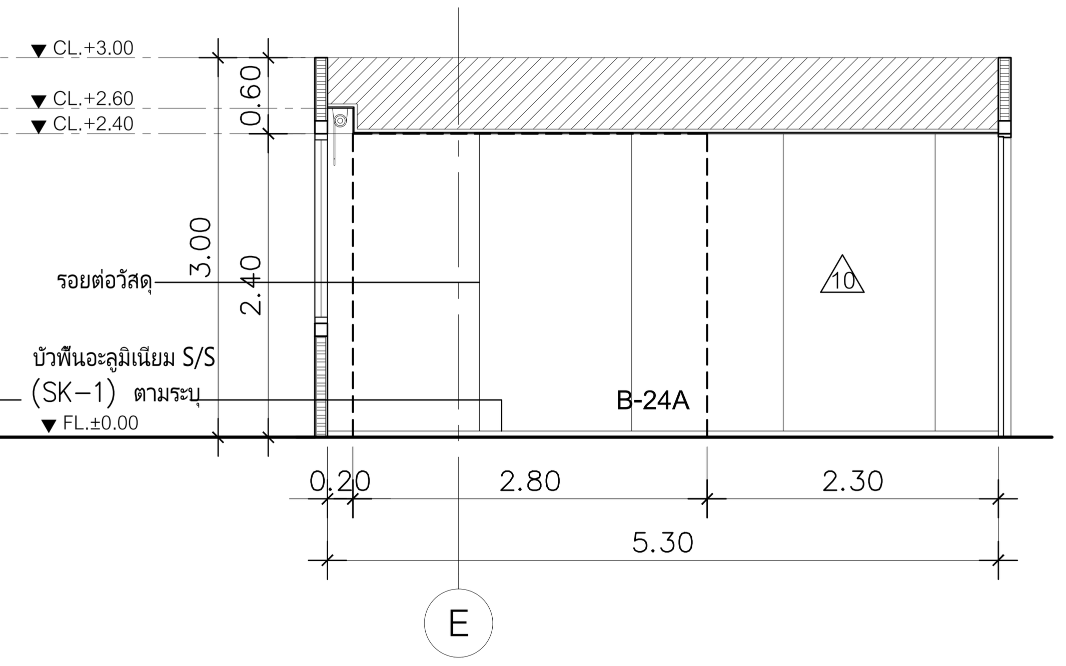

B รูปด้าน
ห้องผอ. ฝ่าย OP SCALE 1:50

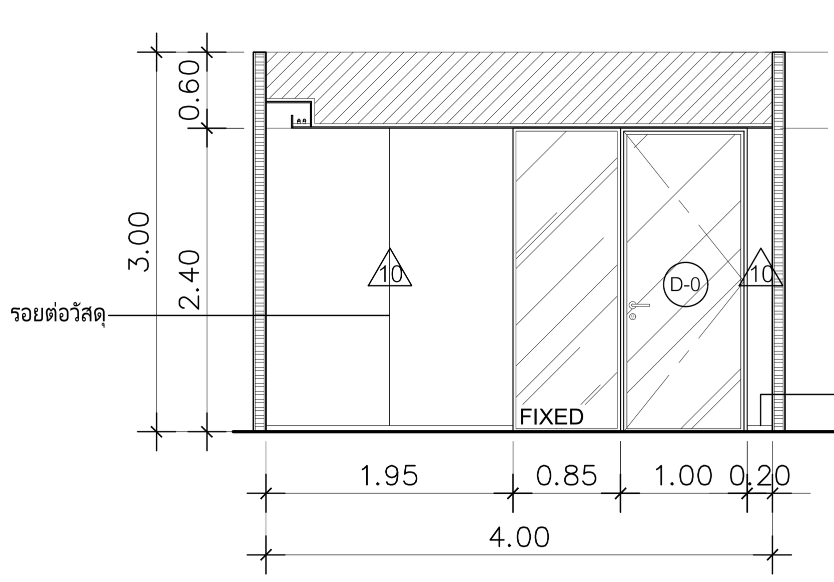

C รูปด้าน
ห้องผอ. ฝ่าย OP SCALE 1:50

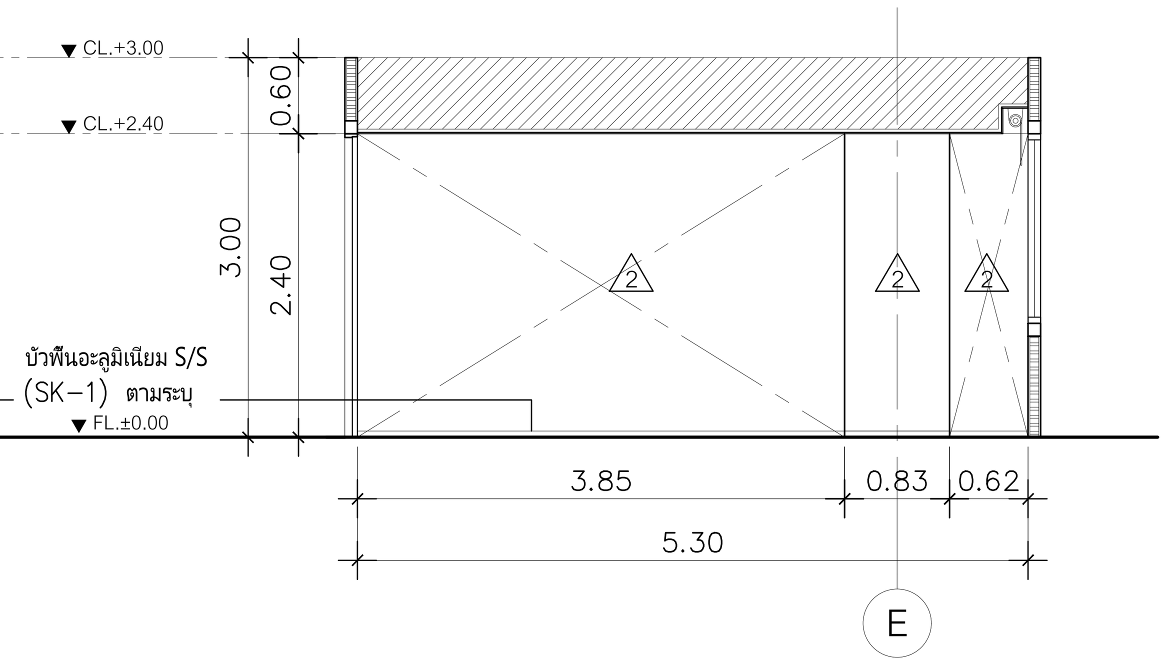

A รูปด้าน
ห้องผอ. ฝ่าย OP SCALE 1:50

DIGITAL GOVERNMENT DEVELOPMENT AGENCY
สำนักงานพัฒนารัฐบาลดิจิทัล (องค์การมหาชน)

EM Design
EM DESIGN AND MANAGEMENT Co.,Ltd.
บริษัท อีเอ็ม ดีไซน์ แอนด์ แมเนจเมนท์ จำกัด
59/999 Moo 3, Klong klua, Pakkret,
Nonthaburi 11120 Thailand
T.+66 2 019 1533, M.+66 8 088 0025
www.em.co.th

ARCHITECTS	SIGNED

INTERIOR	SIGNED
วีรศว์ สินสืบผล ภ.สถ. 7524	

STRUCTURAL ENGINEER	SIGNED

LANDSCAPE ARCHITECTS	SIGNED

SANITARY ENGINEER			SIGNED
ศุภณัฐ	วิสิฐธนนันท์	สส.477	
ชมพูนุท	บุญหอม	ภส.4866	
สุพิชญา	กันเรืองชัย	ภส.6746	

ELECTRICAL ENGINEER			SIGNED
ปัณณทัต	อธิรัชวาทิน	สฟก.6758	
สุธิดา	บุญทา	ภฟก.62867	

MECHANICAL ENGINEER			SIGNED
เอริน	รุ่งสิงห์ทอง	สก.4190	
ปาจรีย์	แก้วปรีดี	ภก.43956	
ปุณยวีร์	หมื่นตาบุตร	ภก.55463	
สุวิศิษฎ์	แสงประจง	ภก.57037	

REVISION

NO.	DESCRIPTION	DATE

OWNER	สำนักงานพัฒนารัฐบาลดิจิทัล (องค์การมหาชน)
LOCATION	-
PROJECT STATUS :	
PROJECT NAME :	โครงการออกแบบตกแต่งภายในอาคารสำนักงาน ชั้น 8 และชั้น 9 ศูนย์ราชการเฉลิมพระเกียรติ 80 พรรษา 5 ธันวาคม 2550 อาคารซี
DRAWN	-
REF NO.	-
DATE	30/04/2568
SCALE	A1@ 1:50
DRAWING TITLE	ชั้น 9 : ห้องผู้บริหาร - ห้องผอ.ฝ่าย
DRAWING NO.	ID2-65

ห้องผู้บริหาร	ผอ.ฝ่าย DG

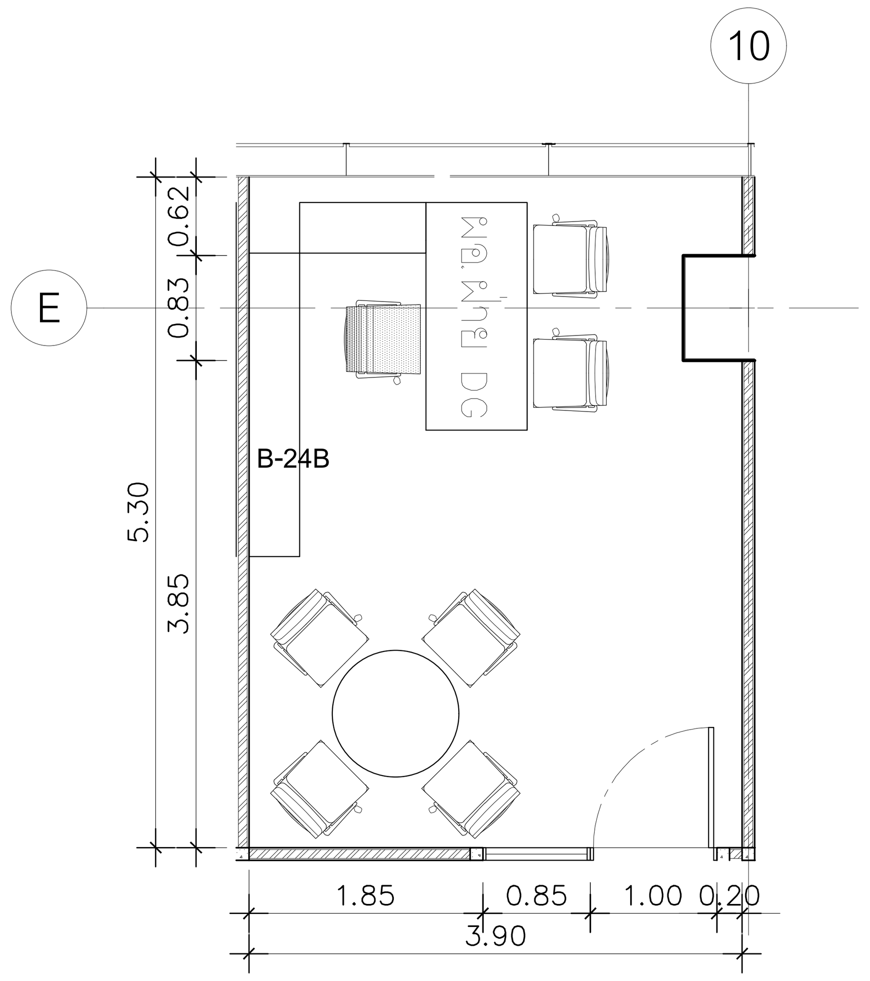

แปลน
ชั้น 9 : ห้องผอ. ฝ่าย DG SCALE 1:50

ห้องผู้บริหาร	ผอ.ฝ่าย CS

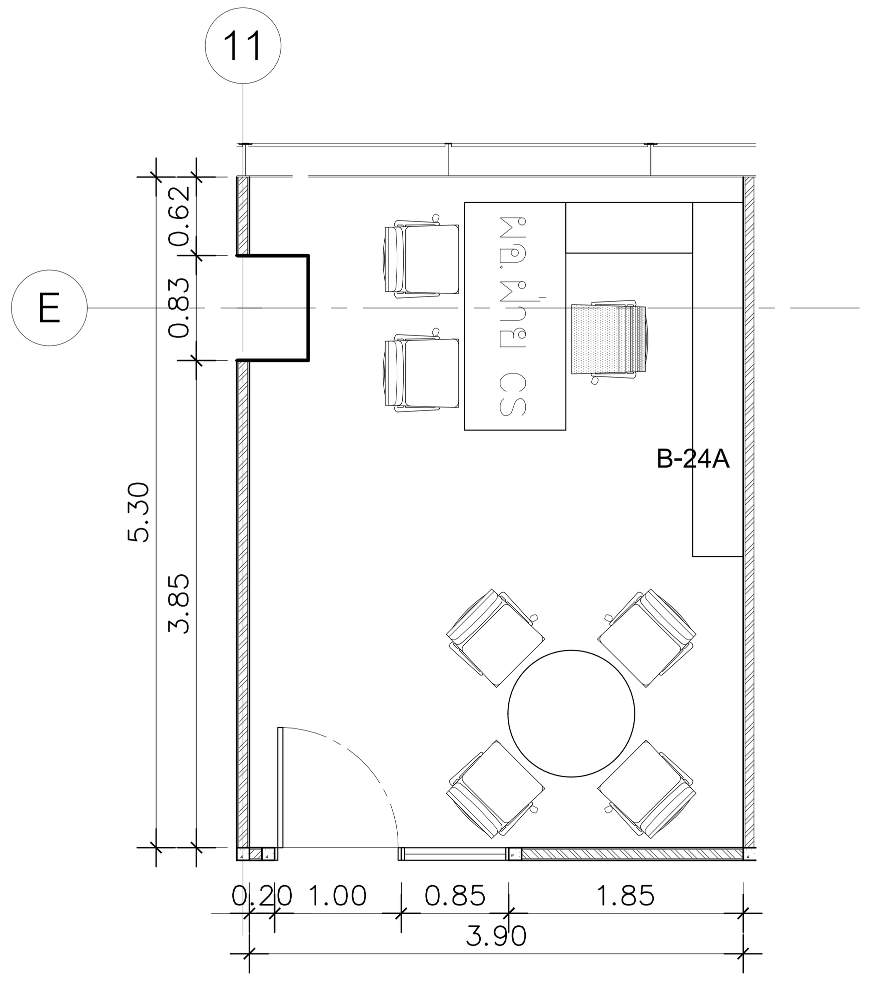

แปลน
ชั้น 9 : ห้องผอ. ฝ่าย CS SCALE 1:50

ห้องผู้บริหาร	ผอ.ฝ่าย CM

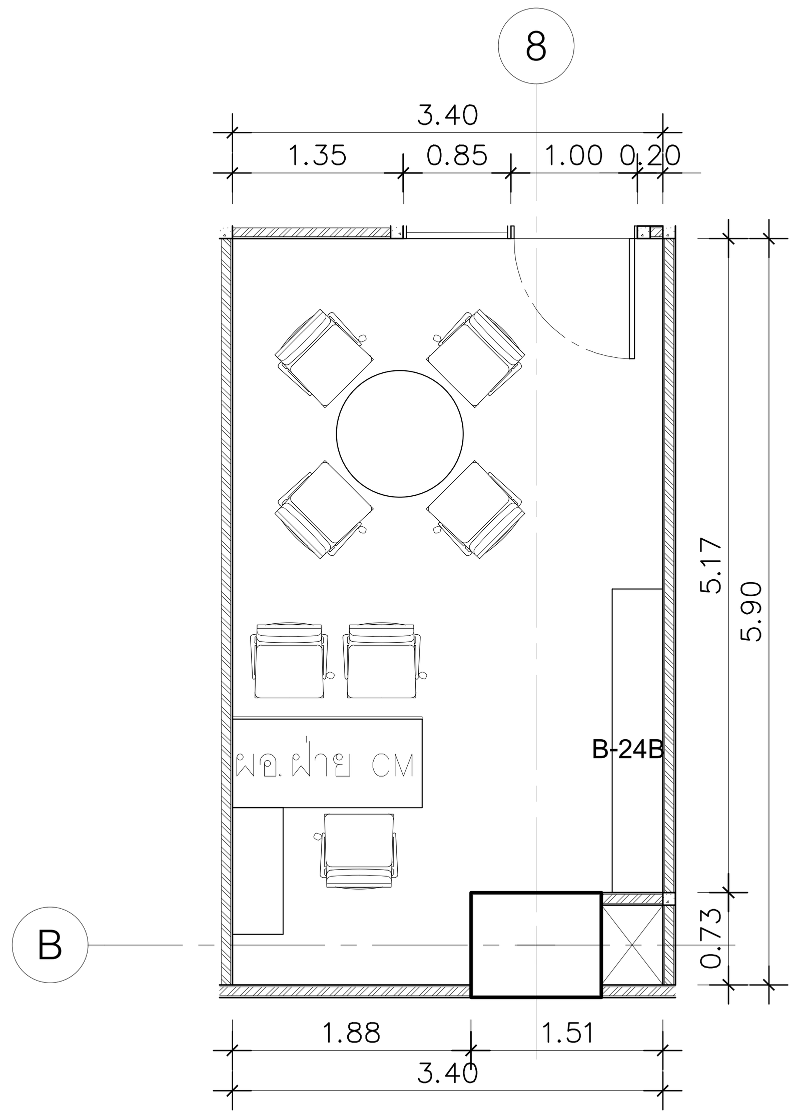

แปลน
ชั้น 9 : ห้องผอ. ฝ่าย OS SCALE 1:50

ห้องผู้บริหาร	ผอ.ฝ่าย TD

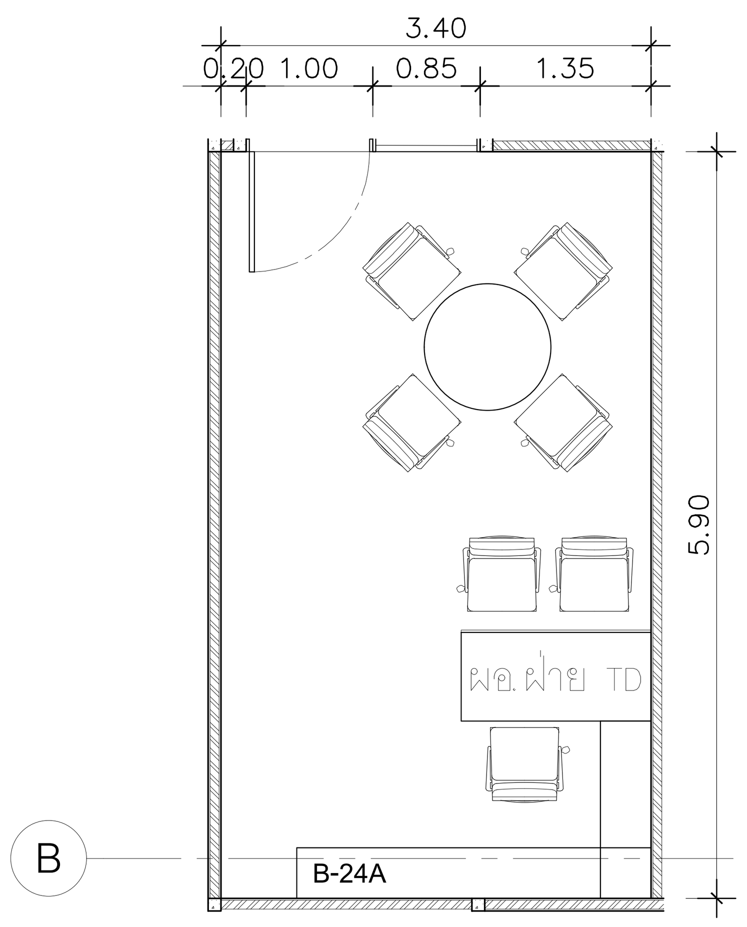

แปลน
ชั้น 9 : ห้องผอ. ฝ่าย TD SCALE 1:50

ห้องผู้บริหาร	ผอ.ฝ่าย AF

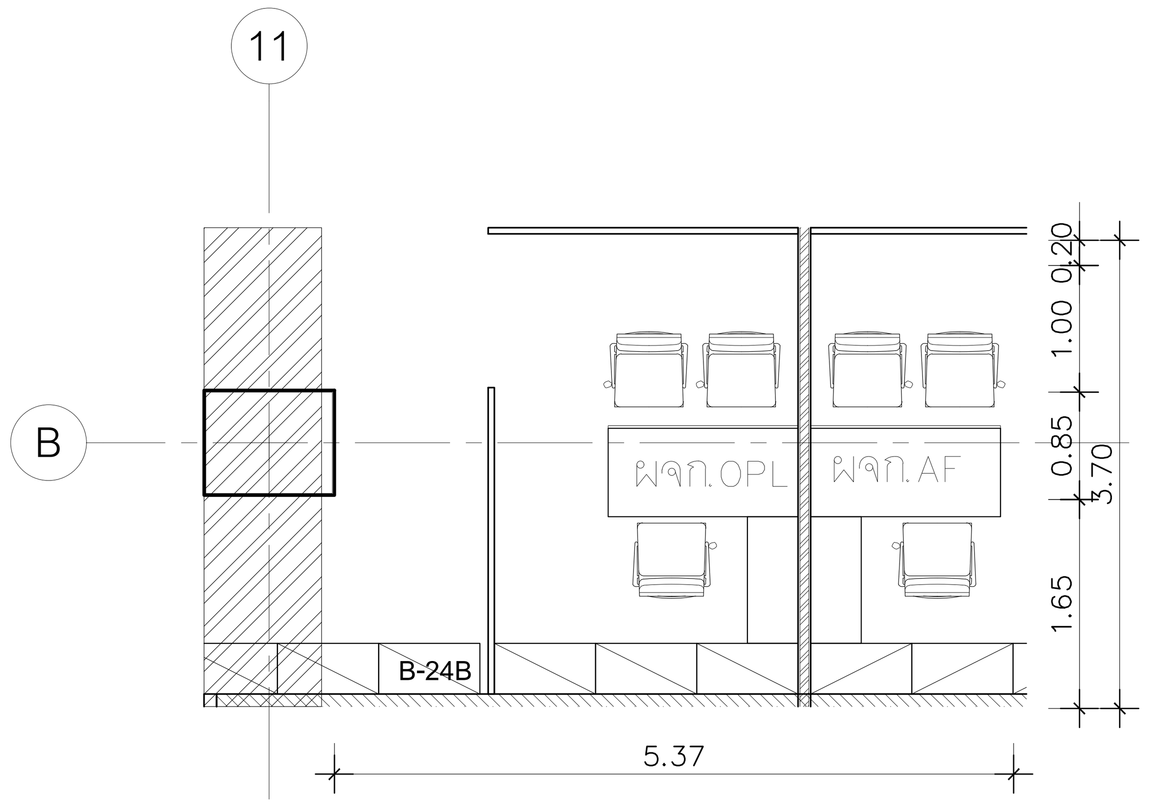

แปลน
ชั้น 9 : ห้องผอ. ฝ่าย AF SCALE 1:50

ห้องผู้บริหาร	ผอ.ฝ่าย DC

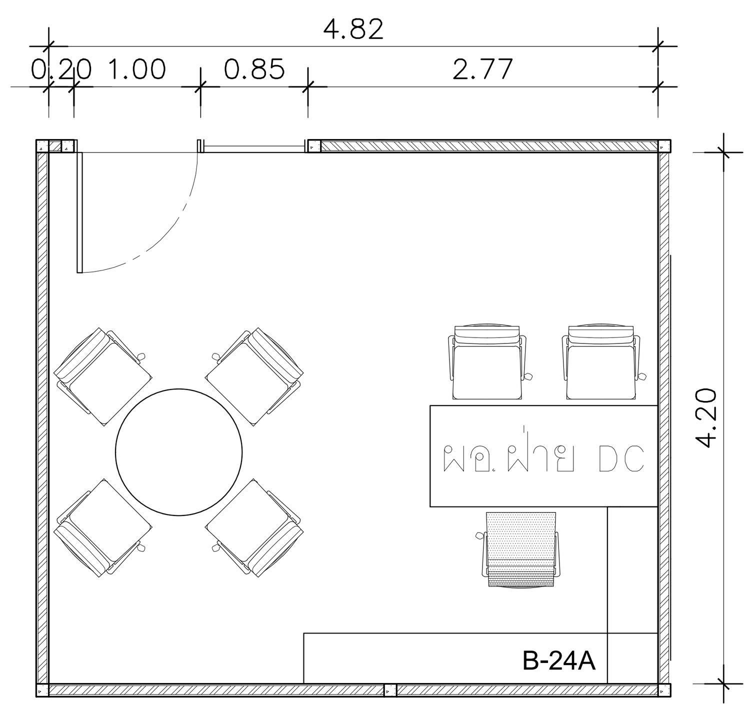

แปลน
ชั้น 9 : ห้องผอ. ฝ่าย DC SCALE 1:50

DIGITAL GOVERNMENT DEVELOPMENT AGENCY
สำนักงานพัฒนารัฐบาลดิจิทัล (องค์การมหาชน)

EM Design
EM DESIGN AND MANAGEMENT Co.,Ltd.
บริษัท อีเอ็ม ดีไซน์ แอนด์ แมเนจเมนท์ จำกัด
59/999 Moo 3, Klong klua, Pakkret,
Nonthaburi 11120 Thailand
T.+66 2 019 1533, M.+66 8 088 0025
www.em.co.th

ARCHITECTS			SIGNED

INTERIOR			SIGNED
วีรศ์	สินสืบผล	ภ.สถ. 7524	

STRUCTURAL ENGINEER	SIGNED

LANDSCAPE ARCHITECTS	SIGNED

SANITARY ENGINEER			SIGNED
ศุภณัฐ	วิสิฐธนนันท์	สส.477	(signature)
ชมพูนุท	บุญหอม	ภส.4866	(signature)
สุพิชญา	กันเรืองชัย	ภส.6746	(signature)

ELECTRICAL ENGINEER			SIGNED
ปัณณทัต	อธิรัชวาทิน	สฟก.6758	(signature)
สุธิดา	บุญทา	ภฟก.62867	(signature)

MECHANICAL ENGINEER			SIGNED
เอริน	รุ่งสิงห์ทอง	สก.4190	(signature)
ปาจรีย์	แก้วปรีดี	ภก.43956	(signature)
บุณยวีร์	หมื่นตาบุตร	ภก.55463	(signature)
สุวิศิษฏ์	แสงประจง	ภก.57037	(signature)

REVISION

NO.	DESCRIPTION	DATE

OWNER: สำนักงานพัฒนารัฐบาลดิจิทัล (องค์การมหาชน)
LOCATION: –

PROJECT NAME :
โครงการออกแบบตกแต่งภายในอาคารสำนักงาน ชั้น 8 และชั้น 9
ศูนย์ราชการเฉลิมพระเกียรติ 80 พรรษา 5 ธันวาคม 2550 อาคารซี

PROJECT STATUS :

DRAWN	–
REF NO.	–
DATE	30/04/2568
SCALE	A1@ 1:50

DRAWING TITLE
ชั้น 9 : ห้องผู้บริหาร – ห้องผอ.ฝ่าย

DRAWING NO.
ID2–66

ห้องผู้บริหาร	รองผอ. สพร. 1

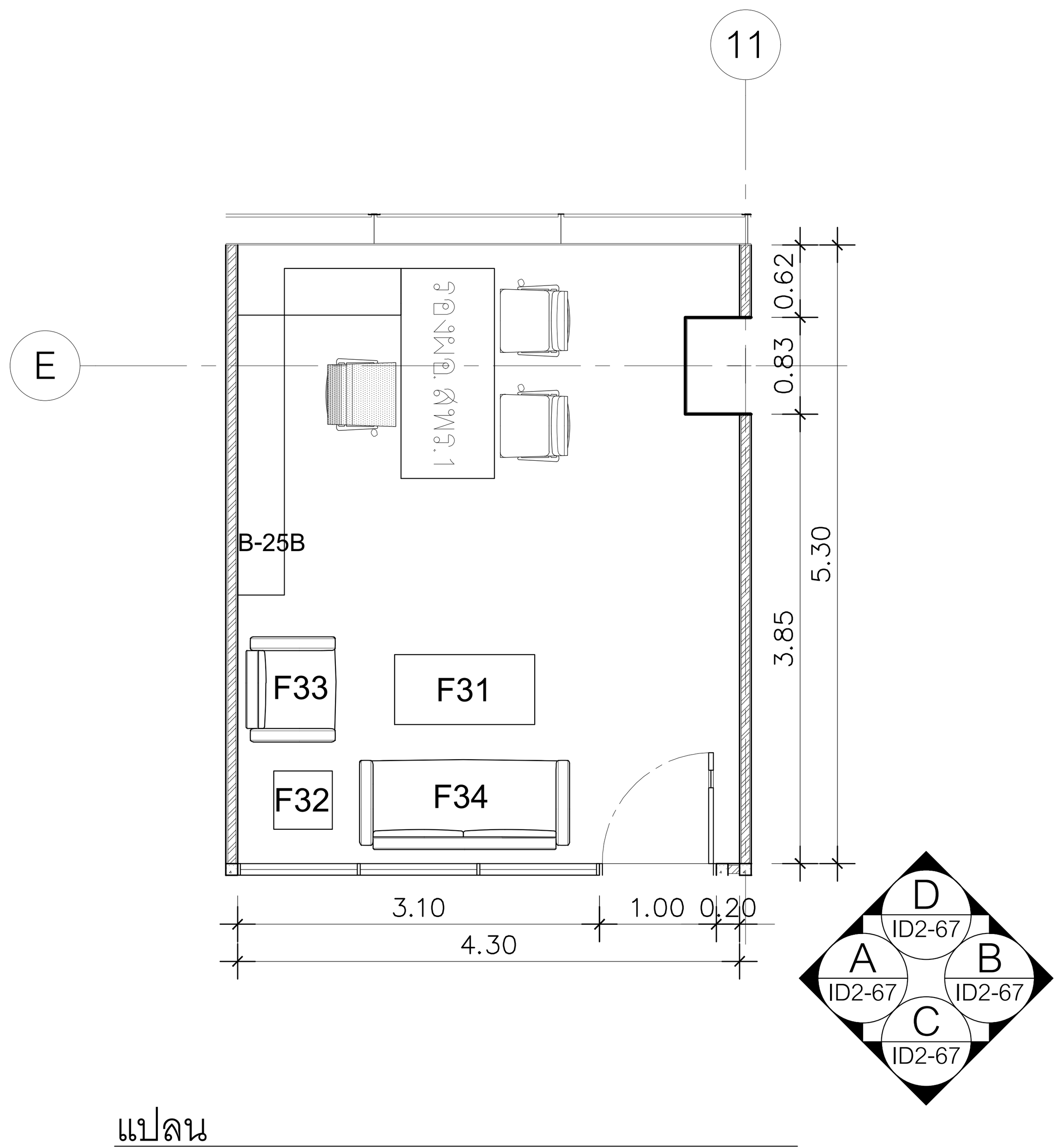

แปลน
ชั้น 9 : ห้องรองผอ. สพร.1 SCALE 1:50

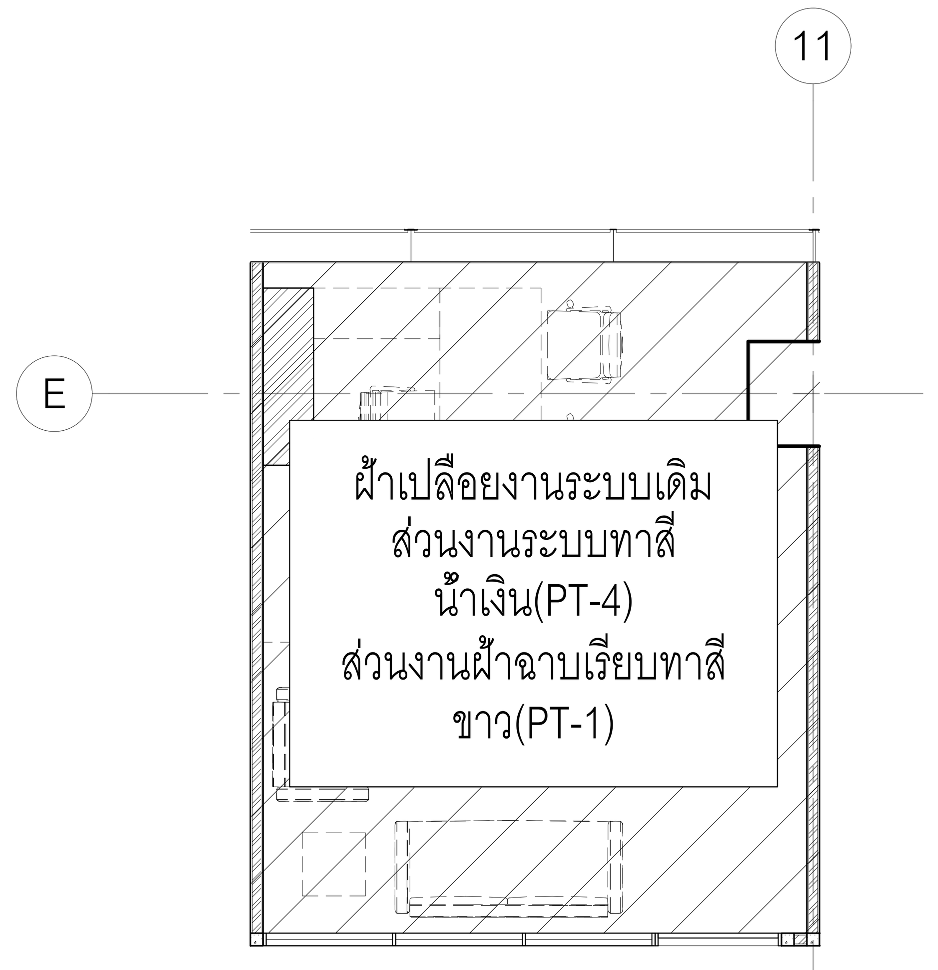

แปลนวัสดุผิวฝ้าเพดาน
ชั้น 9 : ห้องรองผอ. สพร.1 SCALE 1:50

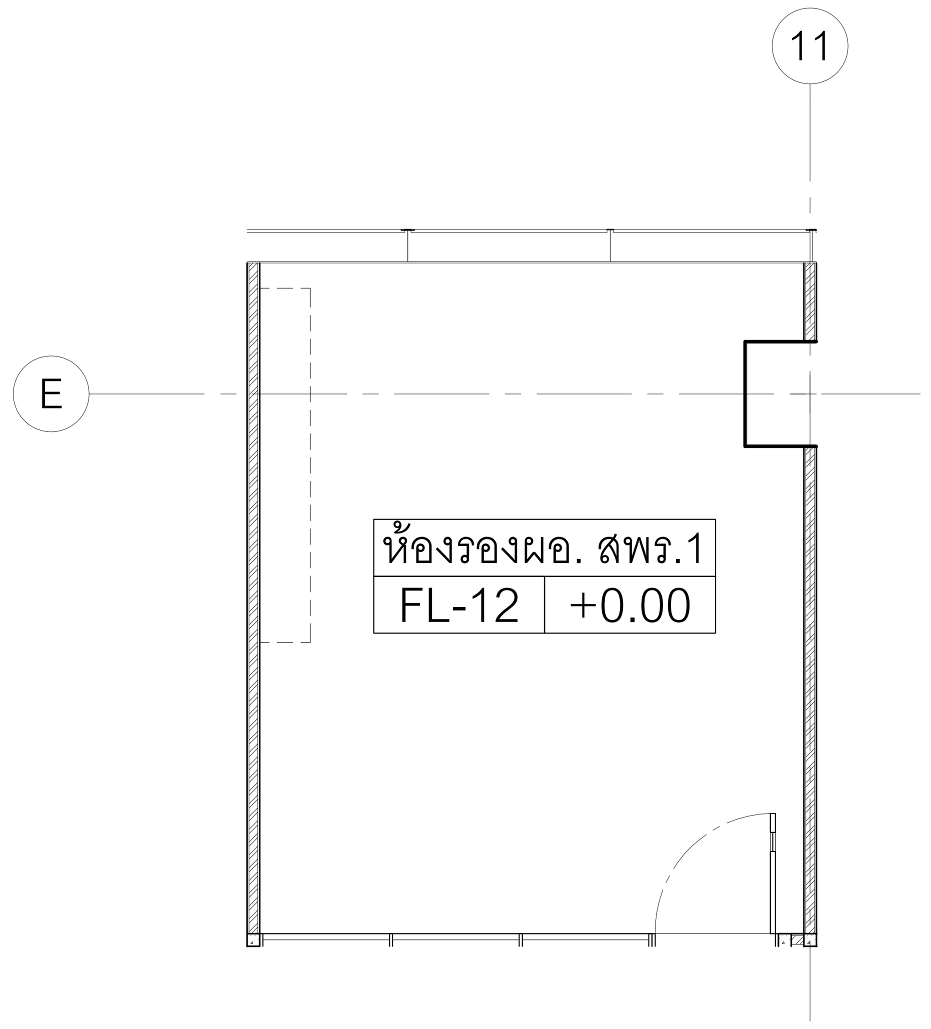

FL-12	พื้นกระเบื้องยาง SPC ลายไม้ (VT–7) หนา 6.5 มม. Wear layer 0.3 มม.

แปลนวัสดุผิวพื้น
ชั้น 9 : ห้องรองผอ. สพร.1 SCALE 1:50

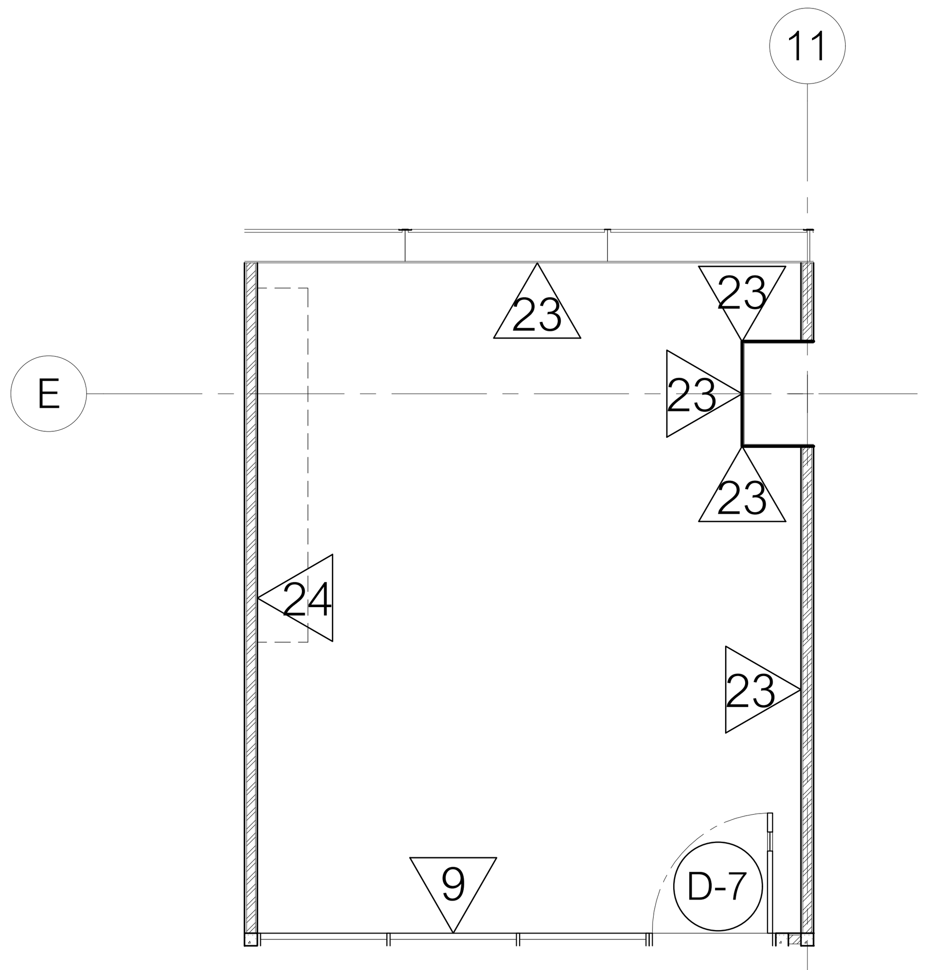

9	ผนังกรอบเฟรมอลูมิเนียมPOWDER COATED25มม.กรุกระจกลูกฟูก(GL–1)หนา5มม.
23	ผนังแต่งผิว ทาสีครีม (PT–6)
24	ผนังโครงไม้กรุไม้HMRหนา 6 มม.ปิดทับด้วยลามิเนตลายเรียบสีครีม (PL–6)
D-7	ประตูเปิดเดี่ยว วงกบอลูมิเนียม POWDER COATED ขนาดไม่เกิน 25x100 มม. กรอบบานโครงไม้กรุไม้อัดยางหนา 10 มม.ปิดลามิเนตลายไม้ (PL–4)ปิดขอบด้วย อลูมิเนียมPOWDER COATEพร้อมเจาะช่องกระจกลามิเนตใสหนา8มม.ระยะตามแบบ

แปลนวัสดุผิวผนัง
ชั้น 9 : ห้องรองผอ. สพร.1 SCALE 1:50

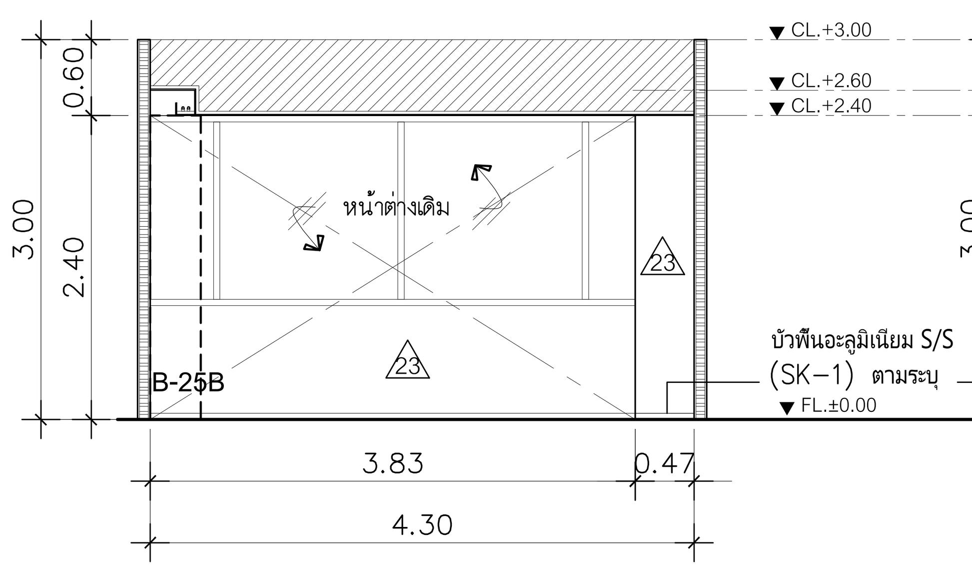

D รูปด้าน
ห้องรองผอ. สพร.1 SCALE 1:50

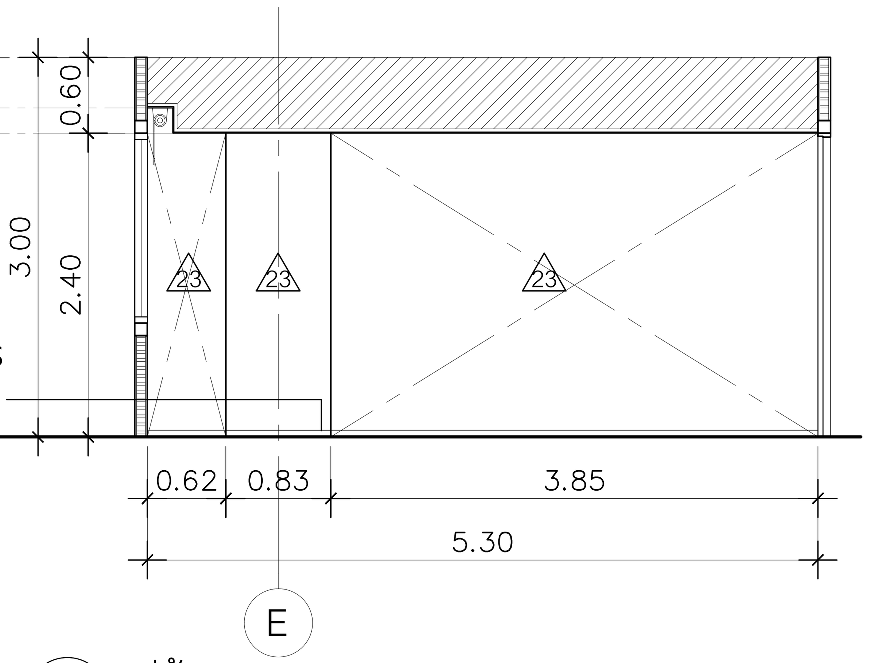

B รูปด้าน
ห้องรองผอ. สพร.1 SCALE 1:50

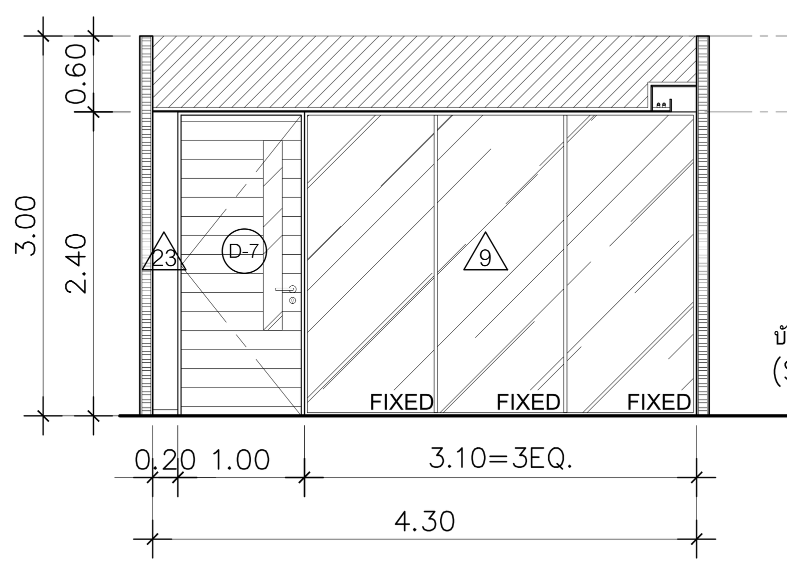

C รูปด้าน
ห้องรองผอ. สพร.1 SCALE 1:50

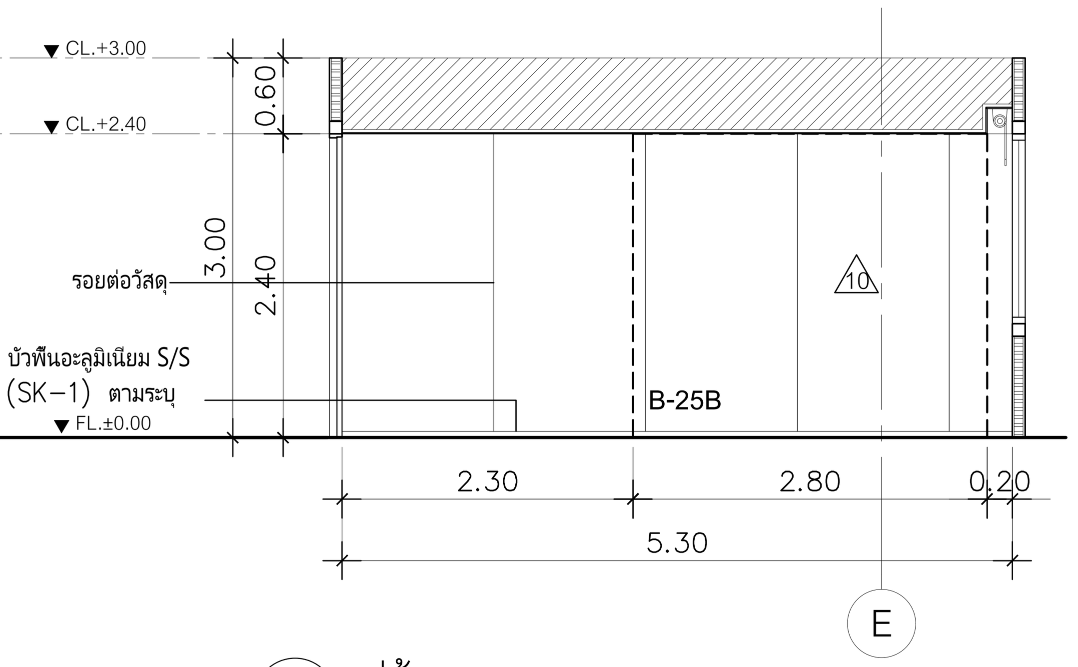

A รูปด้าน
ห้องรองผอ. สพร.1 SCALE 1:50

ห้องผู้บริหาร	รองผอ. สพร. 2

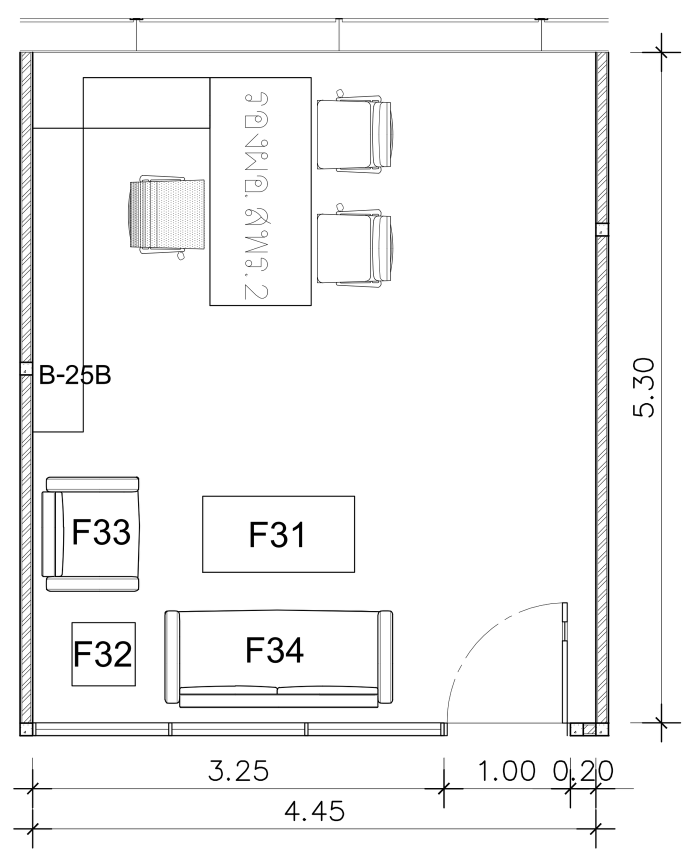

แปลน
ชั้น 9 : ห้องรองผอ. สพร.2 SCALE 1:50

ห้องผู้บริหาร	ผช. ผอ. สพร. 1

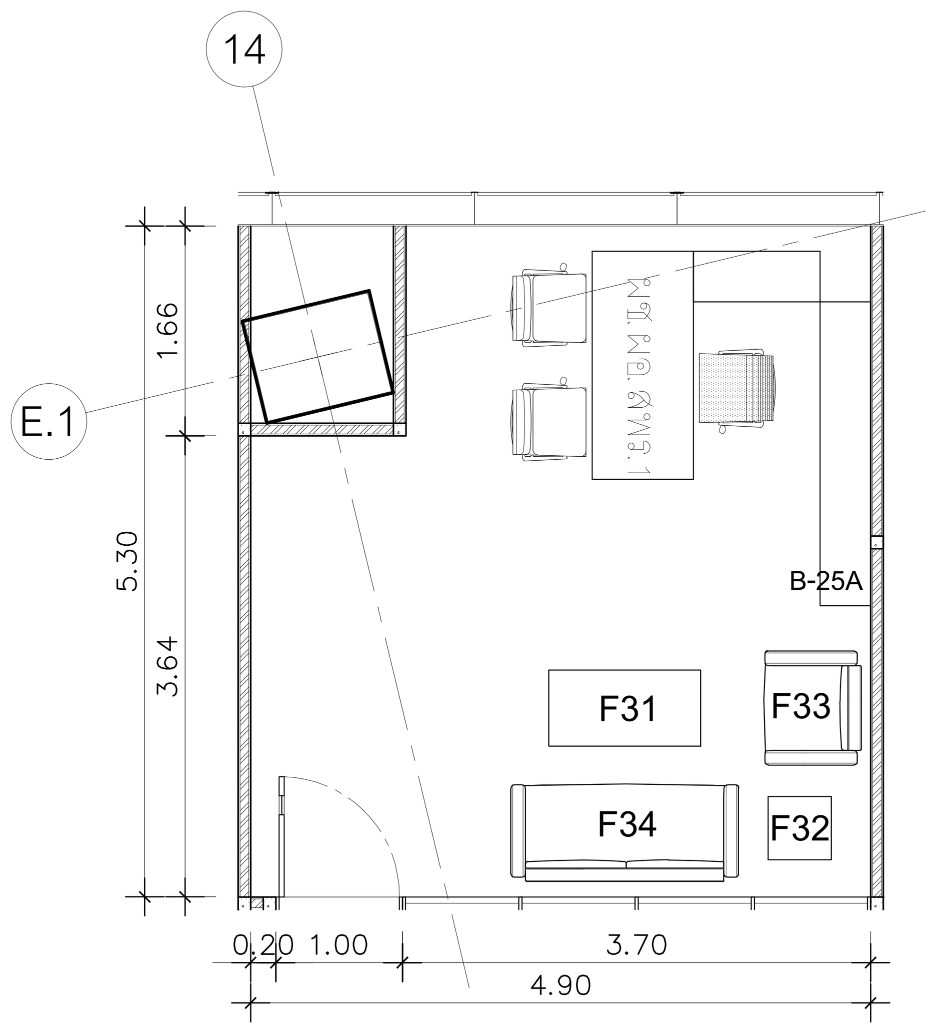

แปลน
ชั้น 9 : ห้องผช. ผอ. สพร.1 SCALE 1:50

DGA
DIGITAL GOVERNMENT DEVELOPMENT AGENCY
สำนักงานพัฒนารัฐบาลดิจิทัล (องค์การมหาชน)

EM Design
EM DESIGN AND MANAGEMENT Co.,Ltd.
บริษัท อีเอ็ม ดีไซน์ แอนด์ แมเนจเมนท์ จำกัด
59/999 Moo 3, Klong klua, Pakkret,
Nonthaburi 11120 Thailand
T.+66 2 019 1533, M.+66 8 088 0025
www.em.co.th

ARCHITECTS SIGNED

STRUCTURAL ENGINEER SIGNED

SANITARY ENGINEER SIGNED

ศุภณัฐ	วิสิฐธนนันท์	สส.477	[signature]
ชมพูนุท	บุญหอม	ภส.4866	[signature]
สุพิชญา	กันเรืองชัย	ภส.6746	[signature]

MECHANICAL ENGINEER SIGNED

เอิริน	รุ่งสิงห์ทอง	สก.4190	[signature]
ปาจรีย์	แก้วปรีดี	ภก.43956	[signature]
ปุณยวีร์	หมื่นตาบุตร	ภก.55463	[signature]
สุวิศิษฏ์	แสงประจง	ภก.57037	[signature]

INTERIOR SIGNED

วิศว์	สินสืบผล	ภ.สถ. 7524

LANDSCAPE ARCHITECTS SIGNED

ELECTRICAL ENGINEER SIGNED

ปัณณทัต	อธิรัชวาทิน	สฟก.6758	[signature]
สุธิดา	บุญทา	ภฟก.62867	[signature]

REVISION

NO.	DESCRIPTION	DATE

OWNER: สำนักงานพัฒนารัฐบาลดิจิทัล (องค์การมหาชน) LOCATION: –

PROJECT STATUS :

PROJECT NAME :
โครงการออกแบบตกแต่งภายในอาคารสำนักงาน ชั้น 8 และชั้น 9
ศูนย์ราชการเฉลิมพระเกียรติ 80 พรรษา 5 ธันวาคม 2550 อาคารซี

DRAWN	–
REF NO.	–
DATE	30/04/2568
SCALE	A1@ 1:50

DRAWING TITLE
ชั้น 9 : ห้องผู้บริหาร– ห้องรองผอ. สพร./ ผช. สพร.

DRAWING NO.
ID2–67

ห้องผู้บริหาร	รองผอ. สพร. 3

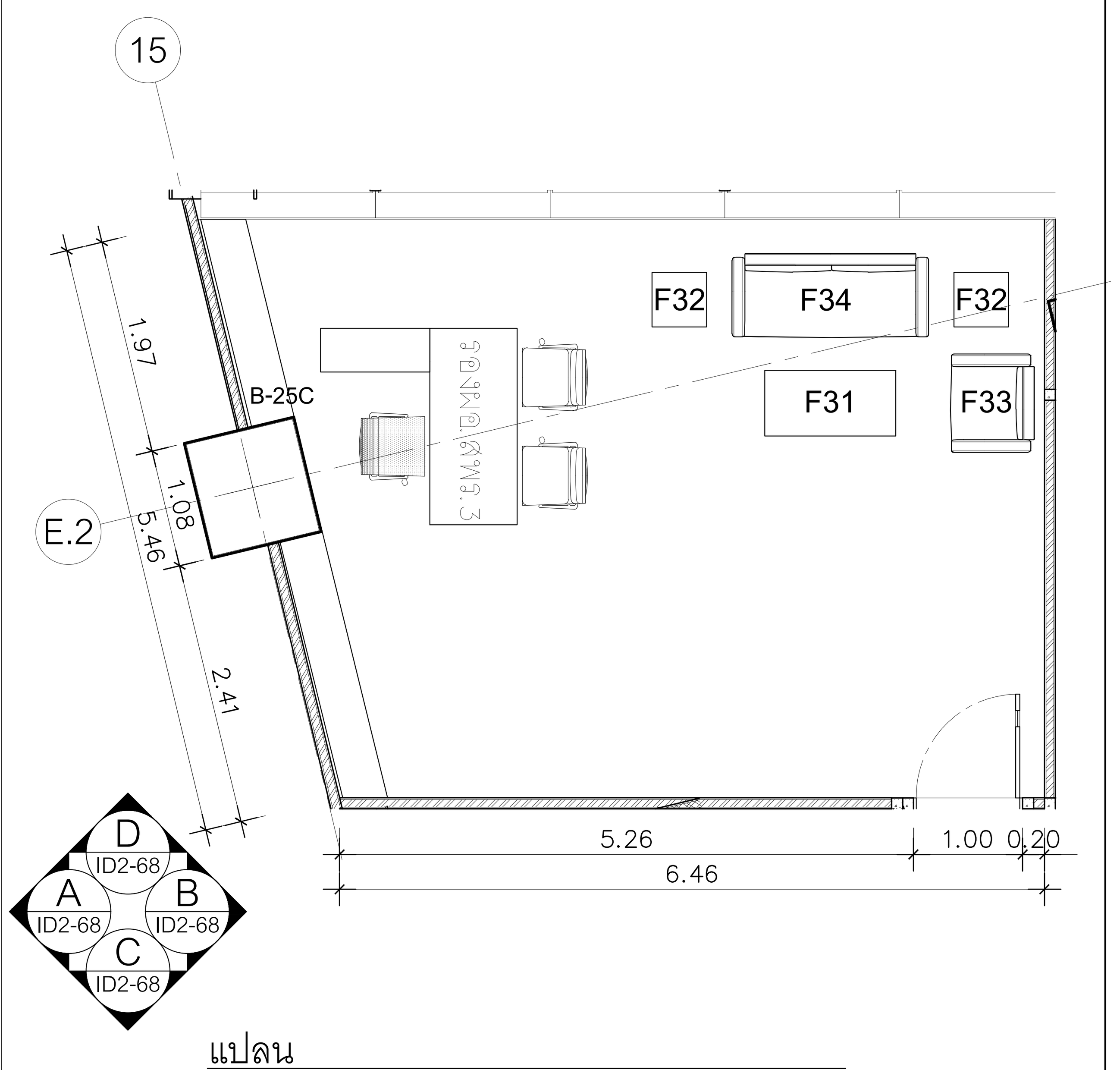

แปลน
ชั้น 9 : ห้องรองผอ. สพร.3 SCALE 1:50

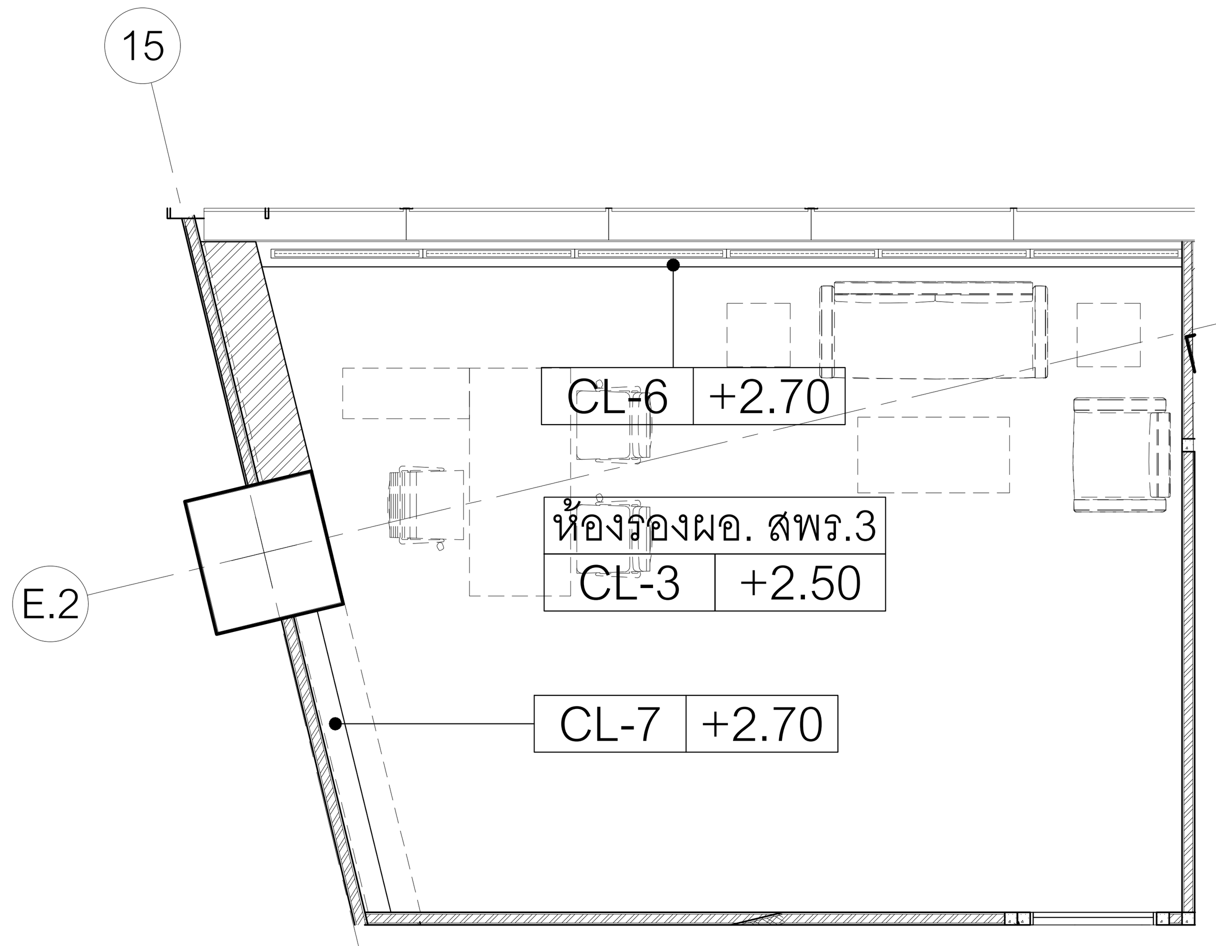

CL-3	ฝ้าเพดานโครงเคร่าโลหะ กรุแผ่นยิปซั่มบอร์ด หนา 9 มม. ฉาบเรียบทาสีขาว (PT–1) ระบุรุ่นภายหลัง
CL-6	งานหลืบไฟและหลืบม่านโครงเคร่าโลหะ กรุแผ่นยิปซั่มบอร์ด หนา 9 มม. ทาสีขาว (PT–1) ระบุรุ่นภายหลัง
CL-7	งานหลืบไฟโครงเคร่าโลหะ กรุแผ่นยิปซั่มบอร์ด หนา 9 มม. ทาสีขาว (PT–1) ระบุรุ่นภายหลัง

แปลนวัสดุผิวฝ้าเพดาน
ชั้น 9 : ห้องรองผอ. สพร.3 SCALE 1:50

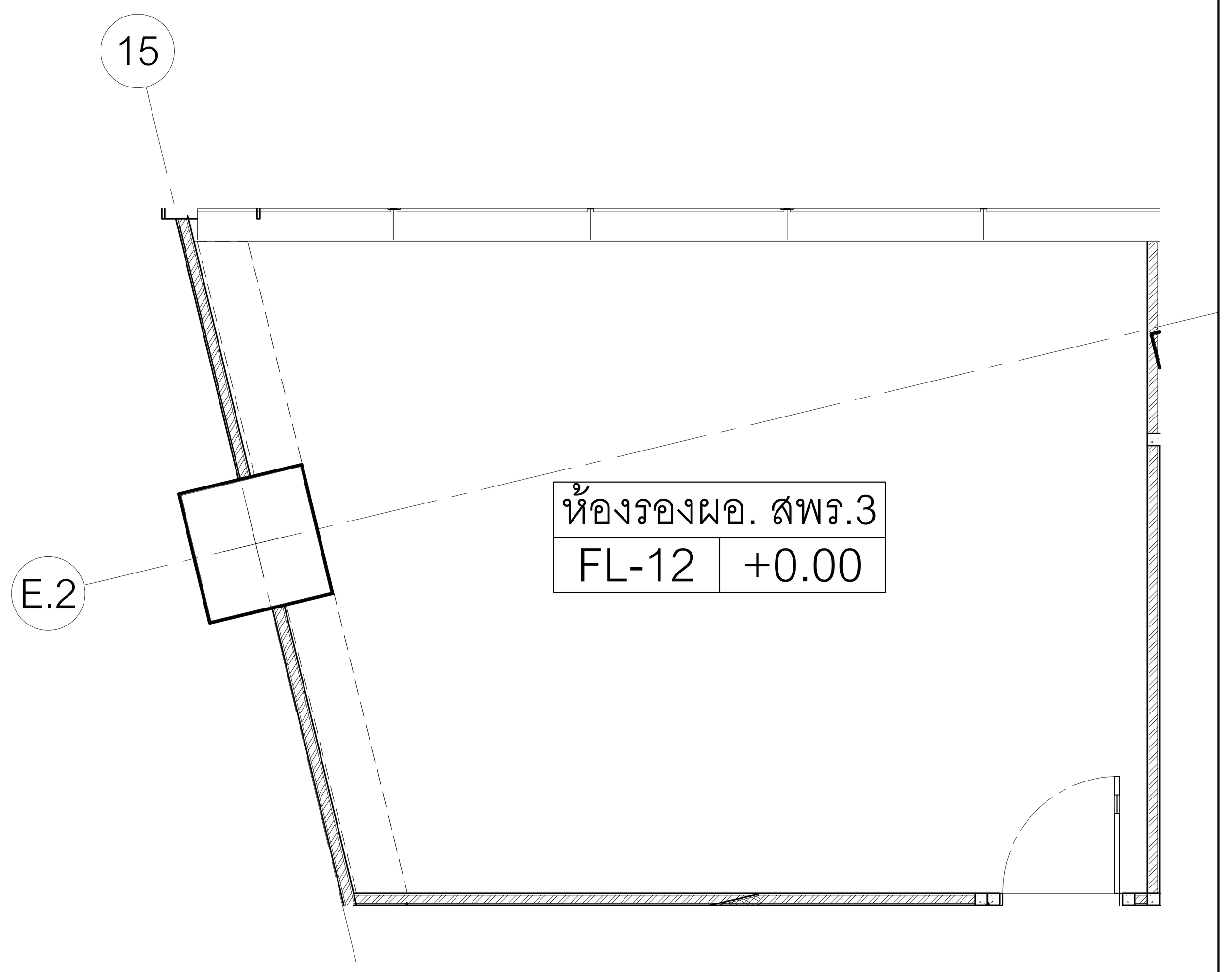

FL-12	พื้นกระเบื้องยาง SPC ลายไม้ (VT–7) หนา 6.5 มม. Wear layer 0.3 มม.

แปลนวัสดุผิวพื้น
ชั้น 9 : ห้องรองผอ. สพร.3 SCALE 1:50

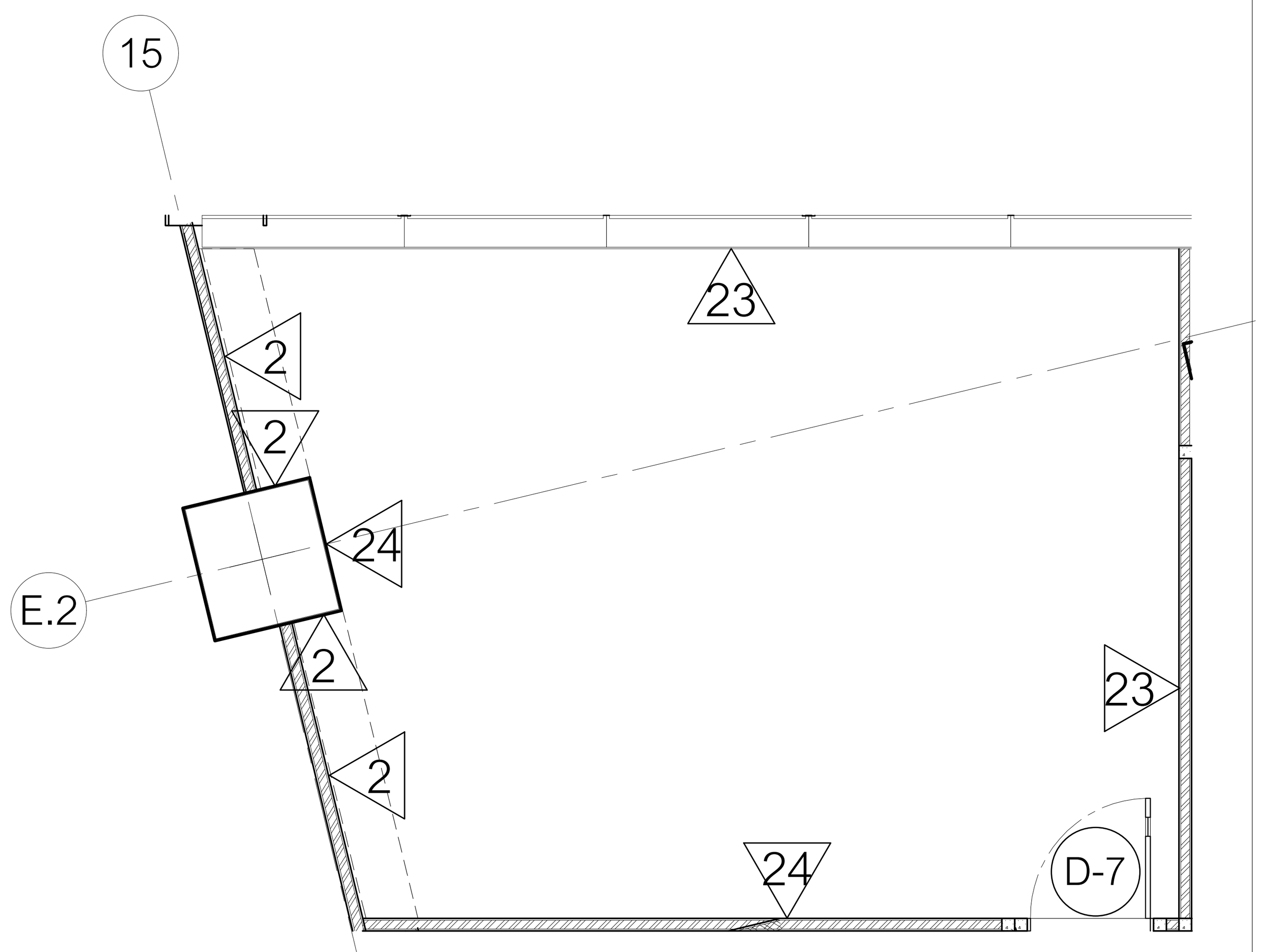

2	ผนังแต่งผิว ทาสีขาว (PT–1)
23	ผนังแต่งผิว ทาสีครีม (PT–6)
24	ผนังโครงไม้กรุไม้HMR หนา 6 มม. ปิดทับด้วยลามิเนตลายเรียบสีครีม (PL–6)
D-7	ประตูเปิดเดี่ยว วงกบอลูมิเนียม POWDER COATED ขนาดไม่เกิน 25x100 มม. กรอบบานโครงไม้กรุไม้อัดยางหนา 10 มม. ปิดลามิเนตลายไม้ (PL–4) ปิดขอบด้วยอลูมิเนียมPOWDER COATE พร้อมเจาะช่องกระจกลามิเนตใสหนา8 มม. ระยะตามแบบ

แปลนวัสดุผิวผนัง
ชั้น 9 : ห้องรองผอ. สพร.3 SCALE 1:50

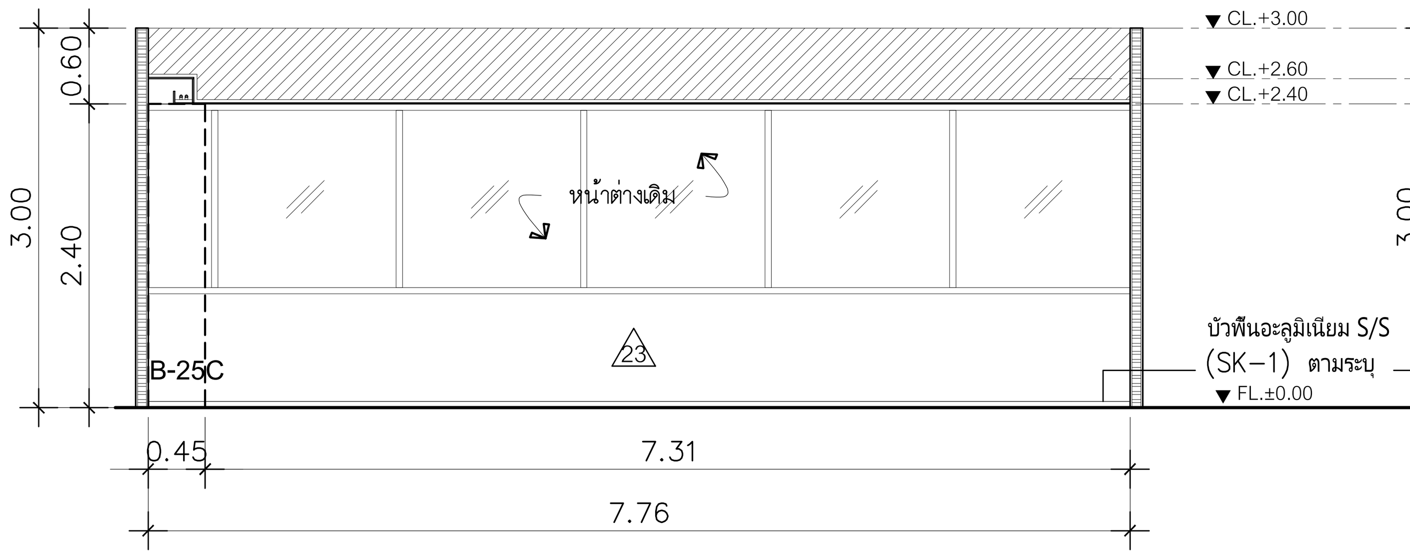

D - รูปด้าน
ห้องรองผอ สพร.1 SCALE 1:50

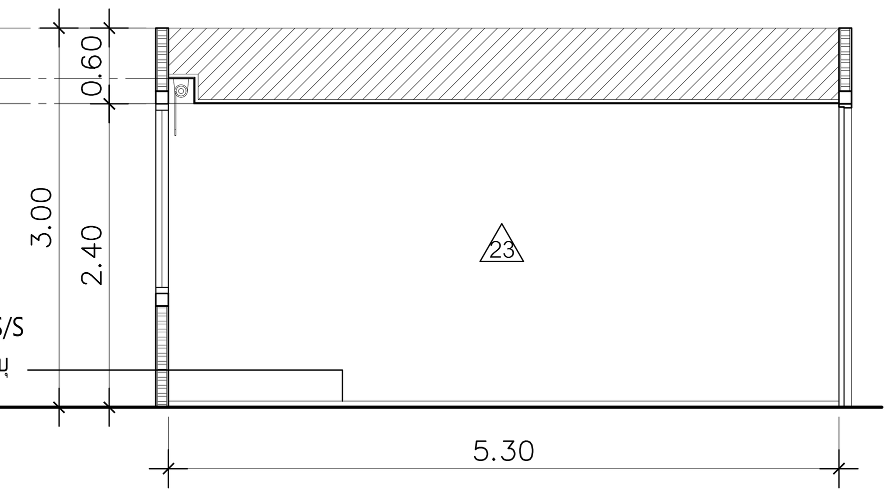

B - รูปด้าน
ห้องรองผอ สพร.1 SCALE 1:50

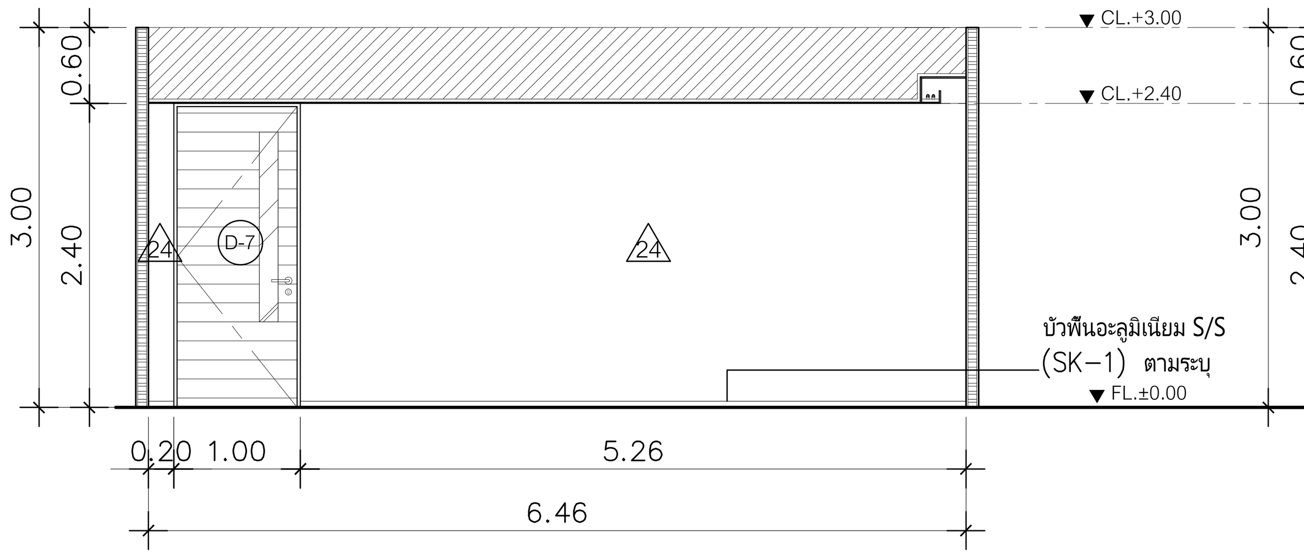

C - รูปด้าน
ห้องรองผอ สพร.1 SCALE 1:50

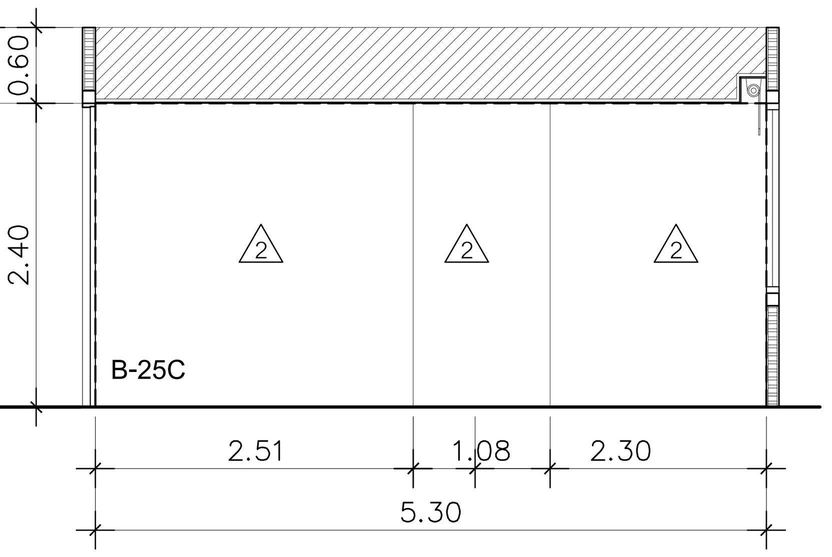

A - รูปด้าน
ห้องรองผอ สพร.1 SCALE 1:50

ห้องผู้บริหาร	ผช. ผอ. สพร. 2

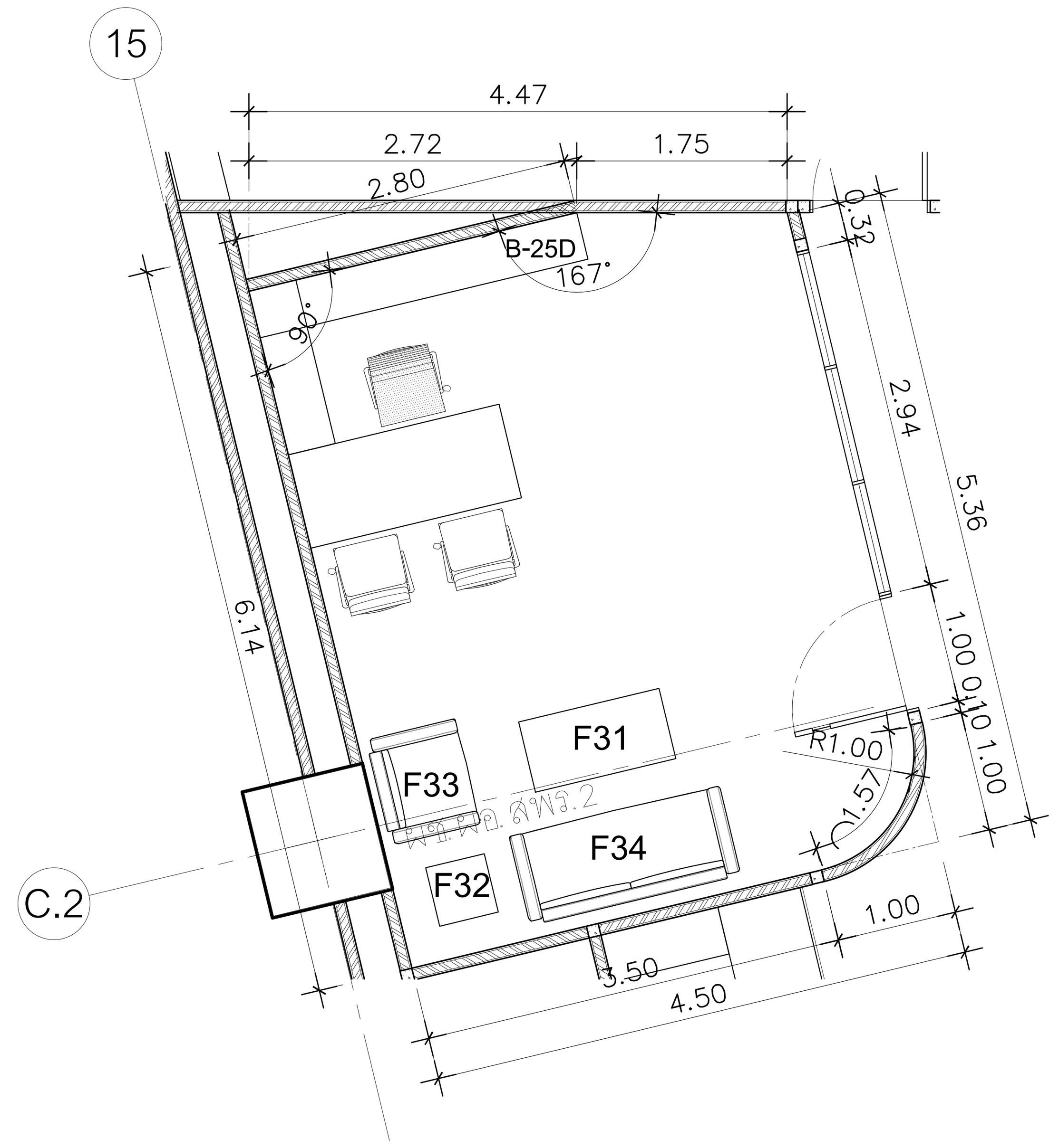

แปลน
ชั้น 9 : ห้องผช ผอ สพร.2 SCALE 1:50

ห้องผู้บริหาร	รองผอ. สพร. 4

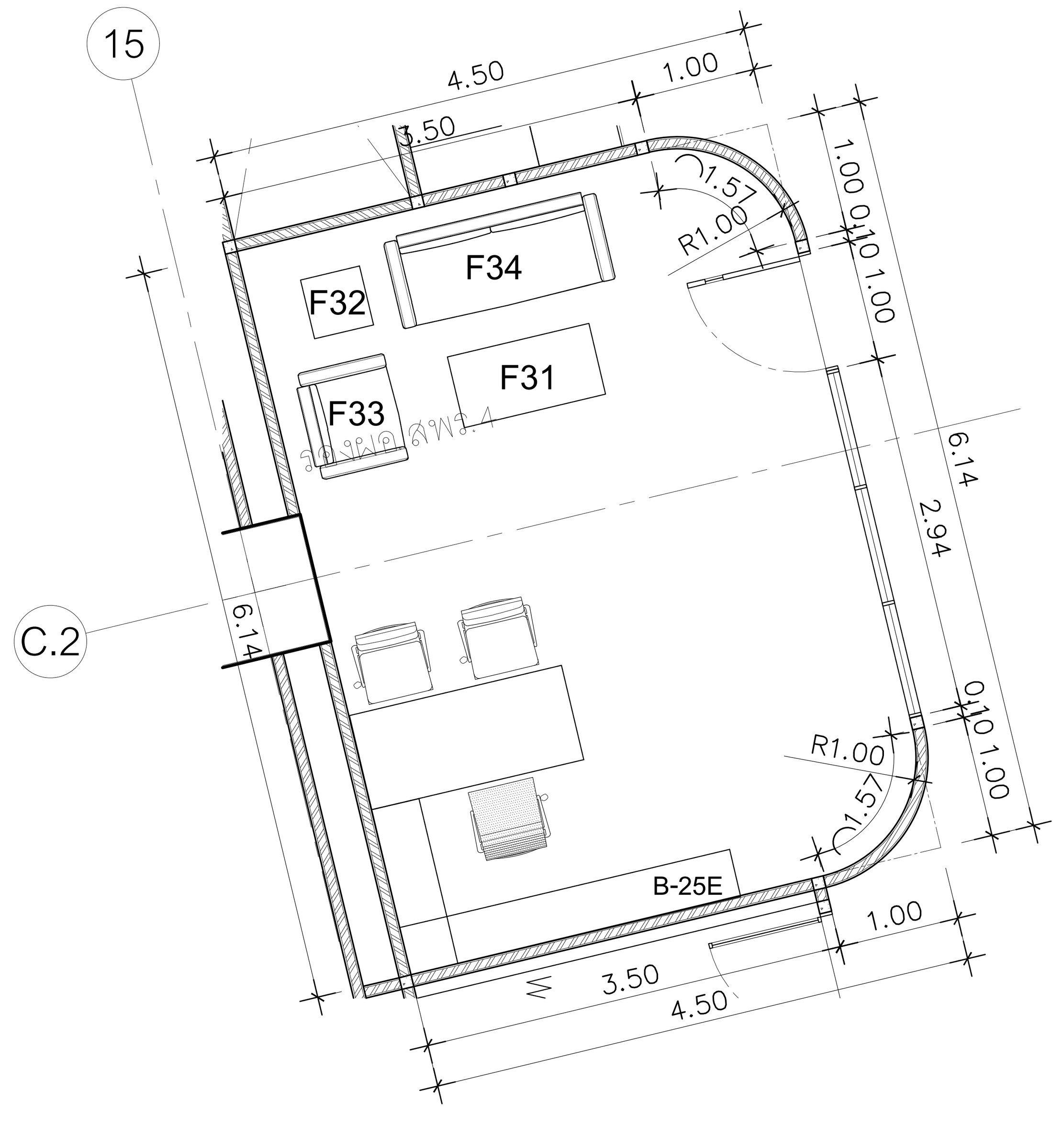

แปลน
ชั้น 9 : ห้องรองผอ สพร.4 SCALE 1:50

ARCHITECTS	SIGNED	STRUCTURAL ENGINEER	SIGNED
INTERIOR	SIGNED	LANDSCAPE ARCHITECTS	SIGNED
วิรัศว์ สินสืบผล ภ.สถ. 7524			

SANITARY ENGINEER			SIGNED
ศุภณัฐ	วิสิฐธนนันท์	สส.477	[signature]
ชมพูนุท	บุญหอม	ภส.4866	[signature]
สุพิชญา	กันเรืองชัย	ภส.6746	[signature]

ELECTRICAL ENGINEER			SIGNED
ปัณณทัต	อธิรัชวาทิน	สฟก.6758	[signature]
สุธิดา	บุญทา	ภฟก.62867	[signature]

MECHANICAL ENGINEER			SIGNED
เอริน	รุ่งสิงห์ทอง	สก.4190	[signature]
ปาจรีย์	แก้วปรีดี	ภก.43956	[signature]
ปุณยวีร์	หมื่นตาบุตร	ภก.55463	[signature]
สุวิศิษฎ์	แสงประจง	ภก.57037	[signature]

REVISION

NO.	DESCRIPTION	DATE

DIGITAL GOVERNMENT DEVELOPMENT AGENCY
สำนักงานพัฒนารัฐบาลดิจิทัล (องค์การมหาชน)

EM DESIGN AND MANAGEMENT Co.,Ltd.
บริษัท อีเอ็ม ดีไซน์ แอนด์ แมเนจเมนท์ จำกัด
59/999 Moo 3, Klong klua, Pakkret,
Nonthaburi 11120 Thailand
T.+66 2 019 1533, M.+66 8 088 0025
www.em.co.th

OWNER	สำนักงานพัฒนารัฐบาลดิจิทัล (องค์การมหาชน)	LOCATION	–
PROJECT NAME :	โครงการออกแบบตกแต่งภายในอาคารสำนักงาน ชั้น8 และชั้น9 ศูนย์ราชการเฉลิมพระเกียรติ 80 พรรษา 5 ธันวาคม 2550 อาคารซี		
DRAWING TITLE	ชั้น 9 : ห้องผู้บริหาร– ห้องรองผอ. สพร./ ผช. สพร.		

PROJECT STATUS :	
DRAWN	–
REF NO.	–
DATE	30/04/2568
SCALE	A1@ 1:50
DRAWING NO.	ID2–68

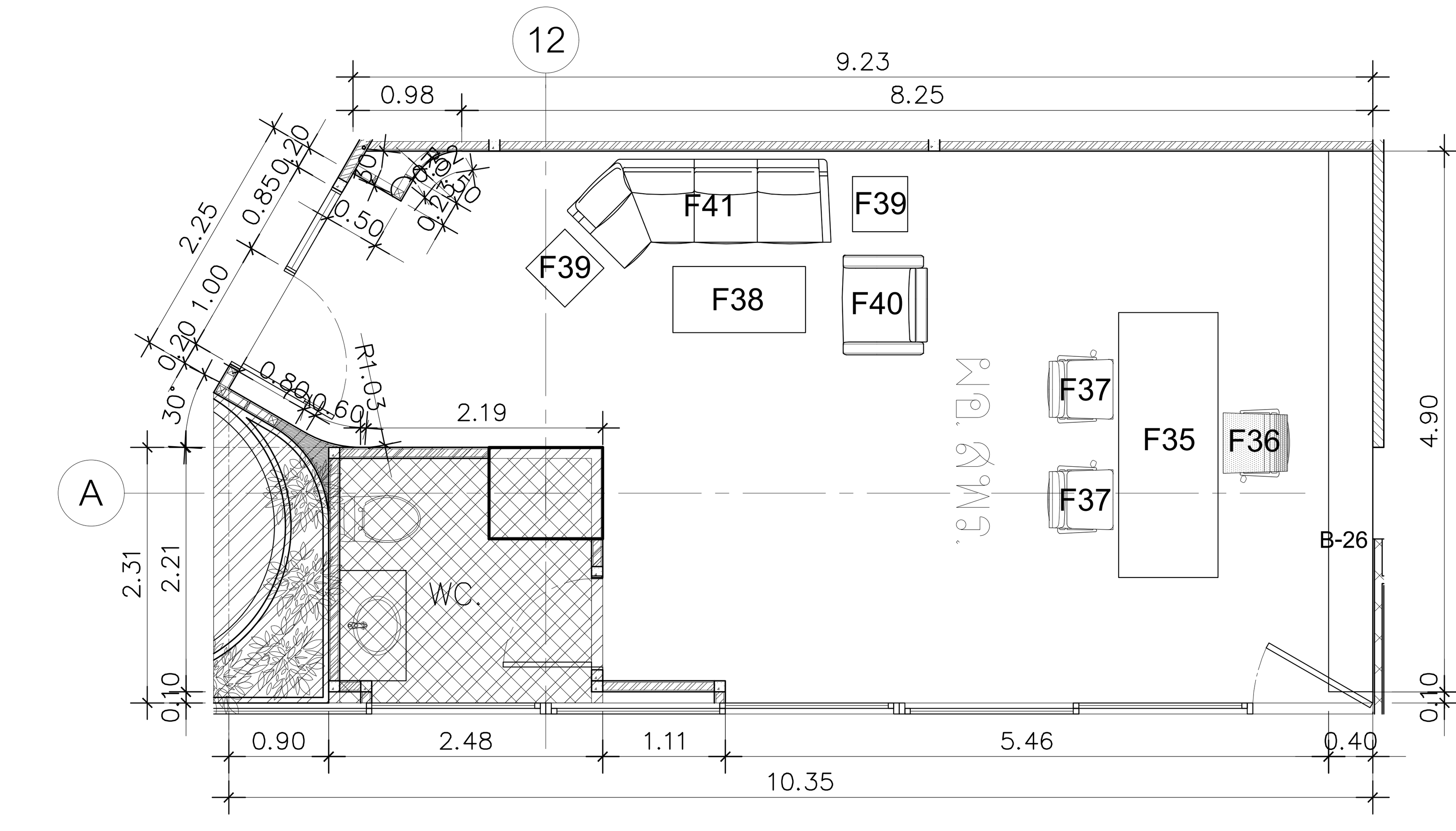

แปลน
ชั้น 9 : ห้องผอ. สพร. SCALE 1:50

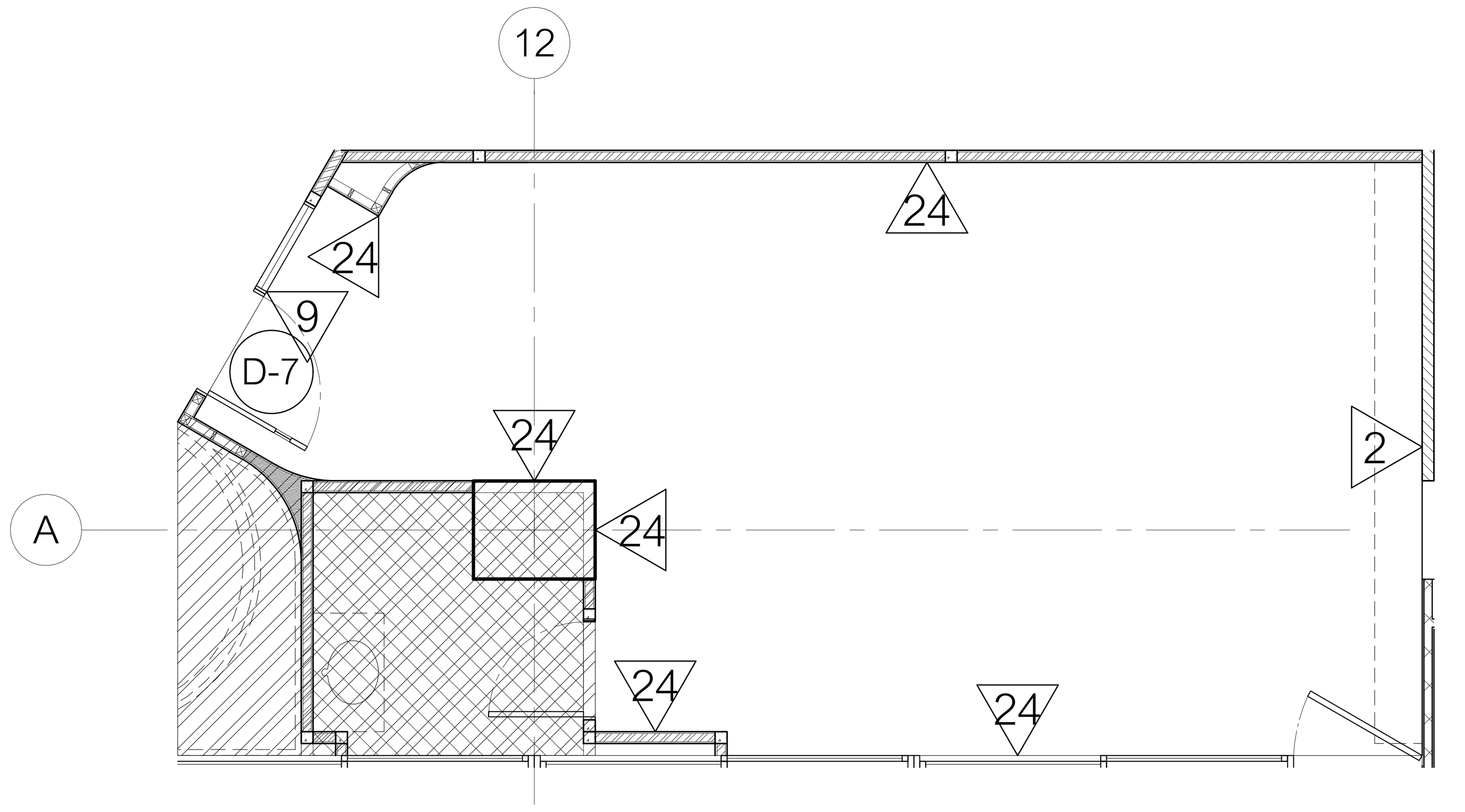

2	ผนังแต่งผิว ทาสีขาว (PT–1)
9	ผนังกรอบเฟรมอลูมิเนียมPOWDER COATED25มม.กรุกระจกลูกฟูก(GL–1)หนา5มม.
24	ผนังโครงไม้กรุไม้HMR หนา 6 มม. ปิดทับด้วยลามิเนตลายเรียบสีครีม (PL–6)
D-7	ประตูเปิดเดี่ยว วงกบอลูมิเนียม POWDER COATED ขนาดไม่เกิน 25x100 มม. กรอบบานโครงไม้กรุไม้อัดยางหนา 10 มม. ปิดลามิเนตลายไม้ (PL–4) ปิดขอบด้วยอลูมิเนียมPOWDER COATE พร้อมเจาะช่องกระจกลามิเนตใสหนา8 มม. ระยะตามแบบ

แปลนวัสดุผิวผนัง
ชั้น 9 : ห้องผอ. สพร. SCALE 1:50

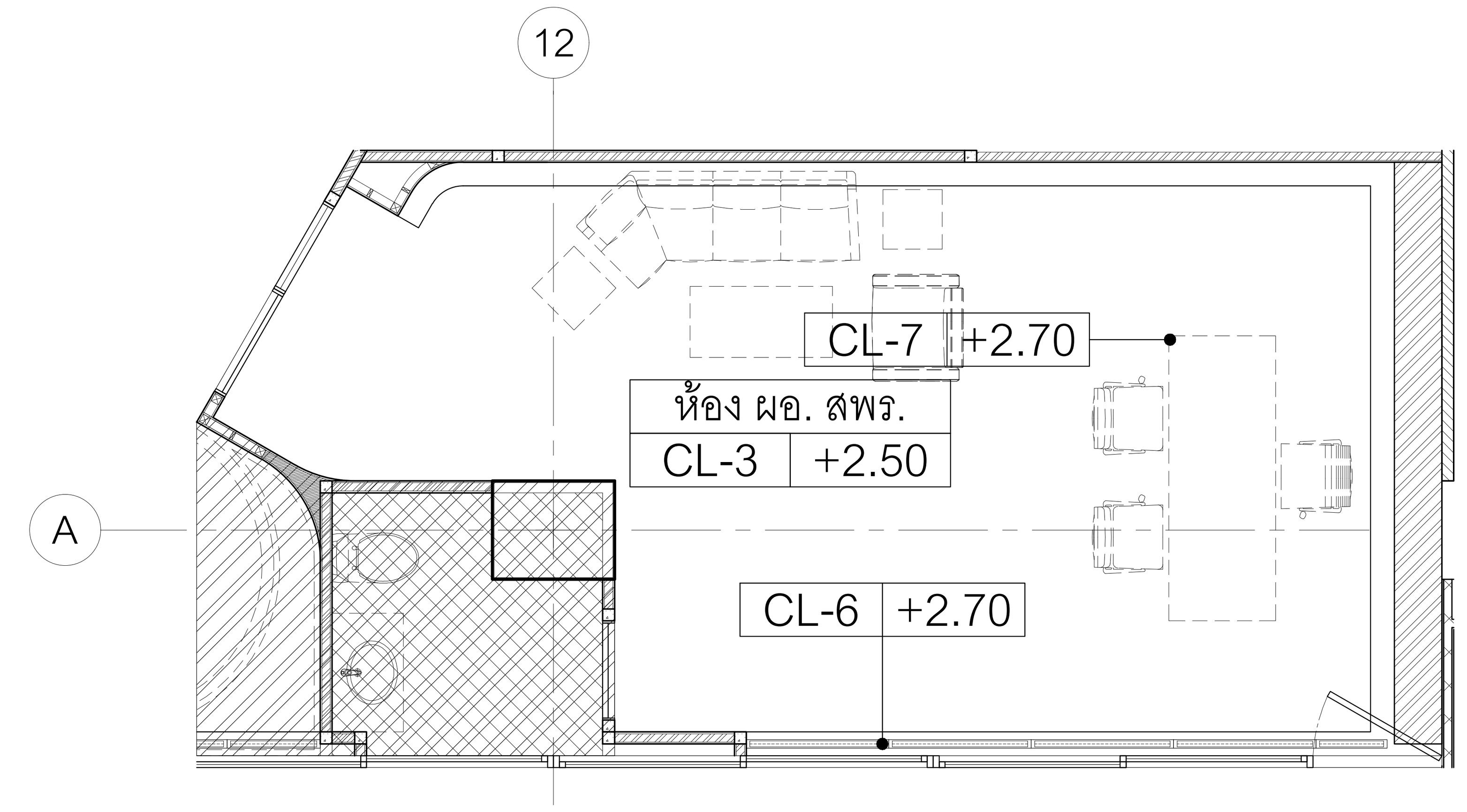

CL-3	ฝ้าเพดานโครงเคร่าโลหะ กรุแผ่นยิปซั่มบอร์ด หนา 9 มม. ฉาบเรียบทาสีขาว (PT–1) ระบุรุ่นภายหลัง
CL-6	งานหลืบไฟและหลืบม่านโครงเคร่าโลหะ กรุแผ่นยิปซั่มบอร์ด หนา 9 มม. ทาสีขาว (PT–1) ระบุรุ่นภายหลัง
CL-7	งานหลืบไฟโครงเคร่าโลหะ กรุแผ่นยิปซั่มบอร์ด หนา 9 มม. ทาสีขาว (PT–1) ระบุรุ่นภายหลัง

แปลนวัสดุผิวฝ้าเพดาน
ชั้น 9 : ห้องผอ. สพร. SCALE 1:50

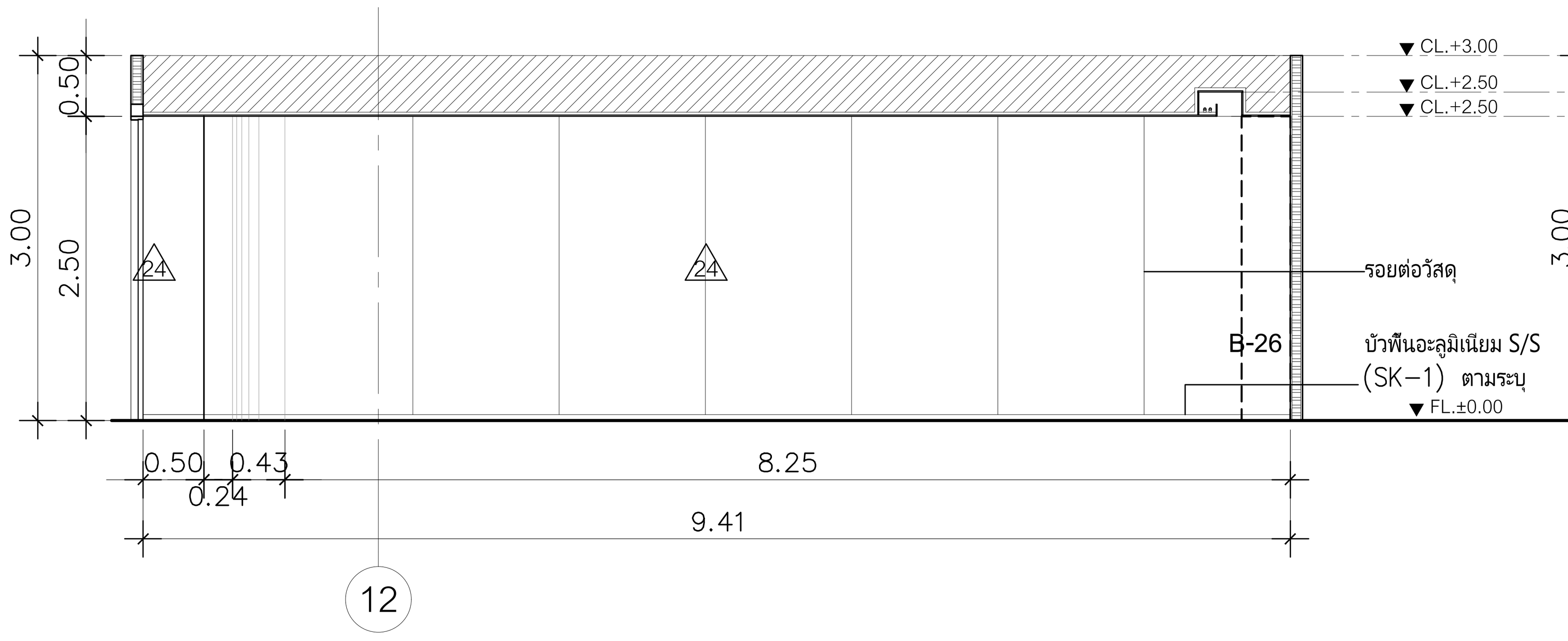

D รูปด้าน
ห้องผอ. สพร. SCALE 1:50

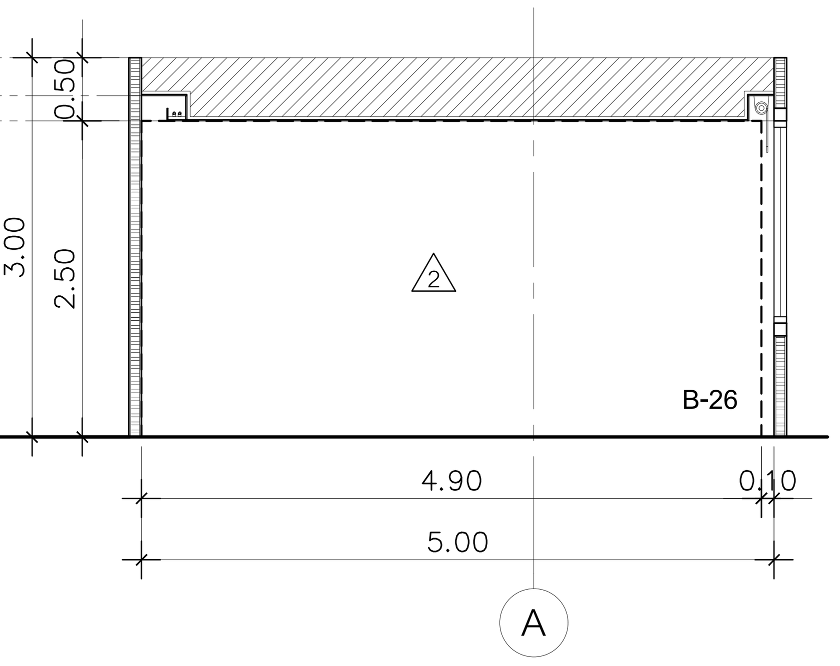

B รูปด้าน
ห้องผอ. สพร. SCALE 1:50

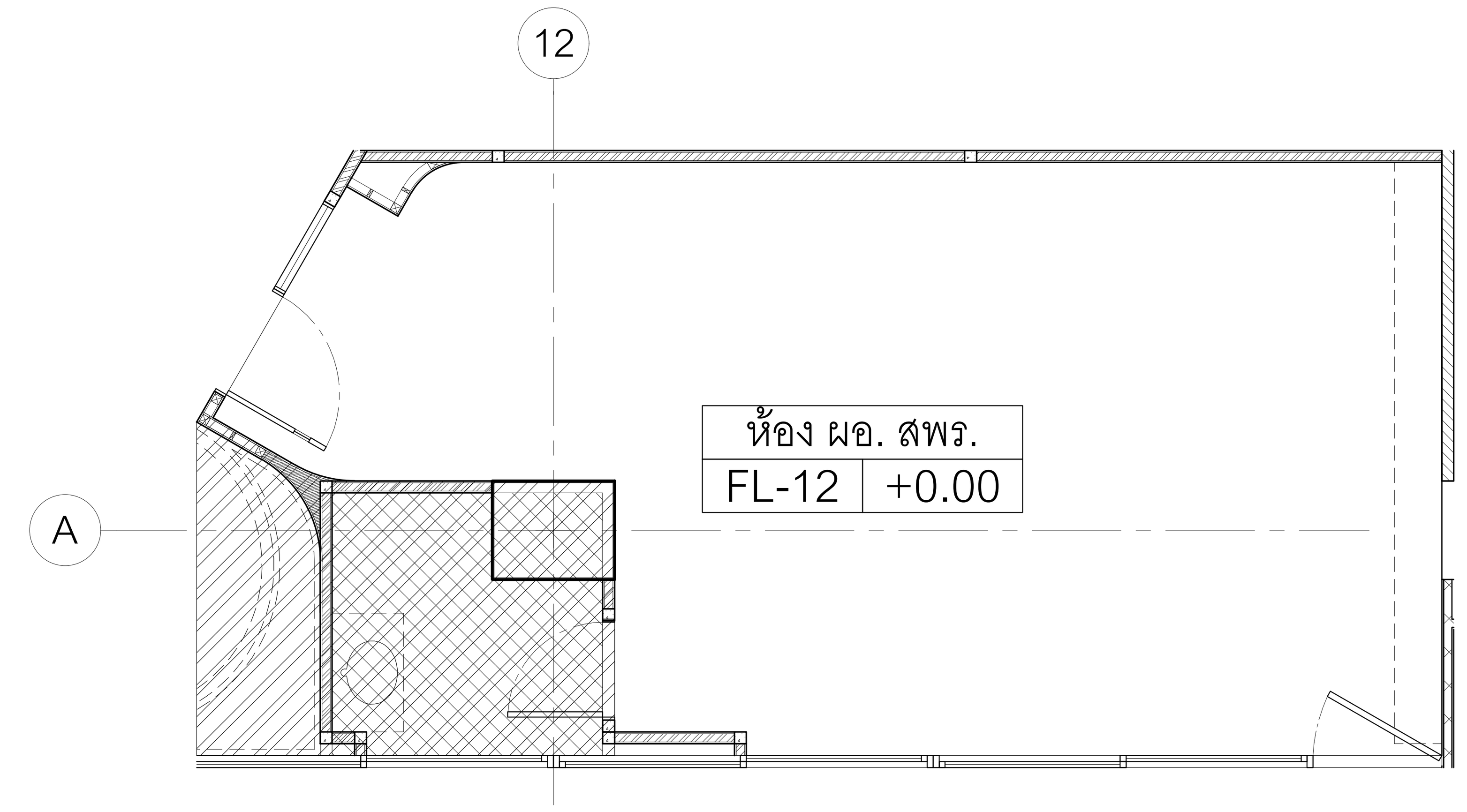

FL-12	พื้นกระเบื้องยาง SPC ลายไม้ (VT–7) หนา 6.5 มม. Wear layer 0.3 มม.

แปลนวัสดุผิวพื้น
ชั้น 9 : ห้องผอ. สพร. SCALE 1:50

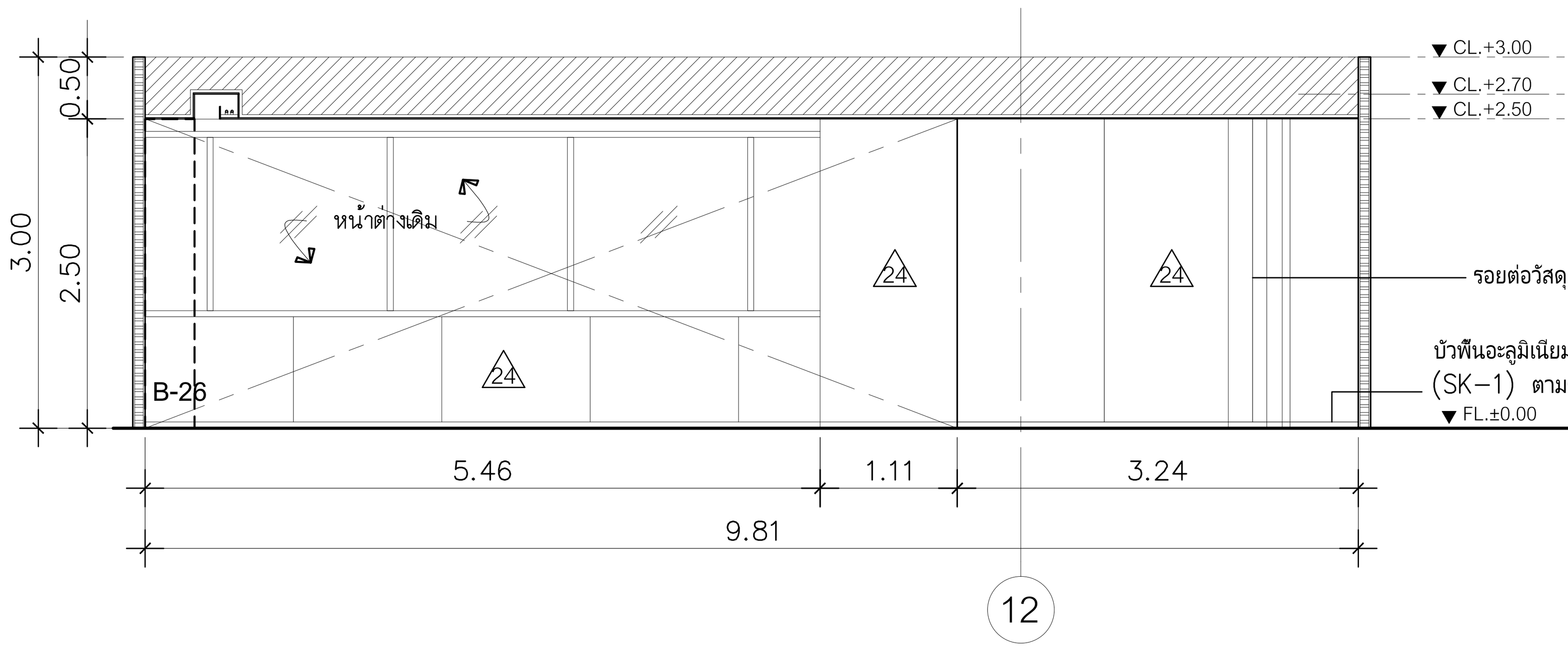

C รูปด้าน
ห้องผอ. สพร. SCALE 1:50

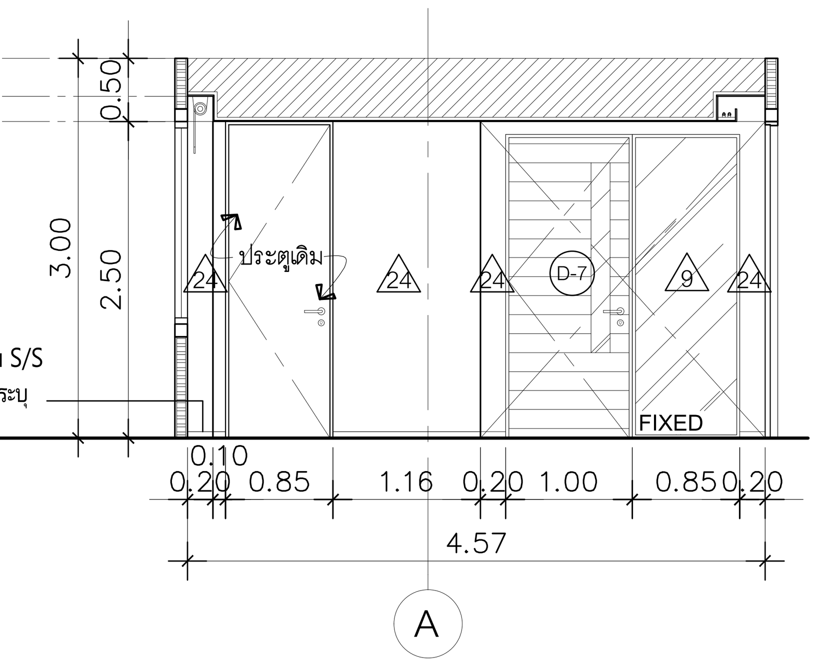

A รูปด้าน
ห้องผอ. สพร. SCALE 1:50

สำนักงานพัฒนารัฐบาลดิจิทัล (องค์การมหาชน)
DIGITAL GOVERNMENT DEVELOPMENT AGENCY

EM DESIGN AND MANAGEMENT Co.,Ltd.
บริษัท อีเอ็ม ดีไซน์ แอนด์ แมเนจเมนท์ จำกัด
59/999 Moo 3, Klong klua, Pakkret, Nonthaburi 11120 Thailand
T.+66 2 019 1533, M.+66 8 088 0025
www.em.co.th

ARCHITECTS	SIGNED	STRUCTURAL ENGINEER	SIGNED	SANITARY ENGINEER	SIGNED	MECHANICAL ENGINEER	SIGNED
				ศุภณัฐ วิสิฐธนนันท์ สส.477		เอริน รุ่งสิงห์ทอง สก.4190	
				ชมพูนุท บุญหอม ภส.4866		ปารีย์ แก้วปรีดิ์ ภก.43956	
				สุพิชญา กันเรืองชัย ภส.6746		ปุณยวีร์ หมื่นตาบุตร ภก.55463	
						สุวิศิษฏ์ แสงประจง ภก.57037	
INTERIOR	SIGNED	LANDSCAPE ARCHITECTS	SIGNED	ELECTRICAL ENGINEER	SIGNED		
วิรศว์ สินสืบผล ภ.สถ. 7524				บัณฑิต อธิรัชวาทิน สฟก.6758			
				สุธิดา บุญทา ภฟก.62867			

REVISION		
NO.	DESCRIPTION	DATE

OWNER สำนักงานพัฒนารัฐบาลดิจิทัล (องค์การมหาชน) LOCATION –

PROJECT STATUS :

PROJECT NAME :
โครงการออกแบบตกแต่งภายในอาคารสำนักงาน ชั้น8 และชั้น9
ศูนย์ราชการเฉลิมพระเกียรติ 80 พรรษา 5 ธันวาคม 2550 อาคารซี

DRAWN	–
REF NO.	–
DATE	30/04/2568
SCALE	A1@ 1:50

DRAWING TITLE
ชั้น 9 : ห้องผู้บริหาร– ห้องผอ. สพร.

DRAWING NO.
ID2–69

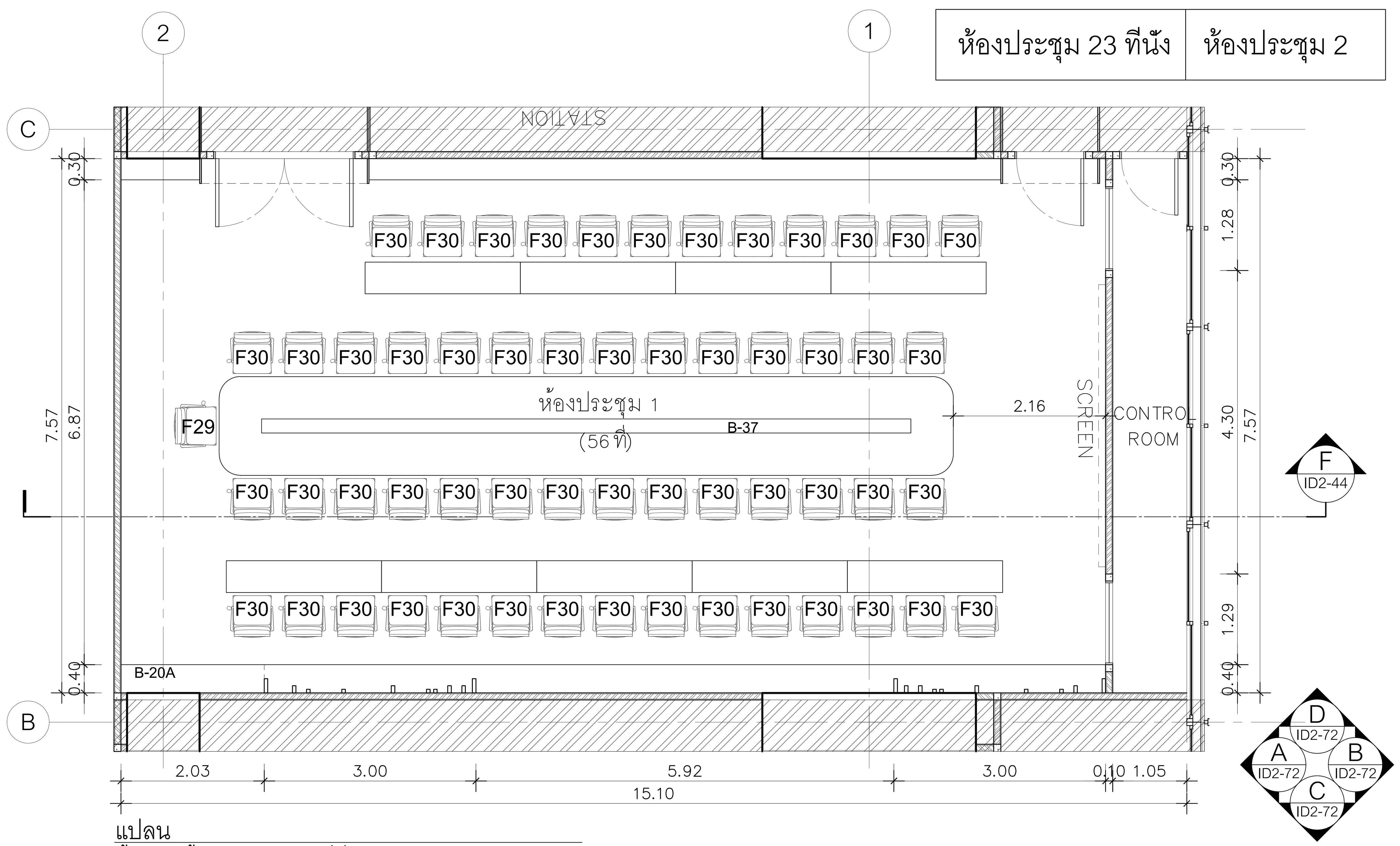

แปลน
ชั้น 9 : ห้องประชุม 1 (58 ที่นั่ง) SCALE 1:50

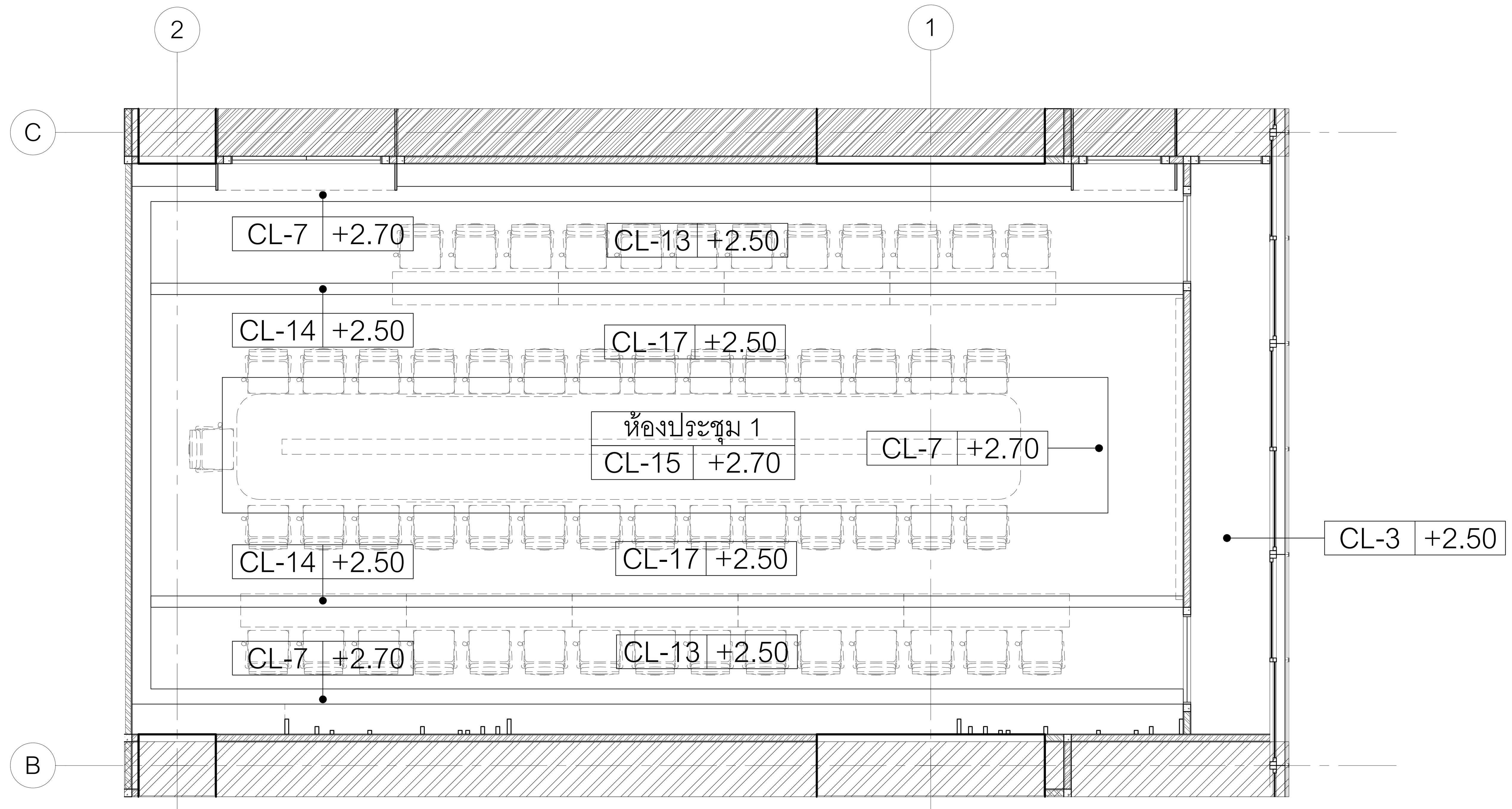

CL-3	ฝ้าเพดานโครงเคร่าโลหะ กรุแผ่นยิปซั่มบอร์ด หนา 9 มม. ฉาบเรียบทาสีขาว (PT–1) ระบุรุ่นภายหลัง	CL-14	งานร่องไฟโครงเคร่าโลหะ กรุแผ่นยิปซั่มบอร์ด หนา 9 มม. ทาสีดำ (PT–7) ระบุรุ่นภายหลัง
CL-7	งานหลืบไฟโครงเคร่าโลหะ กรุแผ่นยิปซั่มบอร์ด หนา 9 มม. ทาสีขาว (PT–1) ระบุรุ่นภายหลัง	CL-15	ฝ้าเพดานกระจกเงาชา (GL–7) ระบุรุ่นภายหลัง
CL-13	ฝ้าเพดานโครงไม้เนื้อแข็งกรุไม้อัดยางหนา 6มม. ปิดทับลามิเนตลายไม้ (PL–10) ระบุรุ่นภายหลัง	CL-17	ฝ้าเพดานโครงเคร่าโลหะ กรุแผ่นเซลโลกรีตชนิดโฟม 12 มม. ผิวหน้าธรรมชาติพ่นสีสำเร็จสีขาว (PT–1) ระบุรุ่นภายหลัง

แปลนวัสดุผิวฝ้าเพดาน
ชั้น 9 : ห้องประชุม 1 (58 ที่นั่ง) SCALE 1:50

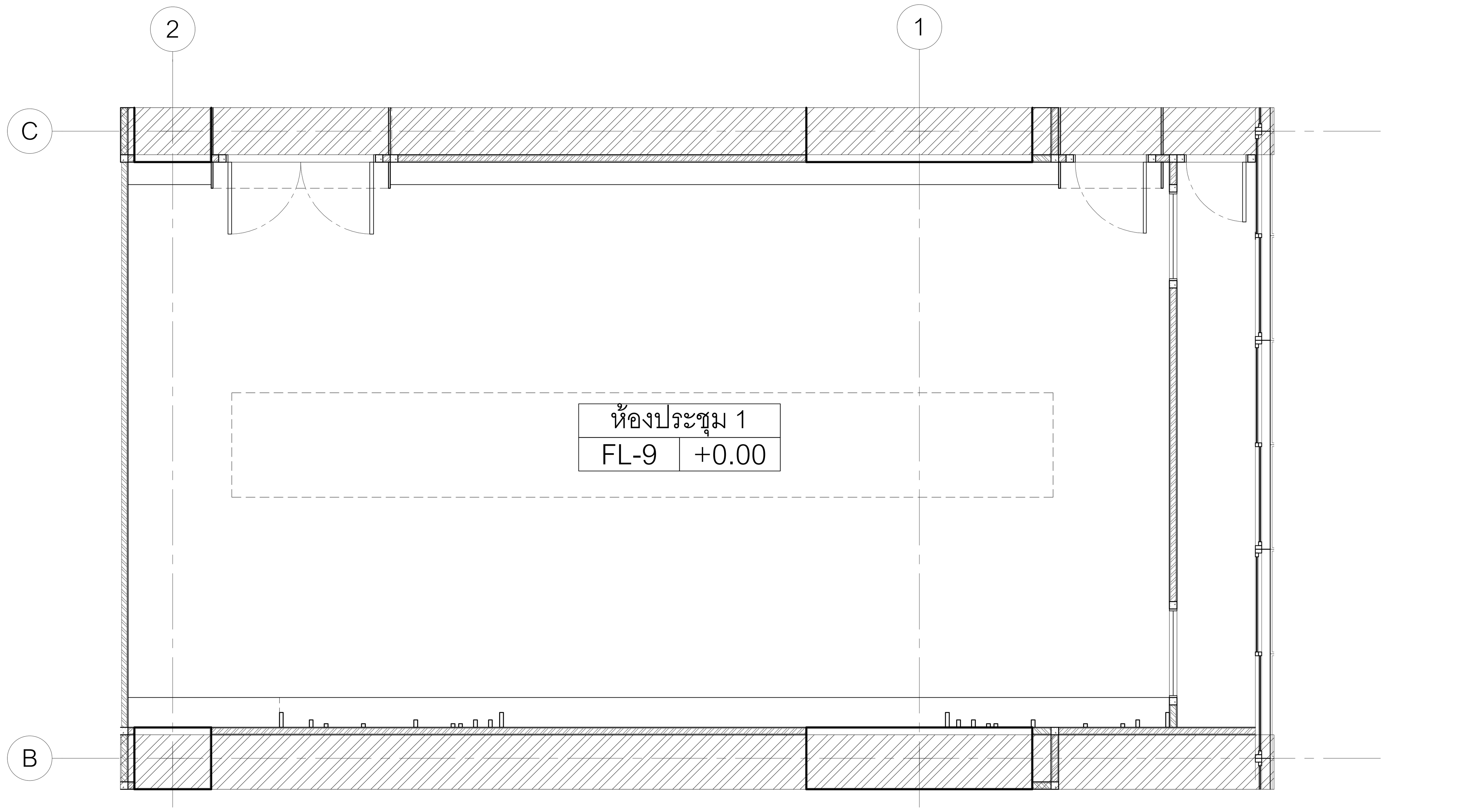

แปลนวัสดุผิวพื้น
ชั้น 9 : ห้องประชุม 1 (58 ที่นั่ง) SCALE 1:50

FL-9	พื้นพรมแผ่นอัดสีเทาลายทาง (CP–3) หนา 6.5 มม

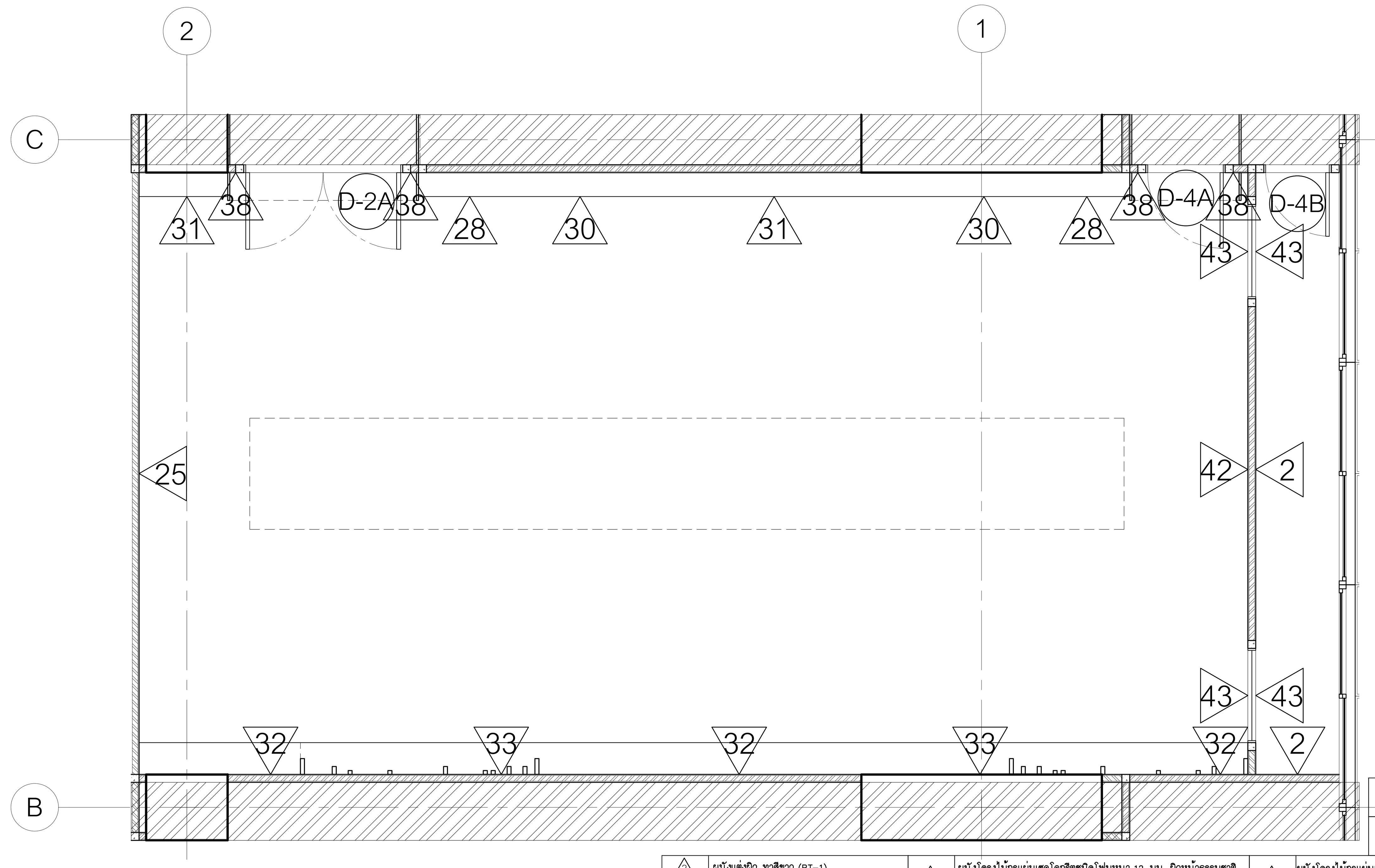

42	ผนังโครงซีไลน์กรุไม้HMR หนา 6 มม ปิดทับด้วยลามิเนตลายเรียบสีเทา (PL–7)
43	ผนังกระจกลามิเนตใส (GL–2) หนา 6มม. กรอบเฟรมอลูมิเนียม POWDER COATED25มม ติด STICKER มองทางเดียว (FS–3) ตามแบบ

2	ผนังแต่งผิว ทาสีขาว (PT–1)	31	ผนังโครงไม้กรุแผ่นเซลโลกรีตชนิดโฟมหนา 12 มม ผิวหน้าธรรมชาติพ่นสีสำเร็จ(SP–3) หุ้มผ้าสีเทา (FB–1) ตามแบบ	38	ผนังโครงไม้กรุแผ่นเซลโลกรีตผิวหน้าได้แคลเซียมเรียบหนา 12 มม. ปิดทับด้วยลามิเนตลายเรียบสีครีม (PL–6)
25	ผนังโครงไม้กรุไม้HMR หนา 6 มม ปิดทับด้วยลามิเนตลายเรียบสีเทา (PL–7)	32	ผนังโครงไม้กรุแผ่นเซลโลกรีตผิวหน้าได้แคลเซียมเรียบหนา 12 มม ปิดทับด้วยลามิเนตลายไม้ (PL–10) เดินคิ้วไม้จริงตามแบบ ทำสีย้อมเทียบสีลามิเนต ซ่อนไฟ LED STRIPLIGHT	D-2A	ประตูเปิดคู่ วงกบอลูมิเนียม POWDER COATED ขนาดไม่เกิน 25x100 มม กรอบบานโครงไม้กรุไม้อัดยางหนา 10 มม. ปิดลามิเนตเรียบ (PL–7) ปิดขอบด้วยอลูมิเนียม POWDER COATED
28	ผนังระแนงไม้เทียม (WPC–1)				
30	ผนังติดตั้งสวนแนวตั้ง ตามแบบ	33	ผนังโครงไม้กรุแผ่นเซลโลกรีตผิวหน้าได้แคลเซียมเรียบหนา 12 มม ปิดทับด้วยลามิเนตลายหิน (PL–11) เดินคิ้วไม้จริงตามแบบ ทำสีย้อมเทียบสีลามิเนต ซ่อนไฟ LED STRIPLIGHT	D-4A D-4B	ประตูเปิดเดี่ยว วงกบอลูมิเนียม POWDER COATED ขนาดไม่เกิน 25x100 มม กรอบบานโครงไม้กรุไม้อัดยางหนา 10 มม. ปิดลามิเนตเรียบ (PL–7) ปิดขอบด้วยอลูมิเนียม POWDER COATED

แปลนวัสดุผิวผนัง
ชั้น 9 : ห้องประชุม 1 (58 ที่นั่ง) SCALE 1:50

DGA
DIGITAL GOVERNMENT DEVELOPMENT AGENCY
สำนักงานพัฒนารัฐบาลดิจิทัล (องค์การมหาชน)

EM Design
EM DESIGN AND MANAGEMENT Co.,Ltd.
บริษัท อีเอ็ม ดีไซน์ แอนด์ แมเนจเมนท์ จำกัด
59/999 Moo 3, Klong klua, Pakkret, Nonthaburi 11120 Thailand
T.+66 2 019 1533, M.+66 8 088 0025
www.em.co.th

ARCHITECTS	SIGNED	STRUCTURAL ENGINEER	SIGNED	SANITARY ENGINEER	SIGNED	MECHANICAL ENGINEER	SIGNED
				คุณณัฐ วิสิฐธนนันท์ สส.477		เอริน รุ่งสิงห์ทอง สก.4190	
				ชมพูนุท บุญหอม ภส.4866		ปาจรีย์ แก้วปรีดี ภก.43956	
				สุพิชญา กันเรืองชัย ภส.6746		ปุณยวีร์ หมื่นตาบุตร ภก.55463	
						สุวิศิษฎ์ แสงประจง ภก.57037	

INTERIOR	SIGNED	LANDSCAPE ARCHITECTS	SIGNED	ELECTRICAL ENGINEER	SIGNED
วิรัตน์ สินสืบผล ภ.สถ. 7524				ปัณณทัต อธิรัชวาทิน สฟก.6758	
				สุธิดา บุญทา ภฟก.62867	

REVISION

NO.	DESCRIPTION	DATE

OWNER สำนักงานพัฒนารัฐบาลดิจิทัล (องค์การมหาชน) LOCATION –

PROJECT NAME :
โครงการออกแบบตกแต่งภายในอาคารสำนักงาน ชั้น8 และชั้น9
ศูนย์ราชการเฉลิมพระเกียรติ 80 พรรษา 5 ธันวาคม 2550 อาคารซี

PROJECT STATUS :

DRAWN	–
REF NO.	–
DATE	30/04/2568
SCALE	A1@ 1:50

DRAWING TITLE
ชั้น 9 : ห้องประชุม 1 (58 ที่นั่ง)

DRAWING NO.
ID2–70

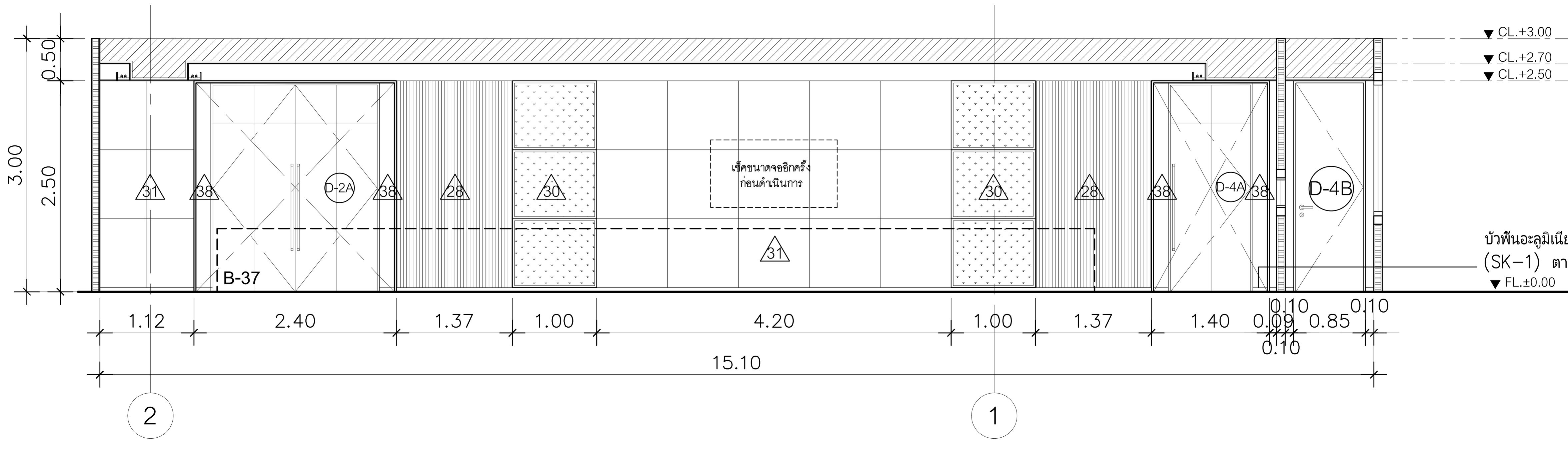

D - รูปด้าน
ห้องประชุม 1 (58 ที่นั่ง) SCALE 1:50

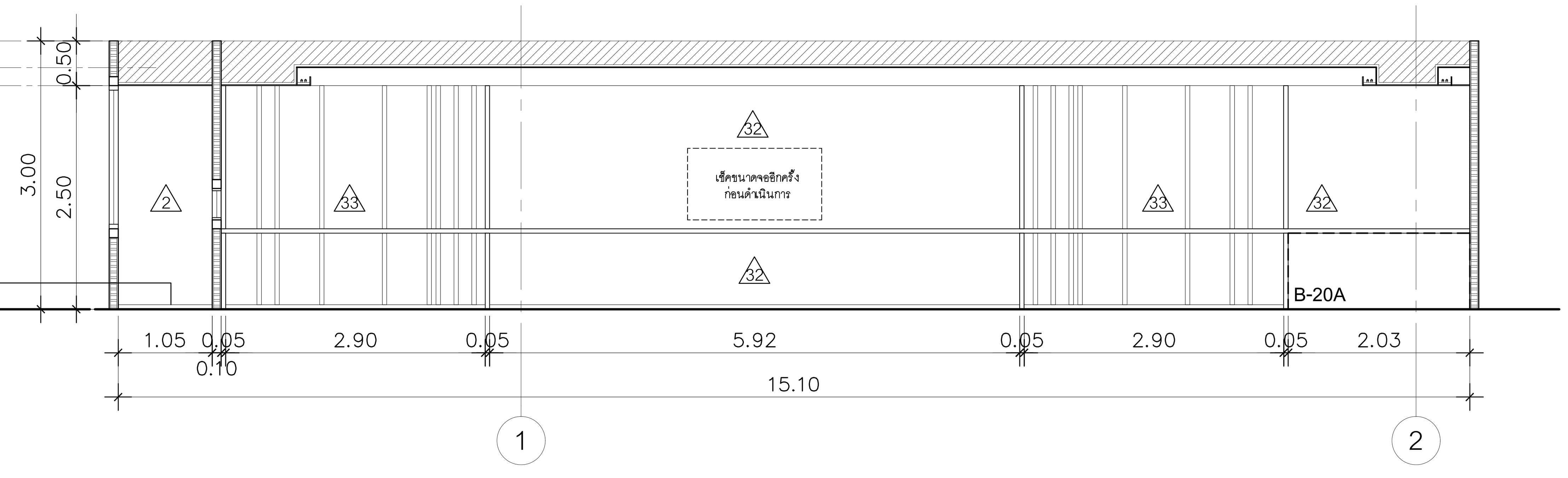

C - รูปด้าน
ห้องประชุม 1 (58 ที่นั่ง) SCALE 1:50

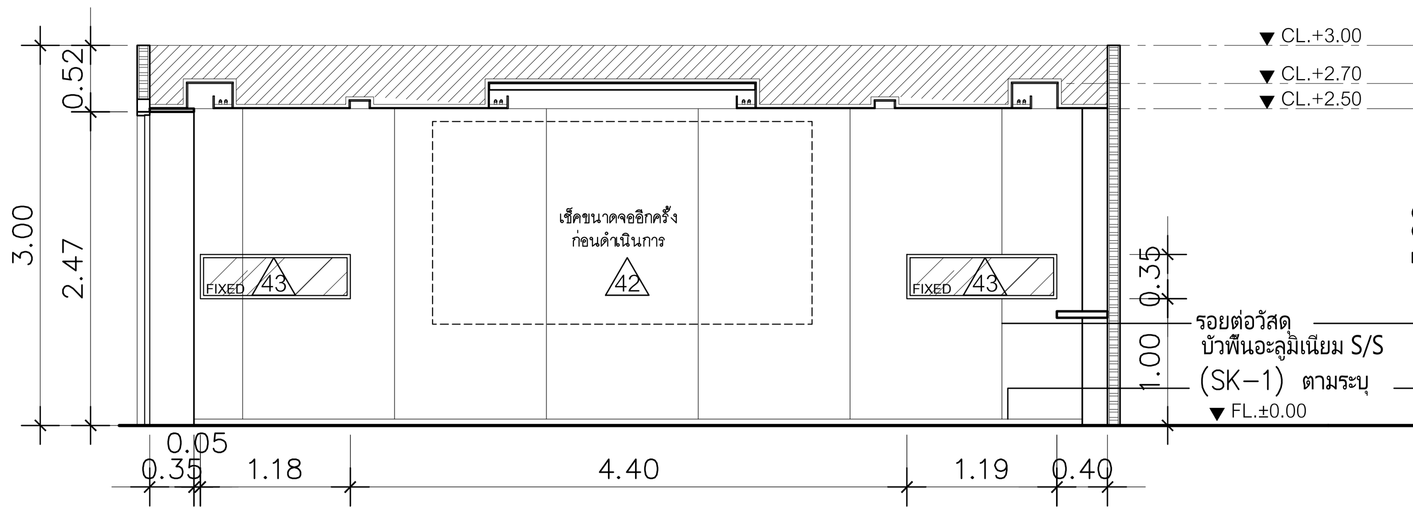

B - รูปด้าน
ห้องประชุม 1 (58 ที่นั่ง) SCALE 1:50

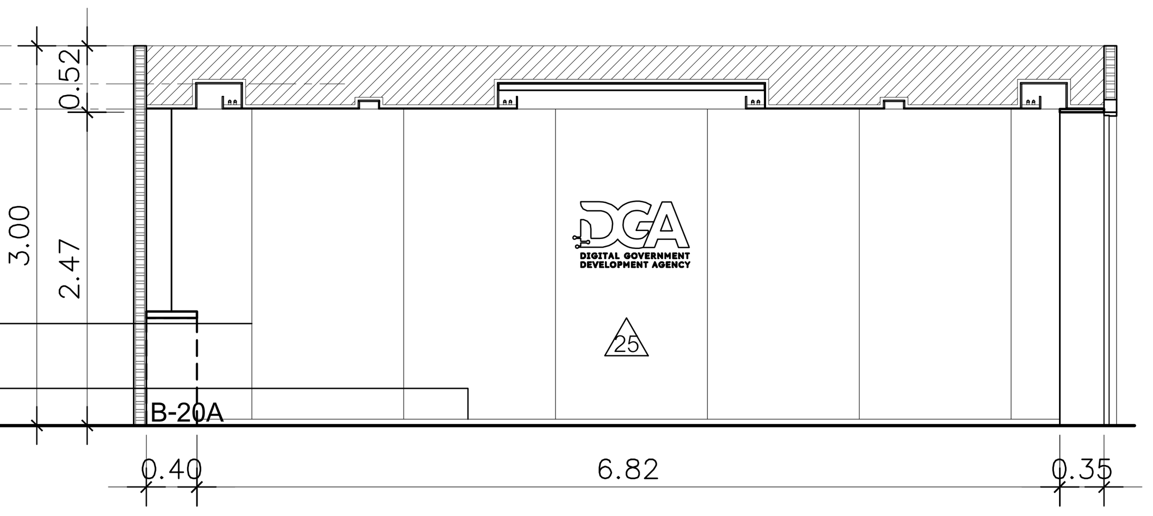

A - รูปด้าน
ห้องประชุม 1 (58 ที่นั่ง) SCALE 1:50

DIGITAL GOVERNMENT DEVELOPMENT AGENCY
สำนักงานพัฒนารัฐบาลดิจิทัล (องค์การมหาชน)

EM Design
EM DESIGN AND MANAGEMENT Co.,Ltd.
บริษัท อีเอ็ม ดีไซน์ แอนด์ แมเนจเมนท์ จำกัด
59/999 Moo 3, Klong klua, Pakkret, Nonthaburi 11120 Thailand
T.+66 2 019 1533, M.+66 8 088 0025
www.em.co.th

ARCHITECTS	SIGNED

INTERIOR	SIGNED
วิศว์ สินสืบผล ภ.สถ. 7524	

STRUCTURAL ENGINEER	SIGNED

LANDSCAPE ARCHITECTS	SIGNED

SANITARY ENGINEER			SIGNED
ศุภณัฐ	วิสิฐธนนันท์	สส.477	
ชมพูนุท	บุญหอม	ภส.4866	
สุพิชญา	กันเรืองชัย	ภส.6746	

ELECTRICAL ENGINEER			SIGNED
ปัณณทัต	อธิรัชวาทิน	สฟก.6758	
สุธิดา	บุญทา	ภฟก.62867	

MECHANICAL ENGINEER			SIGNED
เอริน	รุ่งสิงห์ทอง	สก.4190	
ปาศรีย์	แก้วปรีดี	ภก.43956	
ปุณยวีร์	หมื่นตาบุตร	ภก.55463	
สุวิศิษฏ์	แสงประจง	ภก.57037	

REVISION

NO.	DESCRIPTION	DATE

OWNER: สำนักงานพัฒนารัฐบาลดิจิทัล (องค์การมหาชน) LOCATION: –

PROJECT NAME :
โครงการออกแบบตกแต่งภายในอาคารสำนักงาน ชั้น 8 และชั้น 9
ศูนย์ราชการเฉลิมพระเกียรติ 80 พรรษา 5 ธันวาคม 2550 อาคารซี

DRAWING TITLE
ชั้น 9 : ห้องประชุม 1 (58 ที่นั่ง)

PROJECT STATUS :

DRAWN	–
REF NO.	–
DATE	30/04/2568
SCALE	A1@ 1:50

DRAWING NO.
ID2–71

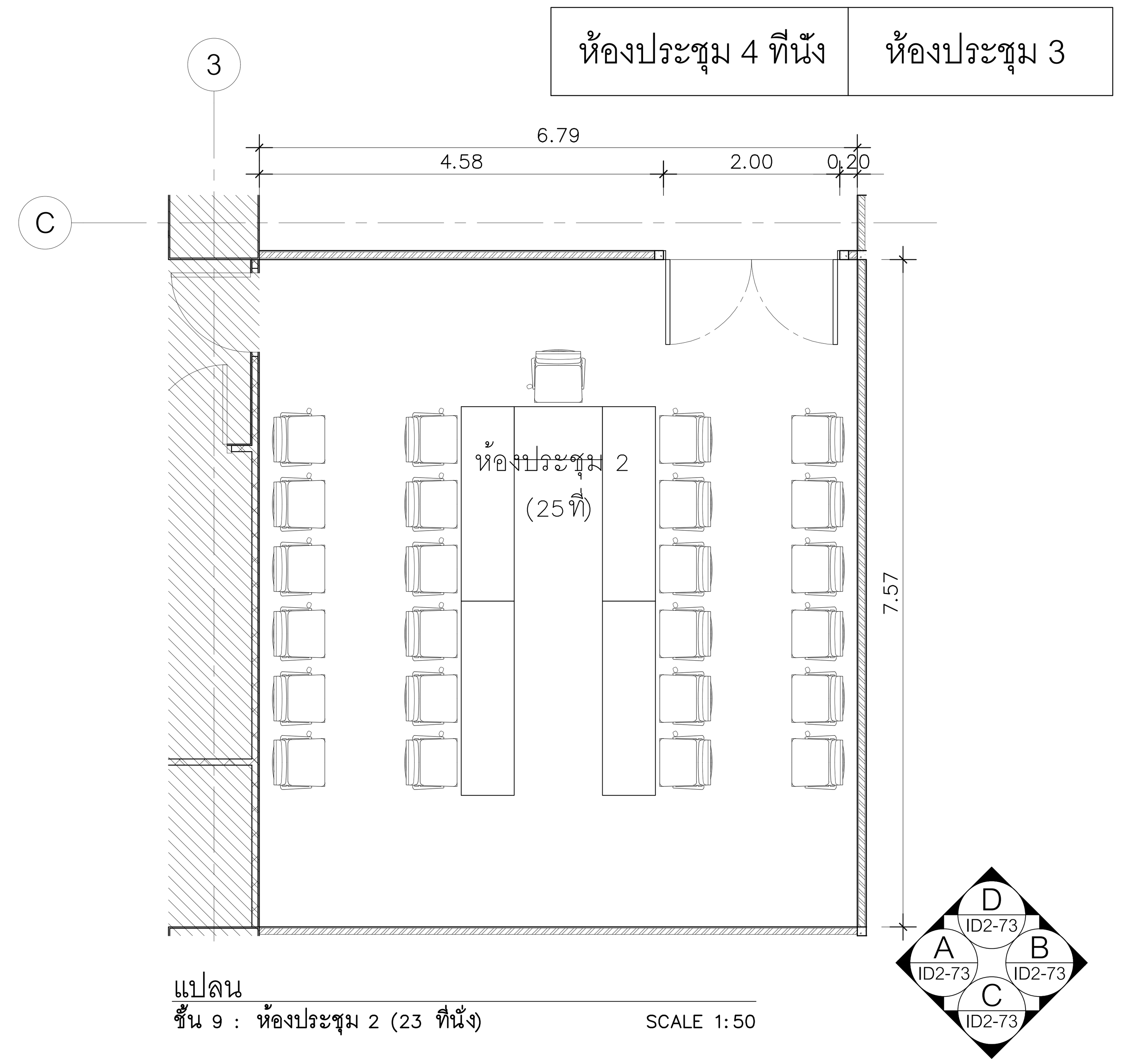

แปลน
ชั้น 9 : ห้องประชุม 2 (23 ที่นั่ง) SCALE 1:50

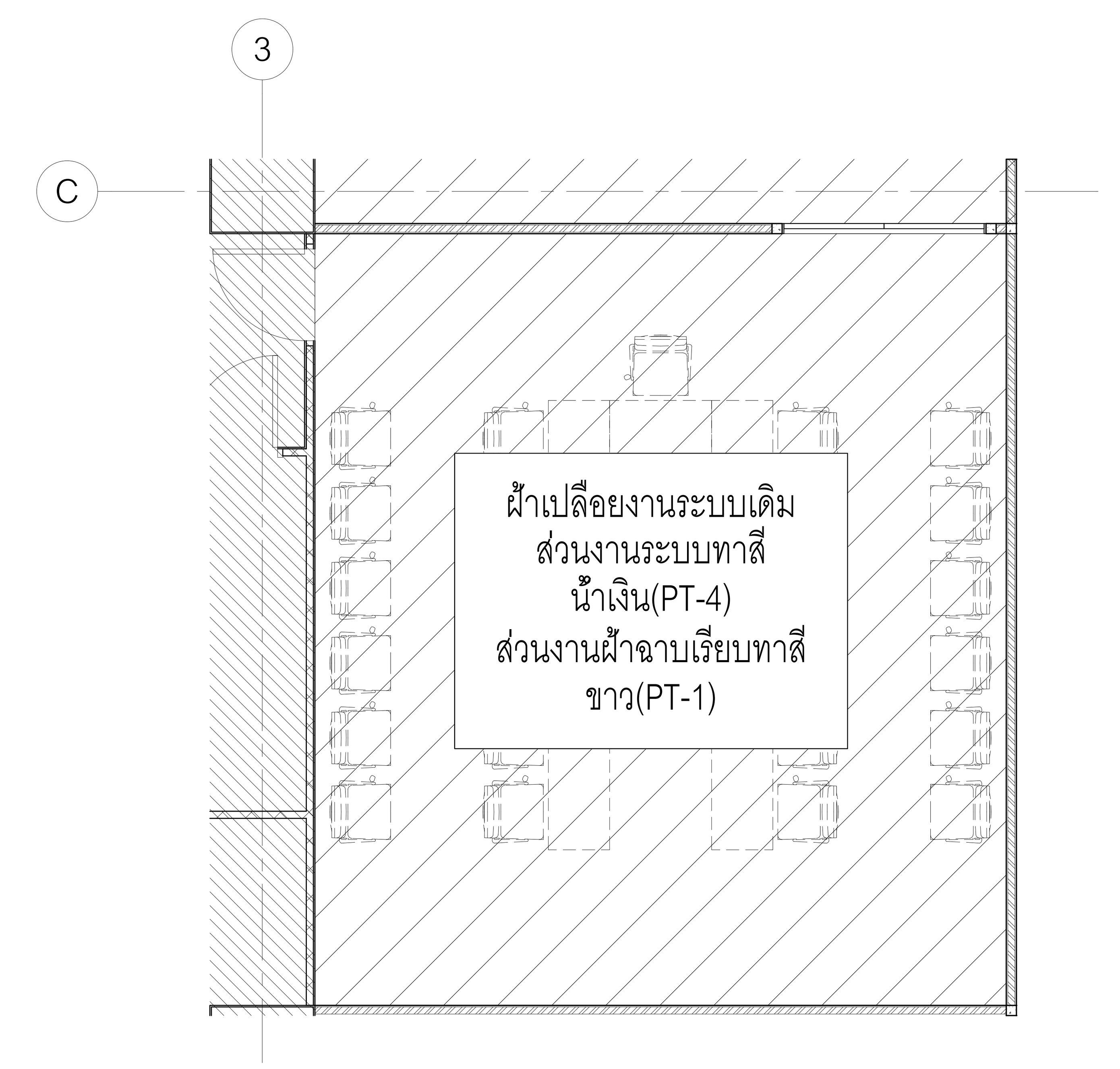

แปลนวัสดุผิวฝ้าเพดาน
ชั้น 9 : ห้องประชุม 2 (23 ที่นั่ง) SCALE 1:50

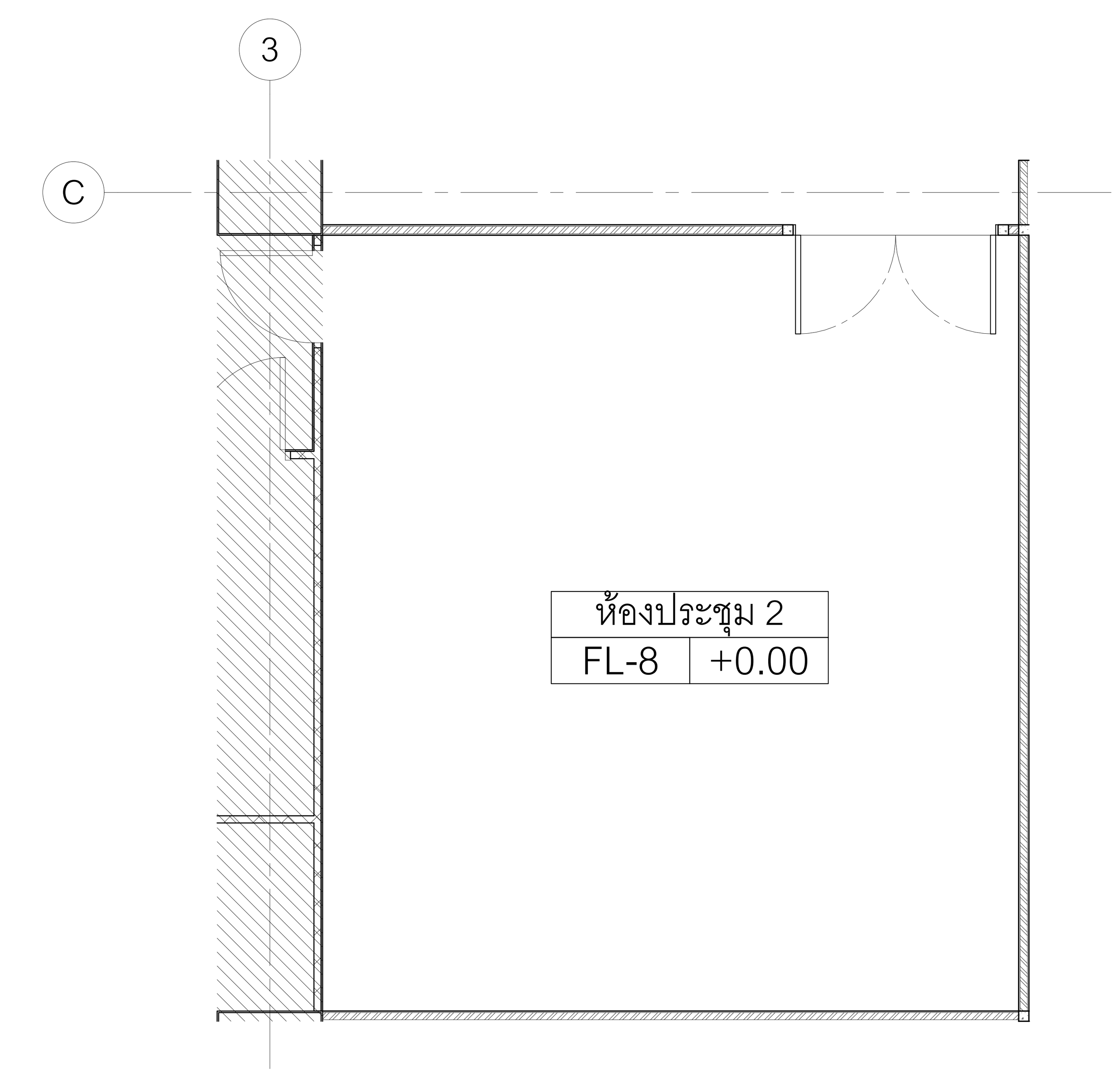

FL-8	พื้นพรมแผ่นอัดสีเทา (CP-2) หนา 6.5 มม.

แปลนวัสดุผิวพื้น
ชั้น 9 : ห้องประชุม 2 (23 ที่นั่ง) SCALE 1:50

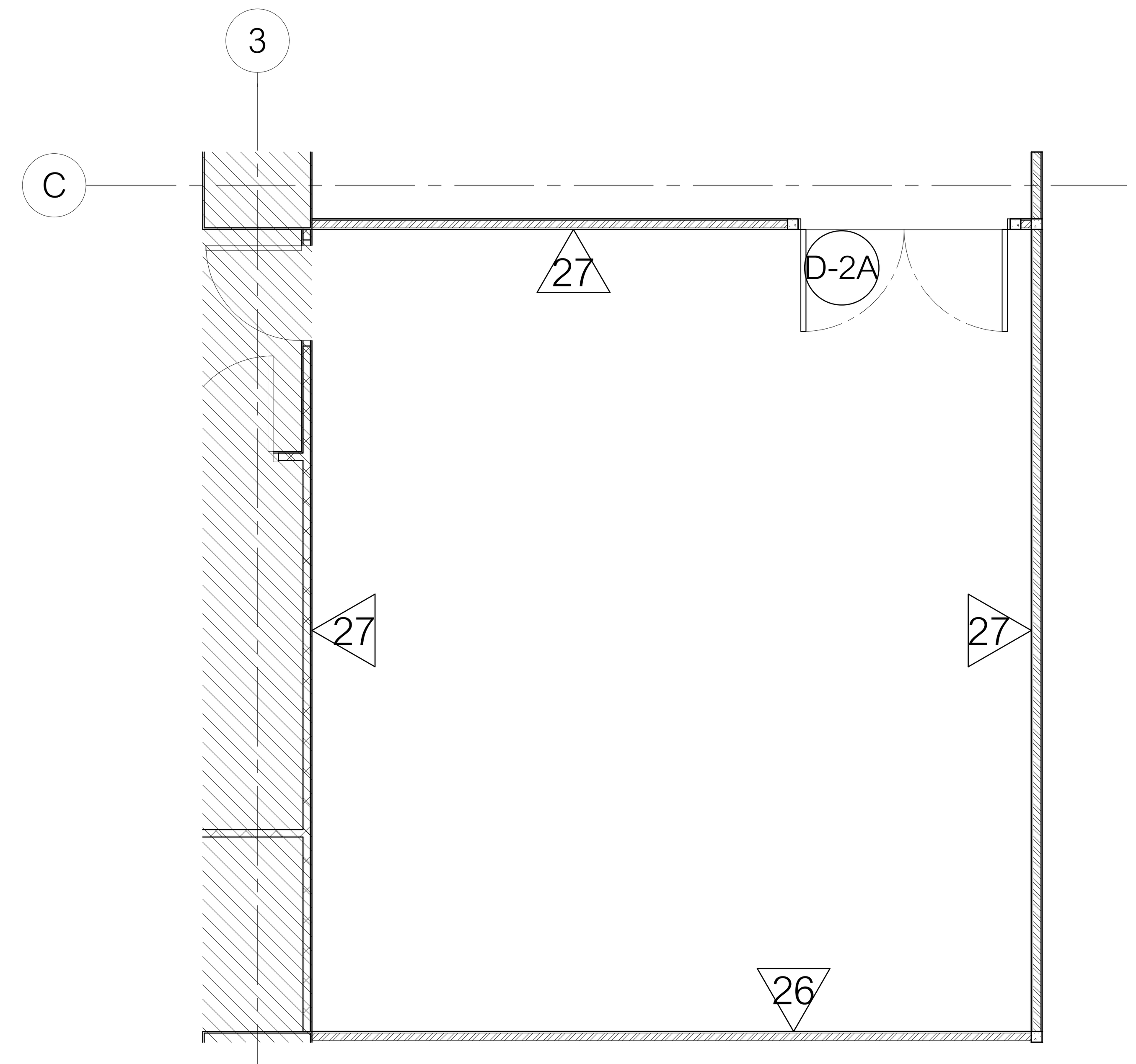

แปลนวัสดุผิวผนัง
ชั้น 9 : ห้องประชุม 2 (23 ที่นั่ง) SCALE 1:50

26	ผนังโครงไม้กรุแผ่นเซลโลกรีตรุ่น JIGSAW SERIES BLOSSOM 1, BLOSSOM 2, TRI, TRE (SP-2)วางเรียงตามแบบ
27	ผนังโครงไม้กรุแผ่นเซลโลกรีตผิวหน้าไล้แคลเซียมเรียบหนา 12 มม. ปิดทับด้วยลามิเนตลายไม้ (PL-8)
D-2A	ประตูเปิดคู่ วงกบอลูมิเนียม POWDER COATED ขนาดไม่เกิน 25x100 มม. กรอบบานโครงไม้กรุไม้อัดยางหนา 10 มม. ปิดลามิเนตเรียบ (PL-7) ปิดขอบด้วยอลูมิเนียม POWDER COATED

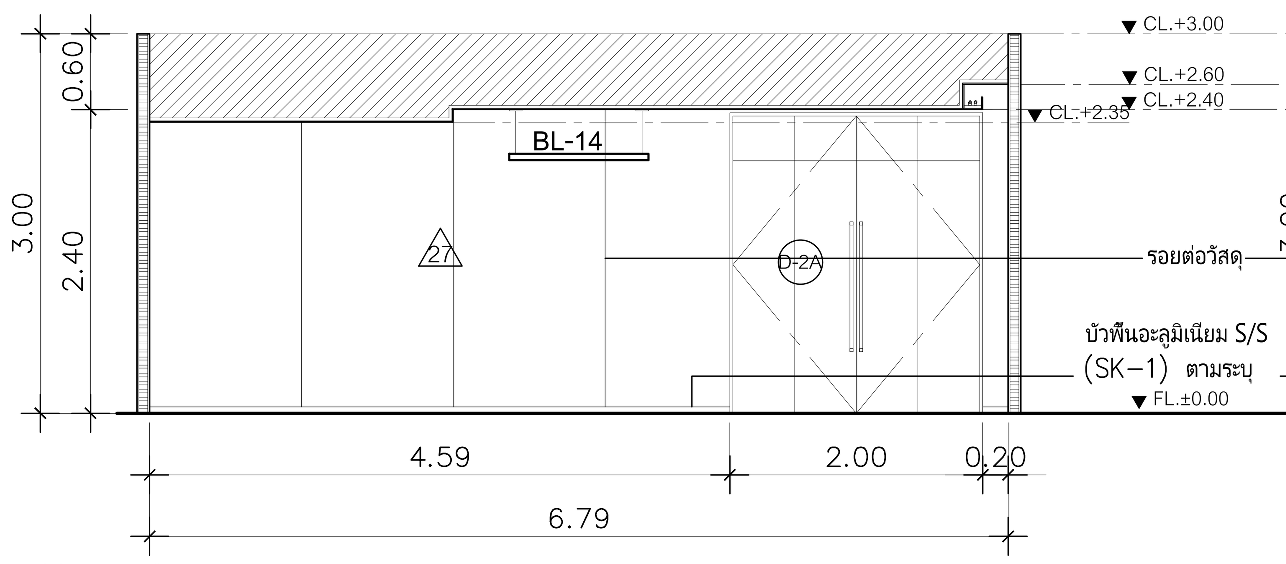

D รูปด้าน
ห้องประชุม 2 (23 ที่นั่ง) SCALE 1:50

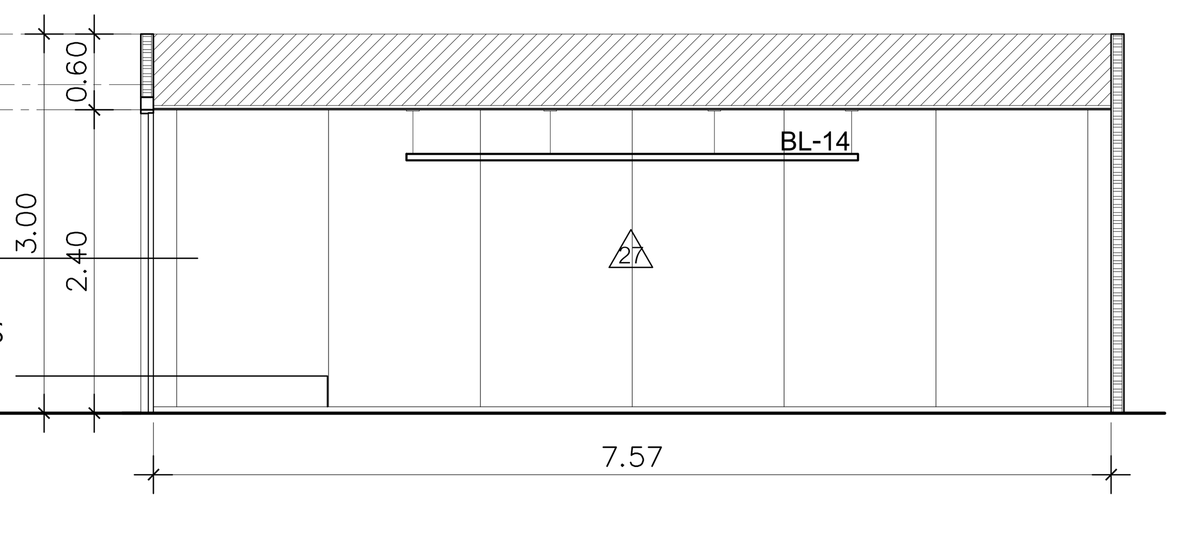

B รูปด้าน
ห้องประชุม 2 (23 ที่นั่ง) SCALE 1:50

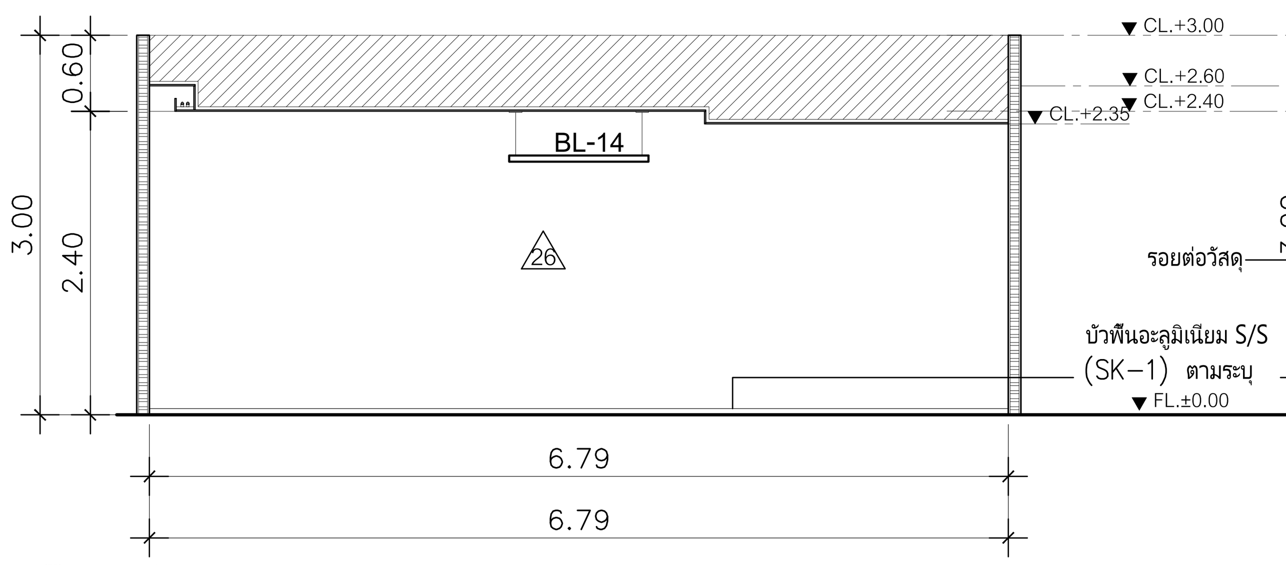

C รูปด้าน
ห้องประชุม 2 (23 ที่นั่ง) SCALE 1:50

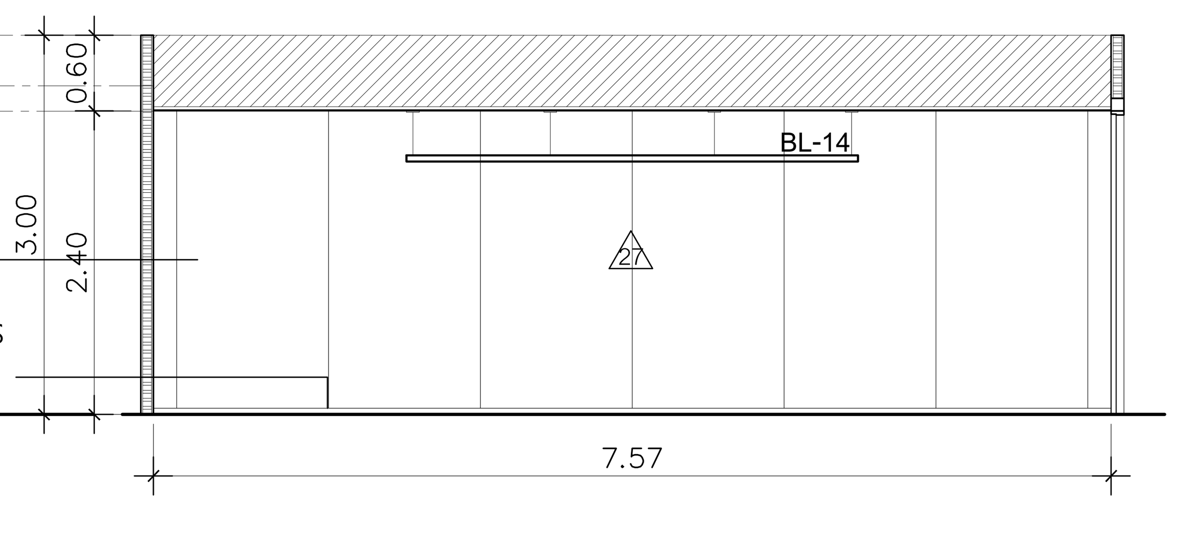

A รูปด้าน
ห้องประชุม 2 (23 ที่นั่ง) SCALE 1:50

DIGITAL GOVERNMENT DEVELOPMENT AGENCY
สำนักงานพัฒนารัฐบาลดิจิทัล (องค์การมหาชน)

EM Design
EM DESIGN AND MANAGEMENT Co.,Ltd.
บริษัท อีเอ็ม ดีไซน์ แอนด์ แมเนจเมนท์ จำกัด
59/999 Moo 3, Klong klua, Pakkret, Nonthaburi 11120 Thailand
T.+66 2 019 1533, M.+66 8 088 0025
www.em.co.th

ARCHITECTS	SIGNED

INTERIOR	SIGNED
วิศว์ สินสืบผล ภ.สถ. 7524	

STRUCTURAL ENGINEER	SIGNED

LANDSCAPE ARCHITECTS	SIGNED

SANITARY ENGINEER			SIGNED
ศุภณัฐ	วิสิฐธนนันท์	สส.477	
ชมพูนุท	บุญหอม	ภส.4866	
สุพิชญา	กันเรืองชัย	ภส.6746	

ELECTRICAL ENGINEER			SIGNED
ปัณณทัต	อธิรัชวาทิน	สฟก.6758	
สุธิดา	บุญทา	ภฟก.62867	

MECHANICAL ENGINEER			SIGNED
เอริน	รุ่งสิงห์ทอง	สก.4190	
ปาศีรย์	แก้วปรีดี	ภก.43956	
ปุณยวีร์	หมื่นตาบุตร	ภก.55463	
สุวิศิษฏ์	แสงประจง	ภก.57037	

REVISION

NO.	DESCRIPTION	DATE

OWNER สำนักงานพัฒนารัฐบาลดิจิทัล (องค์การมหาชน) LOCATION –

PROJECT NAME :
โครงการออกแบบตกแต่งภายในอาคารสำนักงาน ชั้น8 และชั้น9
ศูนย์ราชการเฉลิมพระเกียรติ 80 พรรษา 5 ธันวาคม 2550 อาคารซี

PROJECT STATUS :

DRAWN	–
REF NO.	–
DATE	30/04/2568
SCALE	A1@ 1:50

DRAWING TITLE
ชั้น 9 : ห้องประชุม 2 (23 ที่นั่ง)

DRAWING NO.
ID2–72

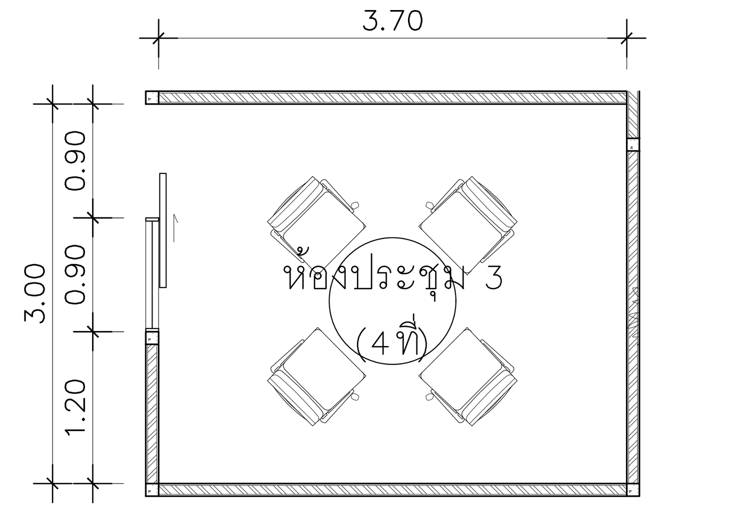

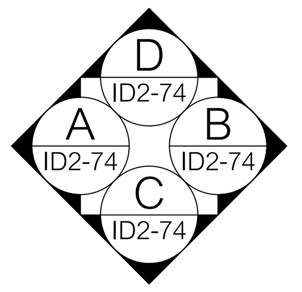

แปลน
ชั้น 9 : ห้องประชุม 3 (4 ที่นั่ง) SCALE 1:50

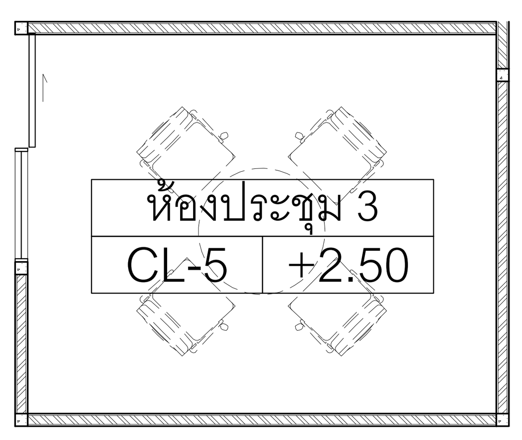

CL-5	ฝ้าเพดานโครงเคร่าโลหะ กรุแผ่นยิปซั่มบอร์ด หนา 9 มม ฉาบเรียบทาสีน้ำตาล (PT-5) ระบุรุ่นภายหลัง

แปลนวัสดุผิวฝ้าเพดาน
ชั้น 9 : ห้องประชุม 3 (4 ที่นั่ง) SCALE 1:50

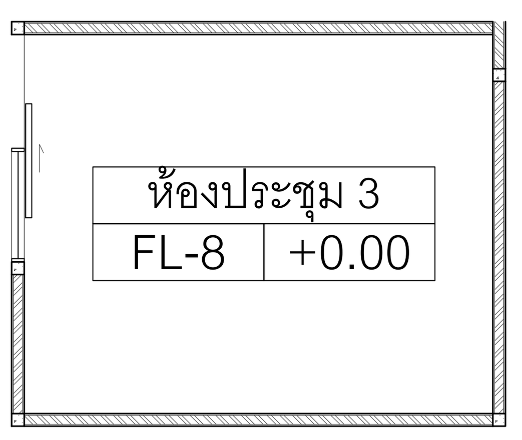

FL-8	พื้นพรมแผ่นอัดสีเทา (CP-2) หนา 6.5 มม

แปลนวัสดุผิวพื้น
ชั้น 9 : ห้องประชุม 3 (4 ที่นั่ง) SCALE 1:50

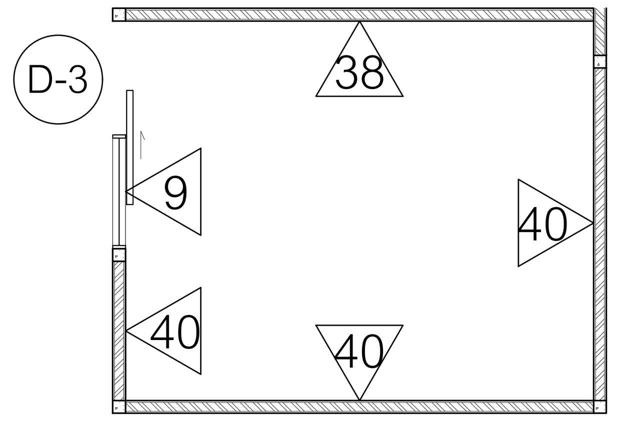

9	ผนังกรอบเฟรมอลูมิเนียมPOWDER COATED25มม.กรุกระจกลูกฟูก(GL-1)หนา5มม.
38	ผนังโครงไม้กรุแผ่นเซลโลกรีตผิวหน้าไล้แคลเซียมเรียบหนา 12 มม.. ปิดทับด้วยลามิเนตลายเรียบสีครีม (PL-6)
40	ผนังโครงไม้กรุแผ่นเซลโลกรีตผิวหน้าไล้แคลเซียมเรียบหนา 12 มม. ปิดทับด้วยลามิเนตลายไม้ (PL-4)
D-3	ประตูกระจกบานเลื่อนเดี่ยว วงกบอลูมิเนียม POWDER COATED ขนาดไม่เกิน 25x100 มม.กรอบบานอลูมิเนียม POWDER COATED ขนาดไม่เกิน 25x50 มม.กรุกระจกลามิเนตใสหนา 8 มม.

แปลนวัสดุผิวผนัง
ชั้น 9 : ห้องประชุม 3 (4 ที่นั่ง) SCALE 1:50

ห้องประชุม 4 ที่นั่ง	ห้องประชุม 4

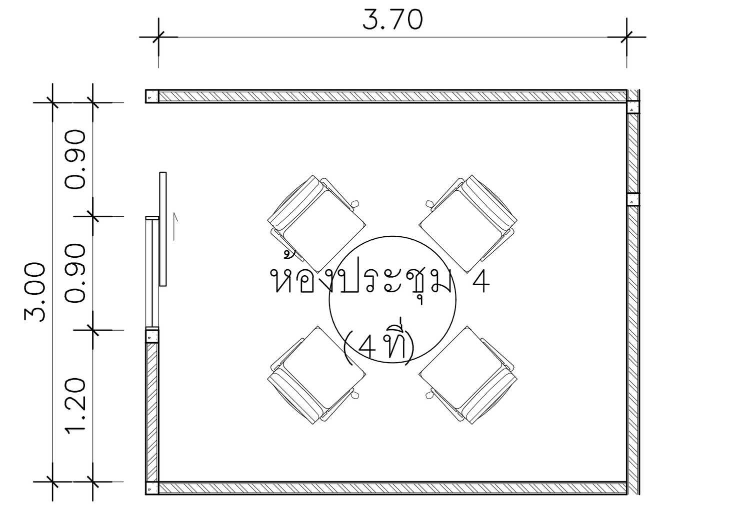

แปลน
ชั้น 9 : ห้องประชุม 4 (4 ที่นั่ง) SCALE 1:50

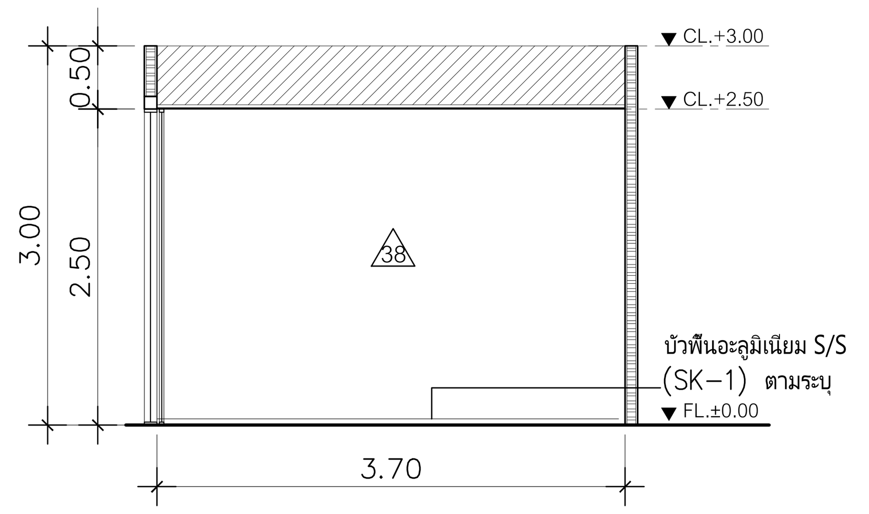

D รูปด้าน
ห้องประชุม 3 (4 ที่นั่ง) SCALE 1:50

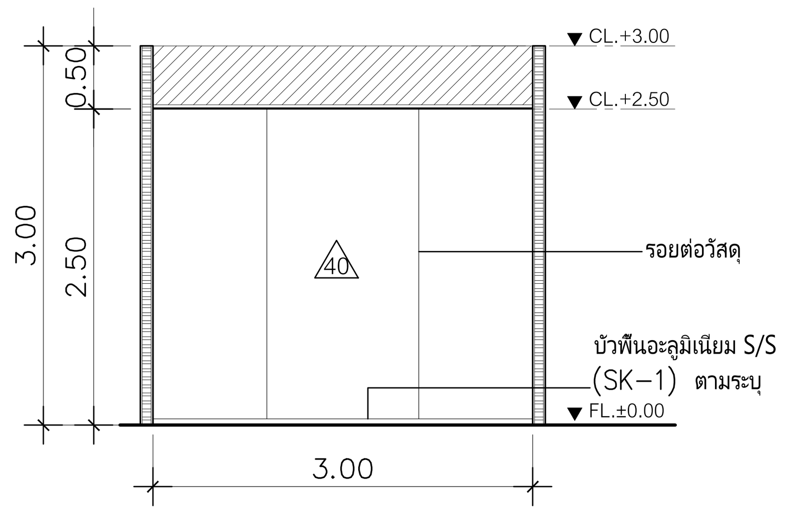

B รูปด้าน
ห้องประชุม 3 (4 ที่นั่ง) SCALE 1:50

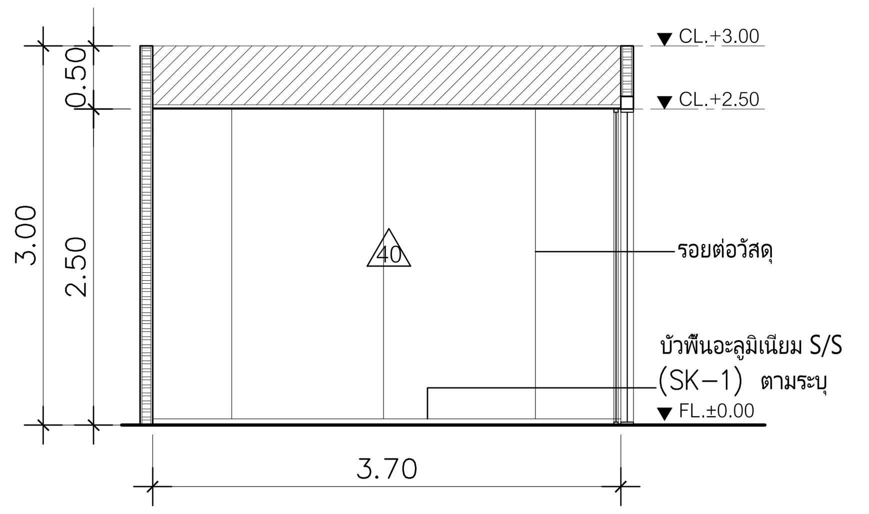

C รูปด้าน
ห้องประชุม 3 (4 ที่นั่ง) SCALE 1:50

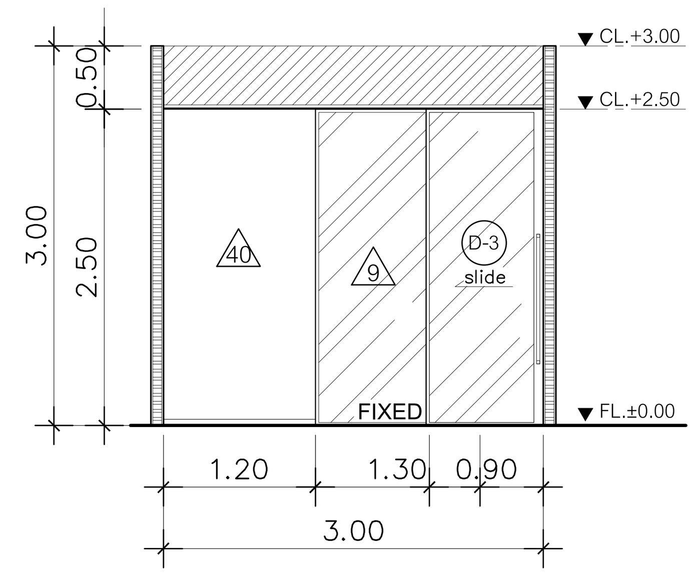

A รูปด้าน
ห้องประชุม 3 (4 ที่นั่ง) SCALE 1:50

DIGITAL GOVERNMENT DEVELOPMENT AGENCY
สำนักงานพัฒนารัฐบาลดิจิทัล (องค์การมหาชน)

EM Design
EM DESIGN AND MANAGEMENT Co.,Ltd.
บริษัท อีเอ็ม ดีไซน์ แอนด์ แมเนจเมนท์ จำกัด
59/999 Moo 3, Klong klua, Pakkret,
Nonthaburi 11120 Thailand
T.+66 2 019 1533, M.+66 8 088 0025
www.em.co.th

ARCHITECTS	SIGNED

INTERIOR	SIGNED
วิรัศว์ สินสืบผล ภ.สถ. 7524	

STRUCTURAL ENGINEER	SIGNED

LANDSCAPE ARCHITECTS	SIGNED

SANITARY ENGINEER			SIGNED
ศุภณัฐ	วิสิฐธนนันท์	สส.477	
ชมพูนุท	บุญหอม	ภส.4866	
สุพิชญา	กันเรืองชัย	ภส.6746	สุพิชญา กันเรืองชัย

ELECTRICAL ENGINEER			SIGNED
ปัณณทัต	อธิรัชวาทิน	สฟก.6758	
สุธิดา	บุญทา	ภฟก.62867	สุธิดา บุญทา

MECHANICAL ENGINEER			SIGNED
เอิริน	รุ่งสิงห์ทอง	สก.4190	
ปาจรีย์	แก้วปรีดี	ภก.43956	
ปุณยวีร์	หมื่นตาบุตร	ภก.55463	
สุวิศิษฏ์	แสงประจง	ภก.57037	

REVISION

NO.	DESCRIPTION	DATE

OWNER: สำนักงานพัฒนารัฐบาลดิจิทัล (องค์การมหาชน) LOCATION: –

PROJECT STATUS :

PROJECT NAME :
โครงการออกแบบตกแต่งภายในอาคารสำนักงาน ชั้น 8 และชั้น 9
ศูนย์ราชการเฉลิมพระเกียรติ 80 พรรษา 5 ธันวาคม 2550 อาคารซี

DRAWN	–
REF NO.	–
DATE	30/04/2568
SCALE	A1@ 1:50

DRAWING TITLE
ชั้น 9 : ห้องประชุม 3,4 (4 ที่นั่ง)

DRAWING NO.
ID2–73

ห้องประชุม 2 ที่นั่ง	ห้องประชุม 8

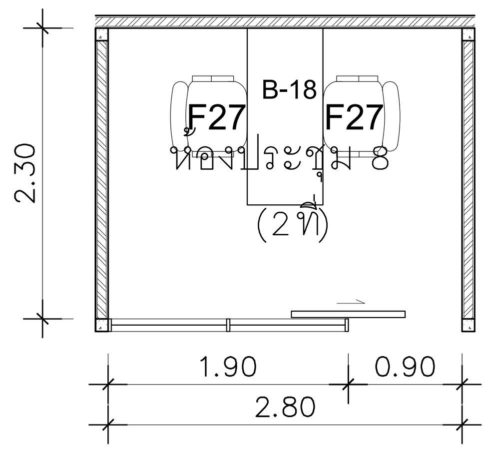

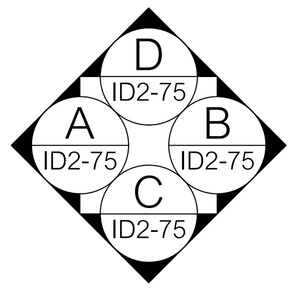

แปลน
ชั้น 9 : ห้องประชุม 8 (2 ที่นั่ง) SCALE 1:50

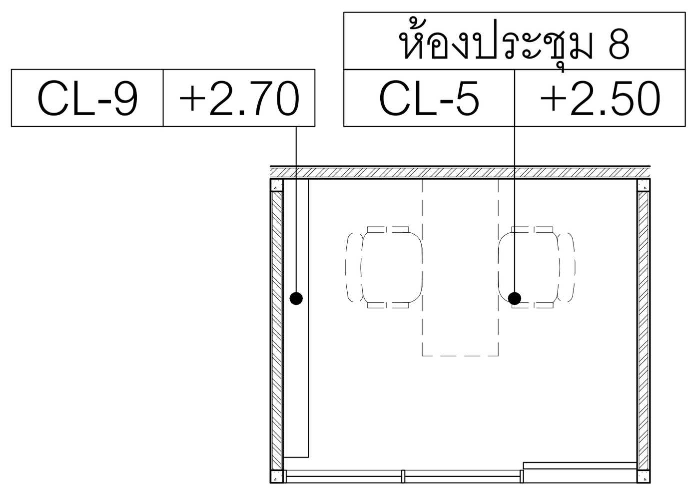

CL-5	ฝ้าเพดานโครงเคร่าโลหะ กรุแผ่นยิปซั่มบอร์ด หนา 9 มม. ฉาบเรียบทาสีน้ำตาล (PT–5) ระบุรุ่นภายหลัง
CL-9	งานหลืบไฟโครงเคร่าโลหะ กรุแผ่นยิปซั่มบอร์ด หนา 9 มม. ทาสีน้ำตาล (PT–5) ระบุรุ่นภายหลัง

แปลนวัสดุผิวฝ้าเพดาน
ชั้น 9 : ห้องประชุม 8 (2 ที่นั่ง) SCALE 1:50

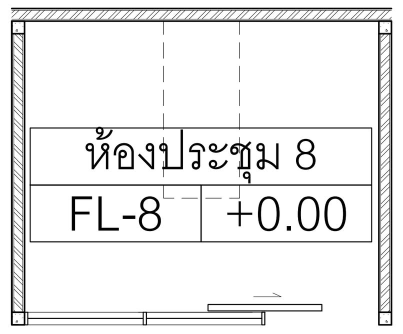

FL-8	พื้นพรมแผ่นอัดสีเทา (CP–2) หนา 6.5 มม

แปลนวัสดุผิวพื้น
ชั้น 9 : ห้องประชุม 8 (2 ที่นั่ง) SCALE 1:50

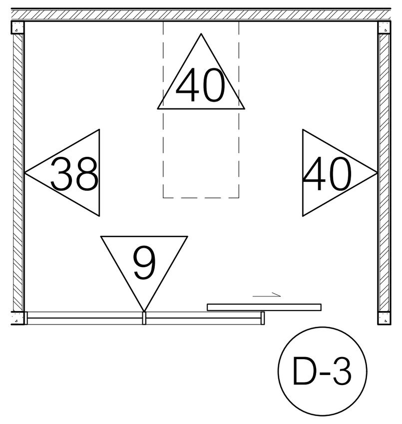

9	ผนังกรอบเฟรมอลูมิเนียมPOWDER COATED25มม.กรุกระจกลูกฟูก(GL–1)หนา5มม.
38	ผนังโครงไม้กรุแผ่นเซลโลกรีตผิวหน้าไล้แคลเซียมเรียบหนา 12 มม. ปิดทับด้วยลามิเนตลายเรียบสีครีม (PL–6)
40	ผนังโครงไม้กรุแผ่นเซลโลกรีตผิวหน้าไล้แคลเซียมเรียบหนา 12 มม. ปิดทับด้วยลามิเนตลายไม้ (PL–4)
D-3	ประตูกระจกบานเลื่อนเดี่ยว วงกบอลูมิเนียม POWDER COATED ขนาดไม่เกิน 25x100 มม.กรอบบานอลูมิเนียม POWDER COATED ขนาดไม่เกิน 25x50 มม.กรุกระจกลามิเนตใสหนา 8 มม.

แปลนวัสดุผิวผนัง
ชั้น 9 : ห้องประชุม 8 (2 ที่นั่ง) SCALE 1:50

ห้องประชุม 2 ที่นั่ง	ห้องประชุม 5

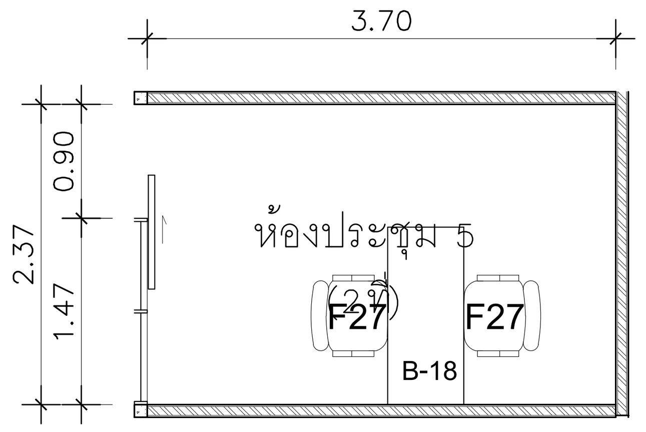

แปลน
ชั้น 9 : ห้องประชุม 5 (2 ที่นั่ง) SCALE 1:50

ห้องประชุม 1 ที่นั่ง	ห้องประชุม 7

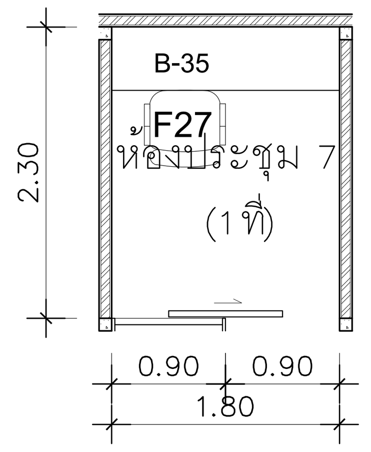

แปลน
ชั้น 9 : ห้องประชุม 7 (1 ที่นั่ง) SCALE 1:50

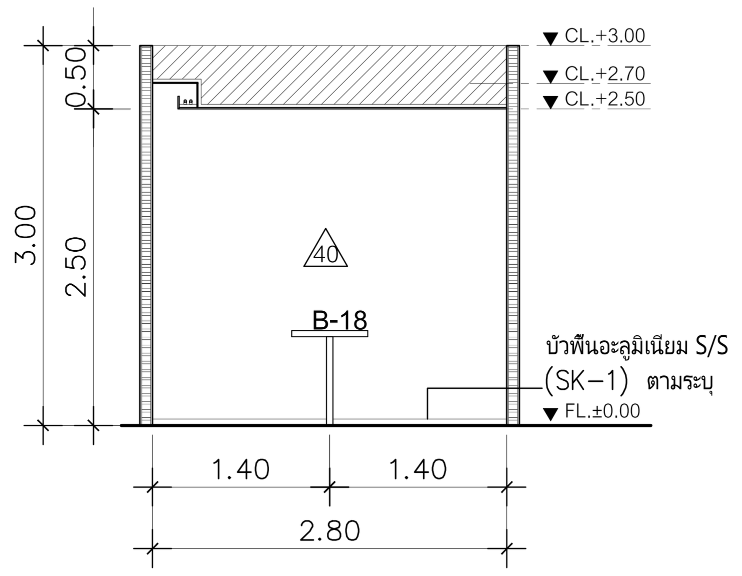

D รูปด้าน
ห้องประชุม 8 (2 ที่นั่ง) SCALE 1:50

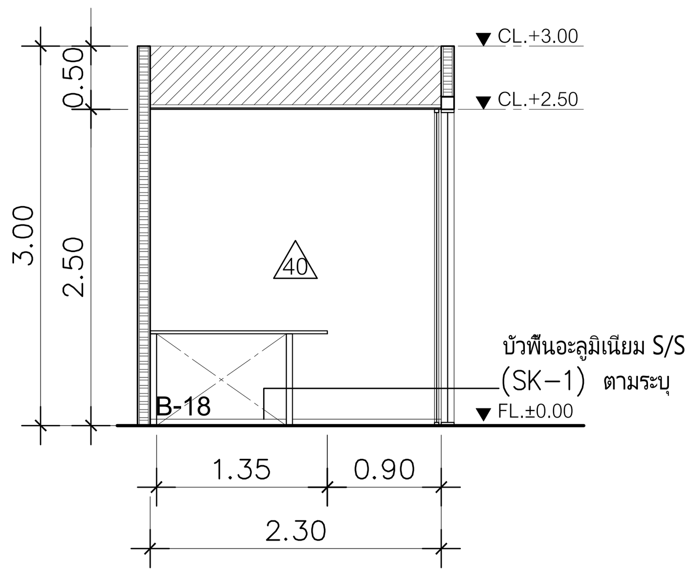

B รูปด้าน
ห้องประชุม 8 (2 ที่นั่ง) SCALE 1:50

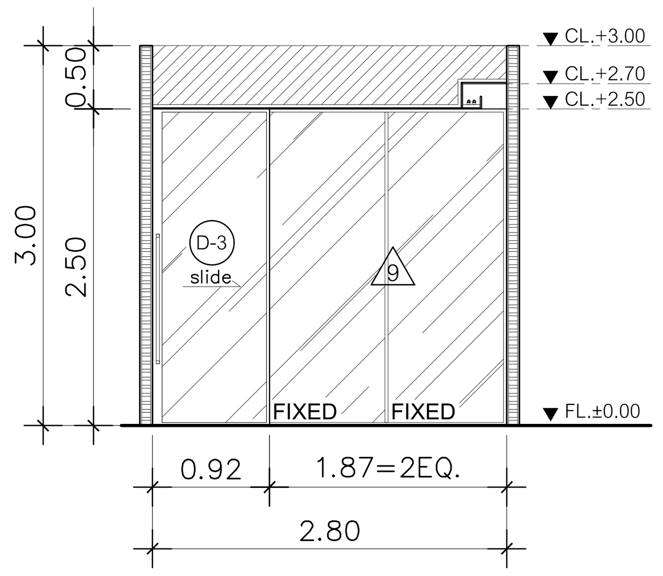

C รูปด้าน
ห้องประชุม 8 (2 ที่นั่ง) SCALE 1:50

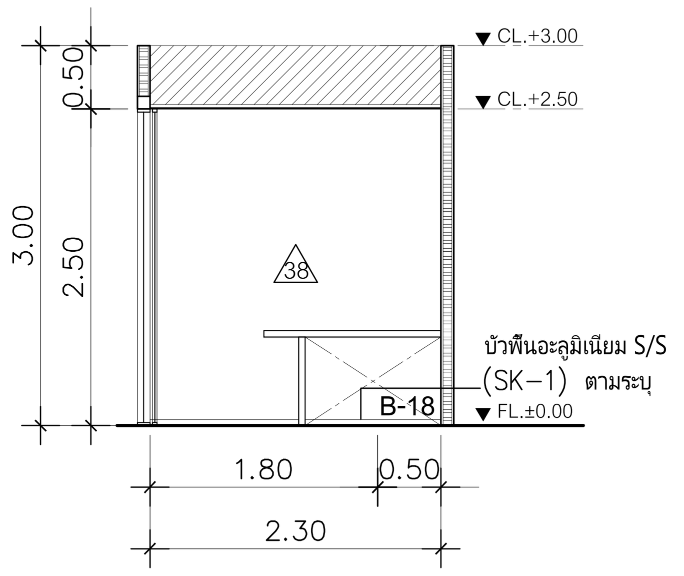

A รูปด้าน
ห้องประชุม 8 (2 ที่นั่ง) SCALE 1:50

DIGITAL GOVERNMENT DEVELOPMENT AGENCY
สำนักงานพัฒนารัฐบาลดิจิทัล (องค์การมหาชน)

EM Design
EM DESIGN AND MANAGEMENT Co.,Ltd.
บริษัท อีเอ็ม ดีไซน์ แอนด์ แมเนจเมนท์ จำกัด
59/999 Moo 3, Klong kluea, Pakkret, Nonthaburi 11120 Thailand
T.+66 2 019 1533, M.+66 8 088 0025
www.em.co.th

ARCHITECTS	SIGNED

INTERIOR	SIGNED
วิศว์ สินสืบผล ภ.สถ. 7524	

STRUCTURAL ENGINEER	SIGNED

LANDSCAPE ARCHITECTS	SIGNED

SANITARY ENGINEER	SIGNED
ศุภณัฐ วิสิฐธนนันท์ สส.477	[signature]
ชมพูนุท บุญหอม ภส.4866	[signature]
สุพิชญา กันเรืองชัย ภส.6746	สุพิชญา กันเรืองชัย

ELECTRICAL ENGINEER	SIGNED
ปัณณทัต อธิรัชวาทิน สฟก.6758	[signature]
สุธิดา บุญทา ภฟก.62867	สุธิดา บุญทา

MECHANICAL ENGINEER	SIGNED
เอริน รุ่งสิงห์ทอง สก.4190	[signature]
ปาจรีย์ แก้วปรีดี ภก.43956	[signature]
ปุณยวีร์ หมื่นตาบุตร ภก.55463	[signature]
สุวิศิษฏ์ แสงประจง ภก.57037	[signature]

REVISION

NO.	DESCRIPTION	DATE

OWNER	สำนักงานพัฒนารัฐบาลดิจิทัล (องค์การมหาชน)
LOCATION	–
PROJECT NAME :	โครงการออกแบบตกแต่งภายในอาคารสำนักงาน ชั้น8 และชั้น9 ศูนย์ราชการเฉลิมพระเกียรติ 80 พรรษา 5 ธันวาคม 2550 อาคารซี
DRAWING TITLE	ชั้น 9 : ห้องประชุม 5,8 (2 ที่นั่ง)/7 (1 ที่นั่ง)

PROJECT STATUS :	
DRAWN	–
REF NO.	–
DATE	30/04/2568
SCALE	A1@ 1:50
DRAWING NO.	ID2–74

ห้องประชุม 12 ที่นั่ง	ห้องประชุม 10

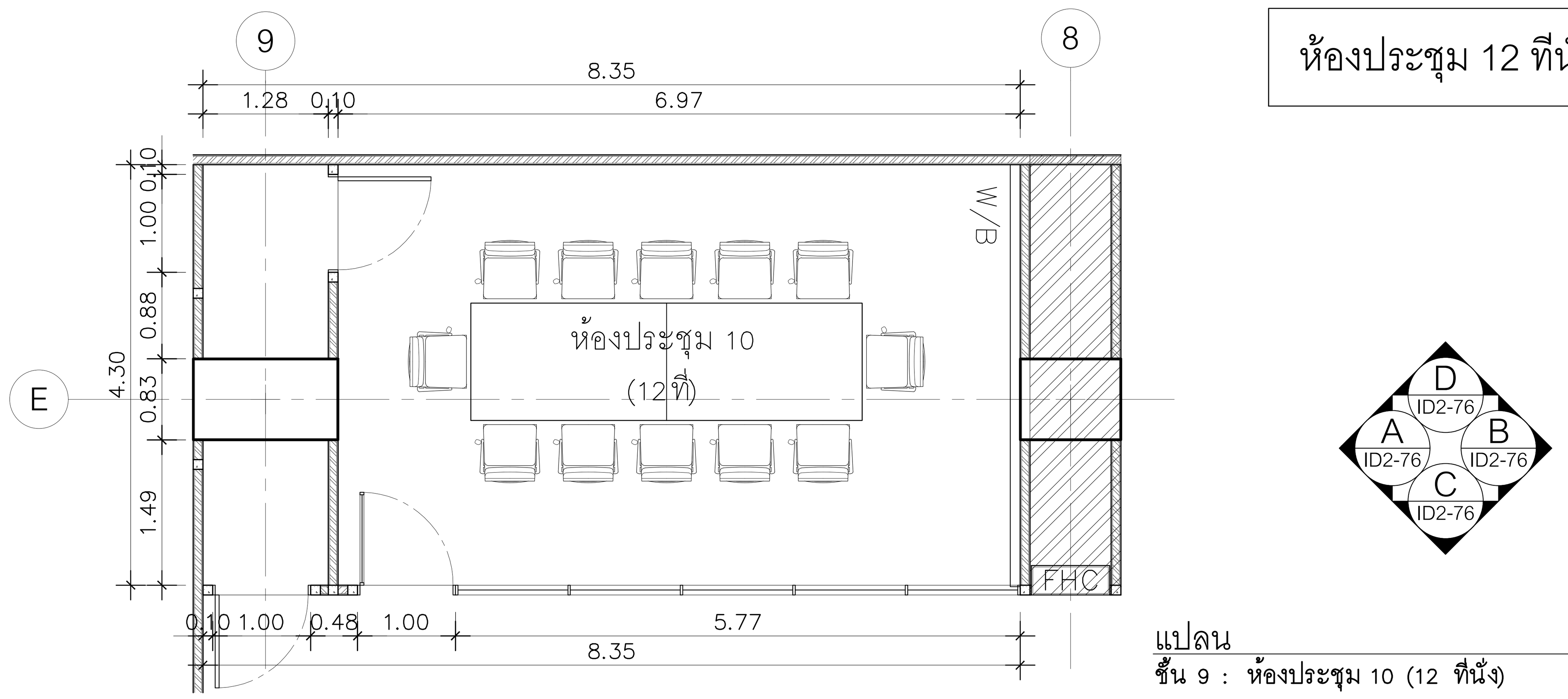

แปลน
ชั้น 9 : ห้องประชุม 10 (12 ที่นั่ง) SCALE 1:50

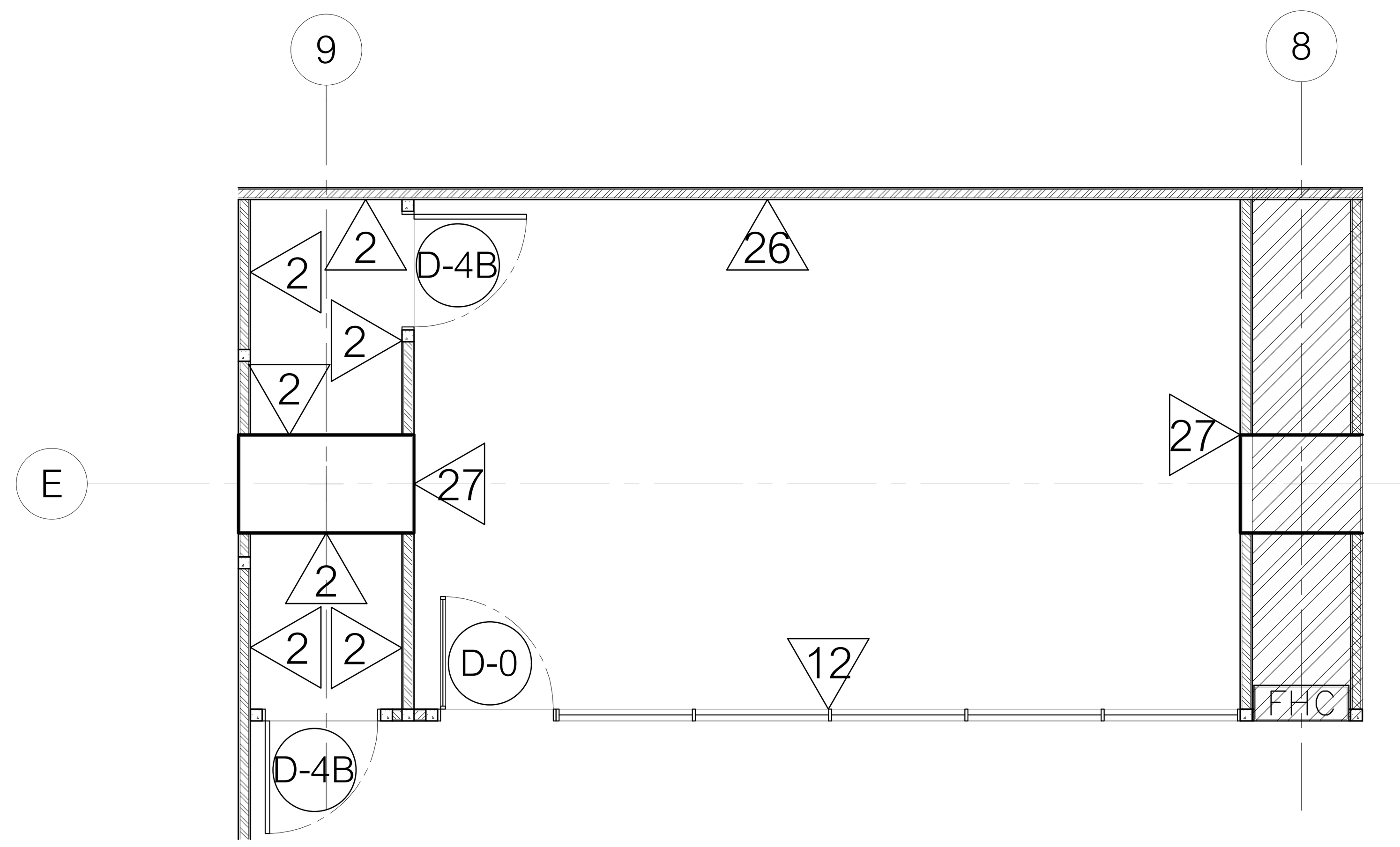

2	ผนังแต่งผิว ทาสีขาว (PT–1)
12	ผนังกระจกลามิเนตใส (GL–2) หนา 6มม. กรอบเฟรมอลูมิเนียม POWDER COATED 25มม. ติด STICKER (FS–1) ลวดลายตามแบบ
26	ผนังโครงไม้กรุแผ่นเซลโลกรีตรุ่น JIGSAW SERIES BLOSSOM 1, BLOSSOM 2, TRI, TRE (SP–2)วางเรียงตามแบบ
27	ผนังโครงไม้กรุแผ่นเซลโลกรีตผิวหน้าไล้แคลเซียมเรียบหนา 12 มม. ปิดทับด้วยลามิเนตลายไม้ (PL–8)
D-4B	ประตูเปิดเดี่ยว วงกบอลูมิเนียม POWDER COATED ขนาดไม่เกิน 25x100 มม. กรอบบานโครงไม้กรุไม้อัดยางหนา 10 มม. ปิดลามิเนตเรียบ (PL–7) ปิดขอบด้วยอลูมิเนียม POWDER COATED
D-0	ชุดประตูเดิม

แปลนวัสดุผิวผนัง
ชั้น 9 : ห้องประชุม 10 (12 ที่นั่ง) SCALE 1:50

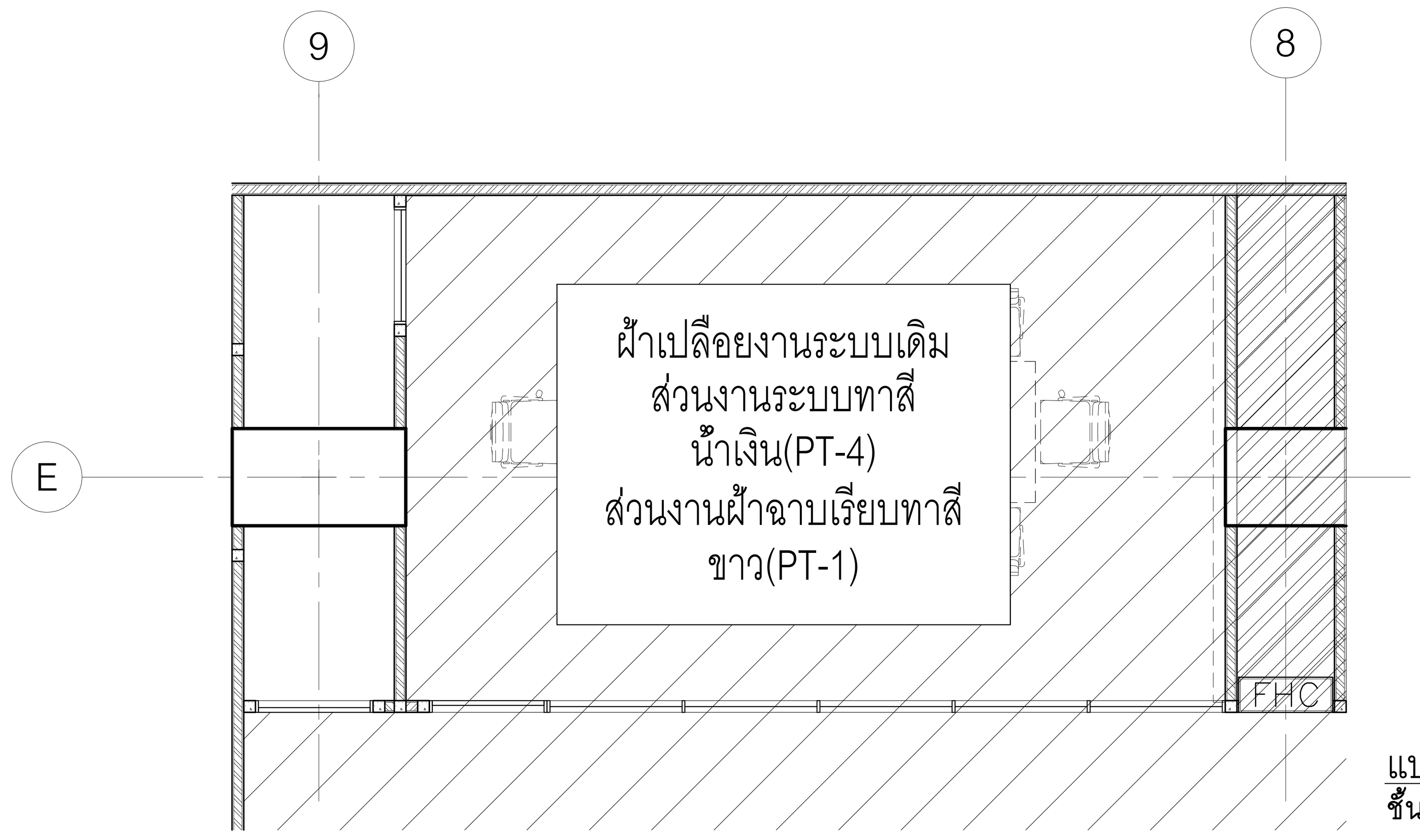

แปลนวัสดุผิวฝ้าเพดาน
ชั้น 9 : ห้องประชุม 10 (12 ที่นั่ง) SCALE 1:50

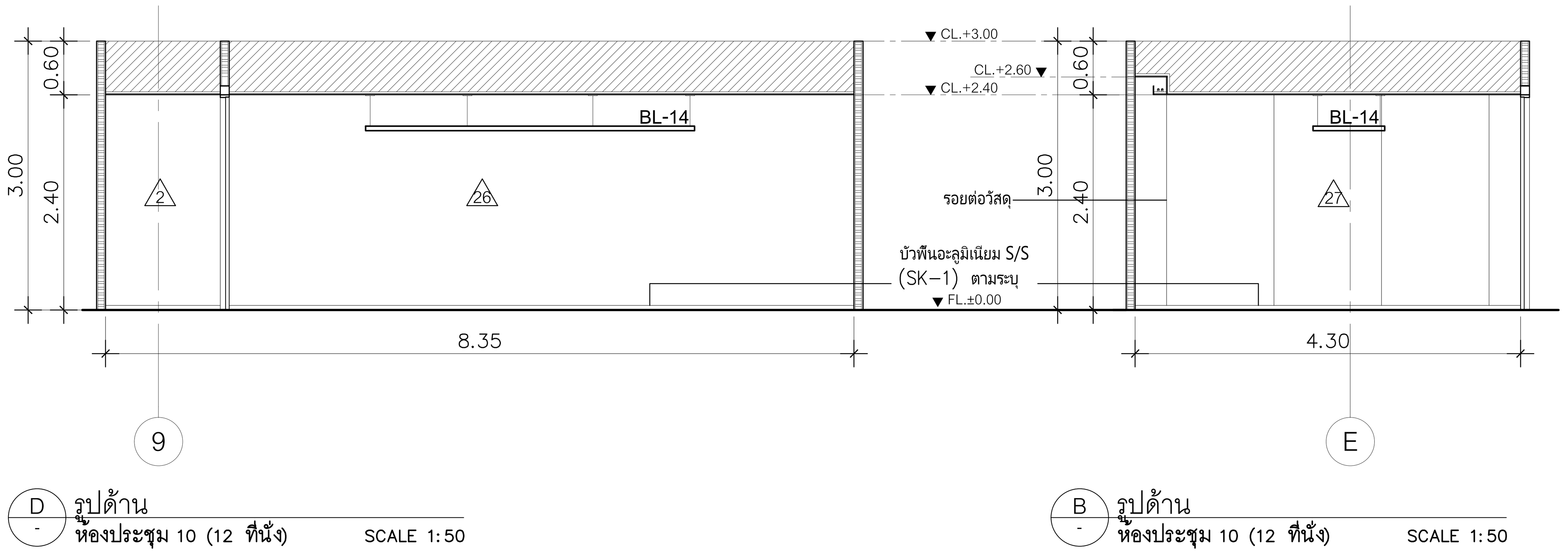

D รูปด้าน
ห้องประชุม 10 (12 ที่นั่ง) SCALE 1:50

B รูปด้าน
ห้องประชุม 10 (12 ที่นั่ง) SCALE 1:50

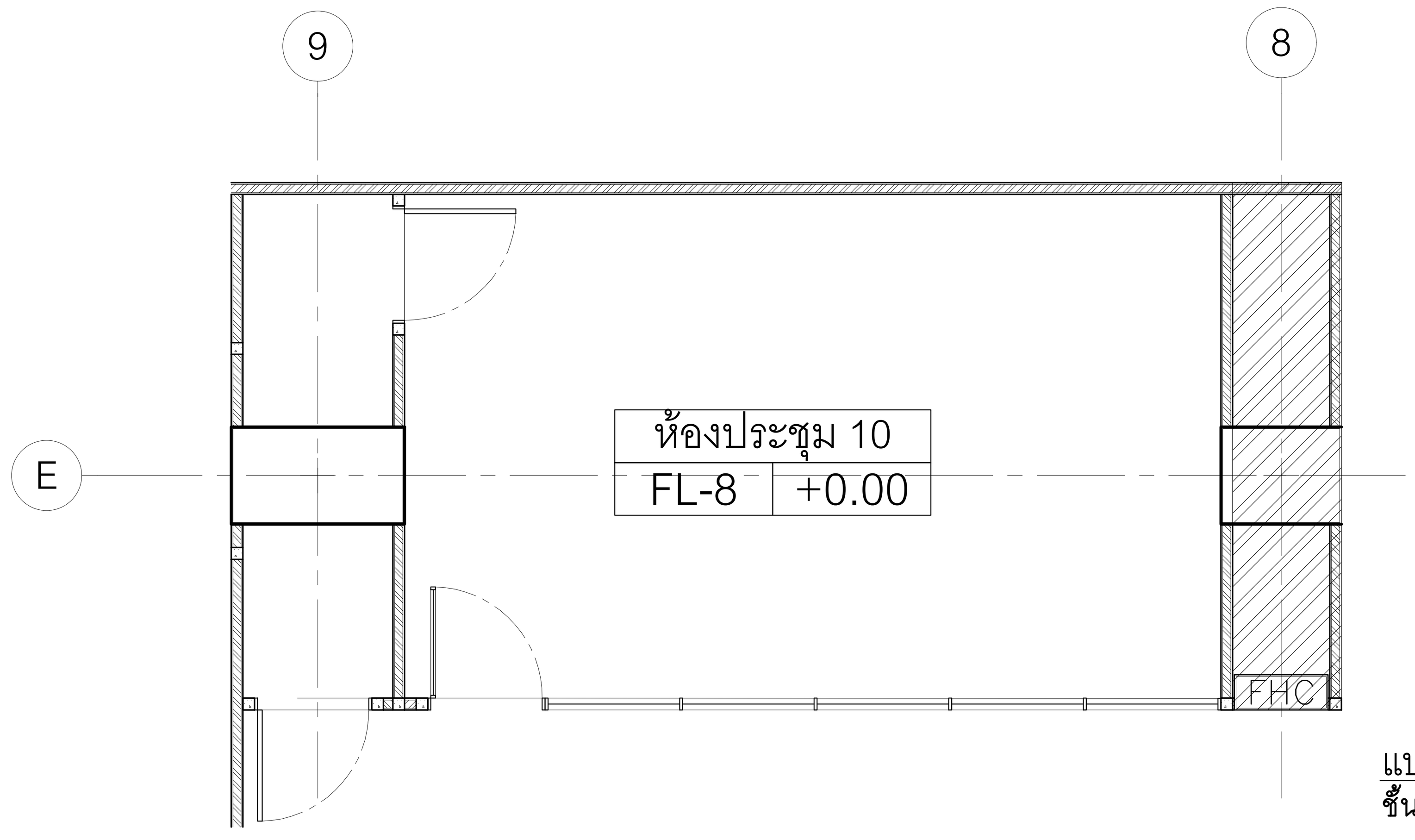

FL-8	พื้นพรมแผ่นอัดสีเทา (CP–2) หนา 6.5 มม.

แปลนวัสดุผิวพื้น
ชั้น 9 : ห้องประชุม 10 (12 ที่นั่ง) SCALE 1:50

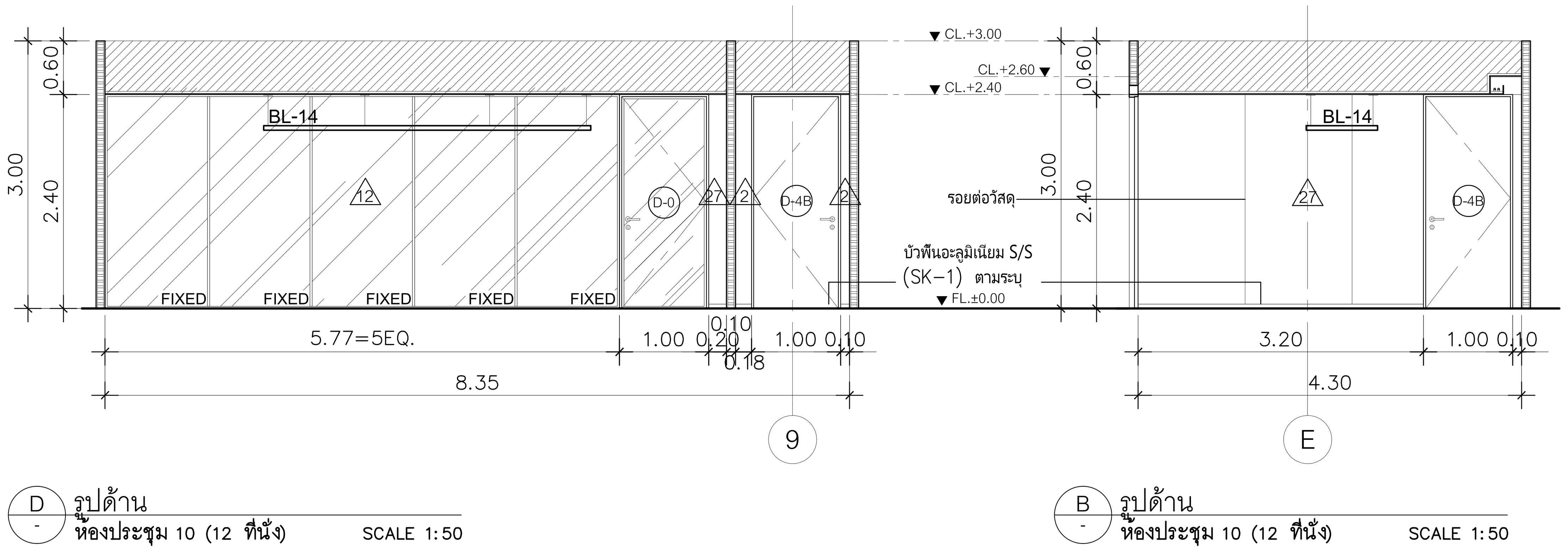

D รูปด้าน
ห้องประชุม 10 (12 ที่นั่ง) SCALE 1:50

B รูปด้าน
ห้องประชุม 10 (12 ที่นั่ง) SCALE 1:50

สำนักงานพัฒนารัฐบาลดิจิทัล (องค์การมหาชน)

EM DESIGN AND MANAGEMENT Co.,Ltd.
บริษัท อีเอ็ม ดีไซน์ แอนด์ แมเนจเมนท์ จำกัด
59/999 Moo 3, Klong klua, Pakkret, Nonthaburi 11120 Thailand
T.+66 2 019 1533, M.+66 8 088 0025
www.em.co.th

ARCHITECTS — SIGNED

INTERIOR — SIGNED
วิศว์ สินสืบผล ภ.สถ. 7524

STRUCTURAL ENGINEER — SIGNED

LANDSCAPE ARCHITECTS — SIGNED

SANITARY ENGINEER — SIGNED
ศุภณัฐ วิสิฐธนนันท์ สส.477
ชมพูนุท บุญหอม ภส.4866
สุพิชญา กันเรืองชัย ภส.6746

ELECTRICAL ENGINEER — SIGNED
ปัณณทัต อธิรัชวาทิน สฟก.6758
สุธิดา บุญทา ภฟก.62867

MECHANICAL ENGINEER — SIGNED
เอิริน รุ่งสิงห์ทอง สก.4190
ปาจรีย์ แก้วปรีดี ภก.43956
ปุณยวีร์ หมื่นตาบุตร ภก.55463
สุวิศิษฏ์ แสงประจง ภก.57037

REVISION

NO.	DESCRIPTION	DATE

OWNER	สำนักงานพัฒนารัฐบาลดิจิทัล (องค์การมหาชน)	LOCATION	–

PROJECT NAME :
โครงการออกแบบตกแต่งภายในอาคารสำนักงาน ชั้น8 และชั้น9
ศูนย์ราชการเฉลิมพระเกียรติ 80 พรรษา 5 ธันวาคม 2550 อาคารซี

PROJECT STATUS :

DRAWN	–
REF NO.	–
DATE	30/04/2568
SCALE	A1@ 1:50

DRAWING TITLE
ชั้น 9 : ห้องประชุม 6(14 ที่นั่ง)/9.10 (12 ที่นั่ง)

DRAWING NO.
ID2–75

ห้องประชุม 12 ที่นั่ง	ห้องประชุม 9

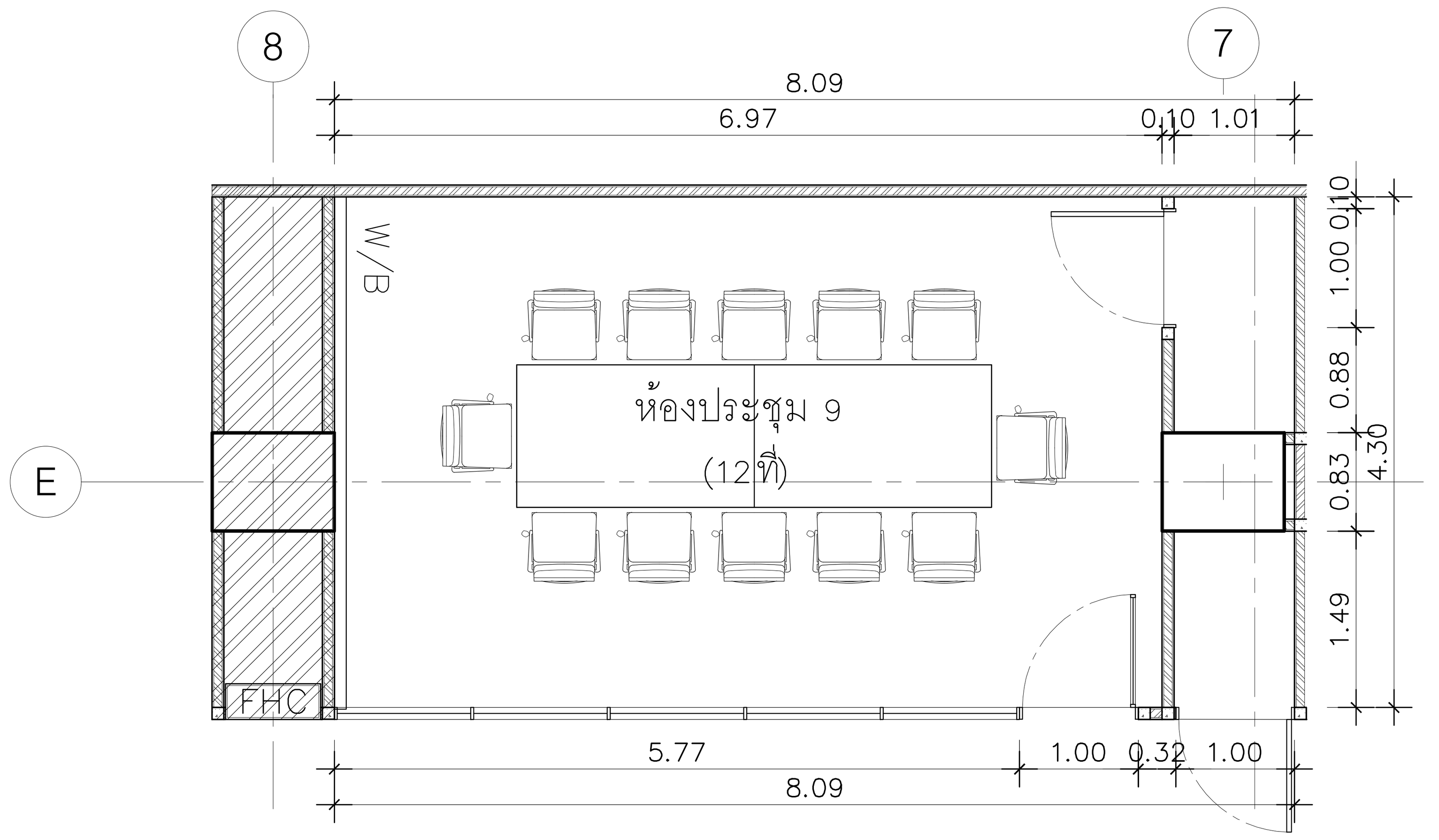

แปลน
ชั้น 9 : ห้องประชุม 9 (12 ที่นั่ง) SCALE 1:50

ห้องประชุม 14 ที่นั่ง	ห้องประชุม 6

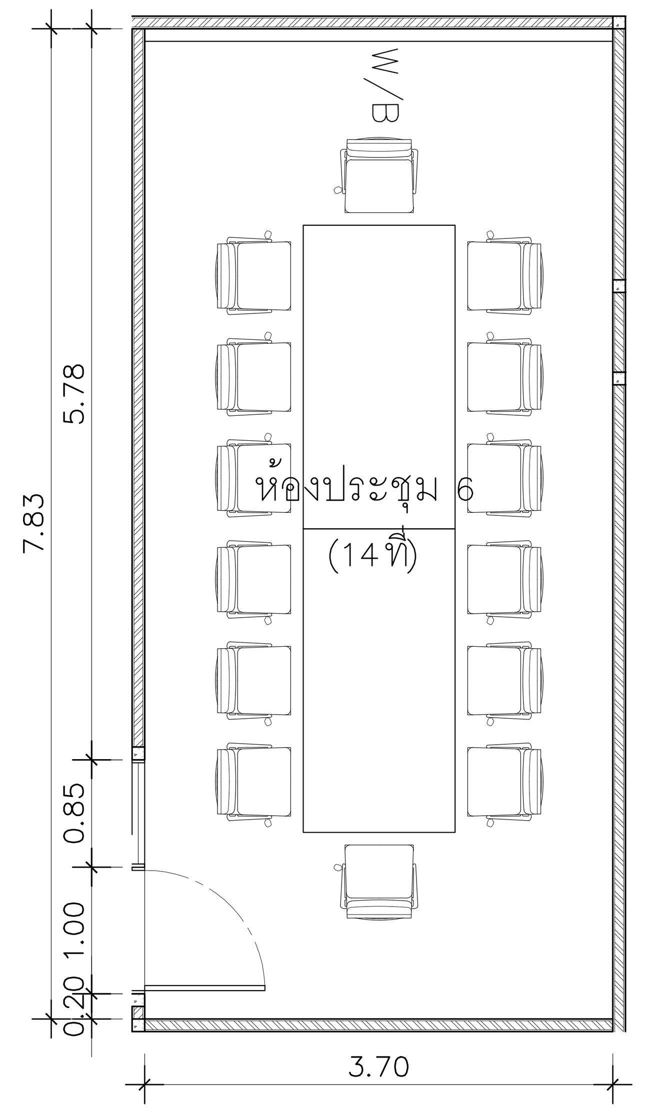

แปลน
ชั้น 9 : ห้องประชุม 6 (14 ที่นั่ง) SCALE 1:50

DIGITAL GOVERNMENT DEVELOPMENT AGENCY
สำนักงานพัฒนารัฐบาลดิจิทัล (องค์การมหาชน)

EM Design
EM DESIGN AND MANAGEMENT Co.,Ltd.
บริษัท อีเอ็ม ดีไซน์ แอนด์ แมเนเมนท์ จำกัด
59/999 Moo 3, Klong klua, Pakkret,
Nonthaburi 11120 Thailand
T.+66 2 019 1533, M.+66 8 088 0025
www.em.co.th

ARCHITECTS	SIGNED

INTERIOR			SIGNED
วิศว์	สินสืบผล	ภ.สถ. 7524	

STRUCTURAL ENGINEER	SIGNED

LANDSCAPE ARCHITECTS	SIGNED

SANITARY ENGINEER			SIGNED
ศุภณัฐ	วิสิฐธนนันท์	สส.477	
ชมพูนุท	บุญหอม	ภส.4866	
สุพิชญา	กันเรืองชัย	ภส.6746	

ELECTRICAL ENGINEER			SIGNED
ปัณณทัต	อธิรัชวาทิน	สฟก.6758	
สุธิดา	บุญทา	ภฟก.62867	

MECHANICAL ENGINEER			SIGNED
เอิริน	รุ่งสิงห์ทอง	สก.4190	
ปาจรีย์	แก้วปรีดี	ภก.43956	
ปุณยวีร์	หมื่นตาบุตร	ภก.55463	
สุวิศิษฎ์	แสงประจง	ภก.57037	

REVISION

NO.	DESCRIPTION	DATE

OWNER สำนักงานพัฒนารัฐบาลดิจิทัล (องค์การมหาชน) LOCATION –

PROJECT NAME :
โครงการออกแบบตกแต่งภายในอาคารสำนักงาน ชั้น 8 และชั้น 9
ศูนย์ราชการเฉลิมพระเกียรติ 80 พรรษา 5 ธันวาคม 2550 อาคารซี

PROJECT STATUS :

DRAWN	–
REF NO.	–
DATE	30/04/2568
SCALE	A1@ 1:50

DRAWING TITLE
ชั้น 9 : ห้องประชุม 6(14 ที่นั่ง)/9.10 (12 ที่นั่ง)

DRAWING NO.
ID2–76

ห้องประชุม 4 ที่นั่ง	ห้องประชุม 11

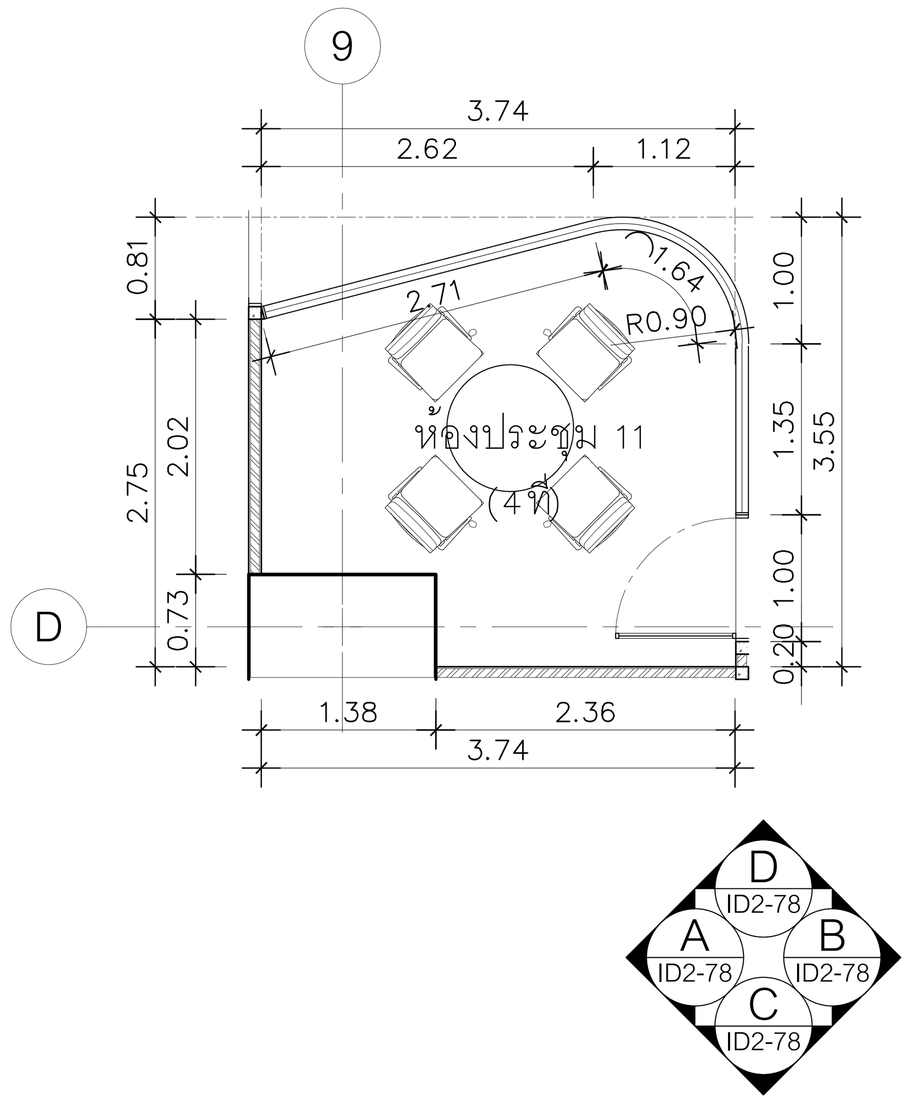

แปลน
ชั้น 9 : ห้องประชุม 11 (4 ที่นั่ง) SCALE 1:50

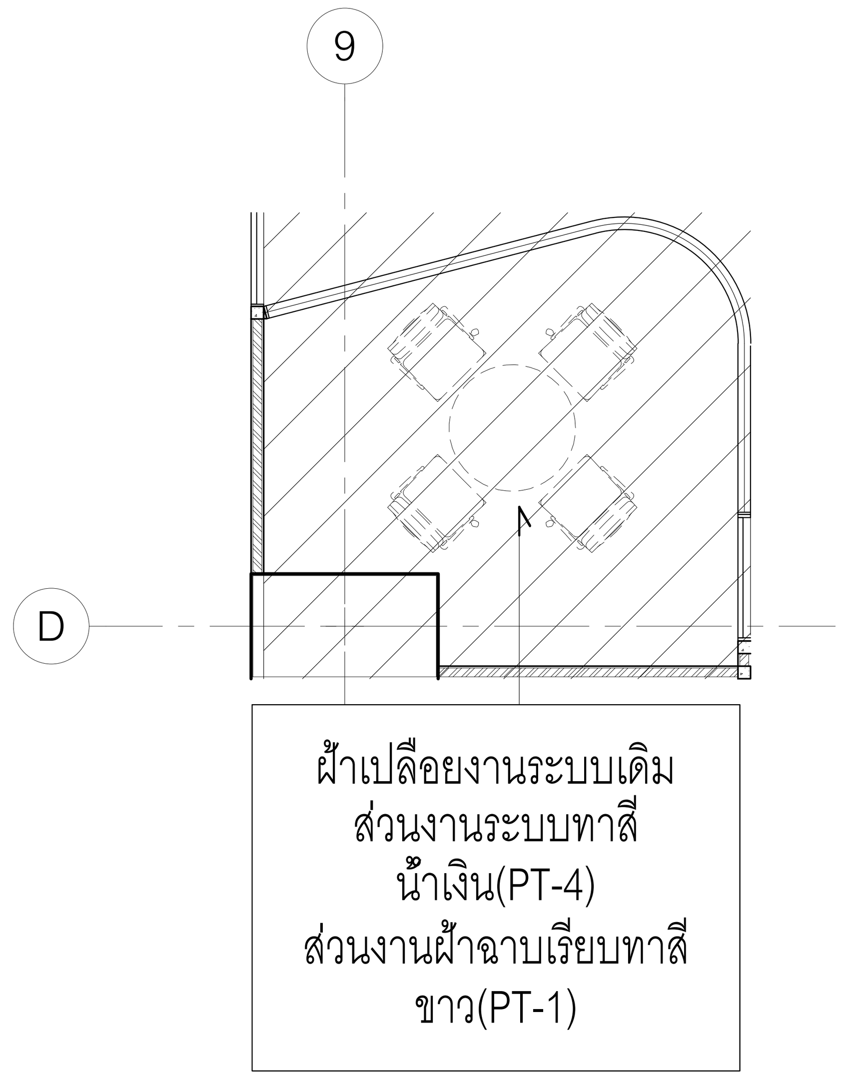

แปลนวัสดุผิวฝ้าเพดาน
ชั้น 9 : ห้องประชุม 11 (4 ที่นั่ง) SCALE 1:50

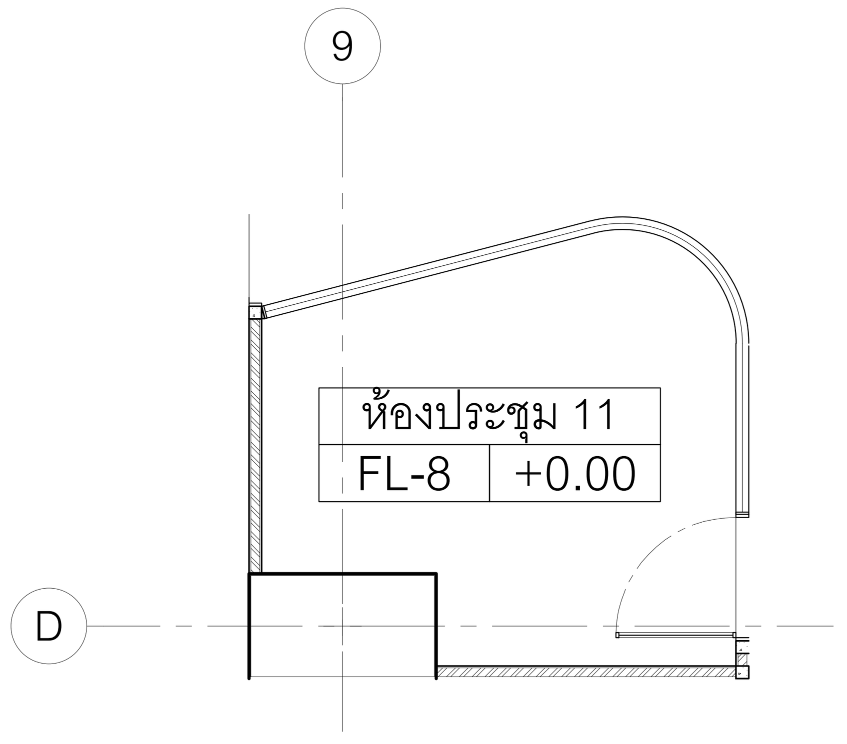

FL-8	พื้นพรมแผ่นอัดสีเทา (CP-2) หนา 6.5 มม.

แปลนวัสดุผิวพื้น
ชั้น 9 : ห้องประชุม 11 (4 ที่นั่ง) SCALE 1:50

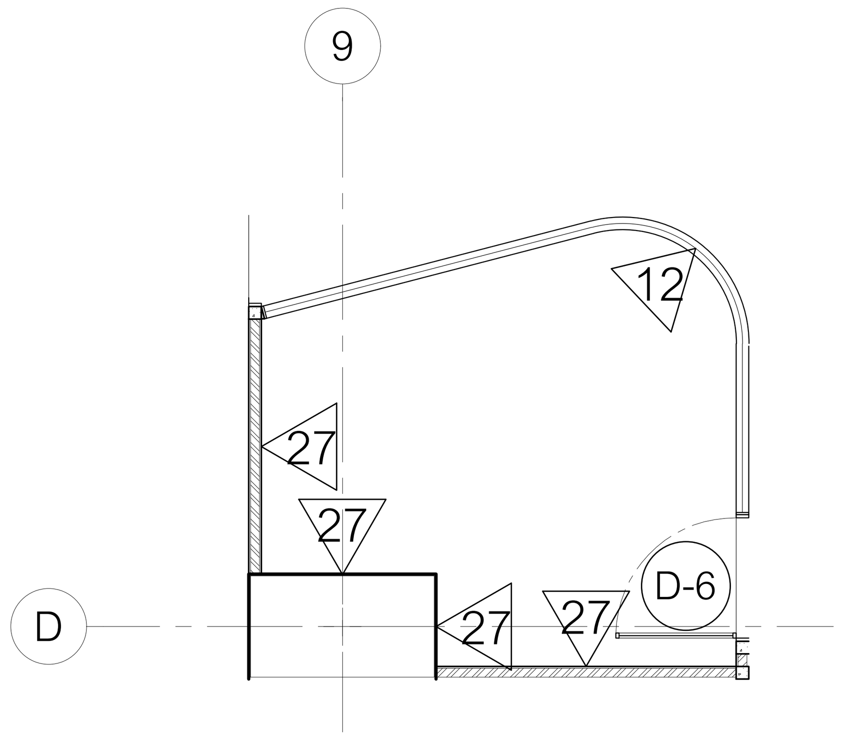

12	ผนังกระจกลามิเนตใส (GL-2) หนา 6มม. กรอบเฟรมอลูมิเนียม POWDER COATED 25มม. ติด STICKER (FS-1) ลวดลายตามแบบ
27	ผนังโครงไม้กรุแผ่นเซลโลกรีตผิวหน้าไล้แคลเซียมเรียบหนา 12 มม. ปิดทับด้วยลามิเนตลายไม้ (PL-8)
D-6	ประตูกระจกบานเปิดเดี่ยว วงกบอลูมิเนียมPOWDER COATED ขนาดไม่เกิน 25x100 มม.กรอบบานอลูมิเนียม POWDER COATED ขนาดไม่เกิน 25x50 มม.กรุกระจกลามิเนตใสหนา 8 มม.

แปลนวัสดุผิวผนัง
ชั้น 9 : ห้องประชุม 11 (4 ที่นั่ง) SCALE 1:50

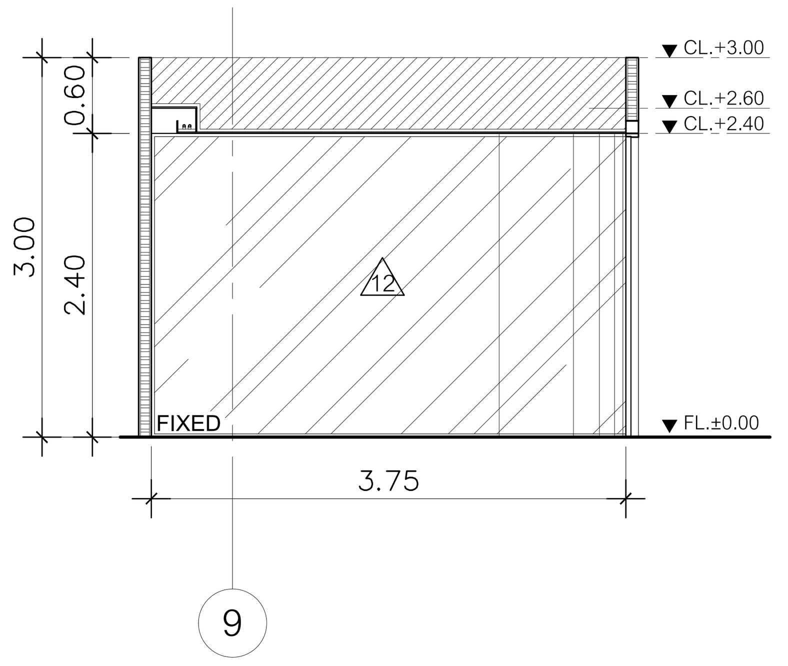

D รูปด้าน
ห้องประชุม 11 (4 ที่นั่ง) SCALE 1:50

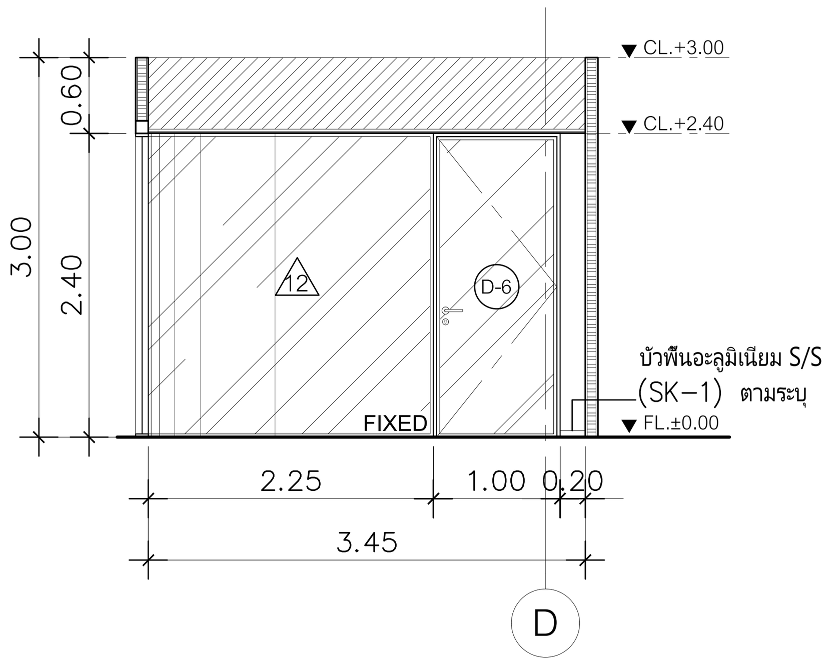

B รูปด้าน
ห้องประชุม 11 (4 ที่นั่ง) SCALE 1:50

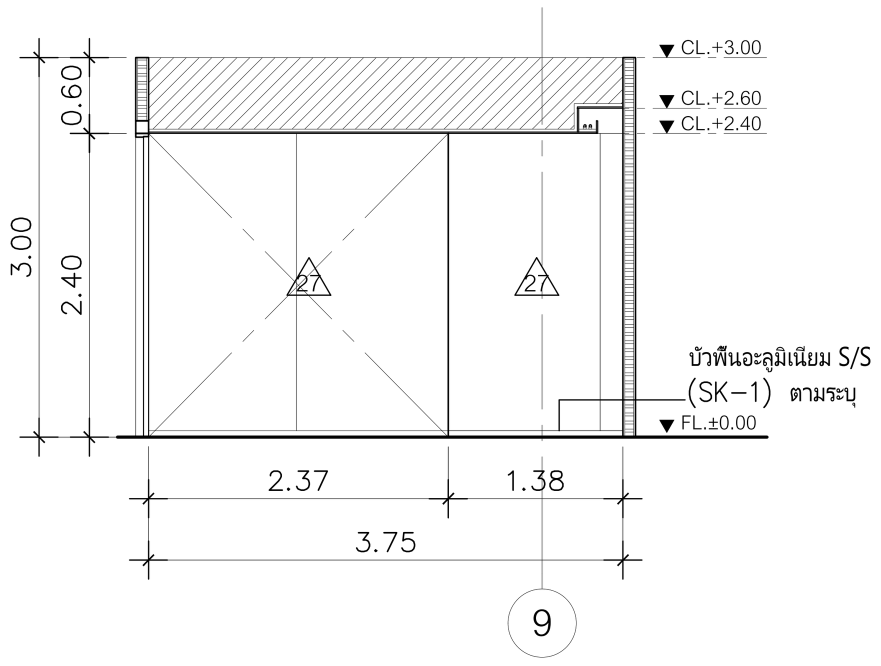

C รูปด้าน
ห้องประชุม 11 (4 ที่นั่ง) SCALE 1:50

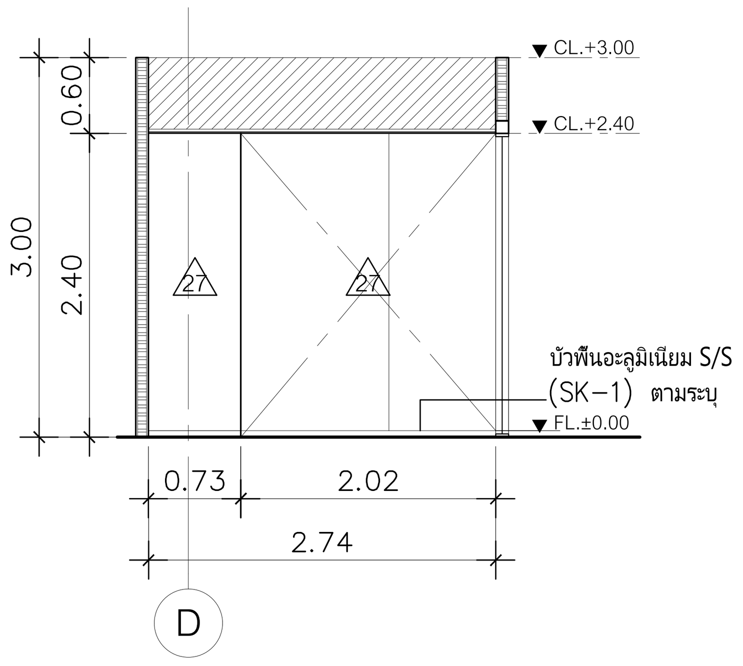

A รูปด้าน
ห้องประชุม 11 (4 ที่นั่ง) SCALE 1:50

DIGITAL GOVERNMENT DEVELOPMENT AGENCY
สำนักงานพัฒนารัฐบาลดิจิทัล (องค์การมหาชน)

EM Design
EM DESIGN AND MANAGEMENT Co.,Ltd.
บริษัท อีเอ็ม ดีไซน์ แอนด์ แมเนจเมนท์ จำกัด
59/999 Moo 3, Klong klua, Pakkret, Nonthaburi 11120 Thailand
T.+66 2 019 1533, M.+66 8 088 0025
www.em.co.th

ARCHITECTS	SIGNED

INTERIOR			SIGNED
วิศว์	สินสืบผล	ภ.สถ. 7524	

STRUCTURAL ENGINEER	SIGNED

LANDSCAPE ARCHITECTS	SIGNED

SANITARY ENGINEER			SIGNED
ศุภณัฐ	วิสิฐธนนันท์	สส.477	
ชมพูนุท	บุญหอม	ภส.4866	
สุพิชญา	กันเรืองชัย	ภส.6746	

ELECTRICAL ENGINEER			SIGNED
ปัณณทัต	อธิรัชวาทิน	สฟก.6758	
สุธิดา	บุญทา	ภฟก.62867	

MECHANICAL ENGINEER			SIGNED
เอิริน	รุ่งสิงห์ทอง	สก.4190	
ปาศรีย์	แก้วปรีดิ	ภก.43956	
ปุณยวีร์	หมื่นตาบุตร	ภก.55463	
สุวิศิษฎ์	แสงประจง	ภก.57037	

REVISION

NO.	DESCRIPTION	DATE

OWNER: สำนักงานพัฒนารัฐบาลดิจิทัล (องค์การมหาชน) LOCATION: –

PROJECT NAME :
โครงการออกแบบตกแต่งภายในอาคารสำนักงาน ชั้น8 และชั้น9
ศูนย์ราชการเฉลิมพระเกียรติ 80 พรรษา 5 ธันวาคม 2550 อาคารซี

DRAWING TITLE
ชั้น 9 : ห้องประชุม 11 (4 ที่นั่ง)

PROJECT STATUS :

DRAWN	–
REF NO.	–
DATE	30/04/2568
SCALE	A1@ 1:50

DRAWING NO.
ID2–77

ห้องประชุม 8 ที่นั่ง	ห้องประชุม 12

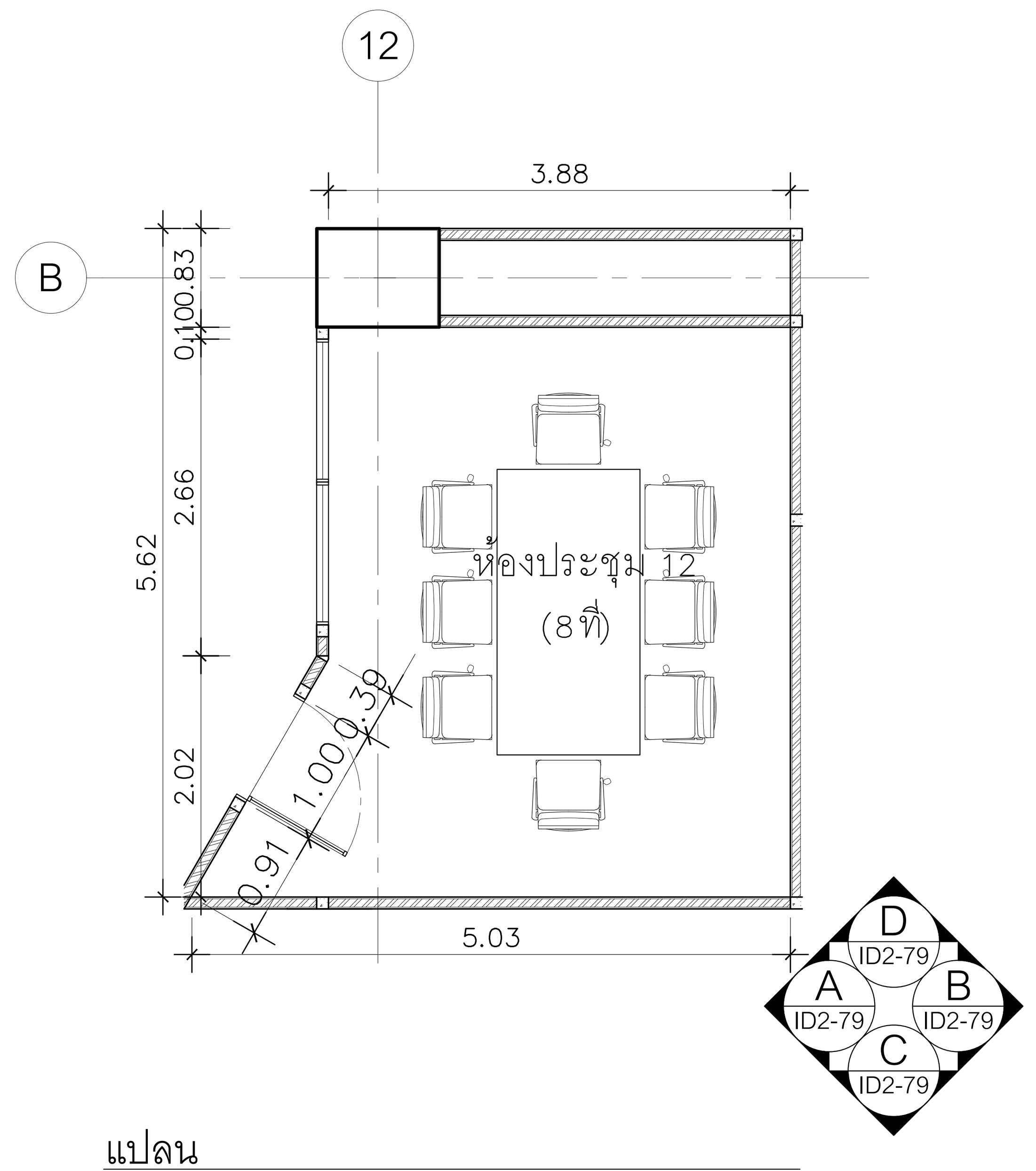

แปลน
ชั้น 9 : ห้องประชุม 12 (8 ที่นั่ง) SCALE 1:50

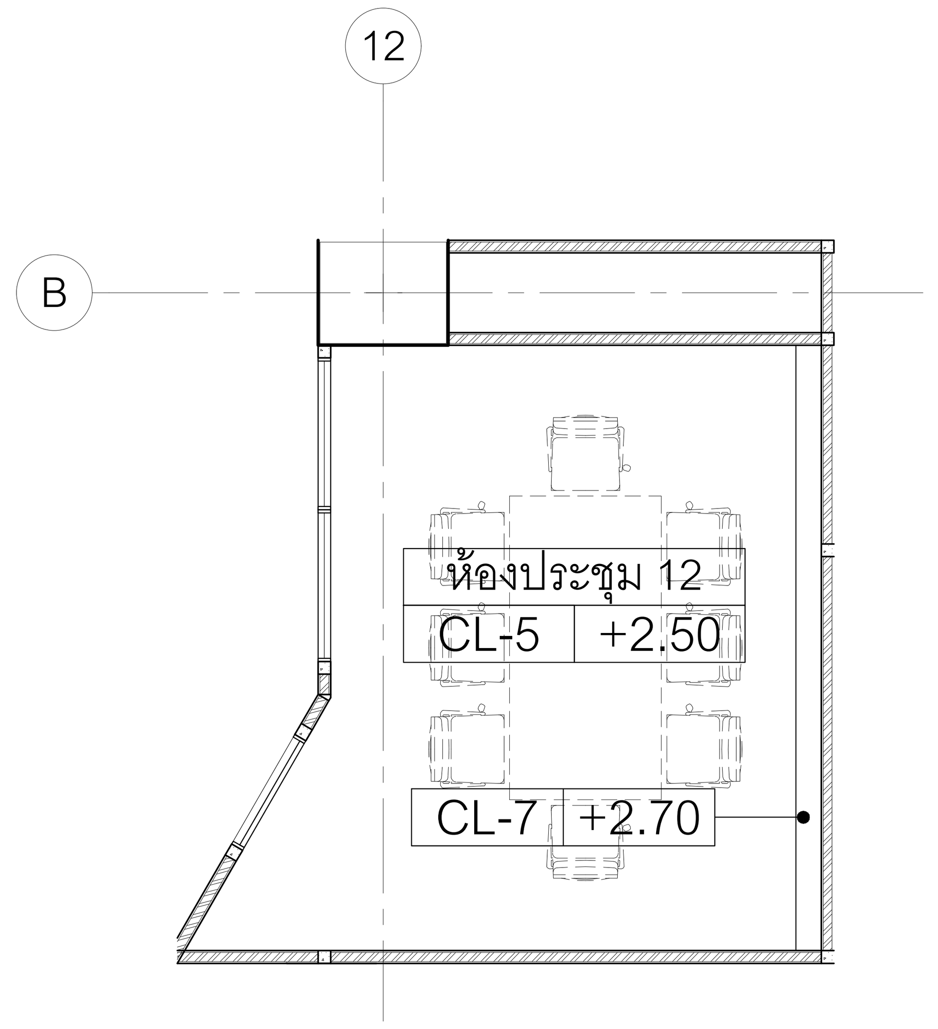

CL-5	ฝ้าเพดานโครงเคร่าโลหะ กรุแผ่นยิปซั่มบอร์ด หนา 9 มม ฉาบเรียบทาสีน้ำตาล (PT-5) ระบุรุ่นภายหลัง

แปลนวัสดุผิวฝ้าเพดาน
ชั้น 9 : ห้องประชุม 12 (8 ที่นั่ง) SCALE 1:50

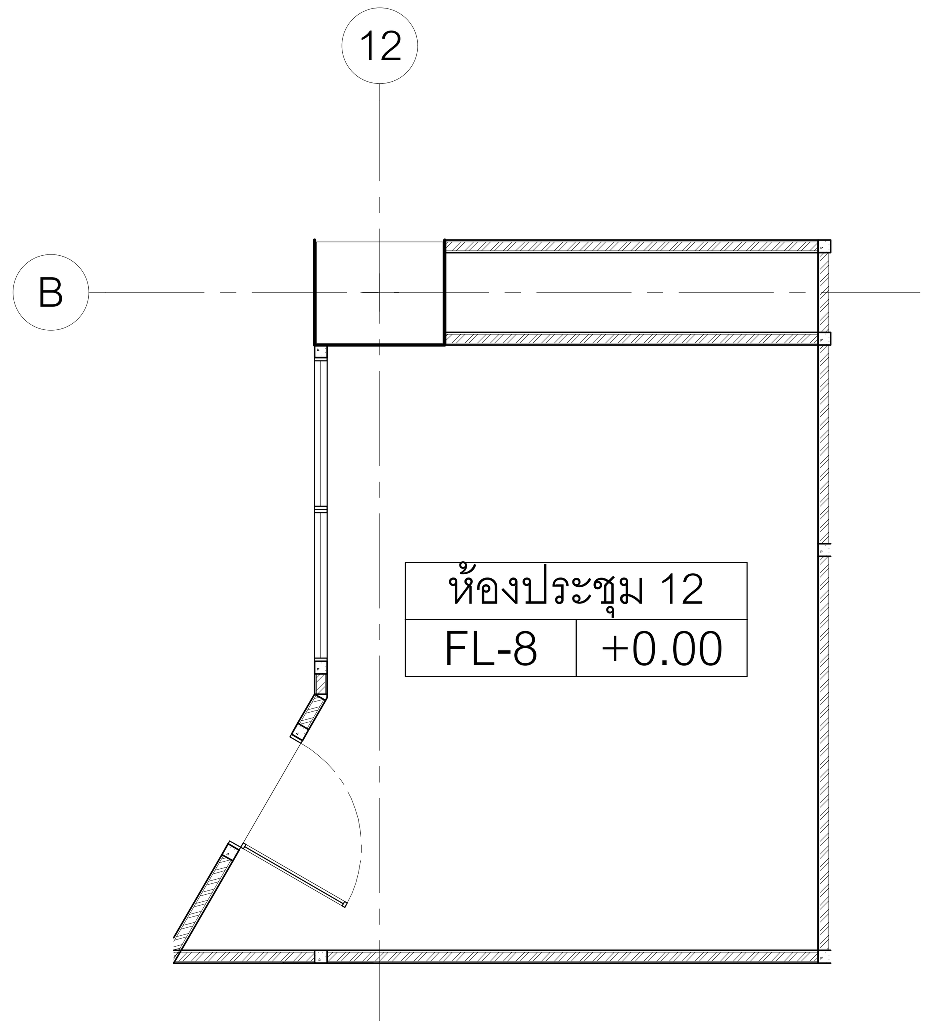

FL-8	พื้นพรมแผ่นอัดสีเทา (CP-2) หนา 6.5 มม

แปลนวัสดุผิวพื้น
ชั้น 9 : ห้องประชุม 12 (8 ที่นั่ง) SCALE 1:50

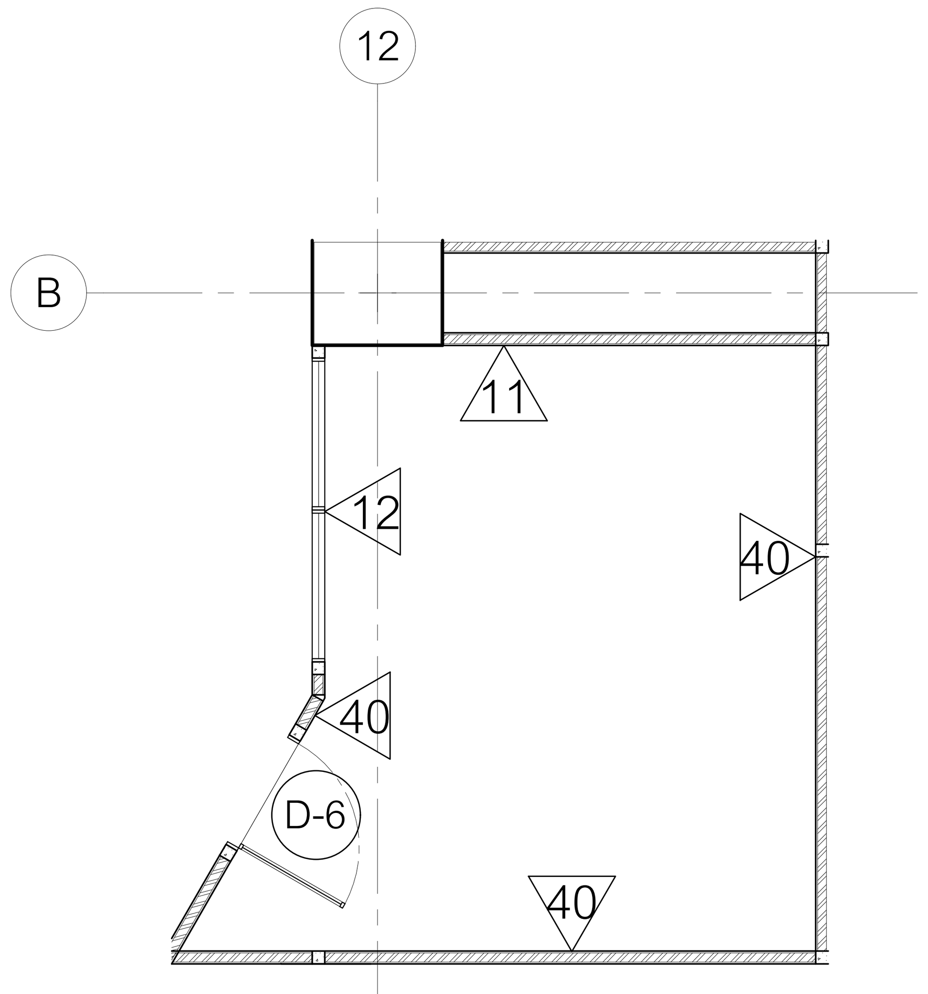

11	ผนังโครงไม้กรุไม้HMRหนา 6 มม. ปิดทับด้วยลามิเนตลายไม้ (PL-4)
12	ผนังกระจกลามิเนตใส (GL-2) หนา 6มม. กรอบเฟรมอลูมิเนียม POWDER COATED 25มม. ติด STICKER (FS-1) ลวดลายตามแบบ
40	ผนังโครงไม้กรุแผ่นเซลโลกรีตผิวหน้าไล้แคลเซียมเรียบหนา 12 มม. ปิดทับด้วยลามิเนตลายไม้ (PL-4)
D-6	ประตูกระจกบานเปิดเดี่ยว วงกบอลูมิเนียมPOWDER COATED ขนาดไม่เกิน 25x100 มม.กรอบบานอลูมิเนียม POWDER COATED ขนาดไม่เกิน 25x50 มม.กรุกระจกลามิเนตใสหนา 8 มม.

แปลนวัสดุผิวผนัง
ชั้น 9 : ห้องประชุม 12 (8 ที่นั่ง) SCALE 1:50

ห้องประชุม 4 ที่นั่ง	ห้องประชุม 13

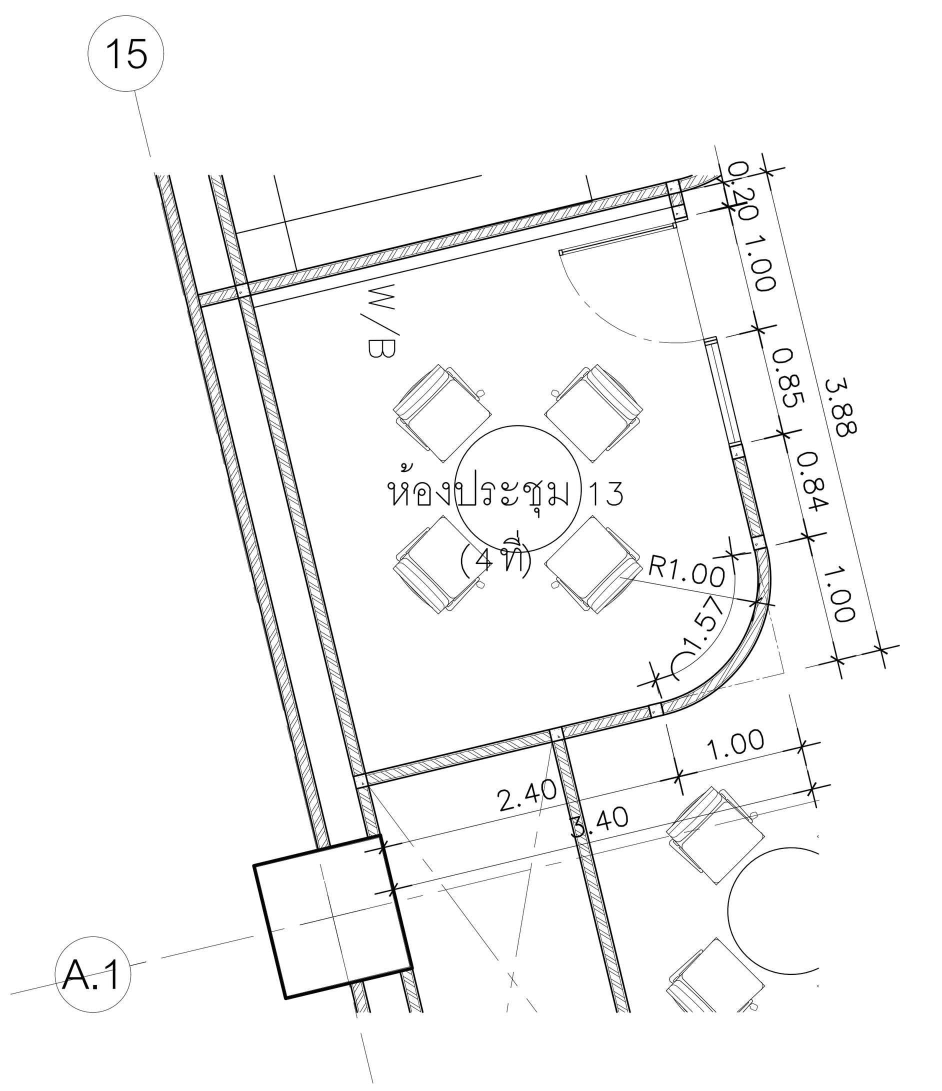

แปลน
ชั้น 9 : ห้องประชุม 13 (4 ที่นั่ง) SCALE 1:50

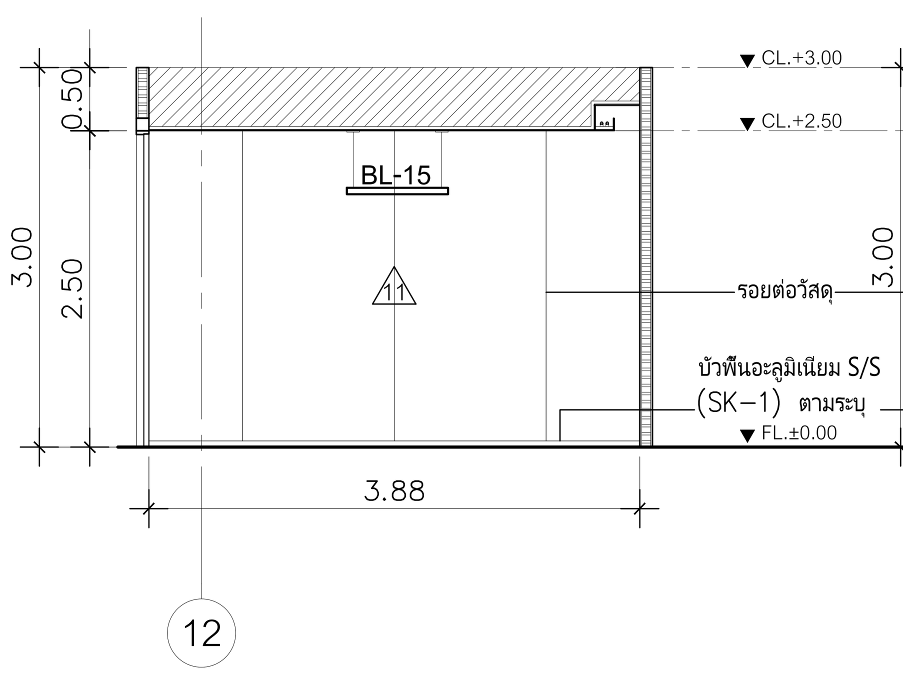

D รูปด้าน
ห้องประชุม 12 (8 ที่นั่ง) SCALE 1:50

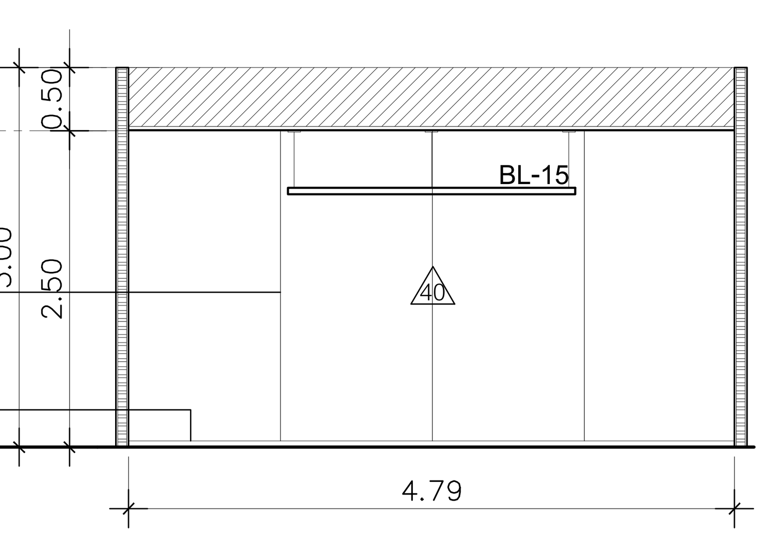

B รูปด้าน
ห้องประชุม 12 (8 ที่นั่ง) SCALE 1:50

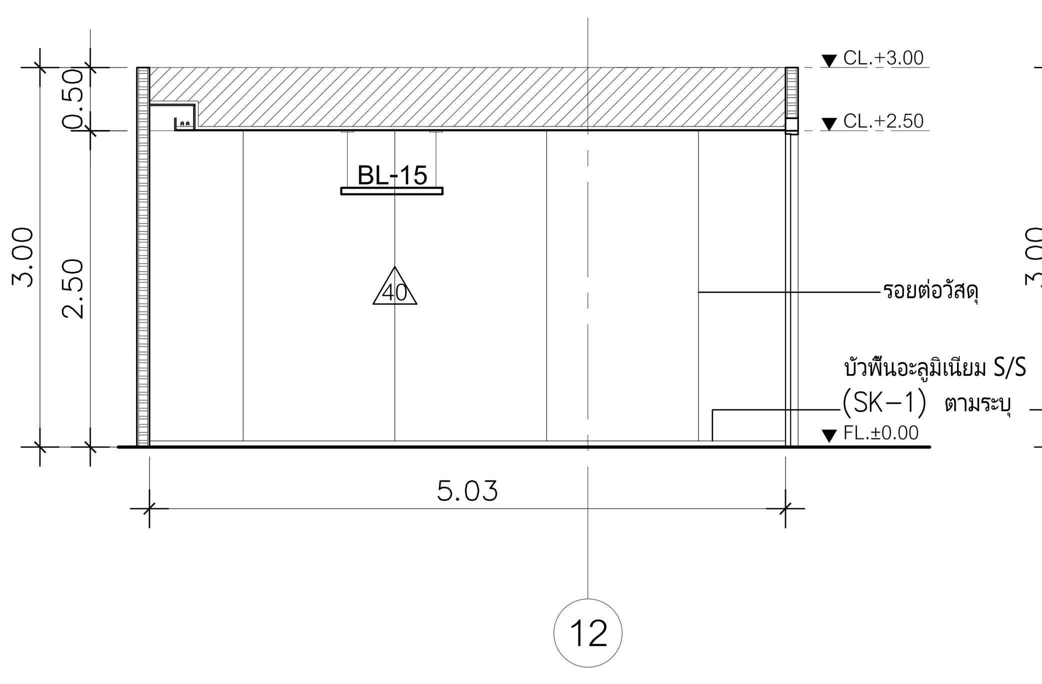

C รูปด้าน
ห้องประชุม 12 (8 ที่นั่ง) SCALE 1:50

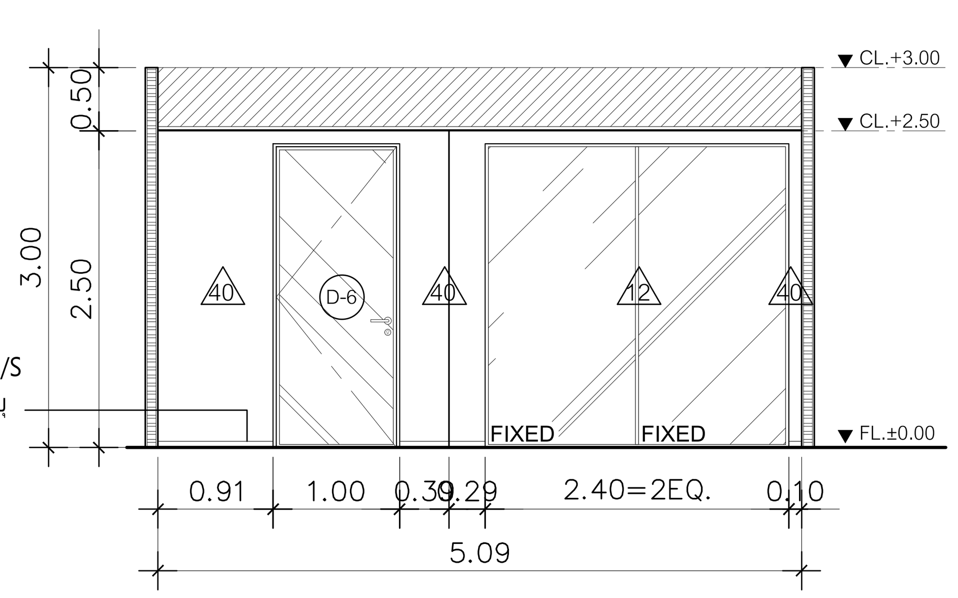

A รูปด้าน
ห้องประชุม 12 (8 ที่นั่ง) SCALE 1:50

DIGITAL GOVERNMENT DEVELOPMENT AGENCY
สำนักงานพัฒนารัฐบาลดิจิทัล (องค์การมหาชน)

EM Design
EM DESIGN AND MANAGEMENT Co.,Ltd.
บริษัท อีเอ็ม ดีไซน์ แอนด์ แมเนจเมนท์ จำกัด
59/999 Moo 3, Klong klua, Pakkret, Nonthaburi 11120 Thailand
T.+66 2 019 1533, M.+66 8 088 0025
www.em.co.th

ARCHITECTS	SIGNED	STRUCTURAL ENGINEER	SIGNED	SANITARY ENGINEER	SIGNED	MECHANICAL ENGINEER	SIGNED
				ศุภณัฐ วิสิฐธนนันท์ สส.477		เอริน รุ่งสิงห์ทอง สก.4190	
				ชมพูนุท บุญหอม ภส.4866		ปาจรีย์ แก้วปรีดี ภก.43956	
				สุพิชญา กันเรืองชัย ภส.6746		ปุณยวีร์ หมื่นตาบุตร ภก.55463	
						สุวิศิษฏ์ แสงประจง ภก.57037	

INTERIOR	SIGNED	LANDSCAPE ARCHITECTS	SIGNED	ELECTRICAL ENGINEER	SIGNED
วิศว์ สินสืบผล ภ.สถ. 7524				ปัณณทัต อธิรัชวาทิน สฟก.6758	
				สุธิดา บุญทา ภฟก.62867	

REVISION

NO.	DESCRIPTION	DATE

OWNER: สำนักงานพัฒนารัฐบาลดิจิทัล (องค์การมหาชน) LOCATION: –

PROJECT NAME :
โครงการออกแบบตกแต่งภายในอาคารสำนักงาน ชั้น8 และชั้น9
ศูนย์ราชการเฉลิมพระเกียรติ 80 พรรษา 5 ธันวาคม 2550 อาคารซี

DRAWING TITLE
ชั้น 9 : ห้องประชุม 12 (8 ที่นั่ง)/13(4 ที่นั่ง)

PROJECT STATUS :

DRAWN	–
REF NO.	–
DATE	30/04/2568
SCALE	A1@ 1:50

DRAWING NO.
ID2–78

ห้องประชุม 8 ที่นั่ง	ห้องประชุม 14

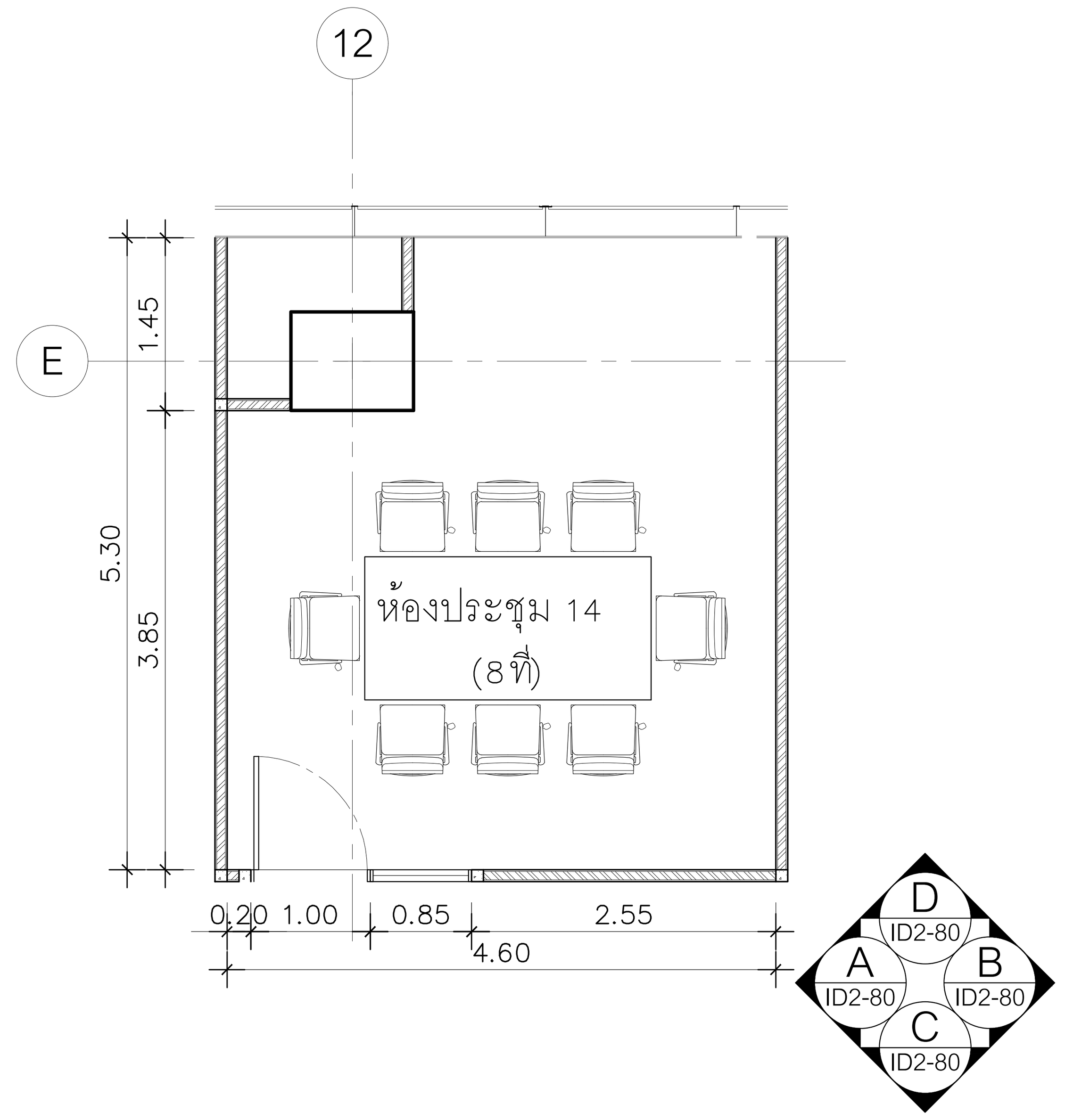

แปลน
ชั้น 9 : ห้องประชุม 14 (8 ที่นั่ง) SCALE 1:50

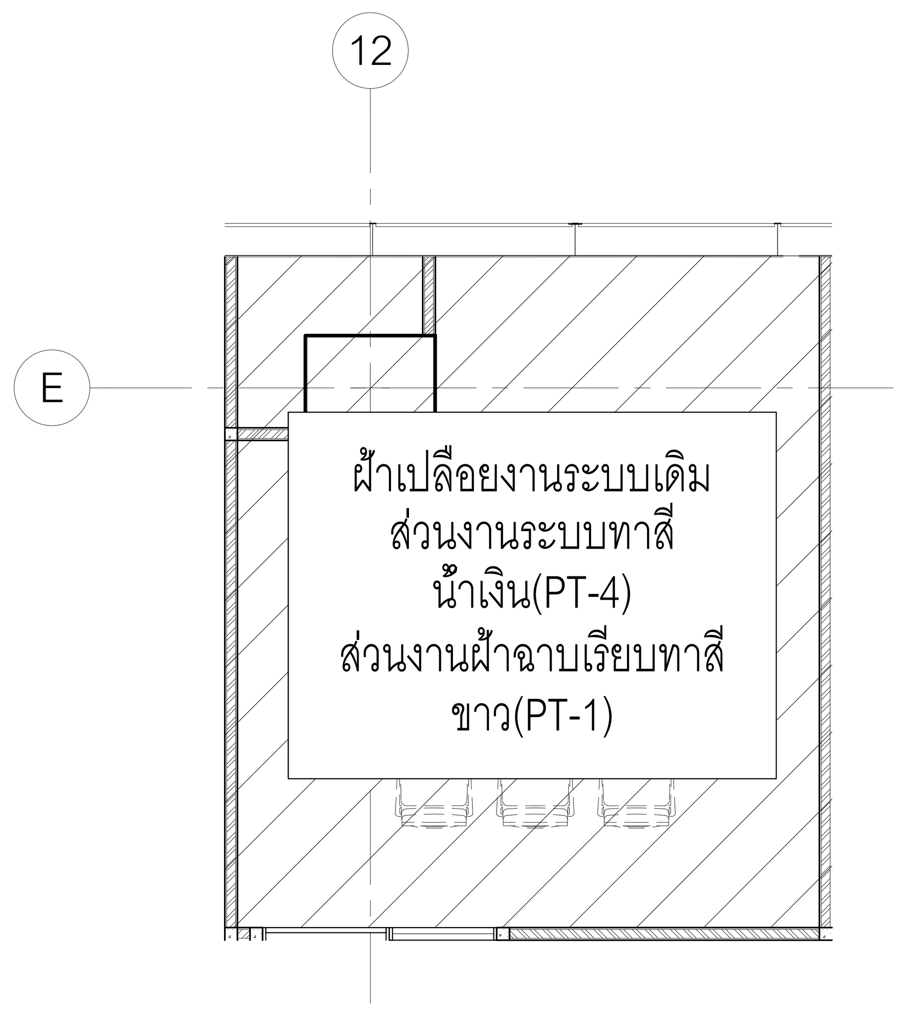

แปลนวัสดุผิวฝ้าเพดาน
ชั้น 9 : ห้องประชุม 14 (8 ที่นั่ง) SCALE 1:50

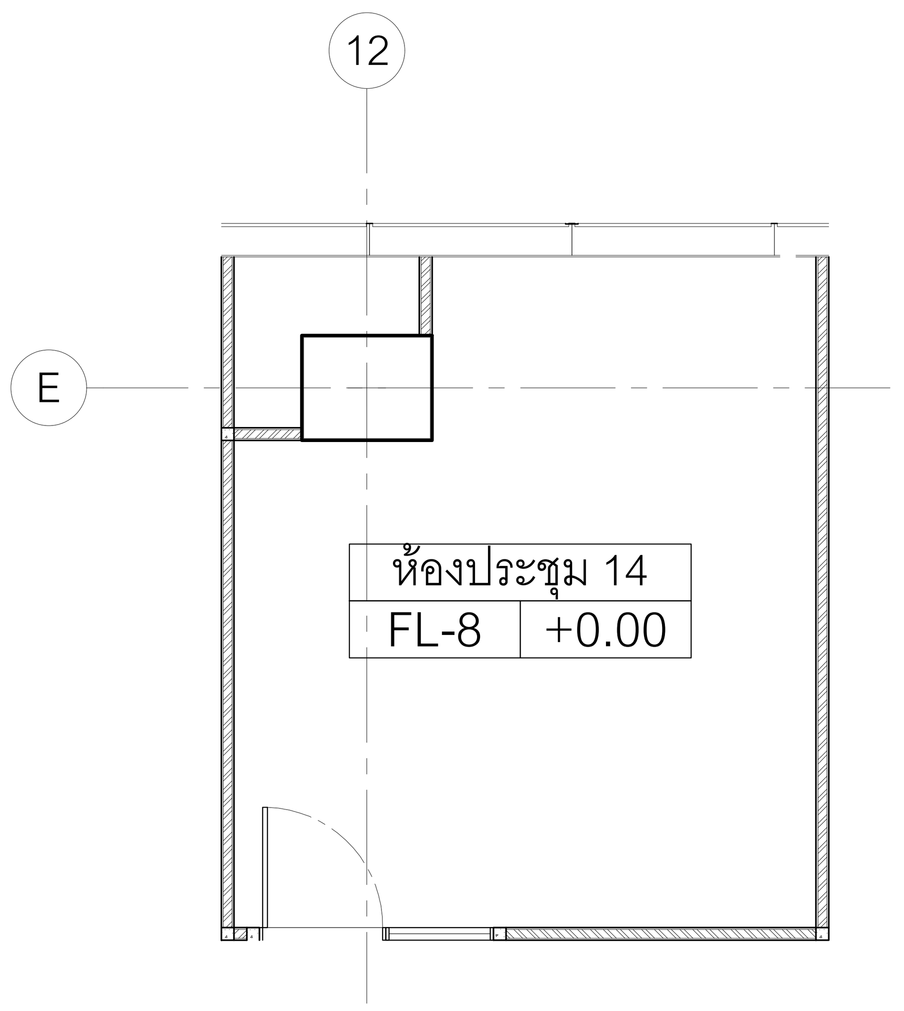

FL-8	พื้นพรมแผ่นอัดสีเทา (CP–2) หนา 6.5 มม.

แปลนวัสดุผิวพื้น
ชั้น 9 : ห้องประชุม 14 (8 ที่นั่ง) SCALE 1:50

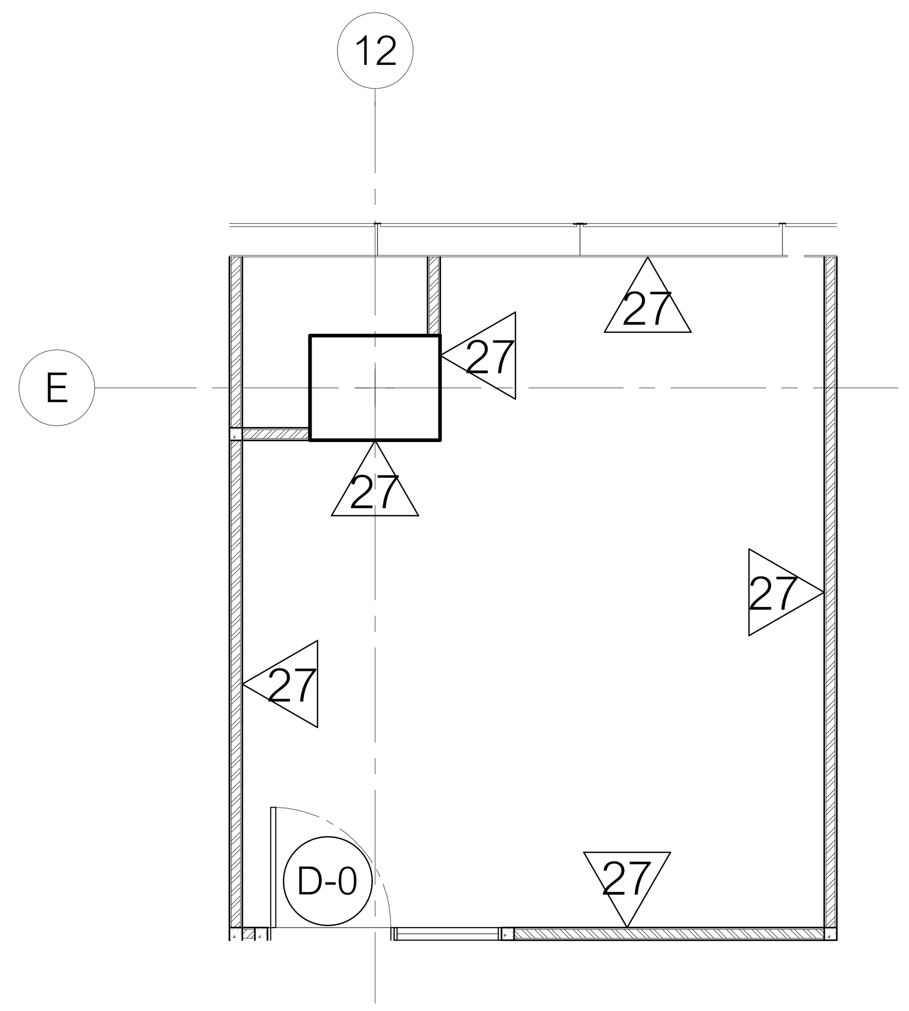

27	ผนังโครงไม้กรุแผ่นเซลโลกรีตผิวหน้าไล้แคลเซียมเรียบหนา 12 มม. ปิดทับด้วยลามิเนตลายไม้ (PL–8)
D-0	ชุดประตูเดิม

แปลนวัสดุผิวผนัง
ชั้น 9 : ห้องประชุม 14 (8 ที่นั่ง) SCALE 1:50

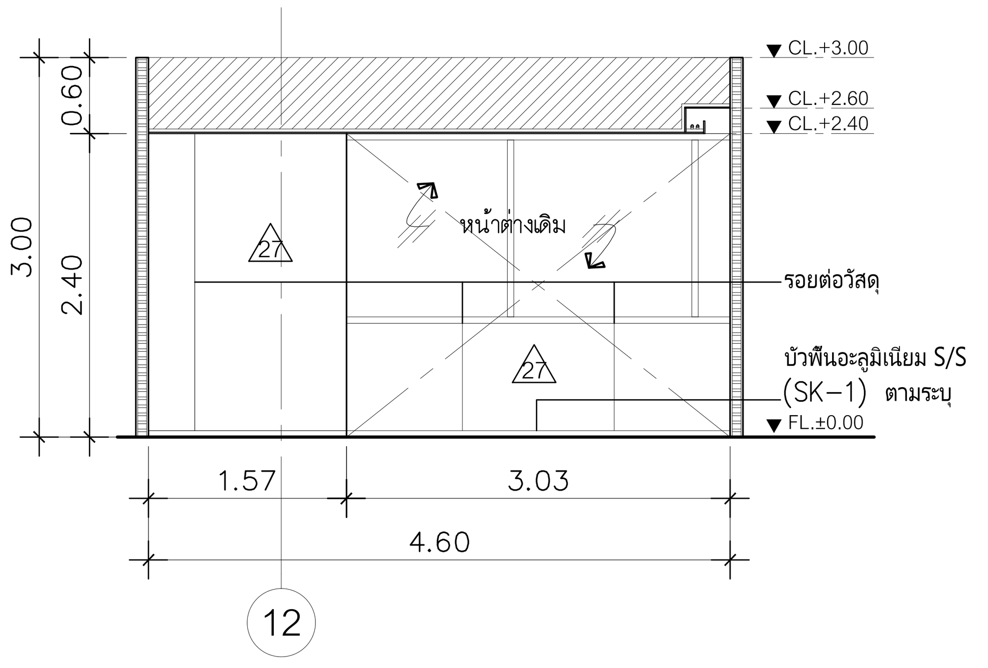

D รูปด้าน
ห้องประชุม 14 (8 ที่นั่ง) SCALE 1:50

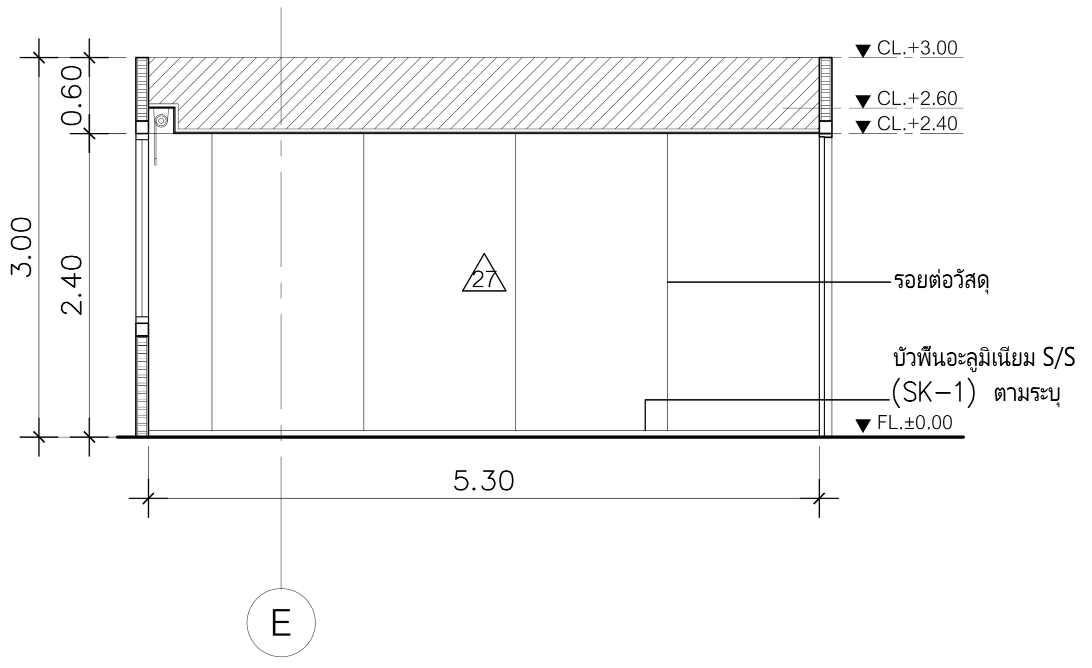

B รูปด้าน
ห้องประชุม 14 (8 ที่นั่ง) SCALE 1:50

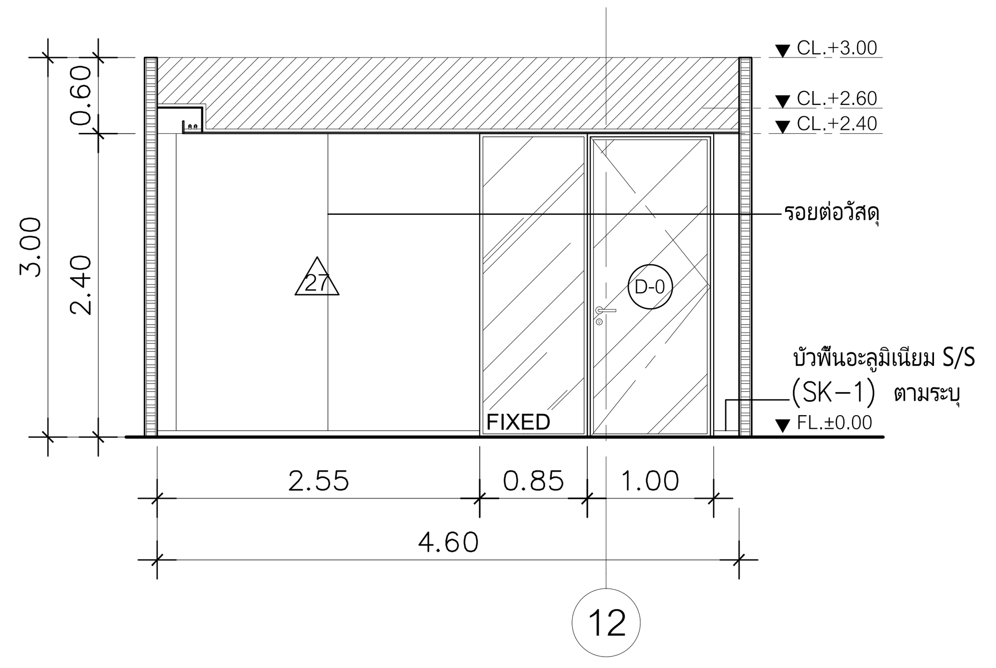

C รูปด้าน
ห้องประชุม 14 (8 ที่นั่ง) SCALE 1:50

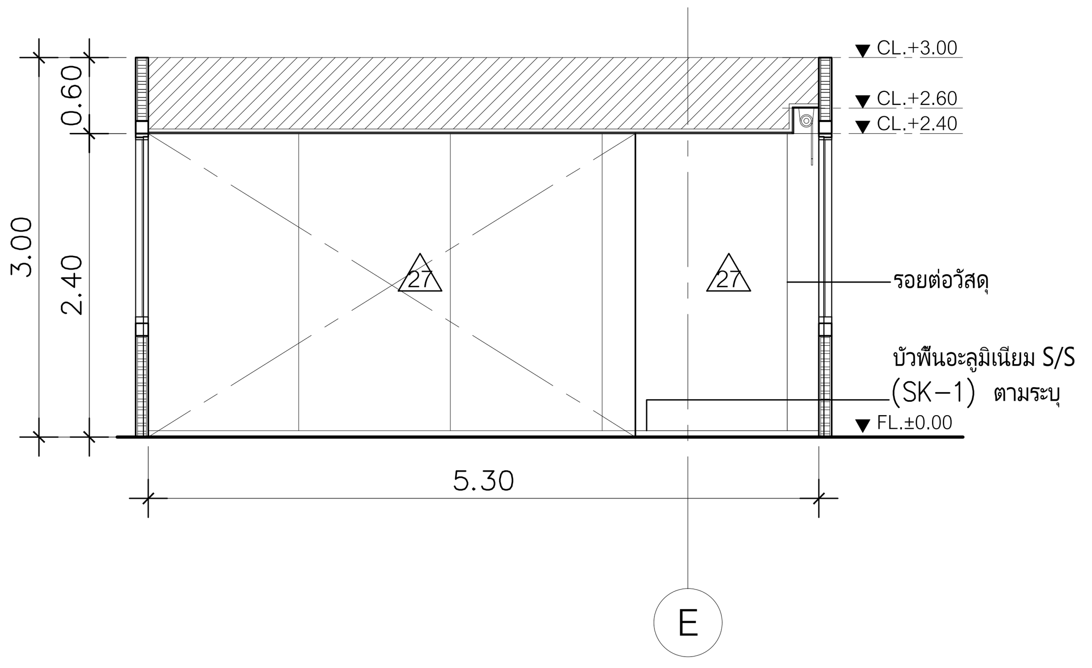

A รูปด้าน
ห้องประชุม 14 (8 ที่นั่ง) SCALE 1:50

สำนักงานพัฒนารัฐบาลดิจิทัล (องค์การมหาชน)

EM DESIGN AND MANAGEMENT Co.,Ltd.
บริษัท อีเอ็ม ดีไซน์ แอนด์ แมเนจเมนท์ จำกัด
59/999 Moo 3, Klong klua, Pakkret, Nonthaburi 11120 Thailand
T.+66 2 019 1533, M.+66 8 088 0025
www.em.co.th

ARCHITECTS	SIGNED

INTERIOR			SIGNED
วิศว์	สินสืบผล	ภ.สถ. 7524	

STRUCTURAL ENGINEER	SIGNED

LANDSCAPE ARCHITECTS	SIGNED

SANITARY ENGINEER			SIGNED
ศุภณัฐ	วิสิฐธนนันท์	สส.477	
ชมพูนุท	บุญหอม	ภส.4866	
สุพิชญา	กันเรืองชัย	ภส.6746	

ELECTRICAL ENGINEER			SIGNED
ปัณณทัต	อธิรัชวาทิน	สฟก.6758	
สุธิดา	บุญทา	ภฟก.62867	

MECHANICAL ENGINEER			SIGNED
เอิริน	รุ่งสิงห์ทอง	สก.4190	
ปาจรีย์	แก้วปรีดี	ภก.43956	
ปุณยวีร์	หมื่นตาบุตร	ภก.55463	
สุวิศิษฏ์	แสงประจง	ภก.57037	

REVISION

NO.	DESCRIPTION	DATE

OWNER สำนักงานพัฒนารัฐบาลดิจิทัล (องค์การมหาชน) LOCATION –

PROJECT NAME :
โครงการออกแบบตกแต่งภายในอาคารสำนักงาน ชั้น 8 และชั้น 9
ศูนย์ราชการเฉลิมพระเกียรติ 80 พรรษา 5 ธันวาคม 2550 อาคารซี

DRAWING TITLE
ชั้น 9 : ห้องประชุม 14 (8 ที่นั่ง)

PROJECT STATUS :

DRAWN	–
REF NO.	–
DATE	30/04/2568
SCALE	A1@ 1:50

DRAWING NO.
ID2–79

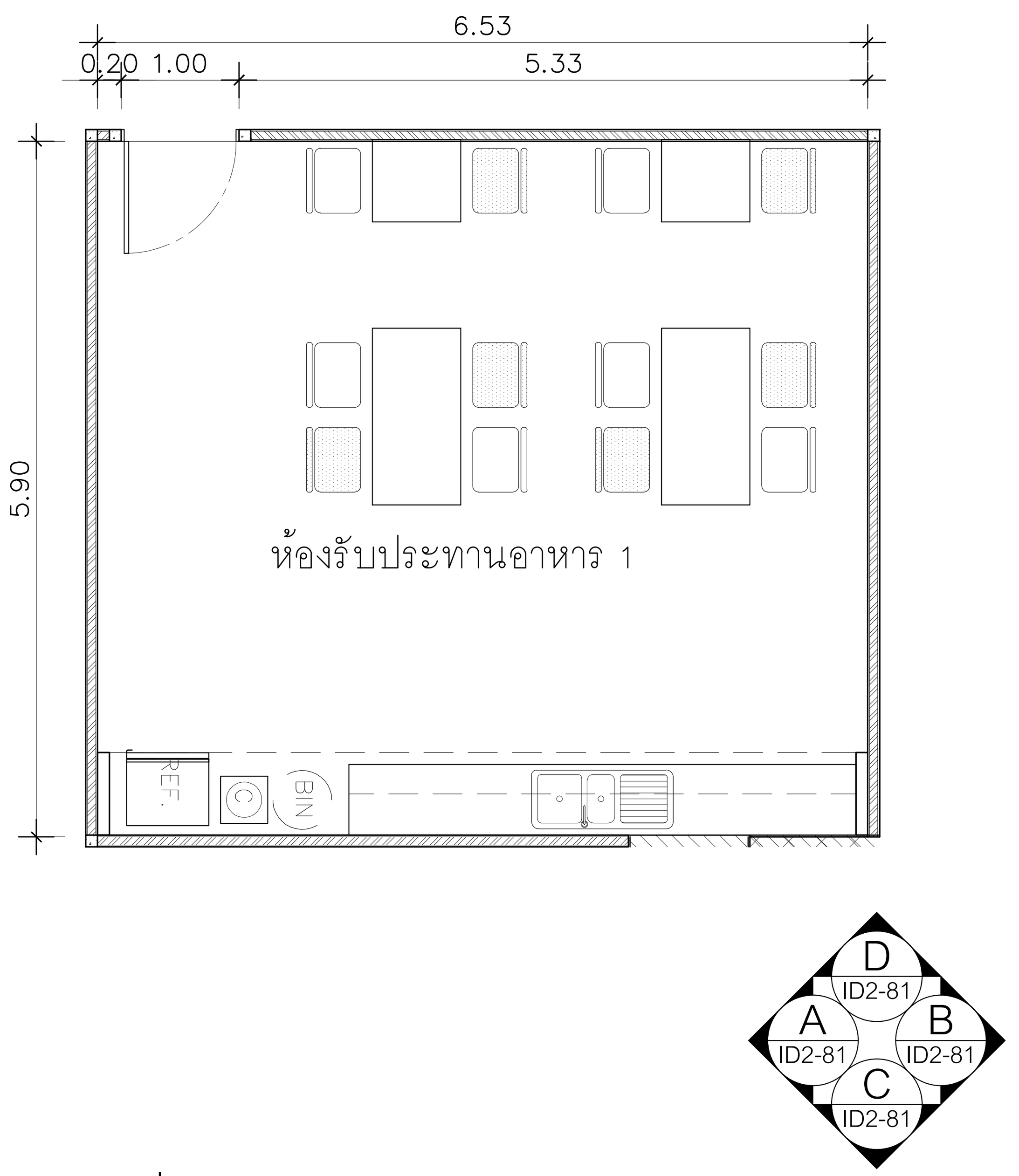

แปลน
ชั้น 9 : ห้องรับประทานอาหาร 1 SCALE 1:50

แปลนวัสดุผิวฝ้าเพดาน
ชั้น 9 : ห้องรับประทานอาหาร 1 SCALE 1:50

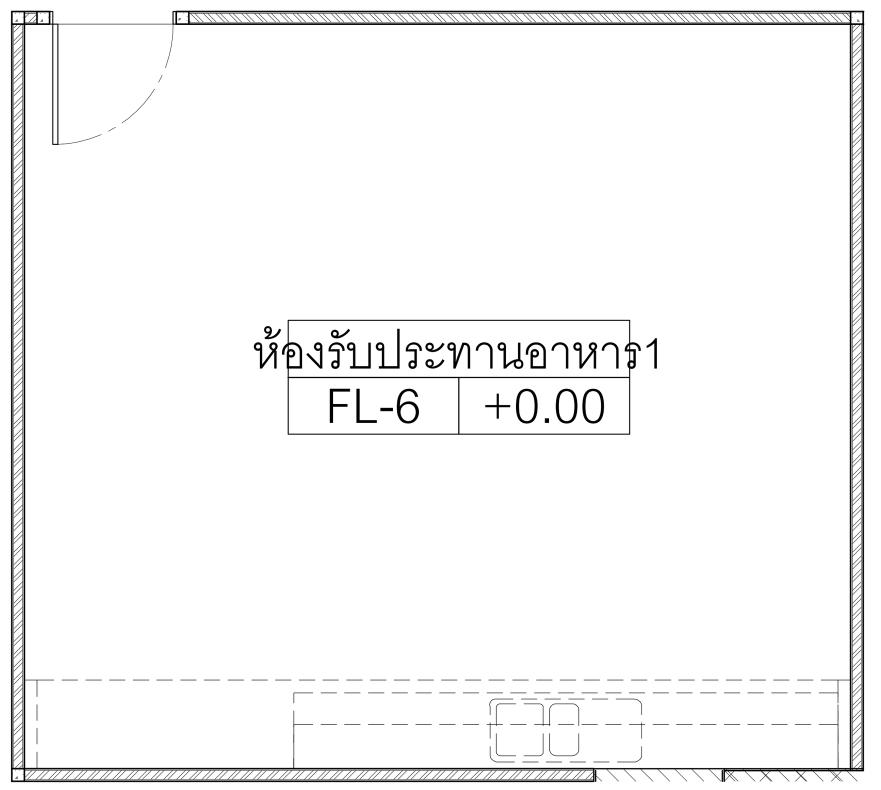

FL-6	พื้นกระเบื้องยางลายแบบม้วน TERRAZZO (VT-6) หนา 2 มม ติดตั้งตามมาตรฐานเจ้าของผลิตภัณฑ์

แปลนวัสดุผิวพื้น
ชั้น 9 : ห้องรับประทานอาหาร 1 SCALE 1:50

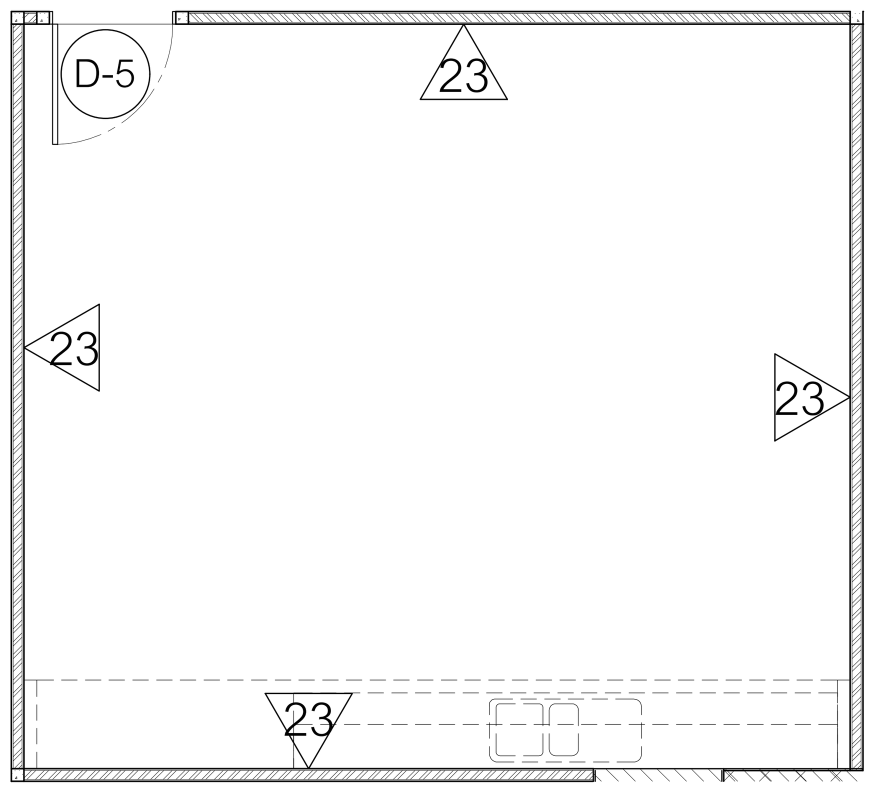

23	ผนังแต่งผิว ทาสีครีม (PT-6)
D-5	ประตูเปิดเดี่ยว วงกบอลูมิเนียม POWDER COATED ขนาดไม่เกิน 25x100 มม กรอบบานโครงไม้กรุไม้อัดยางหนา 10 มม. ปิดลามิเนตลายไม้ (PL-4) ปิดขอบด้วยอลูมิเนียม POWDER COATED

แปลนวัสดุผิวผนัง
ชั้น 9 : ห้องรับประทานอาหาร 1 SCALE 1:50

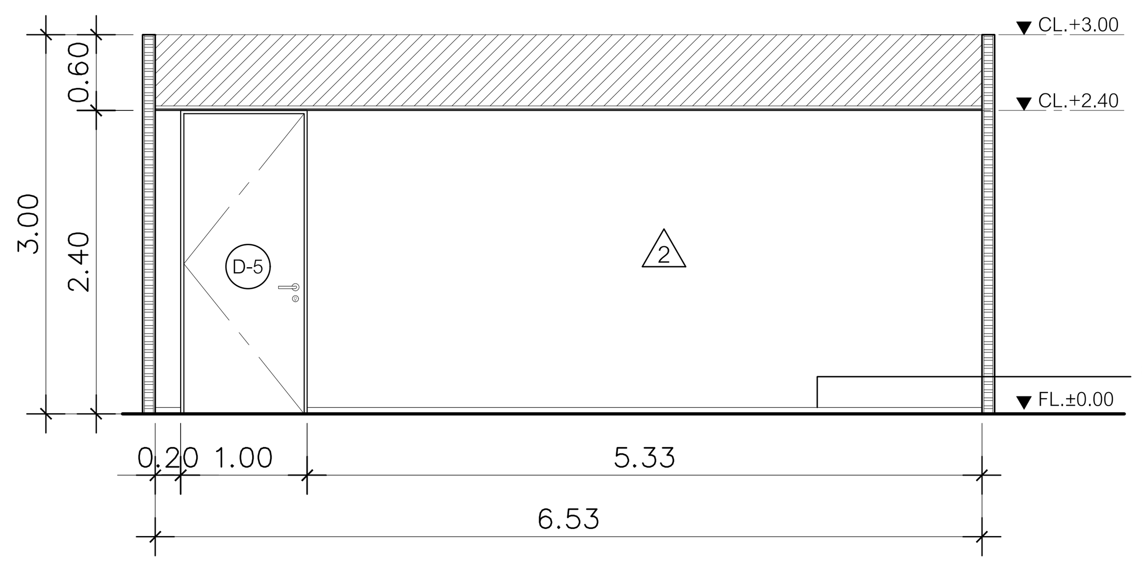

D รูปด้าน
ห้องรับประทานอาหาร 1 SCALE 1:50

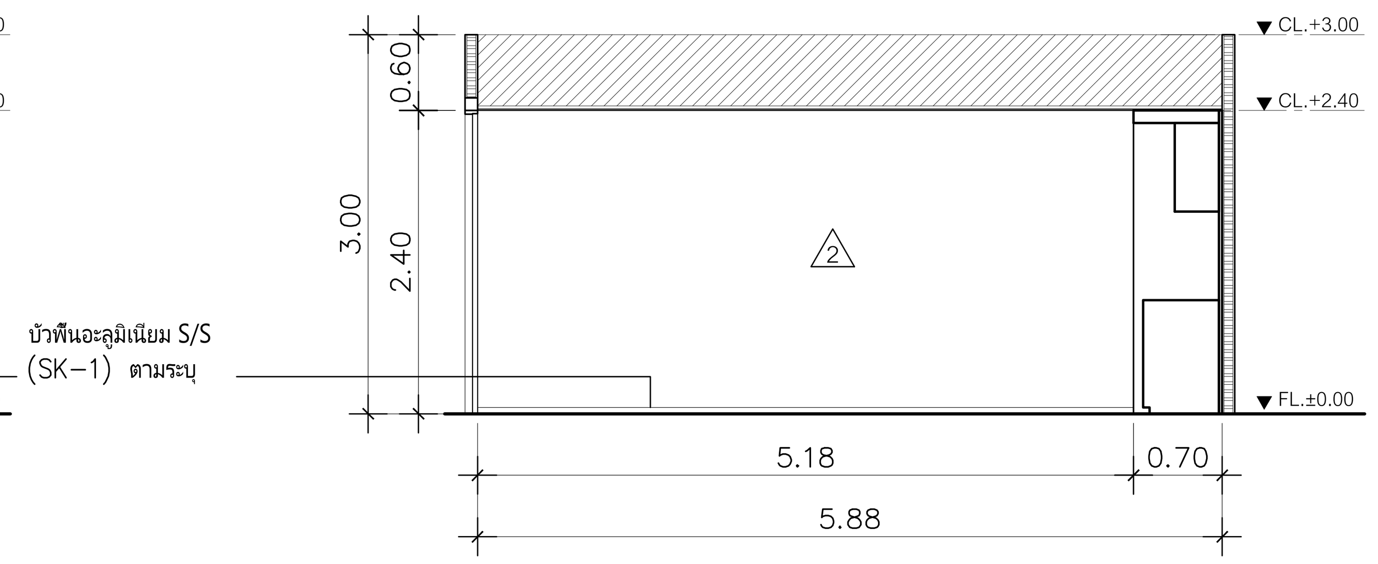

B รูปด้าน
ห้องรับประทานอาหาร 1 SCALE 1:50

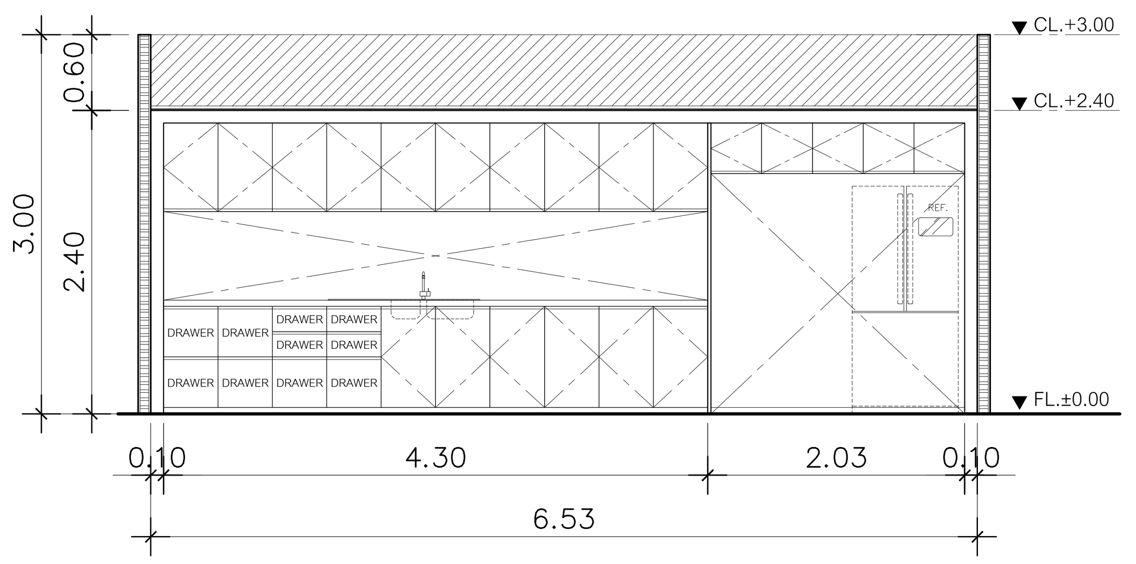

C รูปด้าน
ห้องรับประทานอาหาร 1 SCALE 1:50

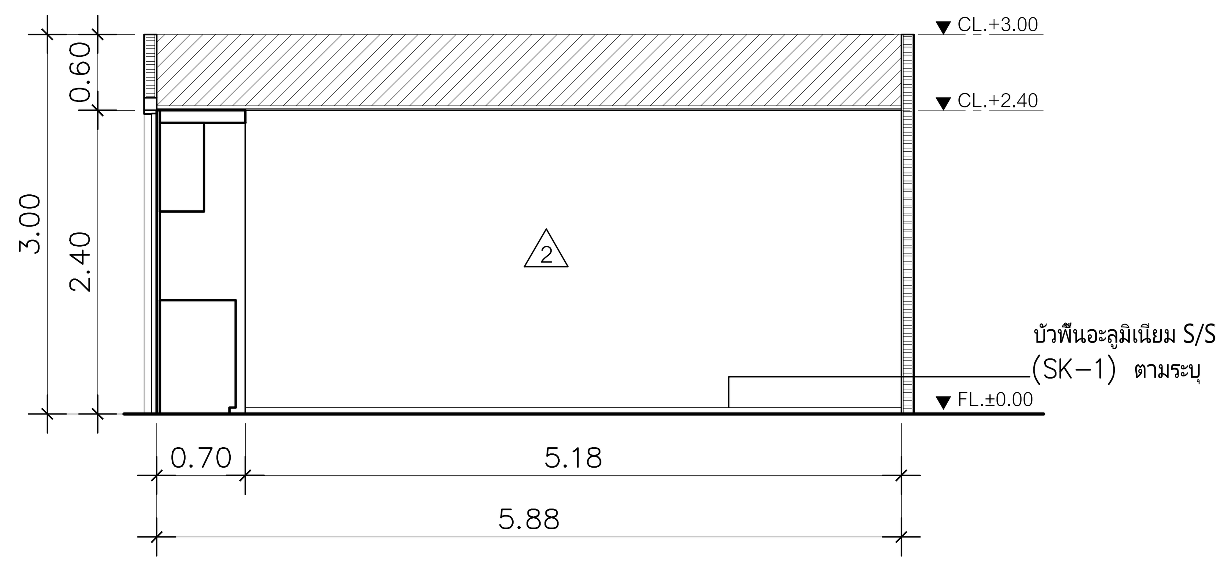

A รูปด้าน
ห้องรับประทานอาหาร 1 SCALE 1:50

DIGITAL GOVERNMENT DEVELOPMENT AGENCY
สำนักงานพัฒนารัฐบาลดิจิทัล (องค์การมหาชน)

EM DESIGN AND MANAGEMENT Co.,Ltd.
บริษัท อีเอ็ม ดีไซน์ แอนด์ แมเนจเมนท์ จำกัด
59/999 Moo 3, Klong klua, Pakkret,
Nonthaburi 11120 Thailand
T.+66 2 019 1533, M.+66 8 088 0025
www.em.co.th

ARCHITECTS	SIGNED

INTERIOR			SIGNED
วิรัศว์	สินสืบผล	ภ.สถ. 7524	

STRUCTURAL ENGINEER	SIGNED

LANDSCAPE ARCHITECTS	SIGNED

SANITARY ENGINEER			SIGNED
คุณณัฐ	วิสิฐธนนันท์	สส.477	
ชมพูนุท	บุญหอม	ภส.4866	
สุพิชญา	กันเรืองชัย	ภส.6746	

ELECTRICAL ENGINEER			SIGNED
ปัณณทัต	อธิรัชวาทิน	สฟก.6758	
สุธิดา	บุญทา	ภฟก.62867	

MECHANICAL ENGINEER			SIGNED
เอิริน	รุ่งสิงห์ทอง	สก.4190	
ปาจรีย์	แก้วปรีดี	ภก.43956	
ปุณยวีร์	หมื่นตาบุตร	ภก.55463	
สุวิทิชญ์	แสงประจง	ภก.57037	

REVISION

NO.	DESCRIPTION	DATE

OWNER สำนักงานพัฒนารัฐบาลดิจิทัล (องค์การมหาชน) LOCATION –

PROJECT NAME :
โครงการออกแบบตกแต่งภายในอาคารสำนักงาน ชั้น 8 และชั้น 9
ศูนย์ราชการเฉลิมพระเกียรติ 80 พรรษา 5 ธันวาคม 2550 อาคารซี

PROJECT STATUS :

DRAWN	–
REF NO.	–
DATE	30/04/2568
SCALE	A1@ 1:50

DRAWING TITLE
ชั้น 9 : ห้องรับประทานอาหาร 1

DRAWING NO.
ID2–80

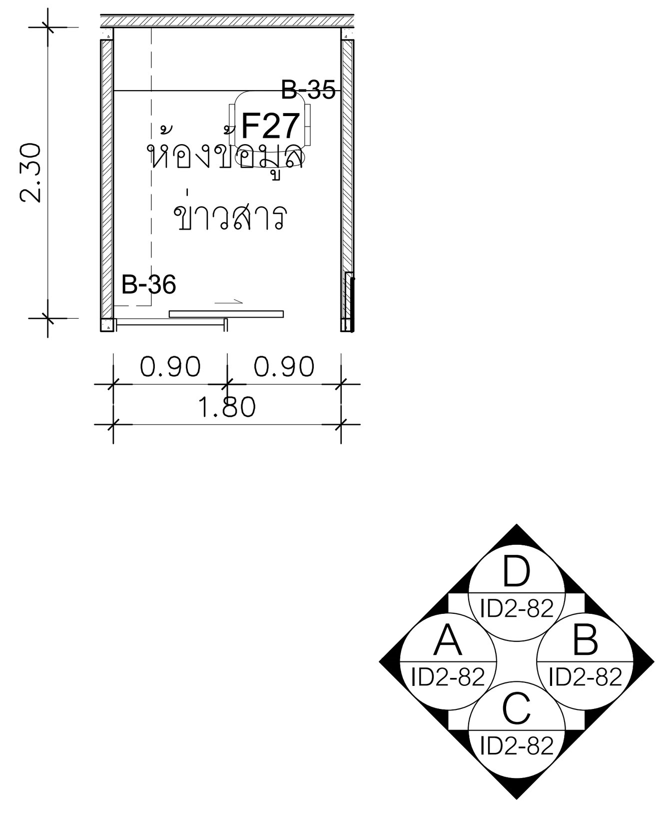

แปลน
ชั้น 9 : ห้องข้อมูลข่าวสาร SCALE 1:50

CL-5	ฝ้าเพดานโครงเคร่าโลหะ กรุแผ่นยิปซั่มบอร์ด หนา 9 มม. ฉาบเรียบทาสีน้ำตาล (PT–5) ระบุรุ่นภายหลัง
CL-9	งานหลืบไฟโครงเคร่าโลหะ กรุแผ่นยิปซั่มบอร์ด หนา 9 มม. ทาสีน้ำตาล (PT–5) ระบุรุ่นภายหลัง

แปลนวัสดุผิวฝ้าเพดาน
ชั้น 9 : ห้องข้อมูลข่าวสาร SCALE 1:50

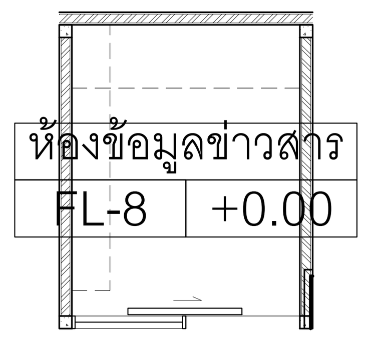

FL-8	พื้นพรมแผ่นอัดสีเทา (CP–2) หนา 6.5 มม.

แปลนวัสดุผิวพื้น
ชั้น 9 : ห้องข้อมูลข่าวสาร SCALE 1:50

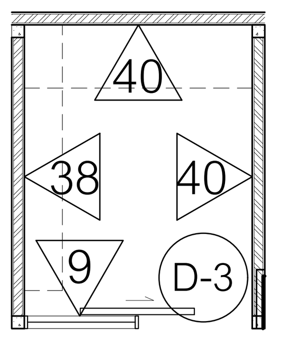

9	ผนังกรอบเฟรมอลูมิเนียมPOWDER COATED25มม.กรุกระจกลูกฟูก(GL–1)หนา5มม.
38	ผนังโครงไม้กรุแผ่นเซลโลกรีตผิวหน้าไล้แคลเซียมเรียบหนา 12 มม.. ปิดทับด้วยลามิเนตลายเรียบสีครีม (PL–6)
40	ผนังโครงไม้กรุแผ่นเซลโลกรีตผิวหน้าไล้แคลเซียมเรียบหนา 12 มม. ปิดทับด้วยลามิเนตลายไม้ (PL–4)
D-3	ประตูกระจกบานเลื่อนเดี่ยว วงกบอลูมิเนียม POWDER COATED ขนาดไม่เกิน 25x100 มม.กรอบบานอลูมิเนียม POWDER COATED ขนาดไม่เกิน 25x50 มม.กรุกระจกลามิเนตใสหนา 8 มม.

แปลนวัสดุผิวผนัง
ชั้น 9 : ห้องข้อมูลข่าวสาร SCALE 1:50

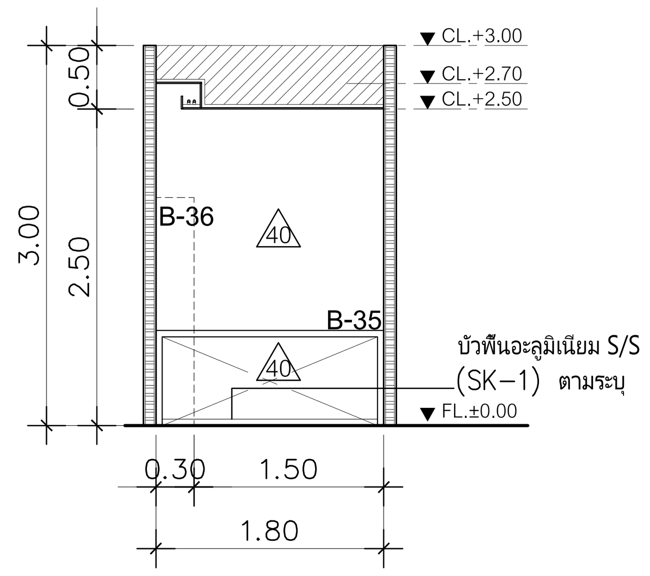

D รูปด้าน
ห้องข้อมูลข่าวสาร SCALE 1:50

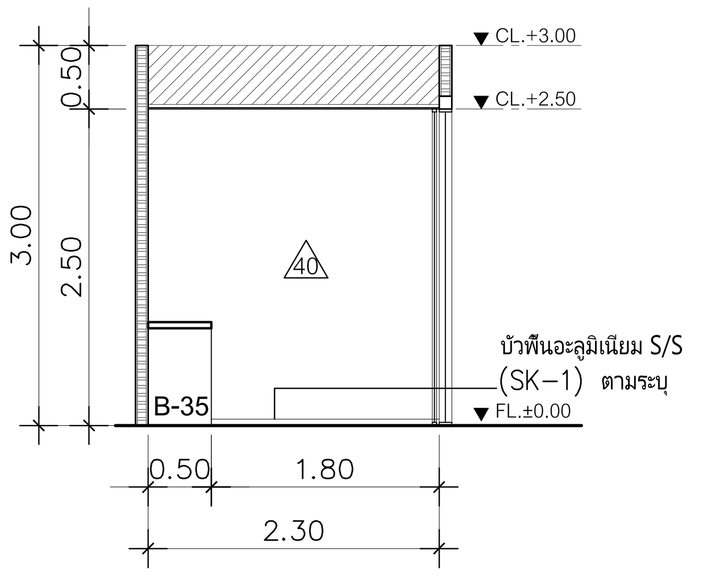

B รูปด้าน
ห้องข้อมูลข่าวสาร SCALE 1:50

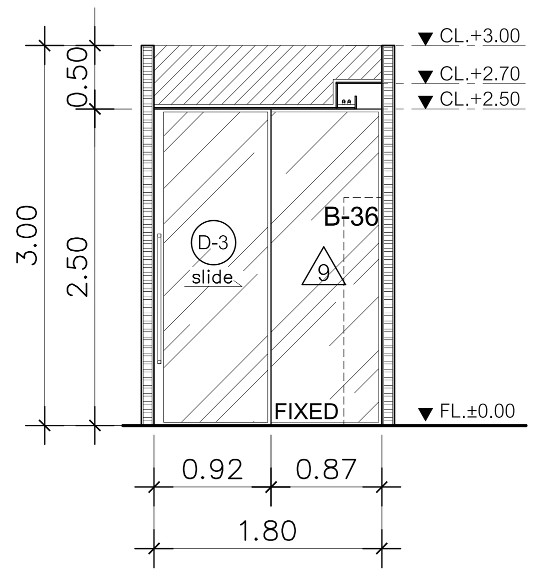

C รูปด้าน
ห้องข้อมูลข่าวสาร SCALE 1:50

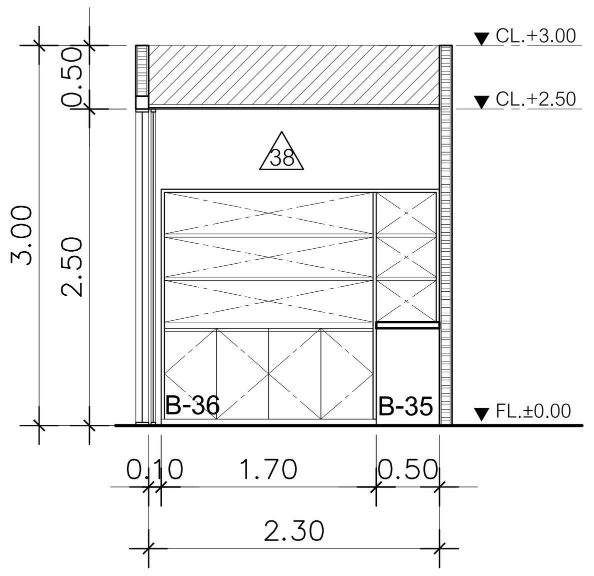

A รูปด้าน
ห้องข้อมูลข่าวสาร SCALE 1:50

DGA DIGITAL GOVERNMENT DEVELOPMENT AGENCY
สำนักงานพัฒนารัฐบาลดิจิทัล (องค์การมหาชน)

EM Design
EM DESIGN AND MANAGEMENT Co.,Ltd.
บริษัท อีเอ็ม ดีไซน์ แอนด์ แมเนจเมนท์ จำกัด
59/999 Moo 3, Klong kluia, Pakkret, Nonthaburi 11120 Thailand
T.+66 2 019 1533, M.+66 8 088 0025
www.em.co.th

ARCHITECTS	SIGNED

INTERIOR	SIGNED
วิศว์ สินสืบผล ภ.สถ. 7524	

STRUCTURAL ENGINEER	SIGNED

LANDSCAPE ARCHITECTS	SIGNED

SANITARY ENGINEER			SIGNED
ศุภณัฐ	วิสิฐธนนันท์	สส.477	(signature)
ชมพูนุท	บุญหอม	ภส.4866	(signature)
สุพิชญา	กันเรืองชัย	ภส.6746	(signature)

ELECTRICAL ENGINEER			SIGNED
ปัณณทัต	อธิรัชวาทิน	สฟก.6758	(signature)
สุธิดา	บุญทา	ภฟก.62867	(signature)

MECHANICAL ENGINEER			SIGNED
เอิริน	รุ่งสิงห์ทอง	สก.4190	(signature)
ปาจรีย์	แก้วปรีดี	ภก.43956	(signature)
ปุณยวีร์	หมื่นตาบุตร	ภก.55463	(signature)
สุวิศิษฎ์	แสงประจง	ภก.57037	(signature)

REVISION

NO.	DESCRIPTION	DATE

OWNER: สำนักงานพัฒนารัฐบาลดิจิทัล (องค์การมหาชน) LOCATION: –

PROJECT STATUS :

PROJECT NAME :
โครงการออกแบบตกแต่งภายในอาคารสำนักงาน ชั้น 8 และชั้น 9
ศูนย์ราชการเฉลิมพระเกียรติ 80 พรรษา 5 ธันวาคม 2550 อาคารซี

DRAWN	–
REF NO.	–
DATE	30/04/2568
SCALE	A1@ 1:50

DRAWING TITLE
ชั้น 9 : ห้องข้อมูลข่าวสาร

DRAWING NO.
ID2–81

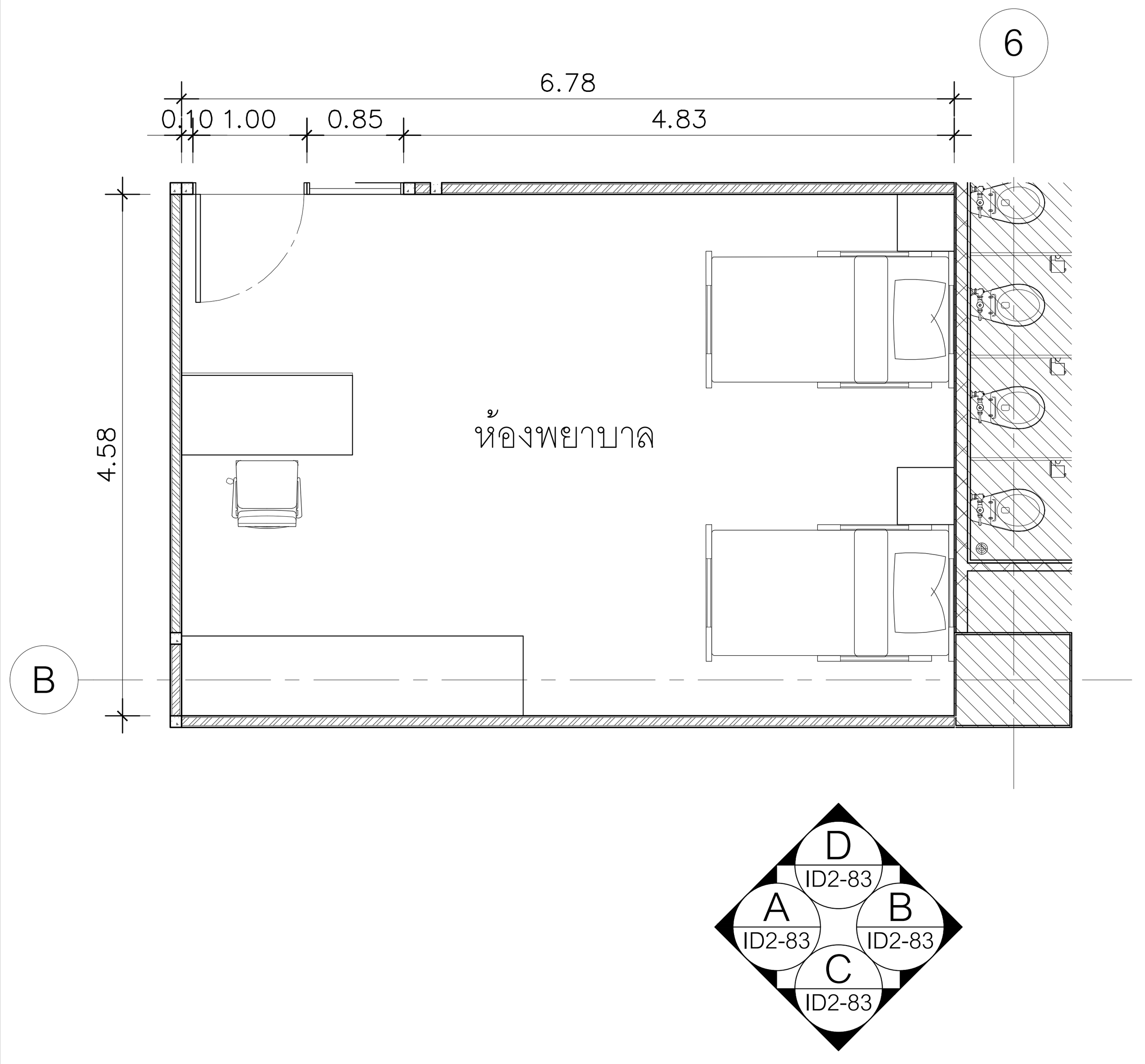

แปลน
ชั้น 9 : ห้องพยาบาล SCALE 1:50

แปลนวัสดุผิวฝ้าเพดาน
ชั้น 9 : ห้องพยาบาล SCALE 1:50

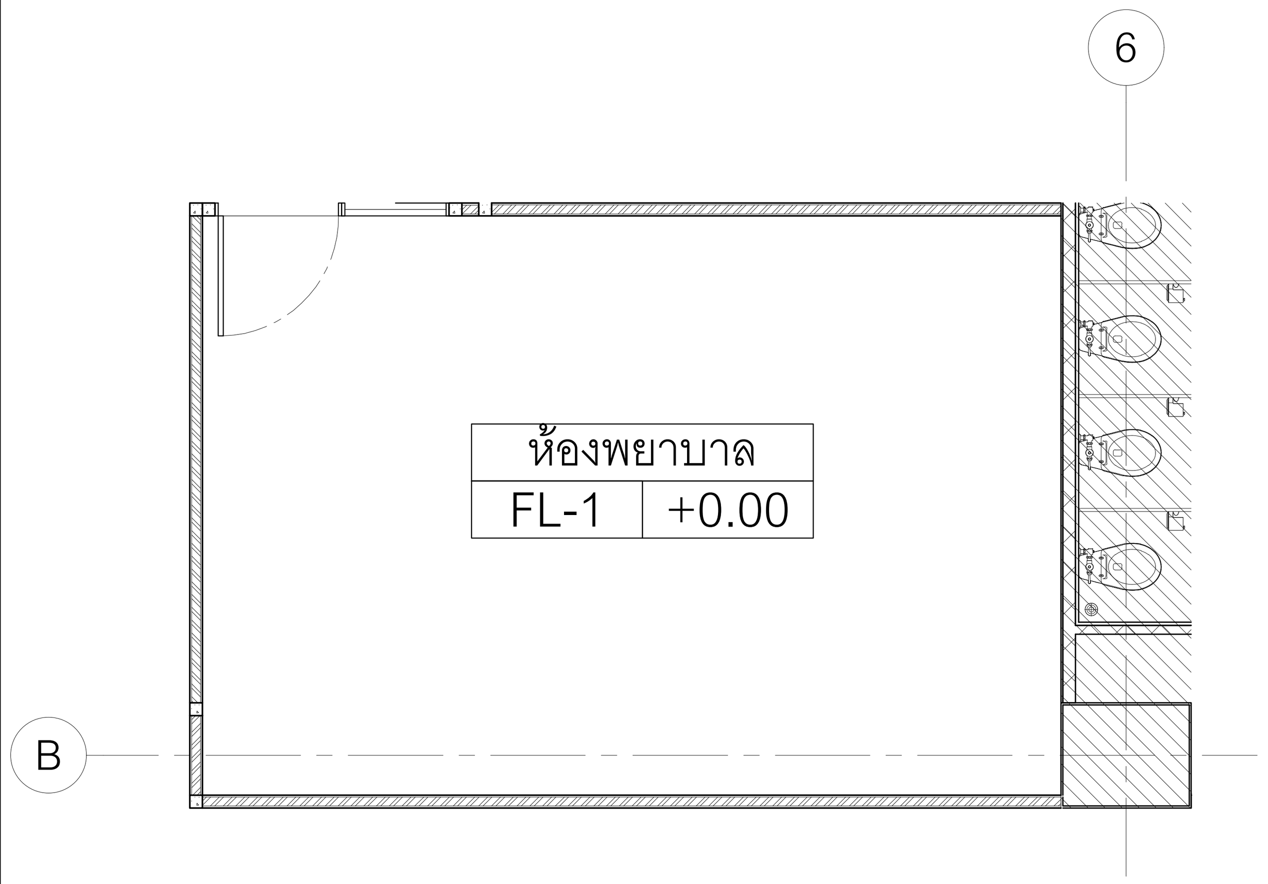

FL-1	พื้นกระเบื้องยางแบบม้วนลายไม้ (VT-1) หนา 2 มม ติดตั้งตามมาตรฐานเจ้าของผลิตภัณฑ์

แปลนวัสดุผิวพื้น
ชั้น 9 : ห้องพยาบาล SCALE 1:50

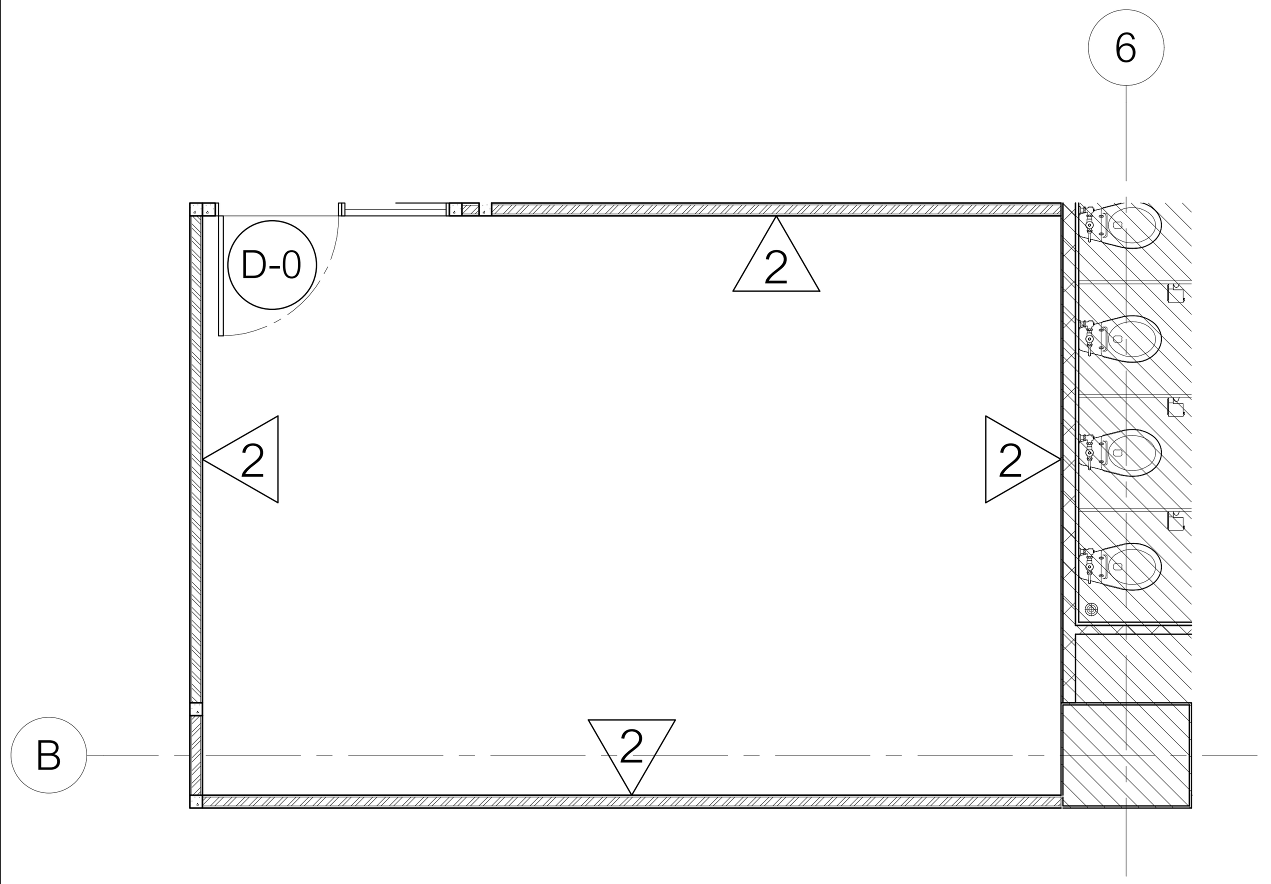

2	ผนังแต่งผิว ทาสีขาว (PT-1)
D-0	ชุดประตูเดิม

แปลนวัสดุผิวผนัง
ชั้น 9 : ห้องพยาบาล SCALE 1:50

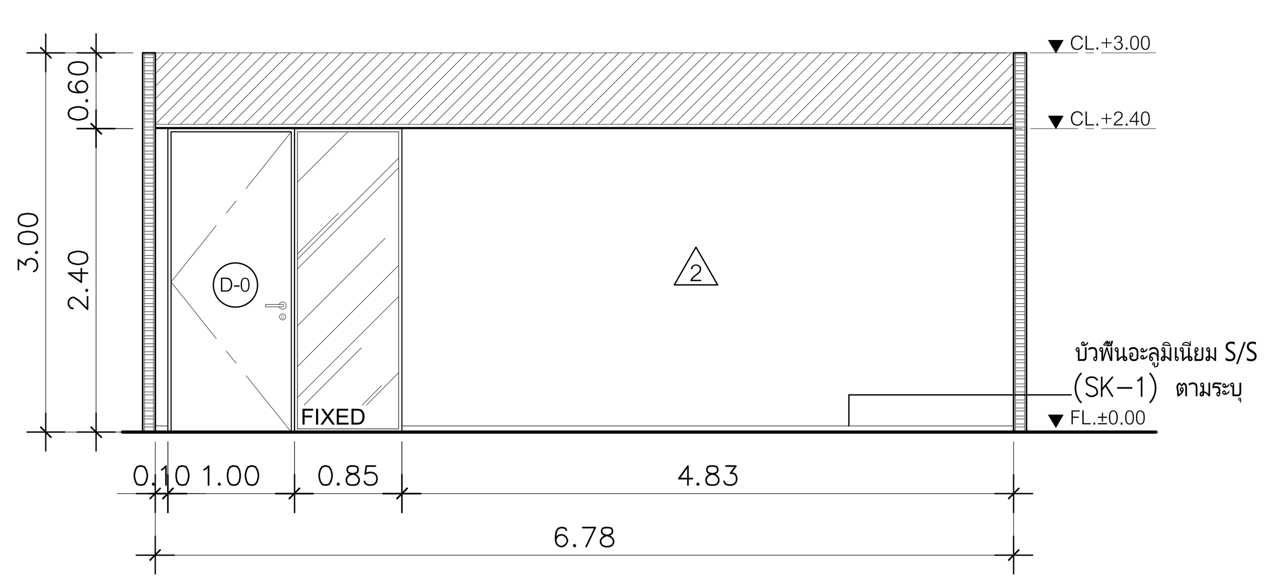

D รูปด้าน
ห้องพยาบาล SCALE 1:50

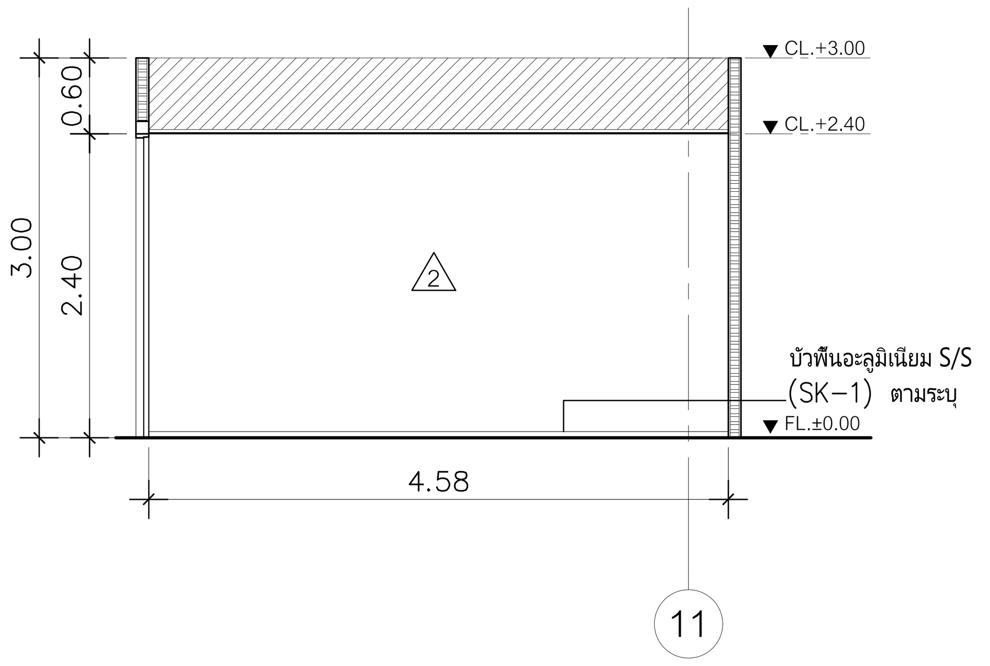

D B
ห้องพยาบาล SCALE 1:50

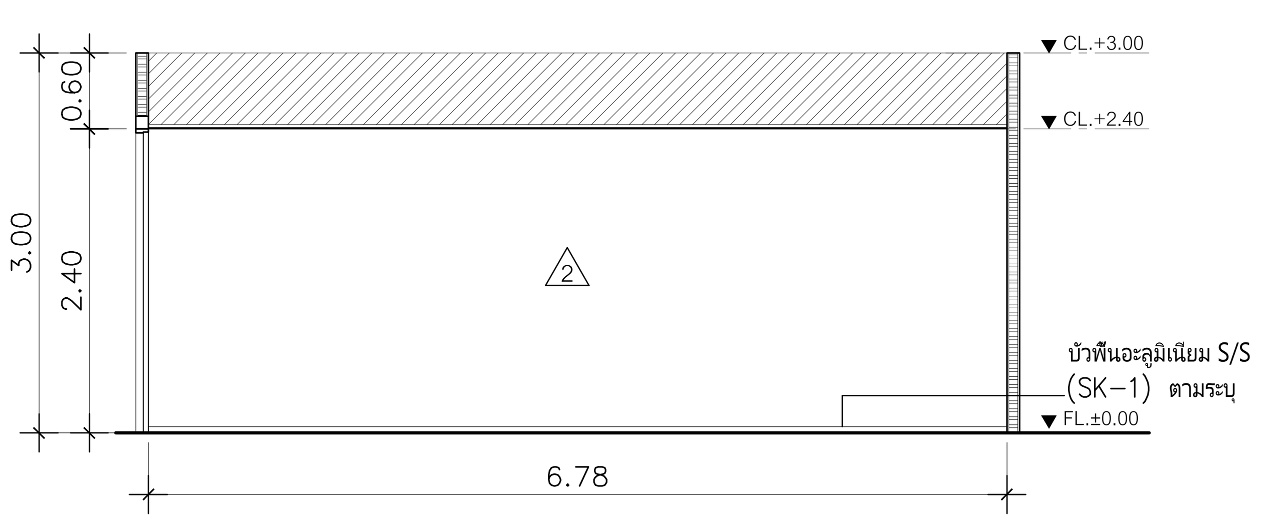

C รูปด้าน
ห้องพยาบาล SCALE 1:50

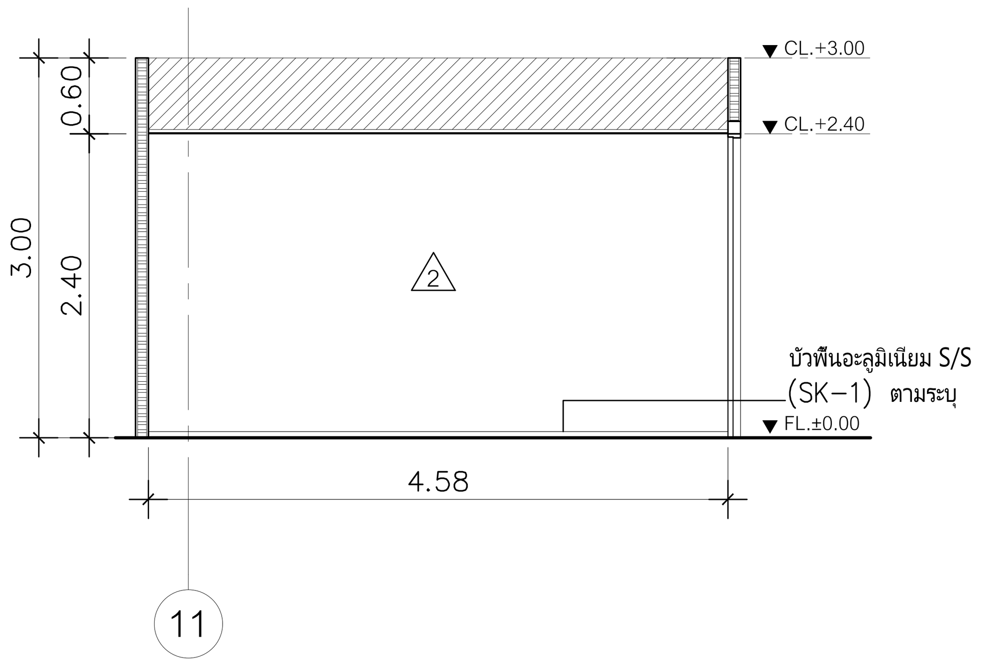

A รูปด้าน
ห้องพยาบาล SCALE 1:50

DIGITAL GOVERNMENT DEVELOPMENT AGENCY
สำนักงานพัฒนารัฐบาลดิจิทัล (องค์การมหาชน)

EM Design
EM DESIGN AND MANAGEMENT Co.,Ltd.
บริษัท อีเอ็ม ดีไซน์ แอนด์ แมเนจเมนท์ จำกัด
59/999 Moo 3, Klong klua, Pakkret,
Nonthaburi 11120 Thailand
T.+66 2 019 1533, M.+66 8 088 0025
www.em.co.th

ARCHITECTS	SIGNED

INTERIOR			SIGNED
วิศว์	สินสืบผล	ภ.สถ. 7524	

STRUCTURAL ENGINEER	SIGNED

LANDSCAPE ARCHITECTS	SIGNED

SANITARY ENGINEER			SIGNED
ศุภณัฐ	วิสิฐธนนันท์	สส.477	
ชมพูนุท	บุญหอม	ภส.4866	
สุพิชญา	กันเรืองชัย	ภส.6746	

ELECTRICAL ENGINEER			SIGNED
ปัณณทัต	อธิรัชวาทิน	สฟก.6758	
สุธิดา	บุญทา	ภฟก.62867	

MECHANICAL ENGINEER			SIGNED
เอิริน	รุ่งสิงห์ทอง	สก.4190	
ปารีย์	แก้วปรีดี	ภก.43956	
ปุณยวีร์	หมื่นดาบุตร	ภก.55463	
สุวิศิษฏ์	แสงประจง	ภก.57037	

REVISION

NO.	DESCRIPTION	DATE

OWNER: สำนักงานพัฒนารัฐบาลดิจิทัล (องค์การมหาชน) LOCATION: –

PROJECT NAME :
โครงการออกแบบตกแต่งภายในอาคารสำนักงาน ชั้น 8 และชั้น 9
ศูนย์ราชการเฉลิมพระเกียรติ 80 พรรษา 5 ธันวาคม 2550 อาคารซี

PROJECT STATUS :

DRAWN	–
REF NO.	–
DATE	30/04/2568
SCALE	A1@ 1:50

DRAWING TITLE
ชั้น 9 : ห้องพยาบาล

DRAWING NO.
ID2–82

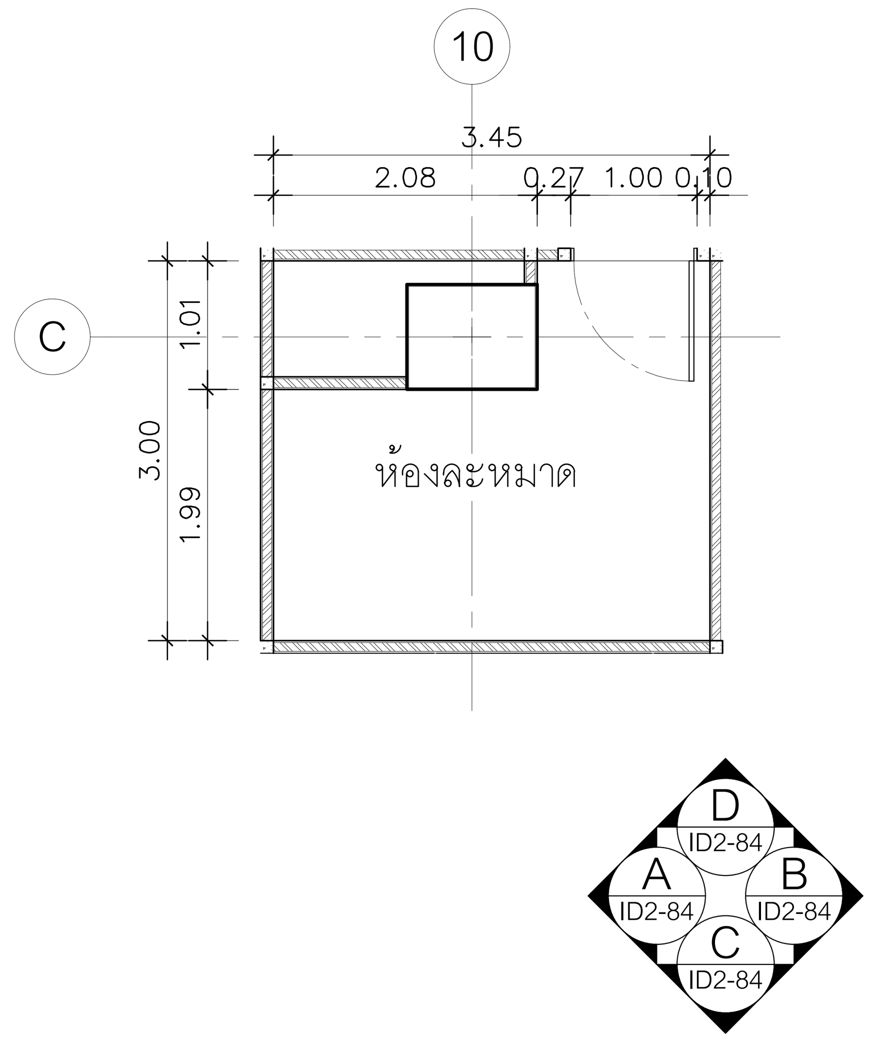

แปลน
ชั้น 9 : ห้องละหมาด SCALE 1:50

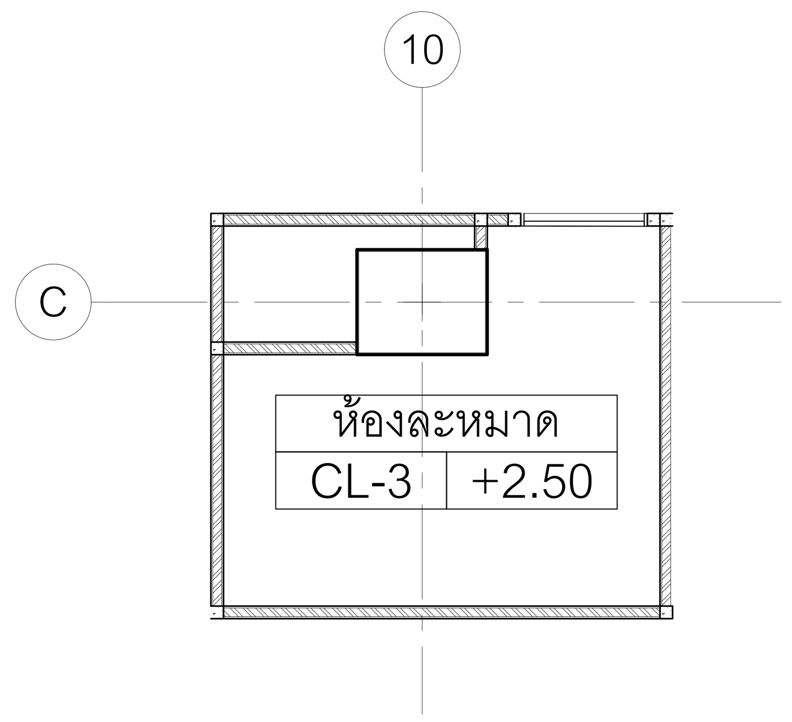

CL-3	ฝ้าเพดานโครงเคร่าโลหะ กรุแผ่นยิปซั่มบอร์ด หนา 9 มม ฉาบเรียบทาสีขาว (PT–1) ระบุรุ่นภายหลัง

แปลนวัสดุผิวฝ้าเพดาน
ชั้น 9 : ห้องละหมาด SCALE 1:50

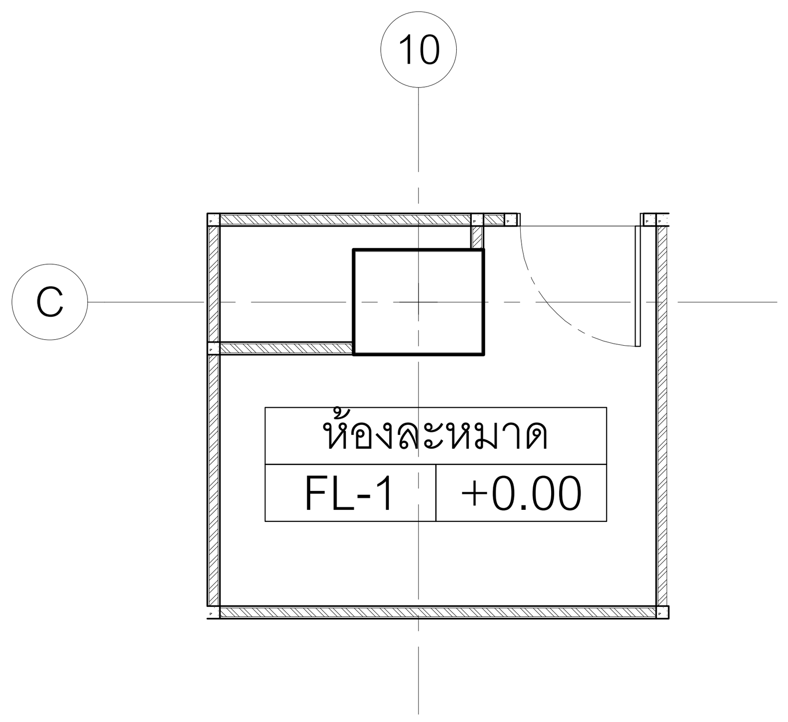

FL-1	พื้นกระเบื้องยางแบบม้วนลายไม้ (VT–1) หนา 2 มม ติดตั้งตามมาตรฐานเจ้าของผลิตภัณฑ์

แปลนวัสดุผิวพื้น
ชั้น 9 : ห้องละหมาด SCALE 1:50

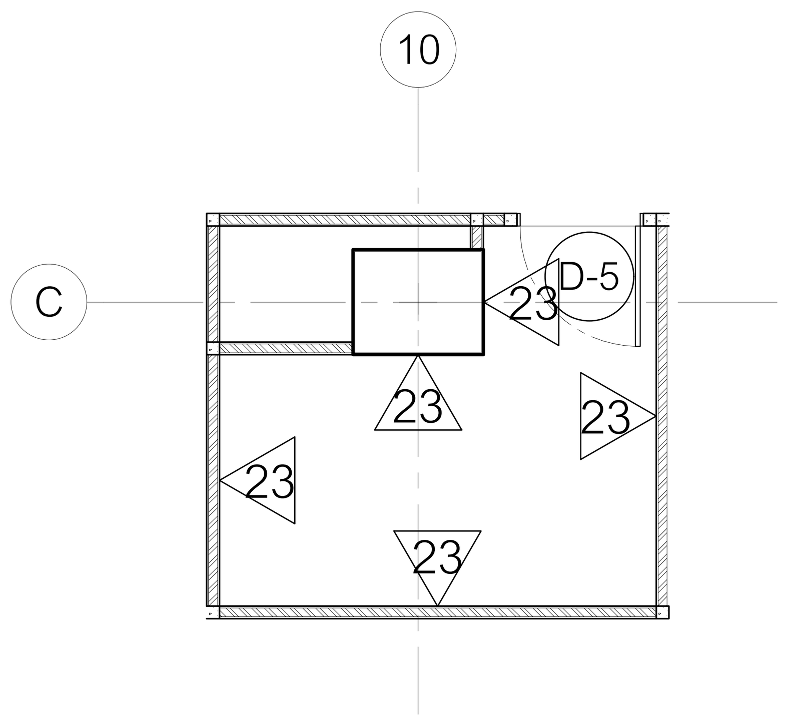

23	ผนังแต่งผิว ทาสีครีม (PT–6)
D-5	ประตูเปิดเดี่ยว วงกบอลูมิเนียม POWDER COATED ขนาดไม่เกิน 25x100 มม. กรอบบานโครงไม้กรุไม้อัดยางหนา 10 มม. ปิดลามิเนตลายไม้ (PL–4) ปิดขอบด้วยอลูมิเนียม POWDER COATED

แปลนวัสดุผิวผนัง
ชั้น 9 : ห้องละหมาด SCALE 1:50

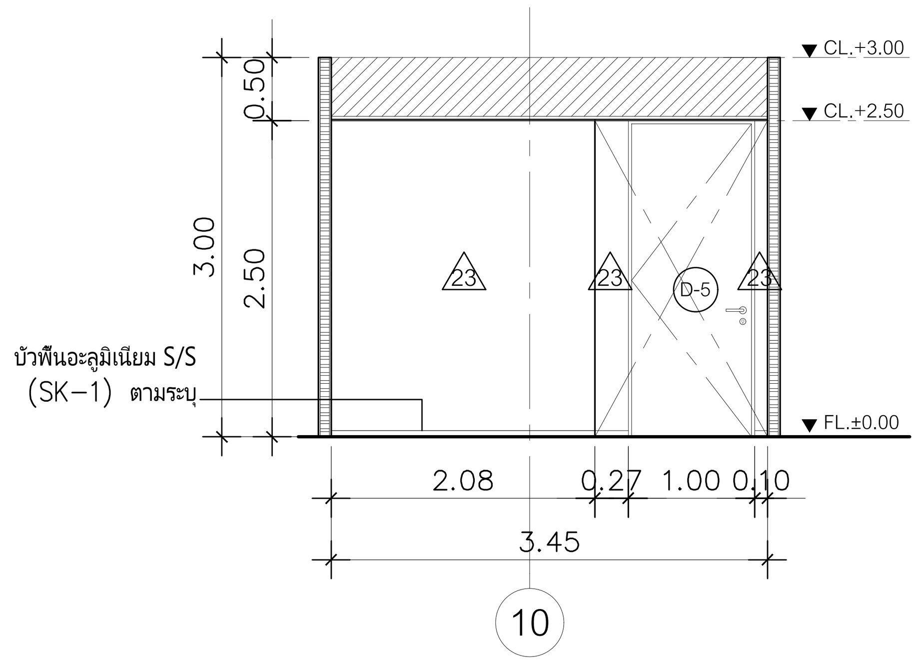

D - รูปด้าน
ห้องละหมาด SCALE 1:50

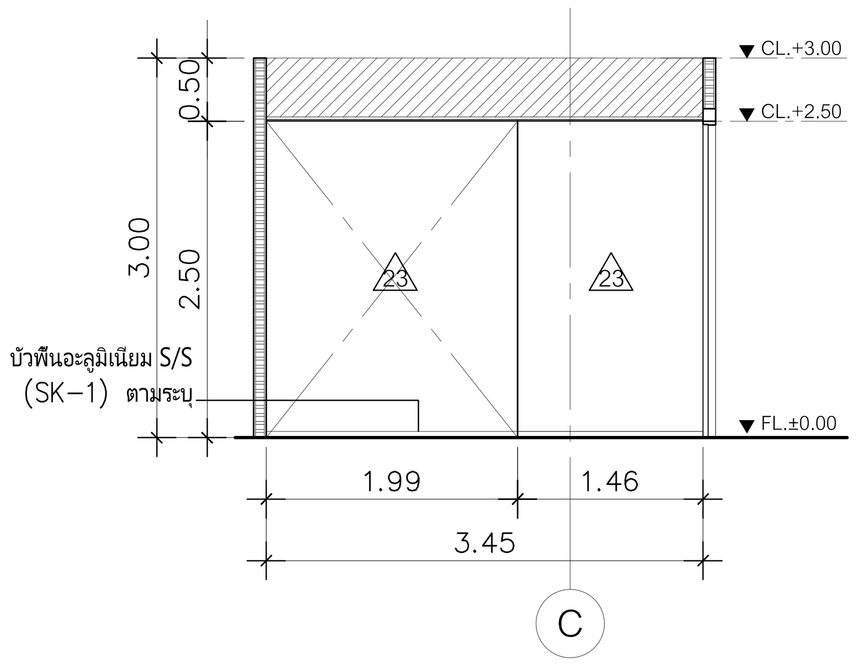

A - รูปด้าน
ห้องละหมาด SCALE 1:50

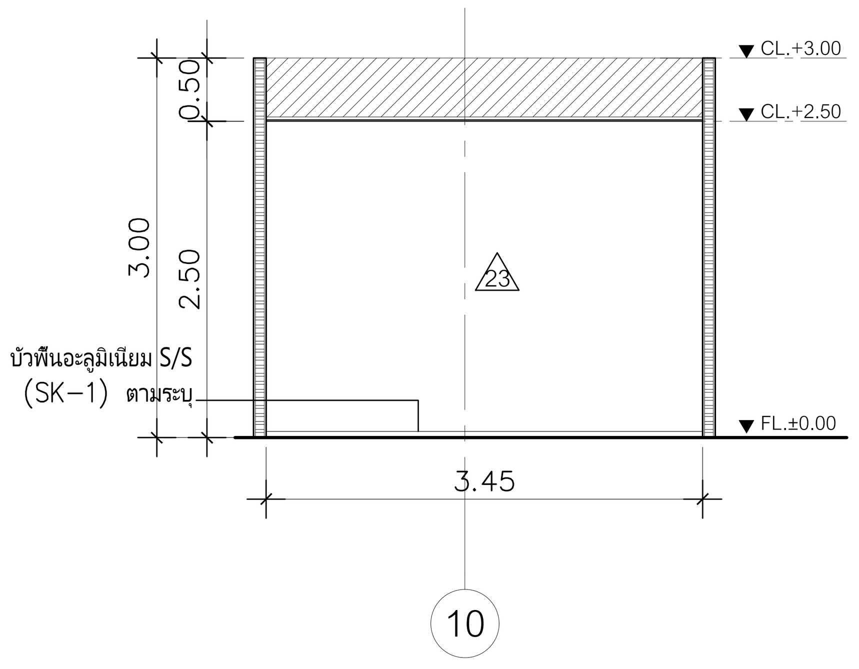

C - รูปด้าน
ห้องละหมาด SCALE 1:50

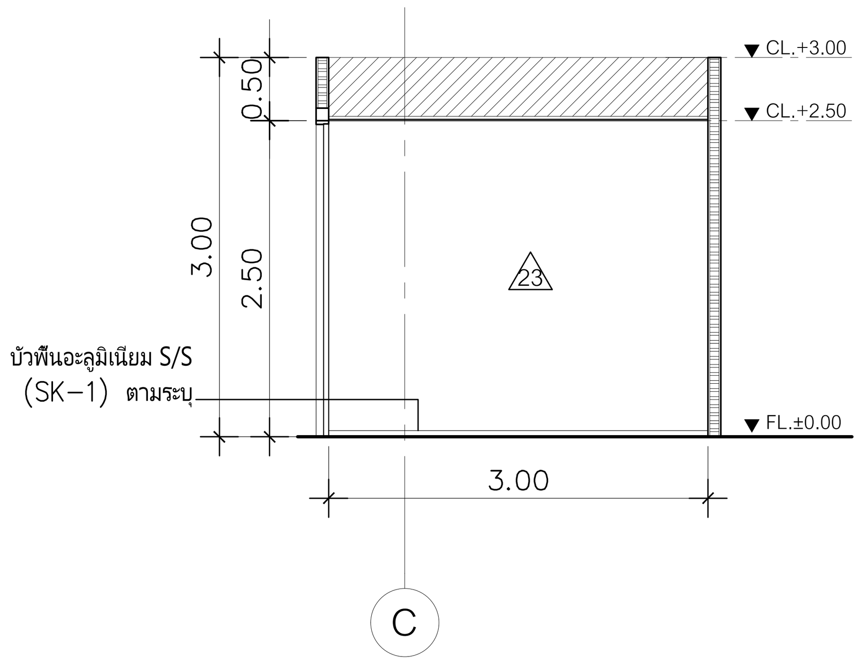

B - รูปด้าน
ห้องละหมาด SCALE 1:50

DIGITAL GOVERNMENT DEVELOPMENT AGENCY
สำนักงานพัฒนารัฐบาลดิจิทัล (องค์การมหาชน)

EM Design
EM DESIGN AND MANAGEMENT Co.,Ltd.
บริษัท อีเอ็ม ดีไซน์ แอนด์ แมเนจเมนท์ จำกัด
59/999 Moo 3, Klong klua, Pakkret, Nonthaburi 11120 Thailand
T.+66 2 019 1533, M.+66 8 088 0025
www.em.co.th

ARCHITECTS	SIGNED

INTERIOR			SIGNED
วิศว์	สินสืบผล	ภ.สถ. 7524	

STRUCTURAL ENGINEER	SIGNED

LANDSCAPE ARCHITECTS	SIGNED

SANITARY ENGINEER			SIGNED
ศุภณัฐ	วิสิฐธนนันท์	สส.477	(signature)
ชมพูนุท	บุญหอม	ภส.4866	(signature)
สุพิชญา	กันเรืองชัย	ภส.6746	(signature)

ELECTRICAL ENGINEER			SIGNED
ปัณณทัต	อธิรัชวาทิน	สฟก.6758	(signature)
สุธิดา	บุญทา	ภฟก.62867	(signature)

MECHANICAL ENGINEER			SIGNED
เอิรน	รุ่งสิงห์ทอง	สก.4190	(signature)
ปาลีรัย	แก้วปรีดี	ภก.43956	(signature)
ปุณยวีร์	หมื่นตาบุตร	ภก.55463	(signature)
สุวิศิษฎ์	แสงประจง	ภก.57037	(signature)

REVISION

NO.	DESCRIPTION	DATE

OWNER: สำนักงานพัฒนารัฐบาลดิจิทัล (องค์การมหาชน) LOCATION: –

PROJECT NAME :
โครงการออกแบบตกแต่งภายในอาคารสำนักงาน ชั้น 8 และชั้น 9
ศูนย์ราชการเฉลิมพระเกียรติ 80 พรรษา 5 ธันวาคม 2550 อาคารซี

PROJECT STATUS :

DRAWN	–
REF NO.	–
DATE	30/04/2568
SCALE	A1@ 1:50

DRAWING TITLE
ชั้น 9 : ห้องละหมาด

DRAWING NO.
ID2–83

งานเฟอร์นิเจอร์บิ้วอิน	B-1	เคาน์เตอร์ต้อนรับชั้น 8

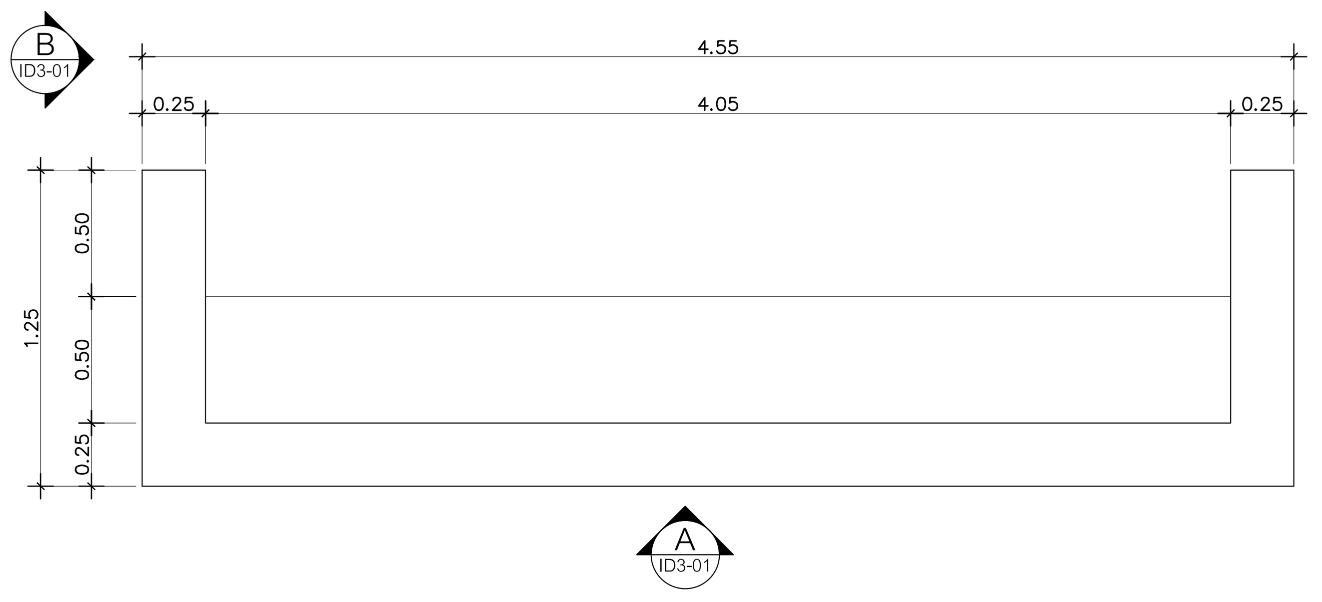

แปลน
B–1 SCALE 1:25

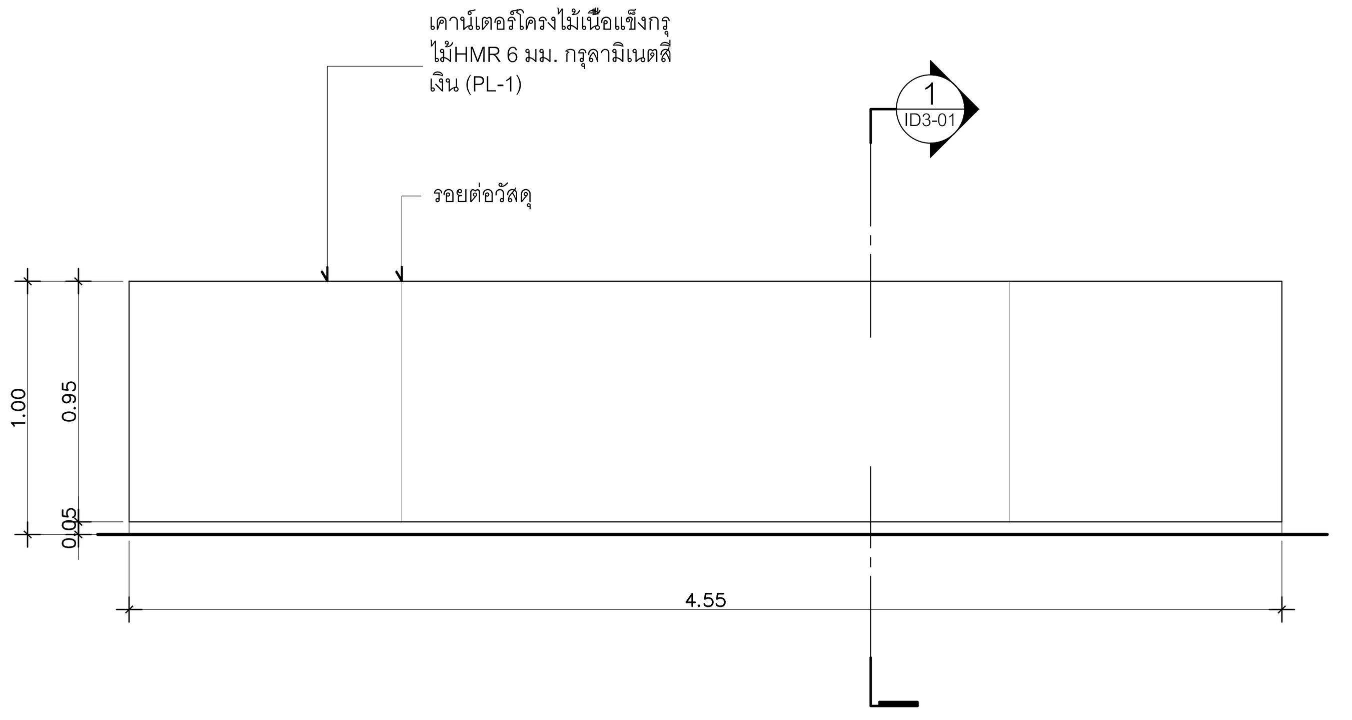

A รูปด้าน
B–1 SCALE 1:25

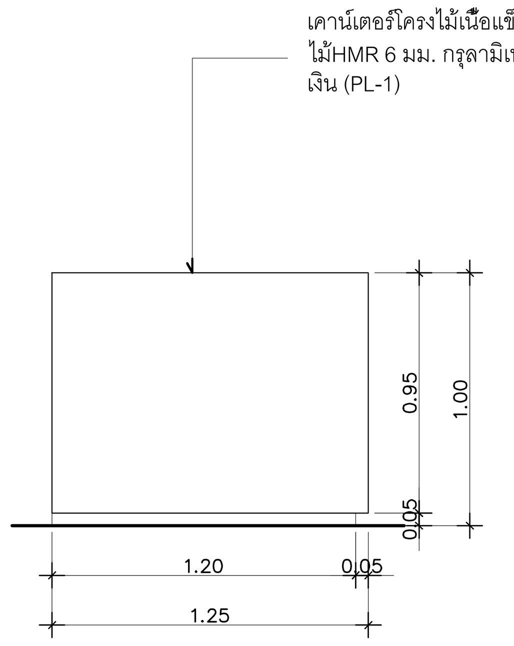

B รูปด้าน
B–1 SCALE 1:25

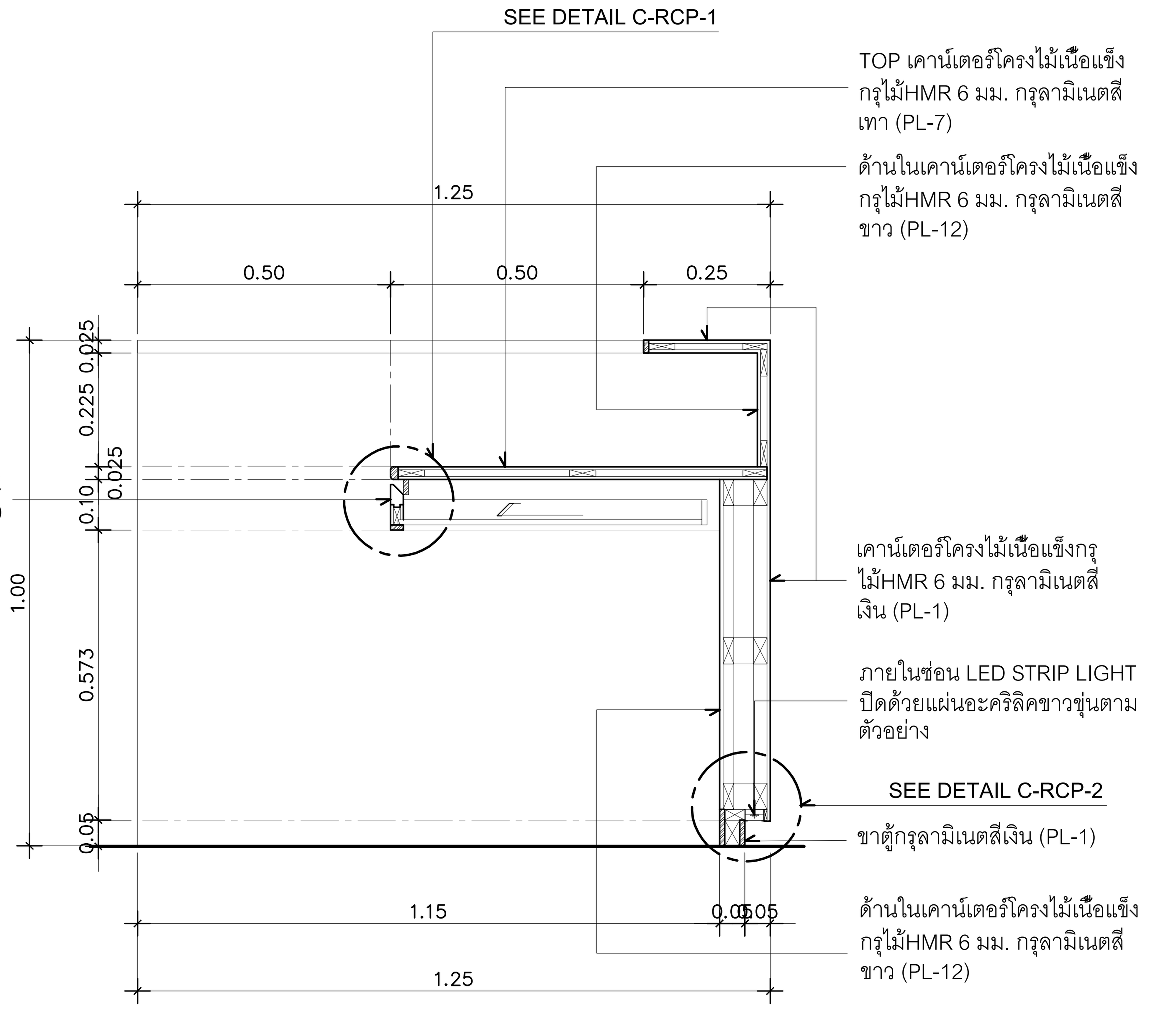

1 รูปตัด
B–1 SCALE 1:12.5

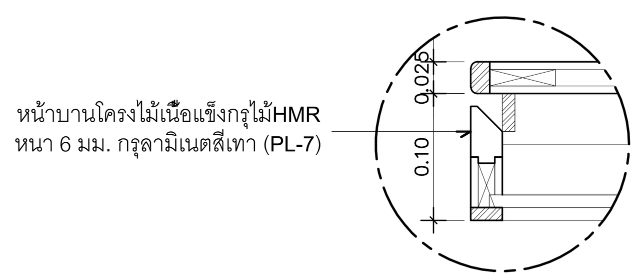

C-RCP-1 TYPICAL DETAIL
SCALE 1:5

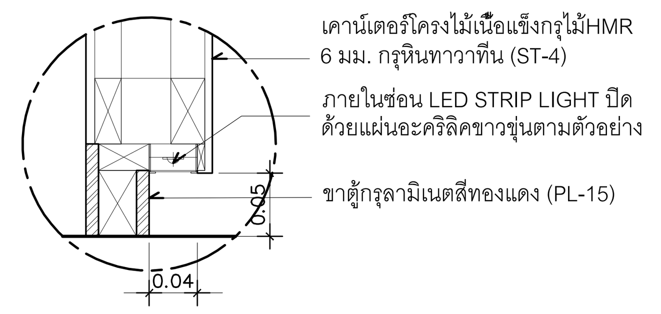

C-RCP-2 TYPICAL DETAIL
SCALE 1:5

งานเฟอร์นิเจอร์บิ้วอิน	B-2	โต๊ะห้องประชุม 1 ที่นั่ง ชั้น 8

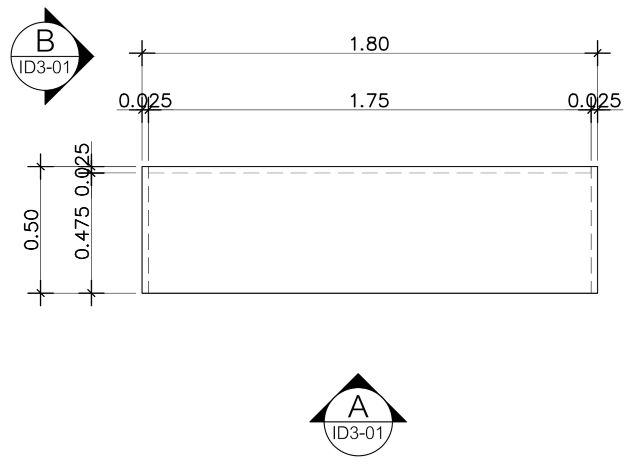

แปลน
B–2 SCALE 1:25

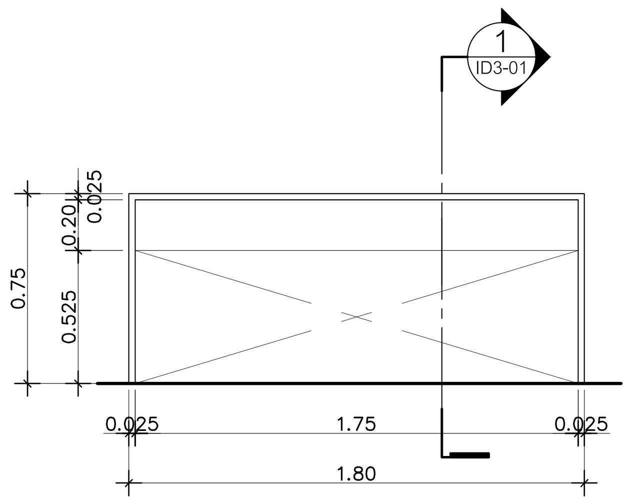

A รูปด้าน
B–2 SCALE 1:25

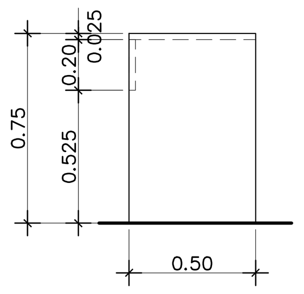

B รูปด้าน
B–2 SCALE 1:25

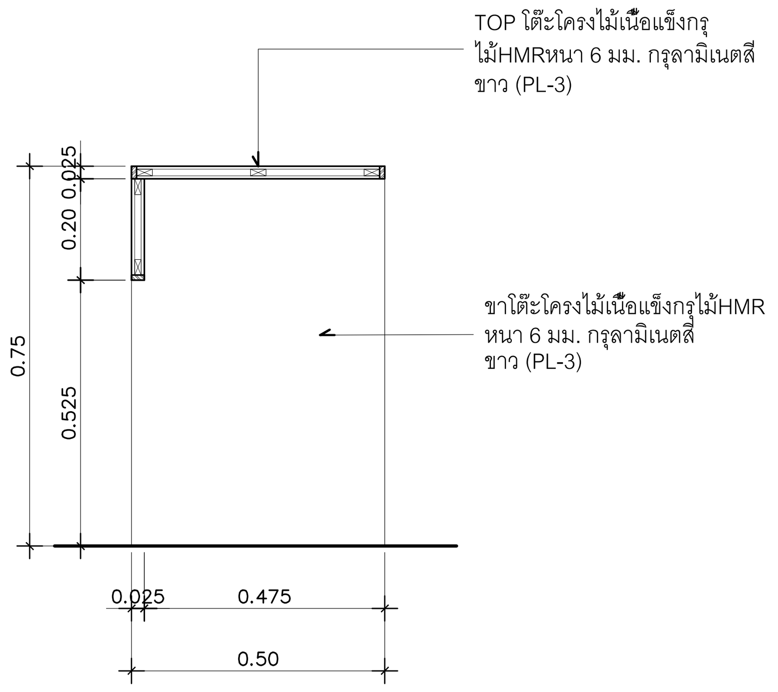

1 รูปตัด
B–2 SCALE 1:12.5

DIGITAL GOVERNMENT DEVELOPMENT AGENCY
สำนักงานพัฒนารัฐบาลดิจิทัล (องค์การมหาชน)

EM DESIGN AND MANAGEMENT Co.,Ltd.
บริษัท อีเอ็ม ดีไซน์ แอนด์ แมเนจเมนท์ จำกัด
59/999 Moo 3, Klong klua, Pakkret, Nonthaburi 11120 Thailand
T.+66 2 019 1533, M.+66 8 088 0025
www.em.co.th

ARCHITECTS	SIGNED	STRUCTURAL ENGINEER	SIGNED	SANITARY ENGINEER	SIGNED	MECHANICAL ENGINEER	SIGNED
				ศุภณัฐ วิสิฐธนนันท์ สส.477		เอริน รุ่งสิงห์ทอง สก.4190	
				ชมพูนุท บุญหอม ภส.4866		ปาลีย์ แก้วปรีดี ภก.43956	
				สุพิชญา กันเรืองชัย ภส.6746		ปุณยวีร์ หมื่นตาบุตร ภก.55463	
						สุวิศิษฏ์ แสงประจง ภก.57037	

INTERIOR	SIGNED	LANDSCAPE ARCHITECTS	SIGNED	ELECTRICAL ENGINEER	SIGNED
วิศว์ สินสืบผล ภ.สถ. 7524				ปัณณทัต อธิรัชวาทิน สฟก.6758	
				สุธิดา บุญทา ภฟก.62867	

REVISION

NO.	DESCRIPTION	DATE

OWNER: สำนักงานพัฒนารัฐบาลดิจิทัล (องค์การมหาชน) LOCATION: –

PROJECT STATUS :

PROJECT NAME :
โครงการออกแบบตกแต่งภายในอาคารสำนักงาน ชั้น 8 และชั้น 9
ศูนย์ราชการเฉลิมพระเกียรติ 80 พรรษา 5 ธันวาคม 2550 อาคารซี

DRAWN	–
REF NO.	–
DATE	30/04/2568
SCALE	A1@ 1:25

DRAWING TITLE
แบบขยายเฟอร์นิเจอร์บิ้วอิน : B–1 , B–2

DRAWING NO.
ID3–01

งานเฟอร์นิเจอร์บิ้วอิน	B-3	โต๊ะห้องประชุม 2 ที่นั่ง ชั้น 8

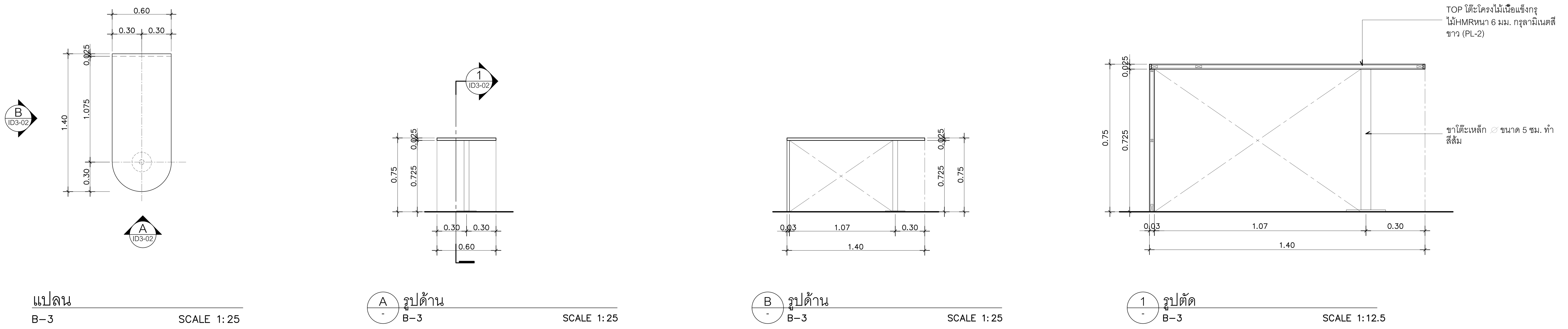

งานเฟอร์นิเจอร์บิ้วอิน	B-5	โต๊ะห้องรับประทานอาหาร 1 ชั้น 8

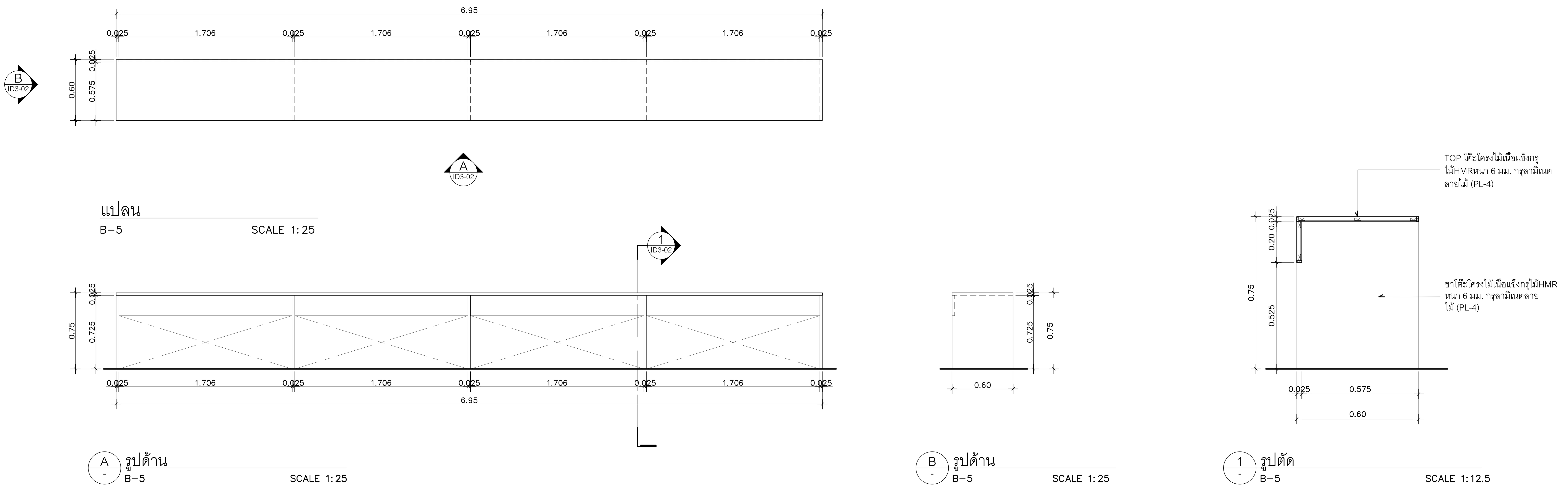

สำนักงานพัฒนารัฐบาลดิจิทัล (องค์การมหาชน)

EM DESIGN AND MANAGEMENT Co.,Ltd.
บริษัท อีเอ็ม ดีไซน์ แอนด์ แมเนจเมนท์ จำกัด
59/999 Moo 3, Klong klua, Pakkret,
Nonthaburi 11120 Thailand
T.+66 2 019 1533, M.+66 8 088 0025
www.em.co.th

ARCHITECTS	SIGNED

INTERIOR	SIGNED
วิรัศว์ สินสืบผล ภ.สถ. 7524	

STRUCTURAL ENGINEER	SIGNED

LANDSCAPE ARCHITECTS	SIGNED

SANITARY ENGINEER	SIGNED
ศุภณัฐ วิสิฐธนนันท์ สส.477	[signature]
ชมพูนุท บุญหอม ภส.4866	[signature]
สุพิชญา กันเรืองชัย ภส.6746	[signature]

ELECTRICAL ENGINEER	SIGNED
ปัณณทัต อธิรัชวาทิน สฟก.6758	[signature]
สุธิดา บุญทา ภฟก.62867	[signature]

MECHANICAL ENGINEER	SIGNED
เอริน รุ่งสิงห์ทอง สก.4190	[signature]
ปาจรีย์ แก้วปรีดี ภก.43956	[signature]
ปุณยวีร์ หมื่นตาบุตร ภก.55463	[signature]
สุวิศิษฏ์ แสงประจง ภก.57037	[signature]

REVISION

NO.	DESCRIPTION	DATE

OWNER: สำนักงานพัฒนารัฐบาลดิจิทัล (องค์การมหาชน) | LOCATION: –

PROJECT NAME :
โครงการออกแบบตกแต่งภายในอาคารสำนักงาน ชั้น 8 และชั้น 9
ศูนย์ราชการเฉลิมพระเกียรติ 80 พรรษา 5 ธันวาคม 2550 อาคารซี

PROJECT STATUS :

DRAWN	–
REF NO.	–
DATE	30/04/2568
SCALE	A1@ 1:25

DRAWING TITLE
แบบขยายเฟอร์นิเจอร์บิ้วอิน : B–3 , B–5

DRAWING NO.
ID3–02

งานเฟอร์นิเจอร์บิ้วอิน	B-4	เคาน์เตอร์ครัวห้องรับประทานอาหาร 1 ชั้น 8

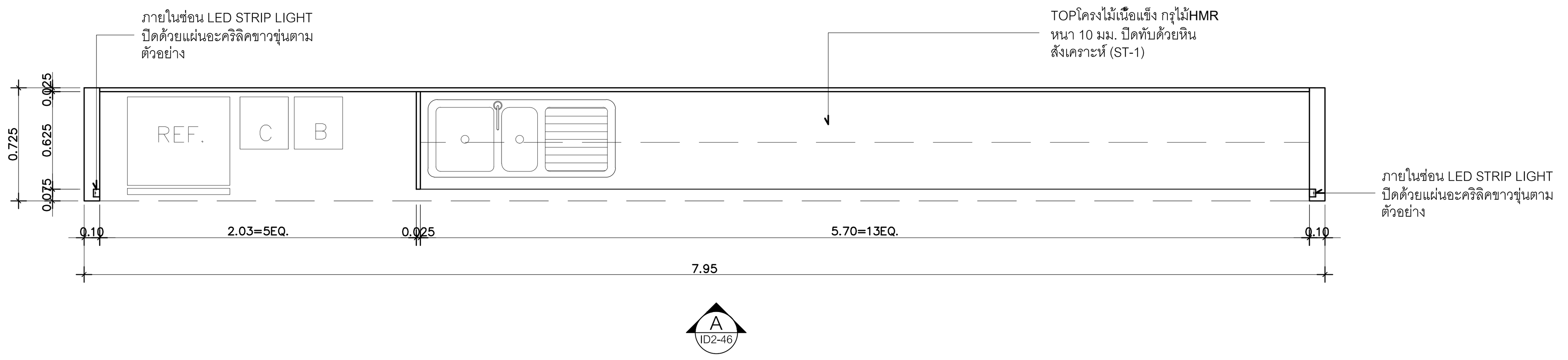

แปลน
B-4 SCALE 1:25

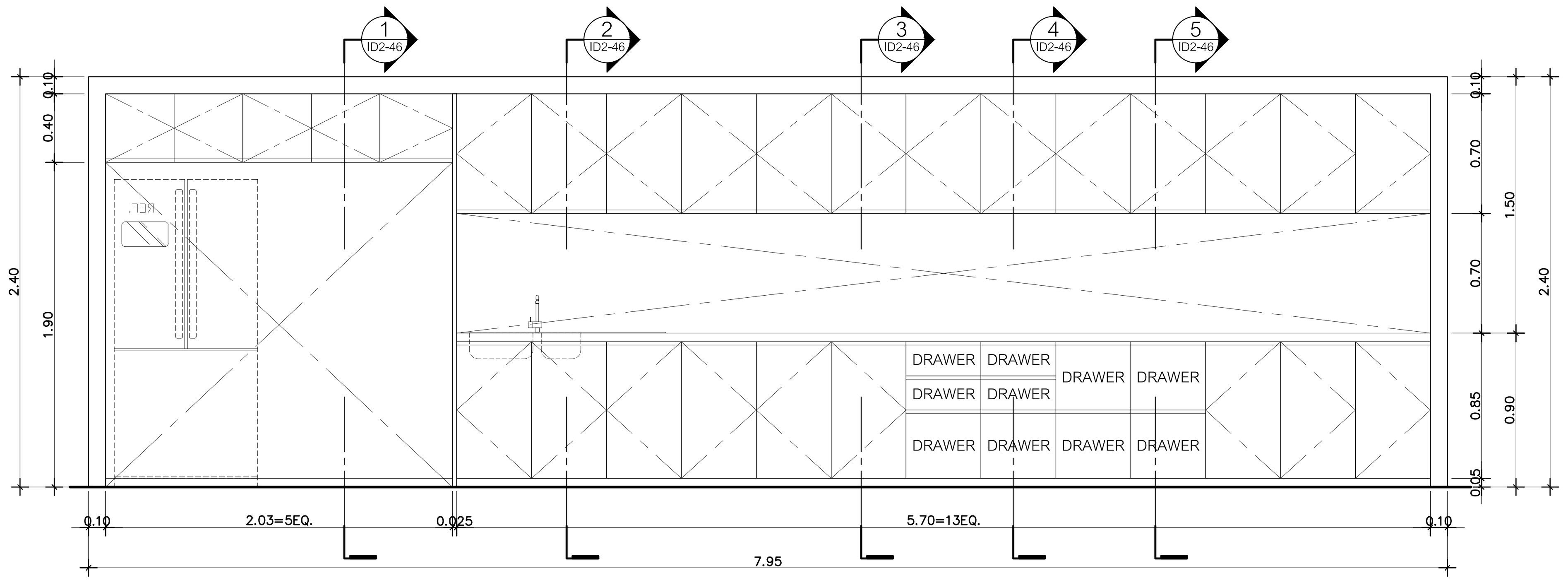

A รูปด้าน
B-4 SCALE 1:25

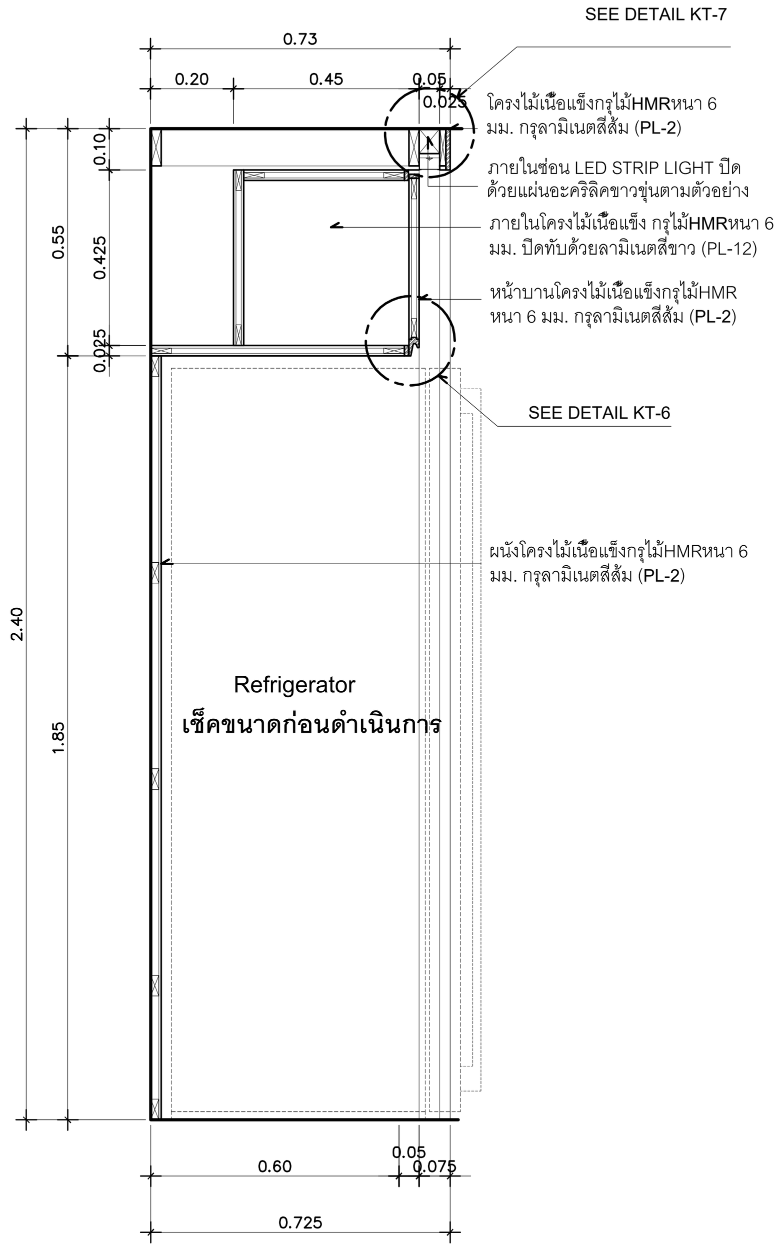

1 รูปตัด
B-4 SCALE 1:12.5

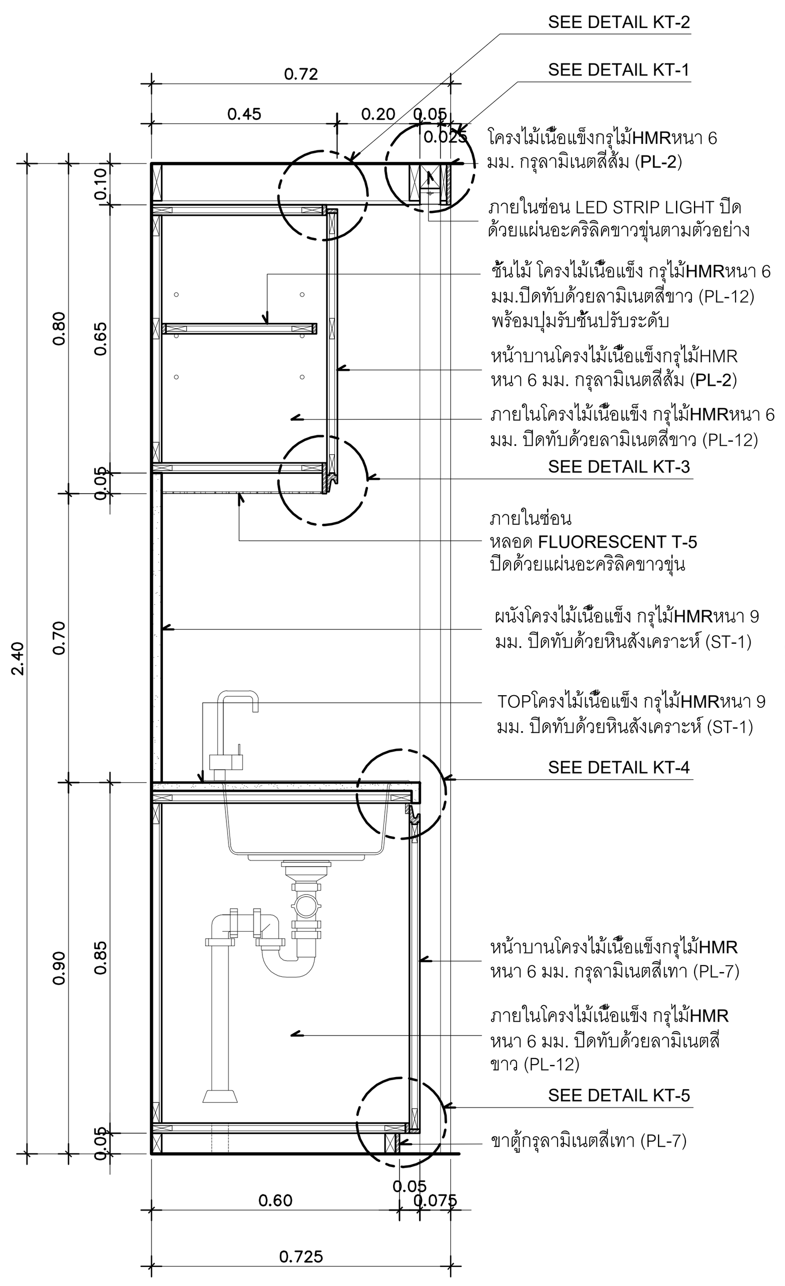

2 รูปตัด
B-4 SCALE 1:12.5

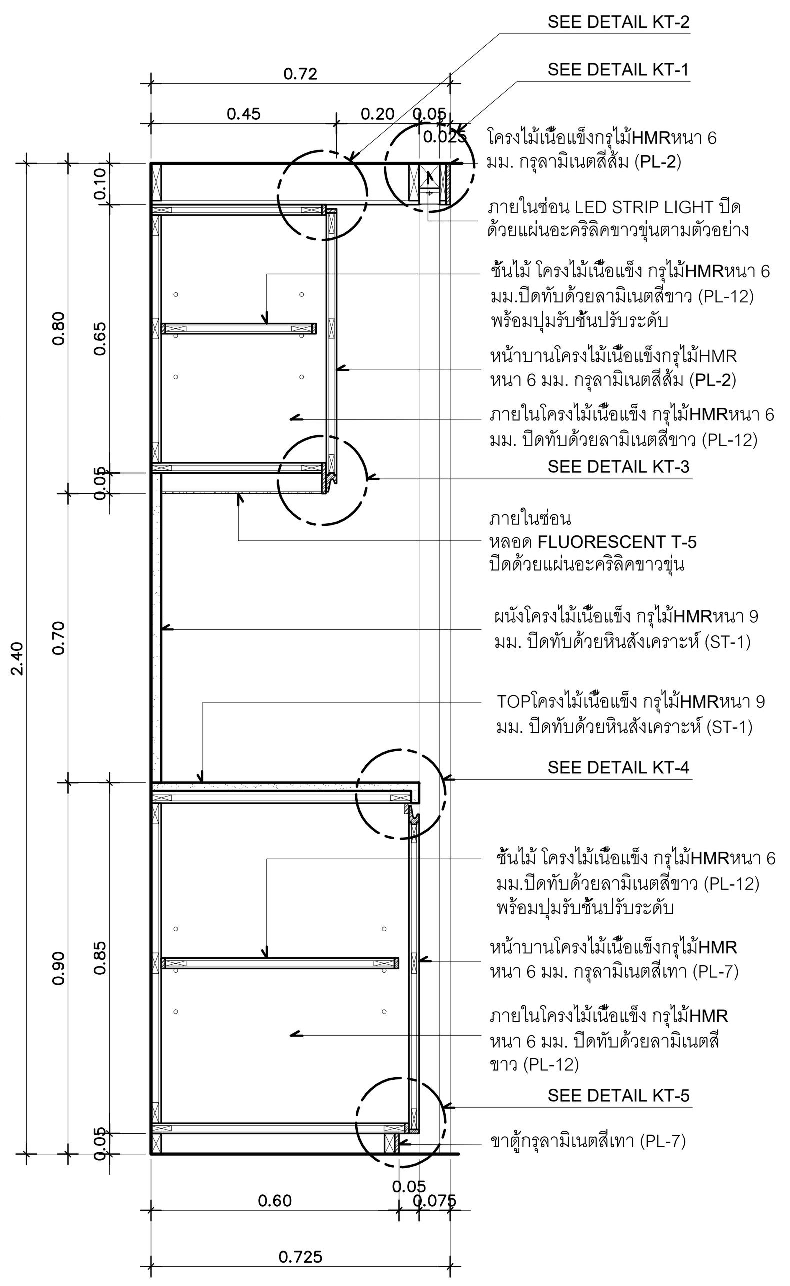

3 รูปตัด
B-4 SCALE 1:12.5

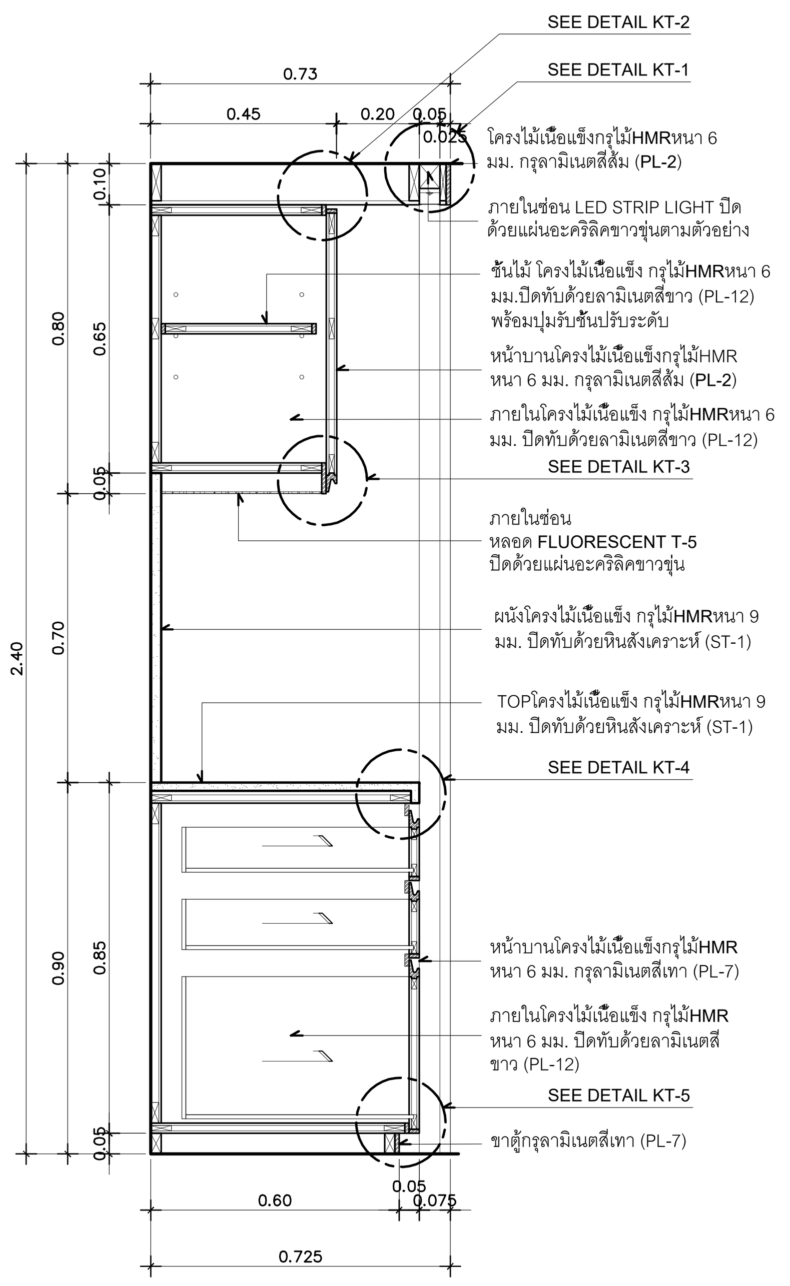

4 รูปตัด
B-4 SCALE 1:12.5

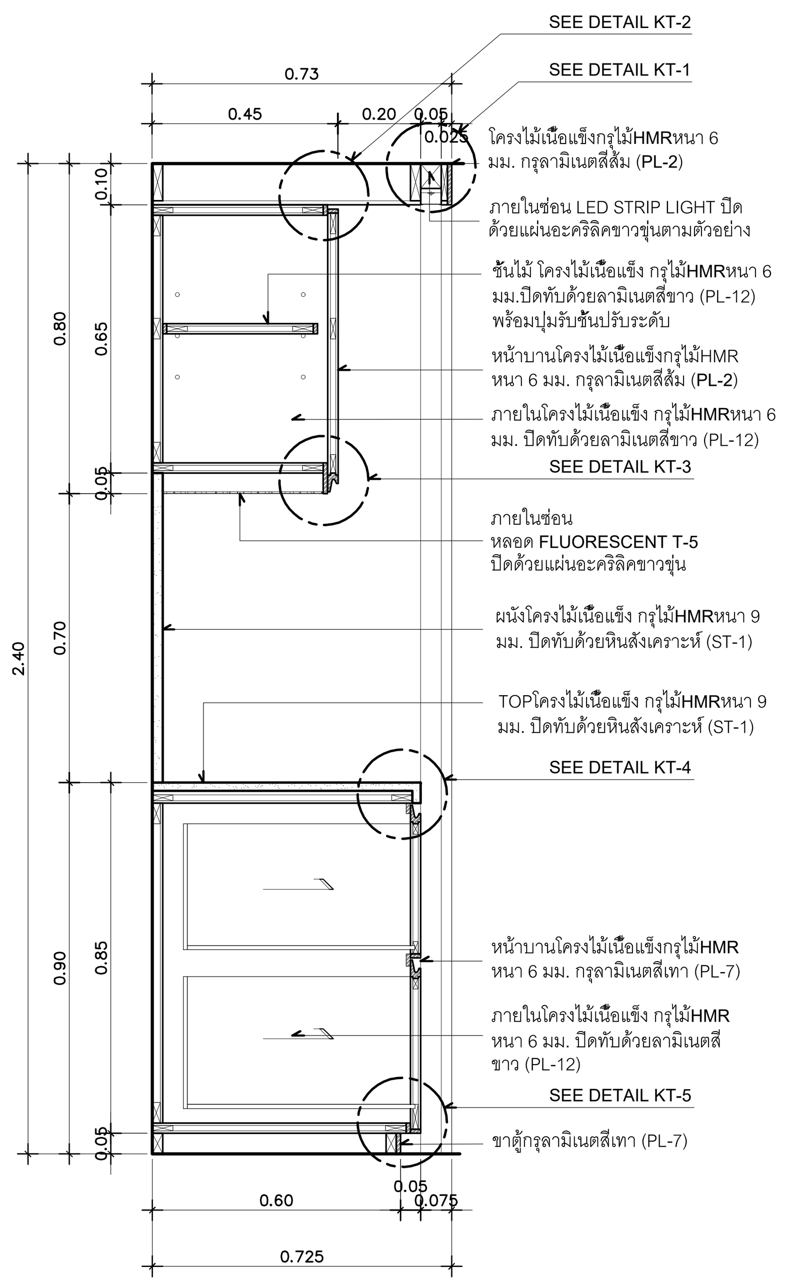

5 รูปตัด
B-4 SCALE 1:12.5

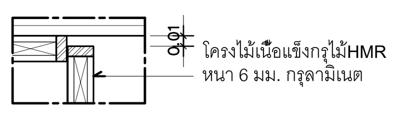

KT-1 TYPICAL DETAIL
SCALE 1:5

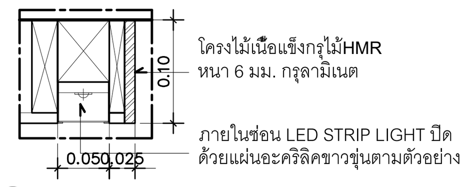

KT-2 TYPICAL DETAIL
SCALE 1:5

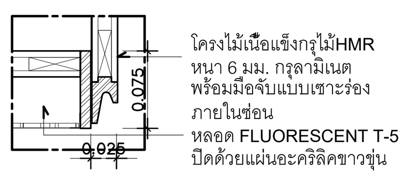

KT-3 TYPICAL DETAIL
SCALE 1:5

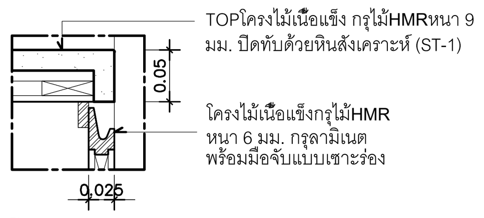

KT-4 TYPICAL DETAIL
SCALE 1:5

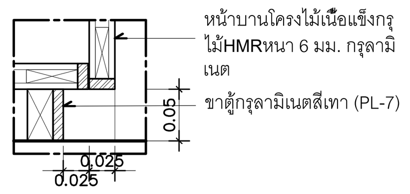

KT-5 TYPICAL DETAIL
SCALE 1:5

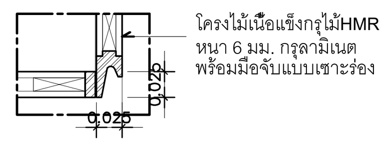

KT-6 TYPICAL DETAIL
SCALE 1:5

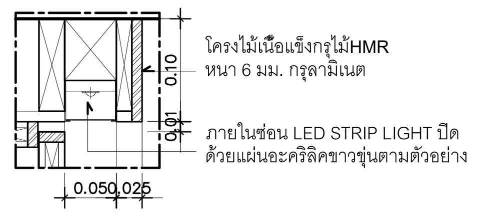

KT-7 TYPICAL DETAIL
SCALE 1:5

DIGITAL GOVERNMENT DEVELOPMENT AGENCY
สำนักงานพัฒนารัฐบาลดิจิทัล (องค์การมหาชน)

EM Design
EM DESIGN AND MANAGEMENT Co.,Ltd.
บริษัท อีเอ็ม ดีไซน์ แอนด์ แมเนจเมนท์ จำกัด
59/999 Moo 3, Klong klua, Pakkret, Nonthaburi 11120 Thailand
T.+66 2 019 1533, M.+66 8 088 0025
www.em.co.th

ARCHITECTS	SIGNED

INTERIOR			SIGNED
วีรศว์	สินสืบผล	ภ.สถ. 7524	

STRUCTURAL ENGINEER	SIGNED

LANDSCAPE ARCHITECTS	SIGNED

SANITARY ENGINEER			SIGNED
ศุภณัฐ	วิสิฐธนนันท์	สส.477	
ชมพูนุท	บุญหอม	ภส.4866	
สุพิชญา	กันเรืองชัย	ภส.6746	

ELECTRICAL ENGINEER			SIGNED
ปัณณทัต	อธิรัชวาทิน	สฟท.6758	
สุธิดา	บุญทา	ภฟท.62867	

MECHANICAL ENGINEER			SIGNED
เอริน	รุ่งสิงห์ทอง	สก.4190	
ปาจรีย์	แก้วปรีดี	ภก.43956	
ปุณยวีร์	หมื่นตาบุตร	ภก.55463	
สุวิศิษฏ์	แสงประจง	ภก.57037	

REVISION

NO.	DESCRIPTION	DATE

OWNER: สำนักงานพัฒนารัฐบาลดิจิทัล (องค์การมหาชน) LOCATION: –

PROJECT NAME:
โครงการออกแบบตกแต่งภายในอาคารสำนักงาน ชั้น 8 และชั้น 9
ศูนย์ราชการเฉลิมพระเกียรติ 80 พรรษา 5 ธันวาคม 2550 อาคารซี

PROJECT STATUS:

DRAWN	–
REF NO.	–
DATE	30/04/2568
SCALE	A1@ 1:25

DRAWING TITLE: แบบขยายเฟอร์นิเจอร์บิ้วอิน : B-4

DRAWING NO.: ID3–03

งานเฟอร์นิเจอร์บิ้วอิน	B-7	ที่นั่ง และกระถางต้นไม้ CO-WORKING SPACE 2 ชั้น 8

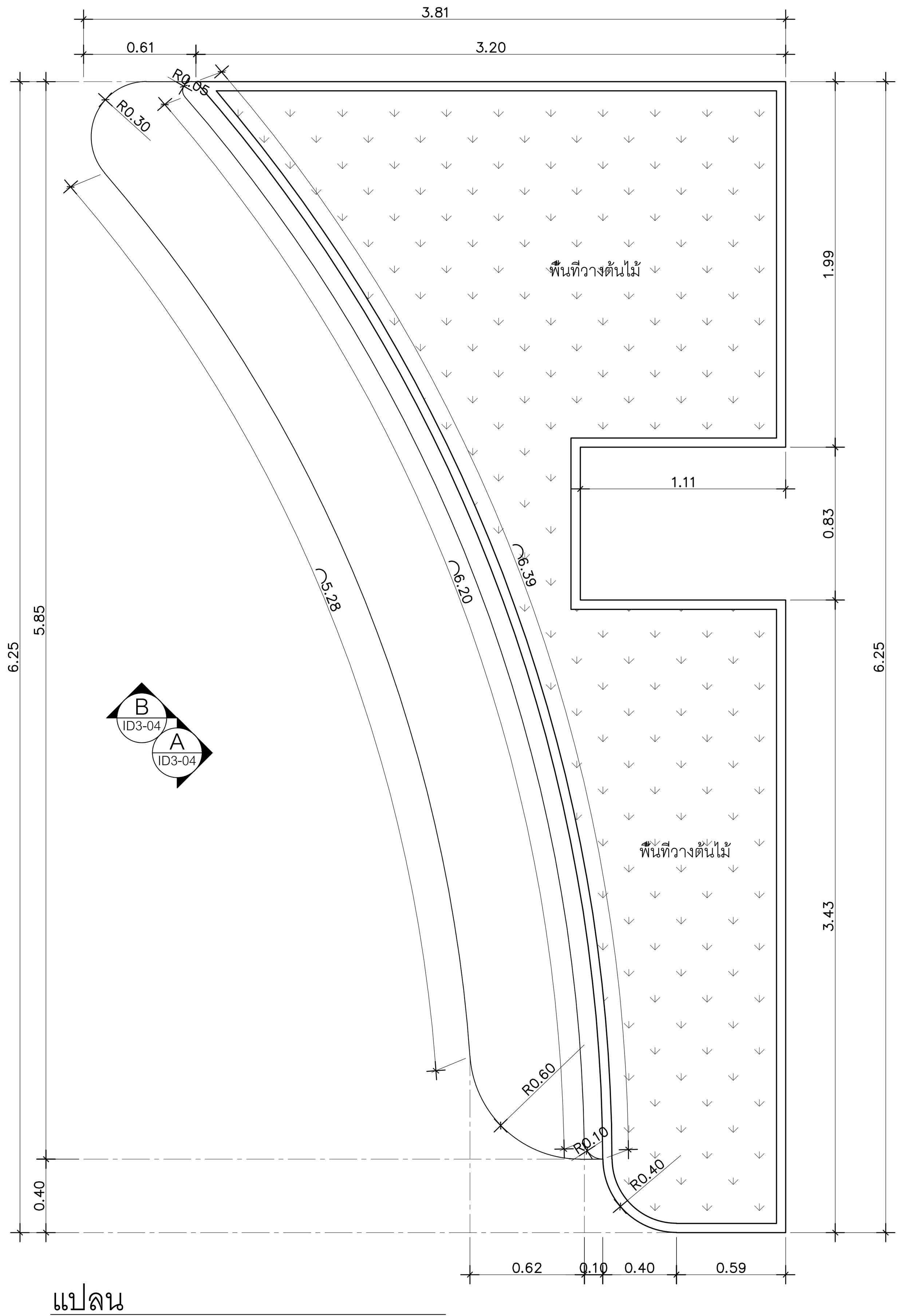

แปลน
B–7 SCALE 1:25

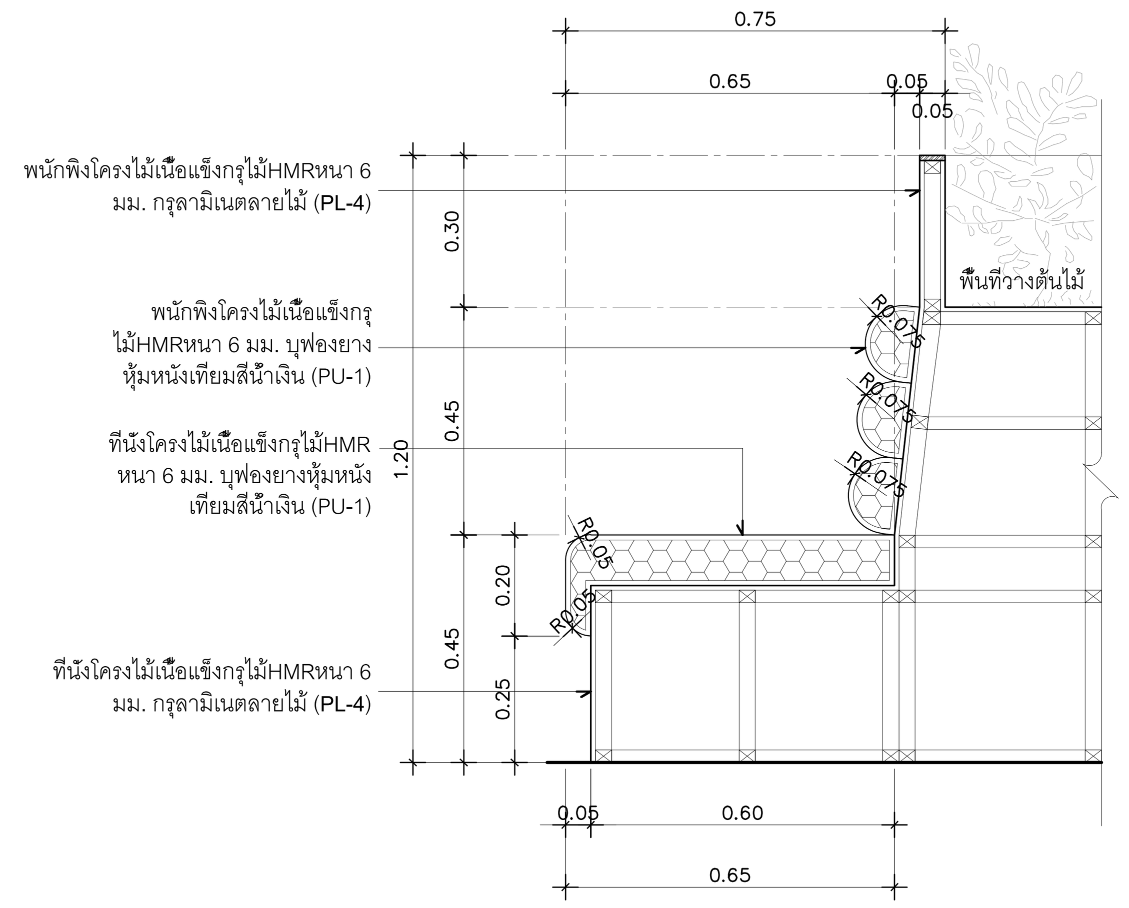

1 รูปตัด
B–7 SCALE 1:12.5

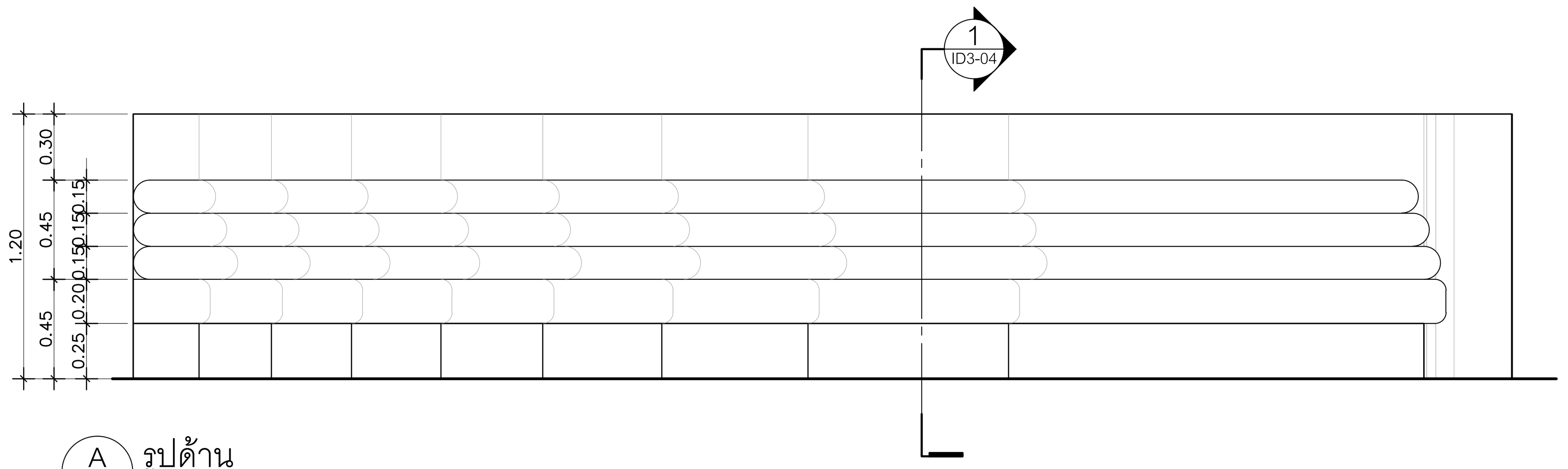

A รูปด้าน
B–7 SCALE 1:25

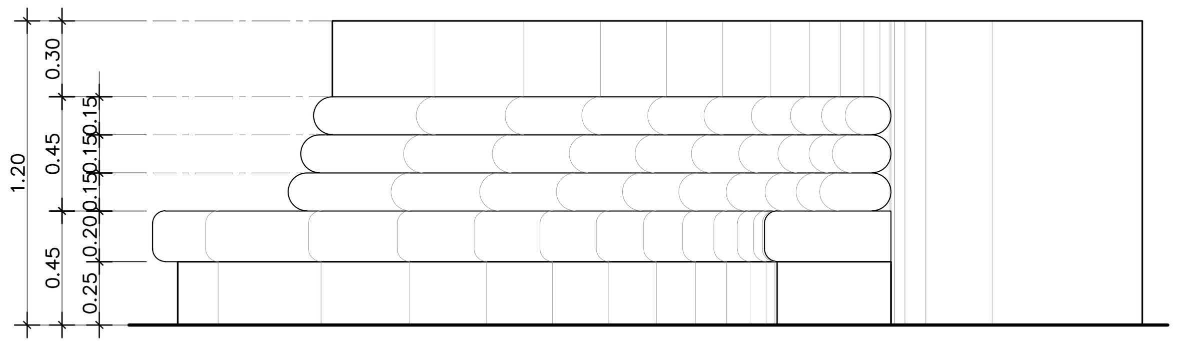

B รูปด้าน
B–7 SCALE 1:25

งานเฟอร์นิเจอร์บิ้วอิน	B-8	โต๊ะ , ที่นั่ง และกระถางต้นไม้ CO-WORKING SPACE 2 ชั้น 8

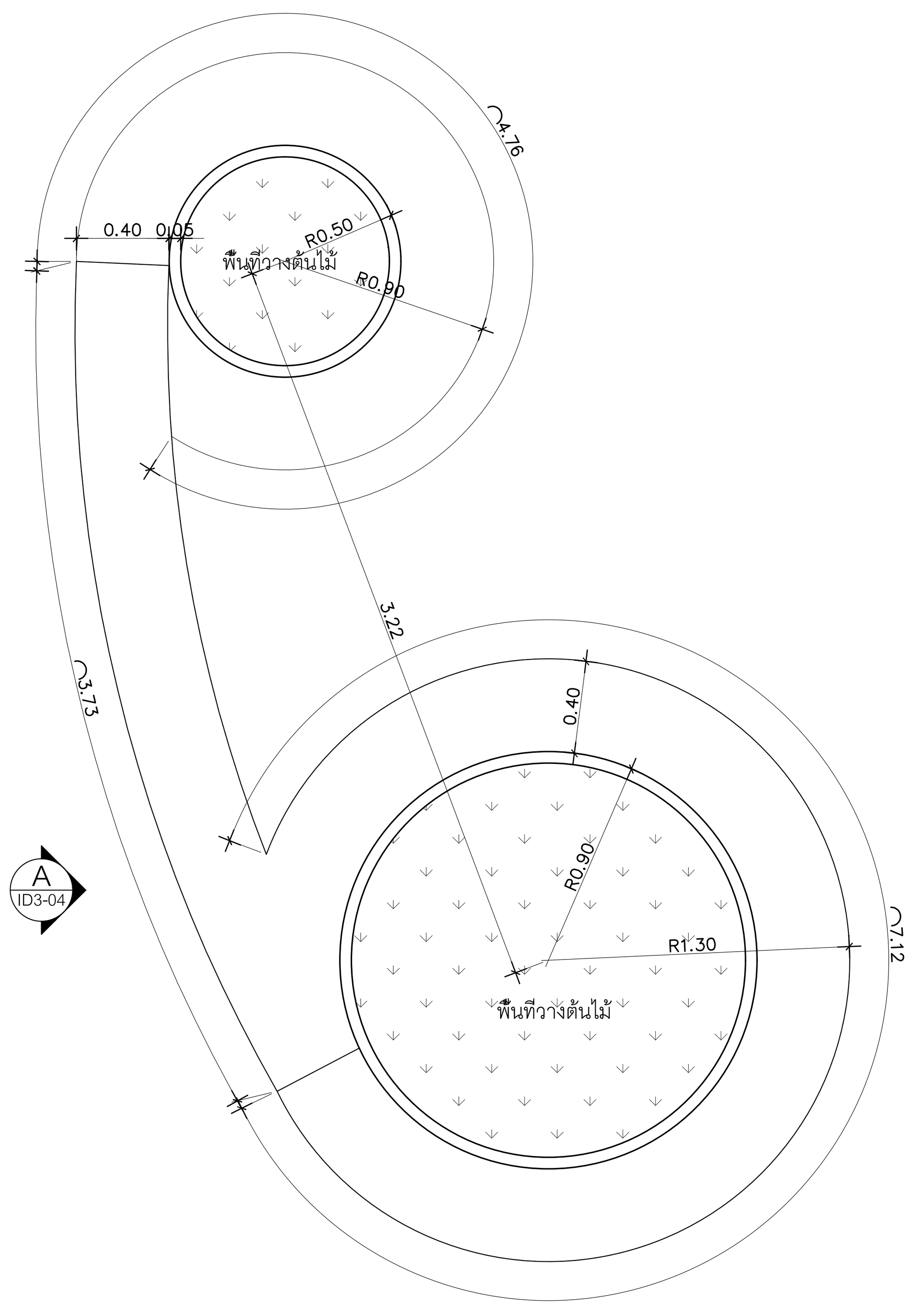

แปลน
B–8 SCALE 1:25

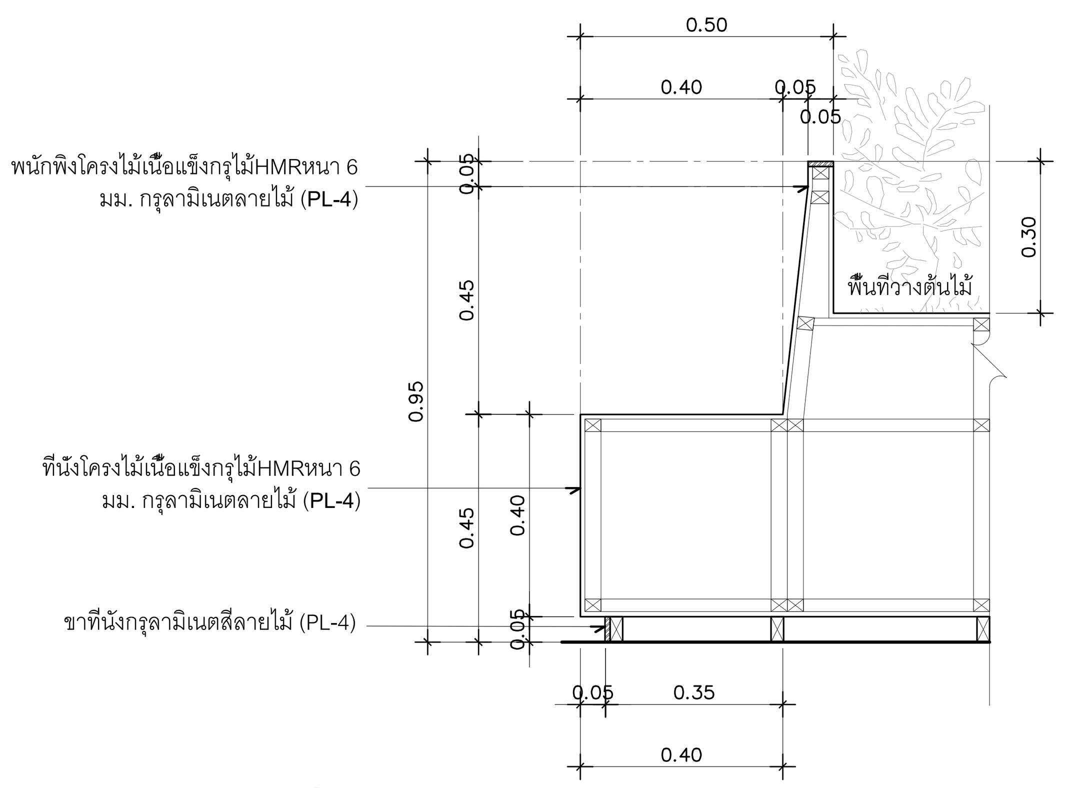

1 รูปตัด
B–8 SCALE 1:12.5

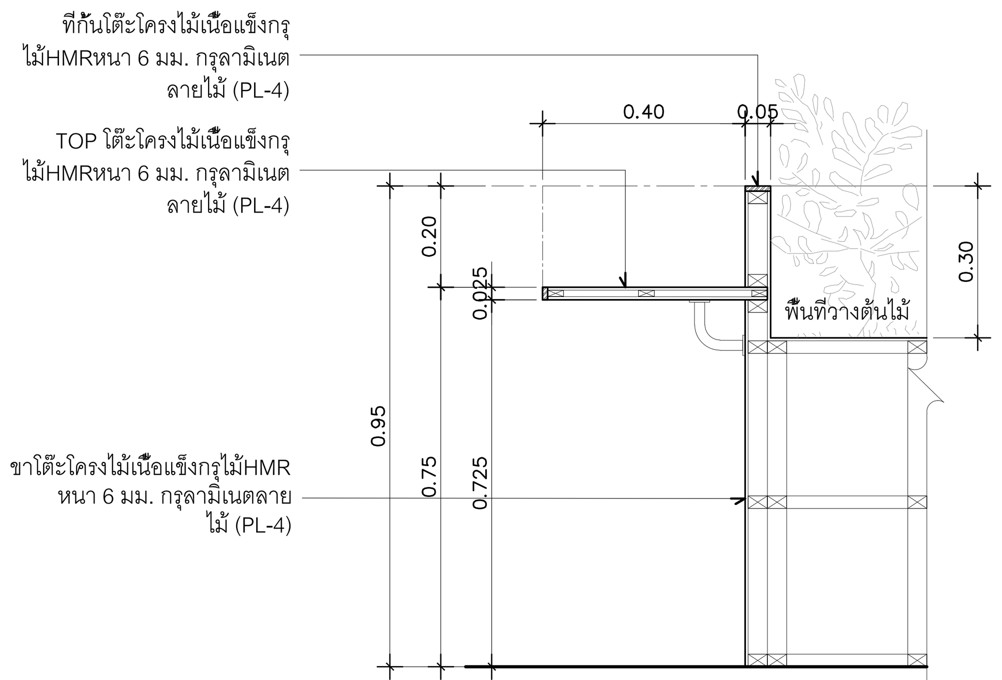

2 รูปตัด
B–8 SCALE 1:12.5

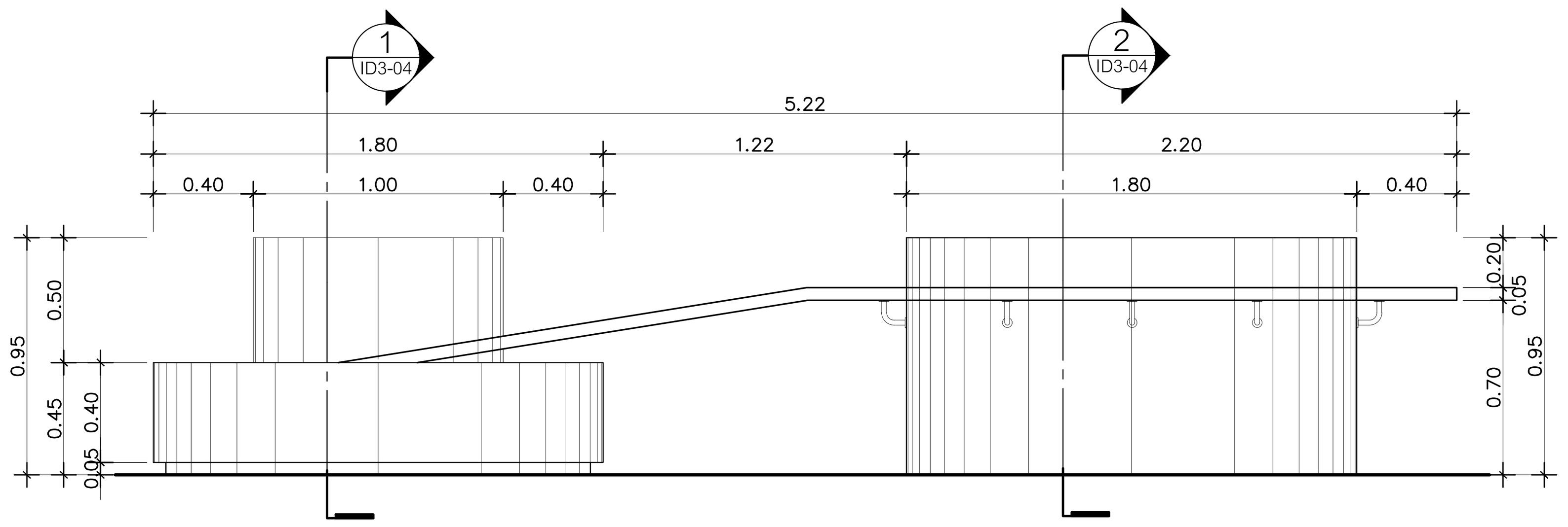

A รูปด้าน
B–8 SCALE 1:25

DIGITAL GOVERNMENT DEVELOPMENT AGENCY
สำนักงานพัฒนารัฐบาลดิจิทัล (องค์การมหาชน)

EM Design
EM DESIGN AND MANAGEMENT Co.,Ltd.
บริษัท อีเอ็ม ดีไซน์ แอนด์ แมเนจเมนท์ จำกัด
59/999 Moo 3, Klong klua, Pakkret, Nonthaburi 11120 Thailand
T.+66 2 019 1533, M.+66 8 088 0025
www.em.co.th

ARCHITECTS	SIGNED

INTERIOR			SIGNED
วิศว์	สินสืบผล	ภ.สถ. 7524	

STRUCTURAL ENGINEER	SIGNED

LANDSCAPE ARCHITECTS	SIGNED

SANITARY ENGINEER			SIGNED
ศุภณัฐ	วิสิฐธนนันท์	สส.477	
ชมพูนุท	บุญหอม	ภส.4866	
สุพิชญา	กันเรืองชัย	ภส.6746	

ELECTRICAL ENGINEER			SIGNED
ปัณณทัต	อธิรัชวาทิน	สฟก.6758	
สุธิดา	บุญทา	ภฟก.62867	

MECHANICAL ENGINEER			SIGNED
เอริน	รุ่งสิงห์ทอง	สก.4190	
ปาจรีย์	แก้วปรีดี	ภก.43956	
ปุณยวีร์	หมื่นตาบุตร	ภก.55463	
สุวิศิษฏ์	แสงประจง	ภก.57037	

REVISION

NO.	DESCRIPTION	DATE

OWNER: สำนักงานพัฒนารัฐบาลดิจิทัล (องค์การมหาชน) LOCATION: –

PROJECT NAME :
โครงการออกแบบตกแต่งภายในอาคารสำนักงาน ชั้น 8 และชั้น 9
ศูนย์ราชการเฉลิมพระเกียรติ 80 พรรษา 5 ธันวาคม 2550 อาคารซี

DRAWING TITLE
แบบขยายเฟอร์นิเจอร์บิ้วอิน : B–7 , B–8

PROJECT STATUS :	
DRAWN	–
REF NO.	–
DATE	30/04/2568
SCALE	A1@ 1:25

DRAWING NO.
ID3–04

งานเฟอร์นิเจอร์บิ้วอิน	B-9A	กระดานไวท์บอร์ดบานเลื่อน ชั้น 8

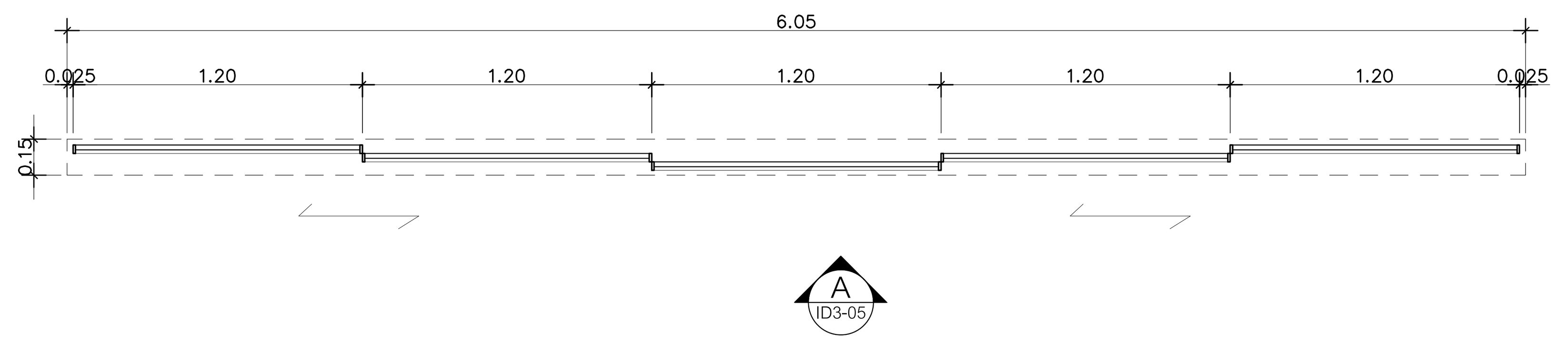

แปลน
B-9A SCALE 1:25

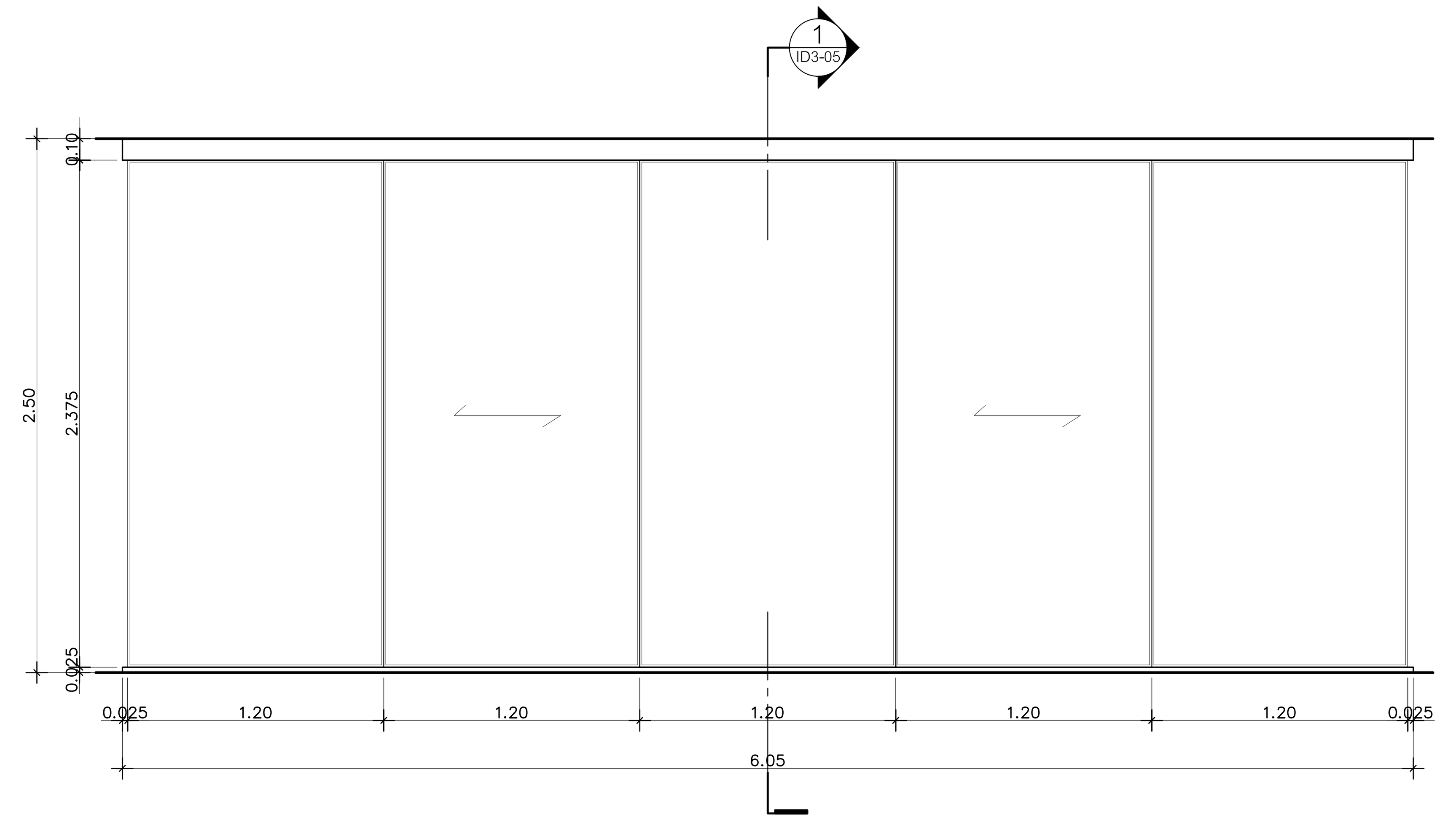

A รูปด้าน
B-9A SCALE 1:25

งานเฟอร์นิเจอร์บิ้วอิน	B-9B	กระดานไวท์บอร์ดบานเลื่อน ชั้น 8

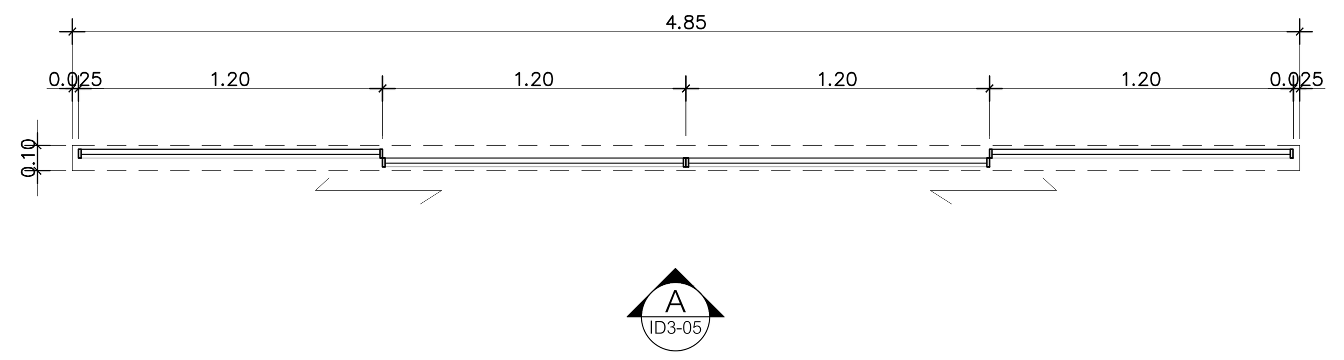

แปลน
B-9B SCALE 1:25

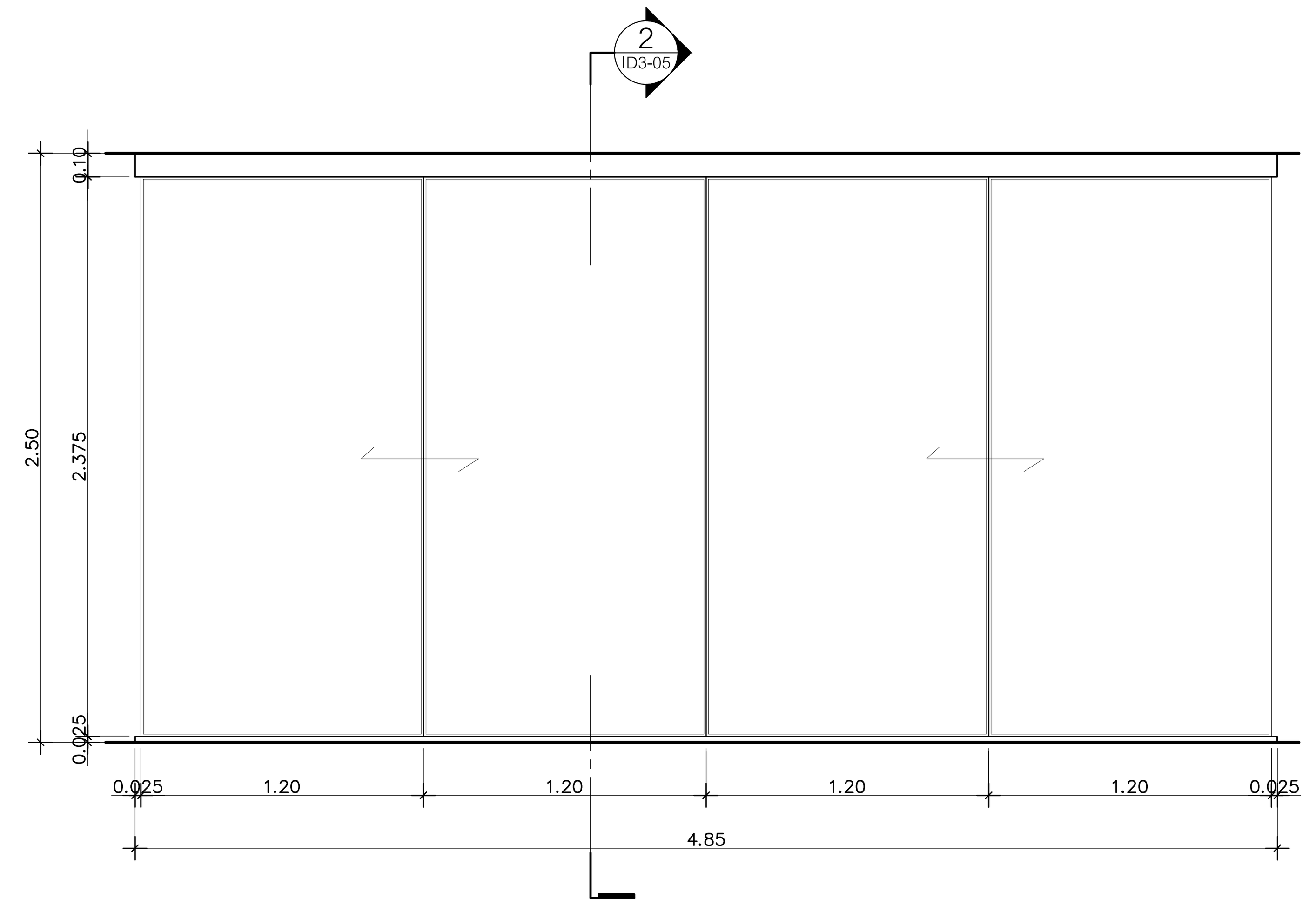

A รูปด้าน
B-9B SCALE 1:25

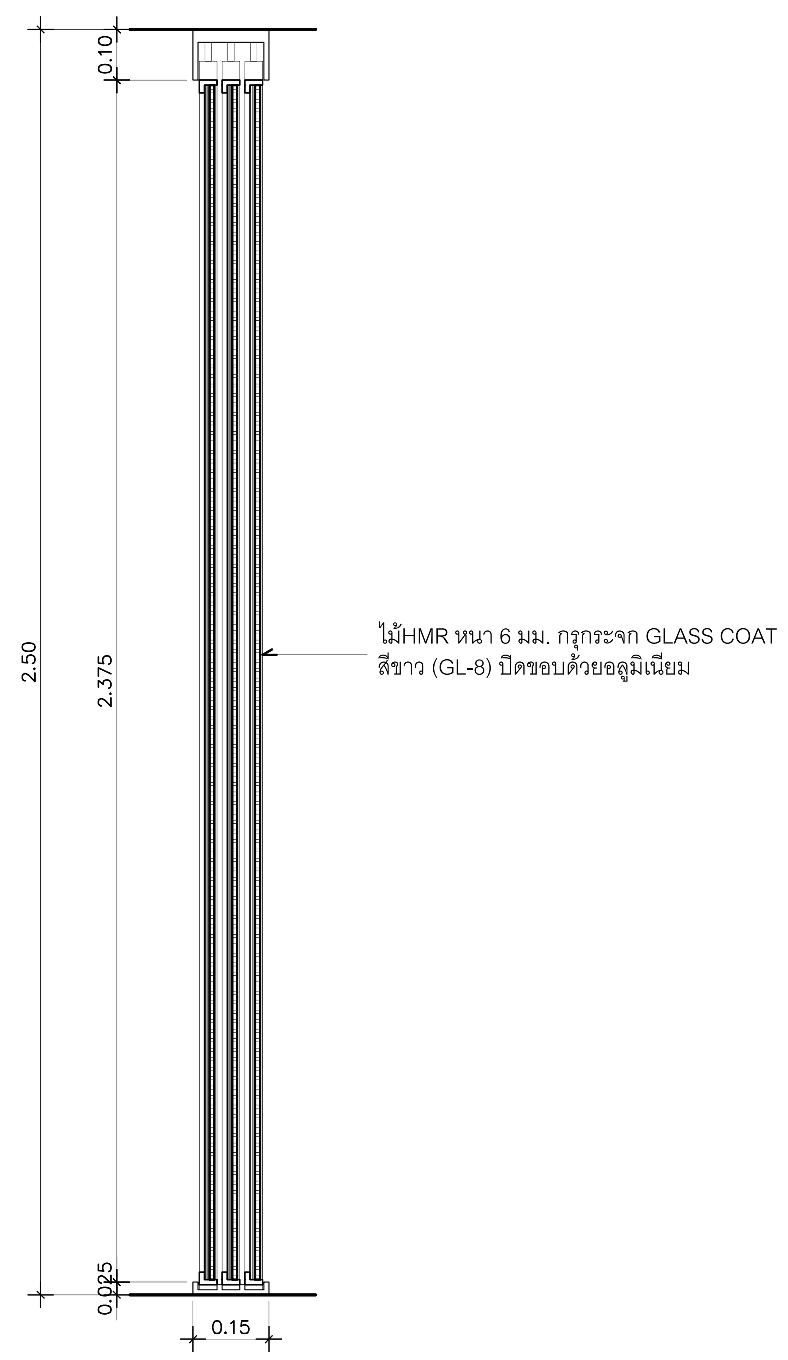

1 รูปตัด
B-9A SCALE 1:12.5

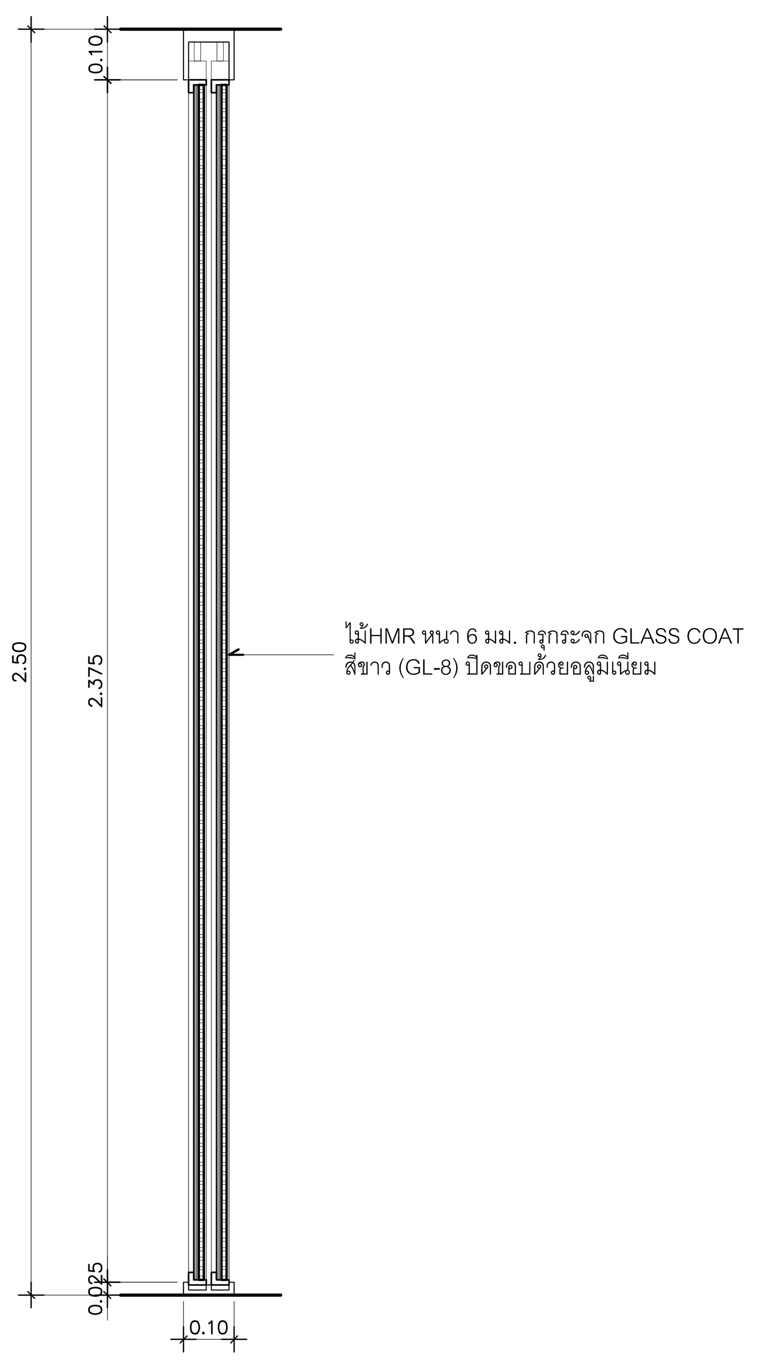

2 รูปตัด
B-9B SCALE 1:12.5

DIGITAL GOVERNMENT DEVELOPMENT AGENCY
สำนักงานพัฒนารัฐบาลดิจิทัล (องค์การมหาชน)

EM Design
EM DESIGN AND MANAGEMENT Co.,Ltd.
บริษัท อีเอ็ม ดีไซน์ แอนด์ แมเนจเมนท์ จำกัด
59/999 Moo 3, Klong kluis, Pakkret, Nonthaburi 11120 Thailand
T.+66 2 019 1533, M.+66 8 088 0025
www.em.co.th

ARCHITECTS	SIGNED

STRUCTURAL ENGINEER	SIGNED

SANITARY ENGINEER			SIGNED
คุณณัฐ	วิสิฐธนนันท์	สส.477	
ชมพูนุท	บุญหอม	ภส.4866	
สุพิชญา	กันเรืองชัย	ภส.6746	

MECHANICAL ENGINEER			SIGNED
เอริน	รุ่งสิงห์ทอง	สก.4190	
ปาจรีย์	แก้วปรีดี	ภก.43956	
ปุณยวีร์	หมื่นตาบุตร	ภก.55463	
สุวิศิษฎ์	แสงประจง	ภก.57037	

INTERIOR			SIGNED
วิศว์	สินสืบผล	ภ.สถ. 7524	

LANDSCAPE ARCHITECTS	SIGNED

ELECTRICAL ENGINEER			SIGNED
ปัณณทัต	อธิรัชวาทิน	สฟก.6758	
สุธิดา	บุญทา	ภฟก.62867	

REVISION

NO.	DESCRIPTION	DATE

OWNER	สำนักงานพัฒนารัฐบาลดิจิทัล (องค์การมหาชน)
LOCATION	–
PROJECT NAME :	โครงการออกแบบตกแต่งภายในอาคารสำนักงาน ชั้น 8 และชั้น 9 ศูนย์ราชการเฉลิมพระเกียรติ 80 พรรษา 5 ธันวาคม 2550 อาคารซี
DRAWING TITLE	แบบขยายเฟอร์นิเจอร์บิ้วอิน : B-9A , B-9B
PROJECT STATUS :	
DRAWN	–
REF NO.	–
DATE	30/04/2568
SCALE	A1@ 1:25
DRAWING NO.	ID3-05

งานเฟอร์นิเจอร์บิ้วอิน	B-10	โต๊ะห้องประชุม 18 ชั้น 8

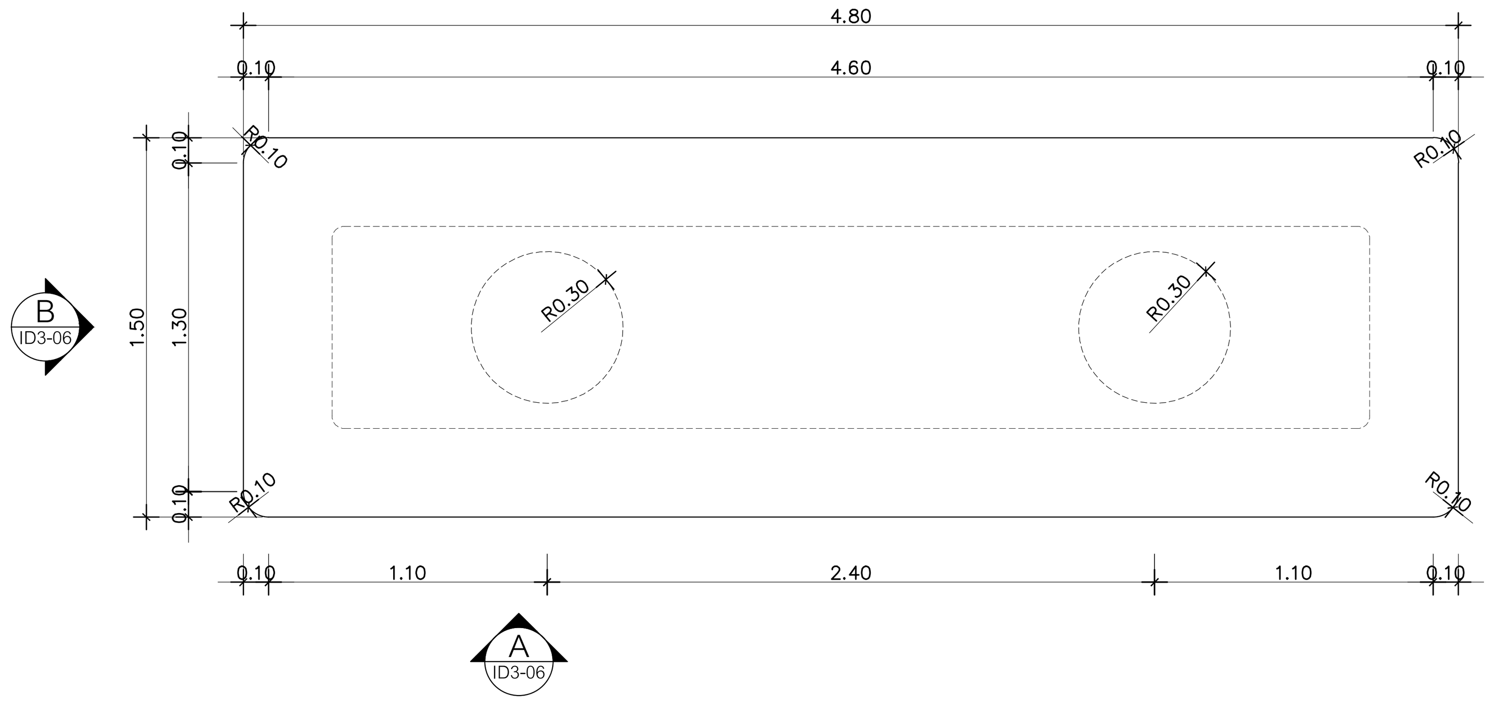

แปลน
B–10 SCALE 1:25

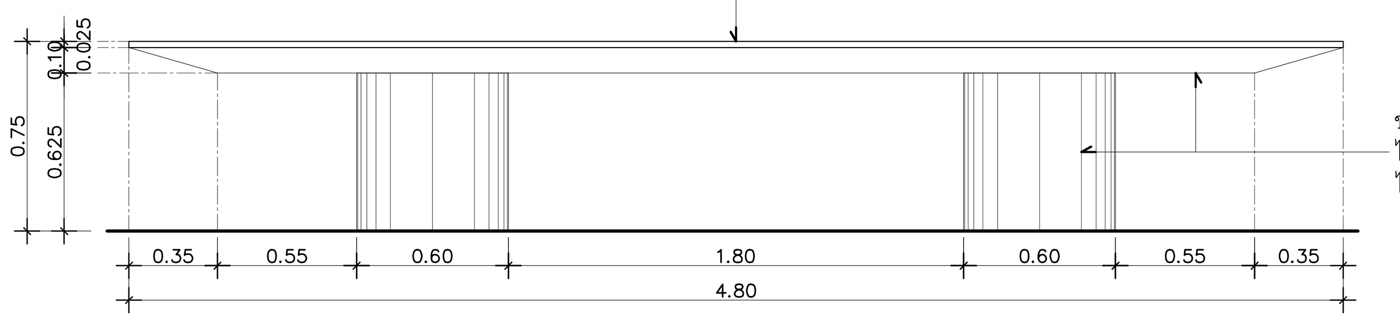

A รูปด้าน
B–10 SCALE 1:25

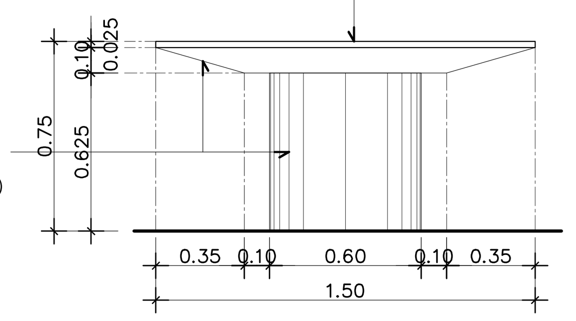

B รูปด้าน
B–10 SCALE 1:25

งานเฟอร์นิเจอร์บิ้วอิน	B-11	ชั้นวางของห้องประชุม 18 ชั้น 8

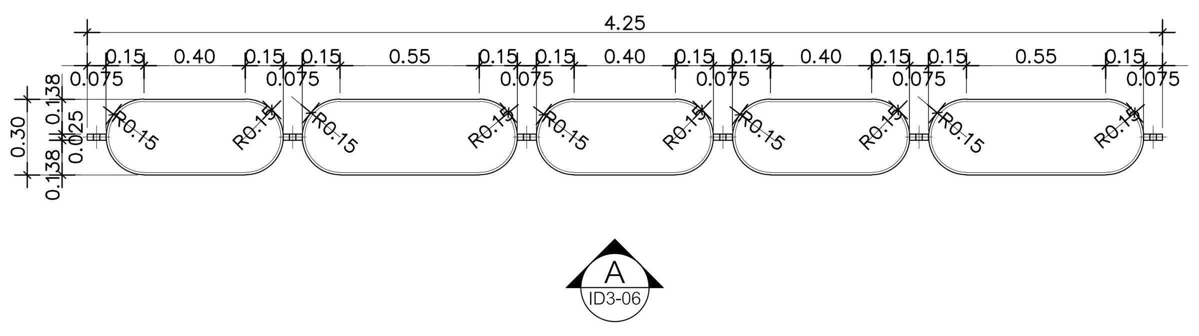

แปลน
B–11 SCALE 1:25

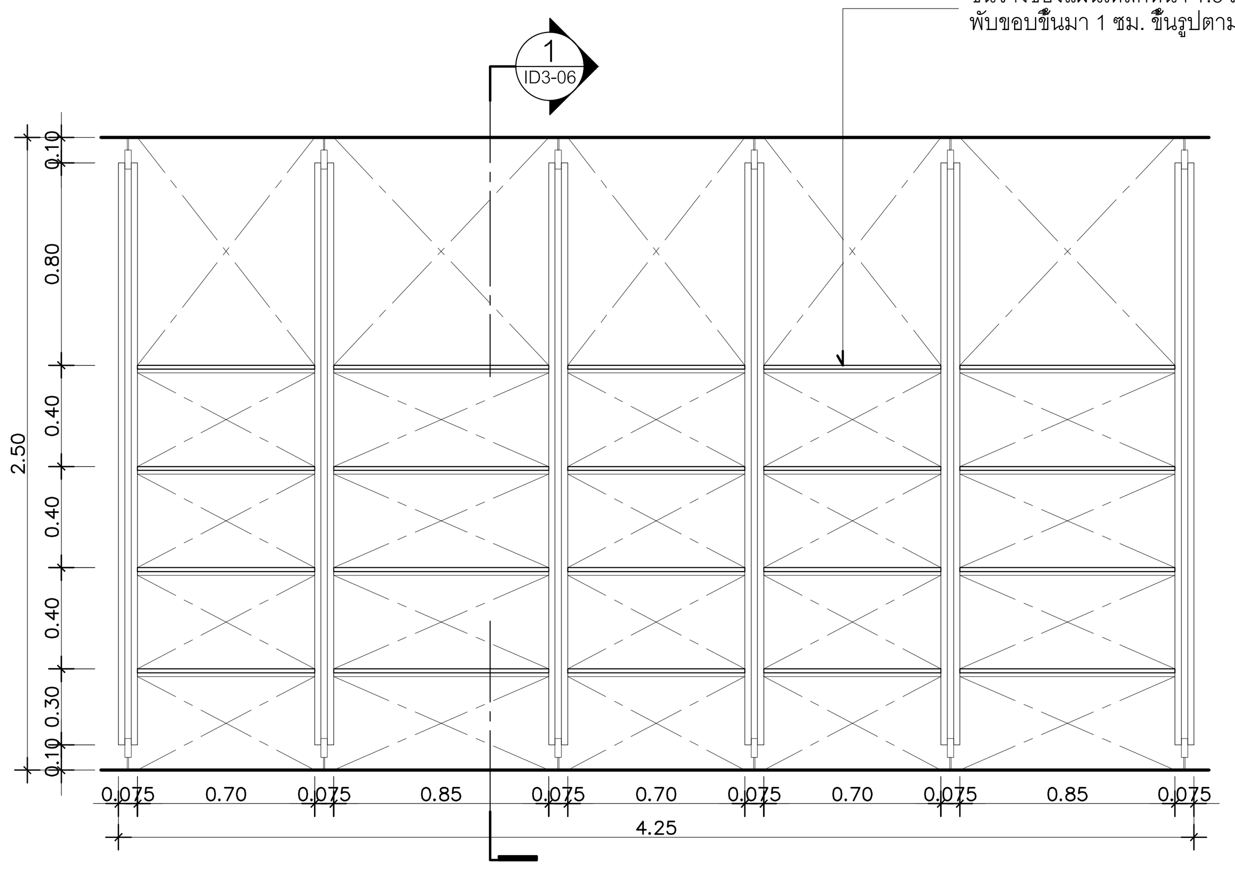

A รูปด้าน
B–11 SCALE 1:25

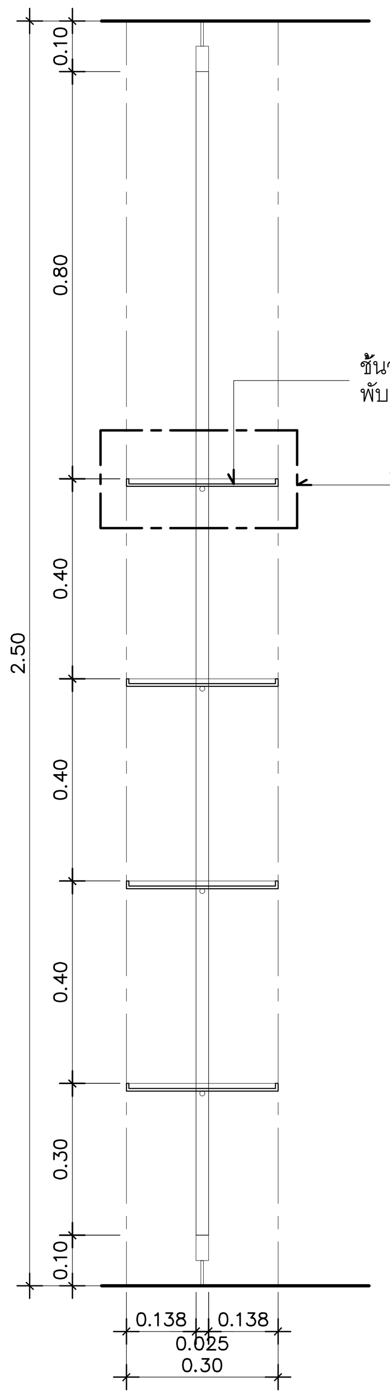

1 รูปตัด
B–11 SCALE 1:12.5

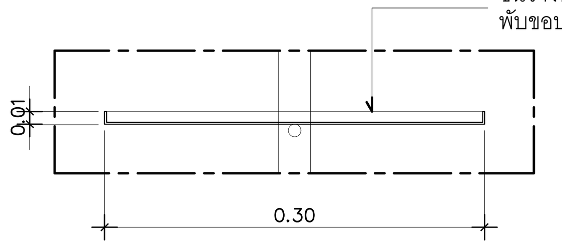

CB-ST-1 TYPICAL DETAIL
SCALE 1:5

DIGITAL GOVERNMENT DEVELOPMENT AGENCY
สำนักงานพัฒนารัฐบาลดิจิทัล (องค์การมหาชน)

EM Design
EM DESIGN AND MANAGEMENT Co.,Ltd.
บริษัท อีเอ็ม ดีไซน์ แอนด์ แมเนเมนท์ จำกัด
59/999 Moo 3, Klong klua, Pakkret,
Nonthaburi 11120 Thailand
T.+66 2 019 1533, M.+66 8 088 0025
www.em.co.th

ARCHITECTS	SIGNED

INTERIOR	SIGNED
วีรศว์ สินสืบผล ภ.สถ. 7524	

STRUCTURAL ENGINEER	SIGNED

LANDSCAPE ARCHITECTS	SIGNED

SANITARY ENGINEER	SIGNED
ศุภณัฐ วิสิฐธนนันท์ สส.477	
ชมพูนุท บุญหอม ภส.4866	
สุพิชญา กันเรืองชัย ภส.6746	

ELECTRICAL ENGINEER	SIGNED
ปัณณทัต อธิรัชวาทิน สฟก.6758	
สุธิดา บุญทา ภฟก.62867	

MECHANICAL ENGINEER	SIGNED
เอริน รุ่งสิงห์ทอง สก.4190	
ปาจรีย์ แก้วปรีดี ภก.43956	
ปุณยวีร์ หมื่นตาบุตร ภก.55463	
สุวิศิษฏ์ แสงประจง ภก.57037	

REVISION

NO.	DESCRIPTION	DATE

OWNER: สำนักงานพัฒนารัฐบาลดิจิทัล (องค์การมหาชน) LOCATION: –

PROJECT NAME :
โครงการออกแบบตกแต่งภายในอาคารสำนักงาน ชั้น 8 และชั้น 9
ศูนย์ราชการเฉลิมพระเกียรติ 80 พรรษา 5 ธันวาคม 2550 อาคารซี

PROJECT STATUS :

DRAWN	–
REF NO.	–
DATE	30/04/2568
SCALE	A1@ 1:25

DRAWING TITLE
แบบขยายเฟอร์นิเจอร์บิ้วอิน : B–10 , B–11

DRAWING NO.
ID3–06

งานเฟอร์นิเจอร์บิ้วอิน	B-12	ที่นั่งต่างระดับ CO-WORKING SPACE 3 ชั้น 8

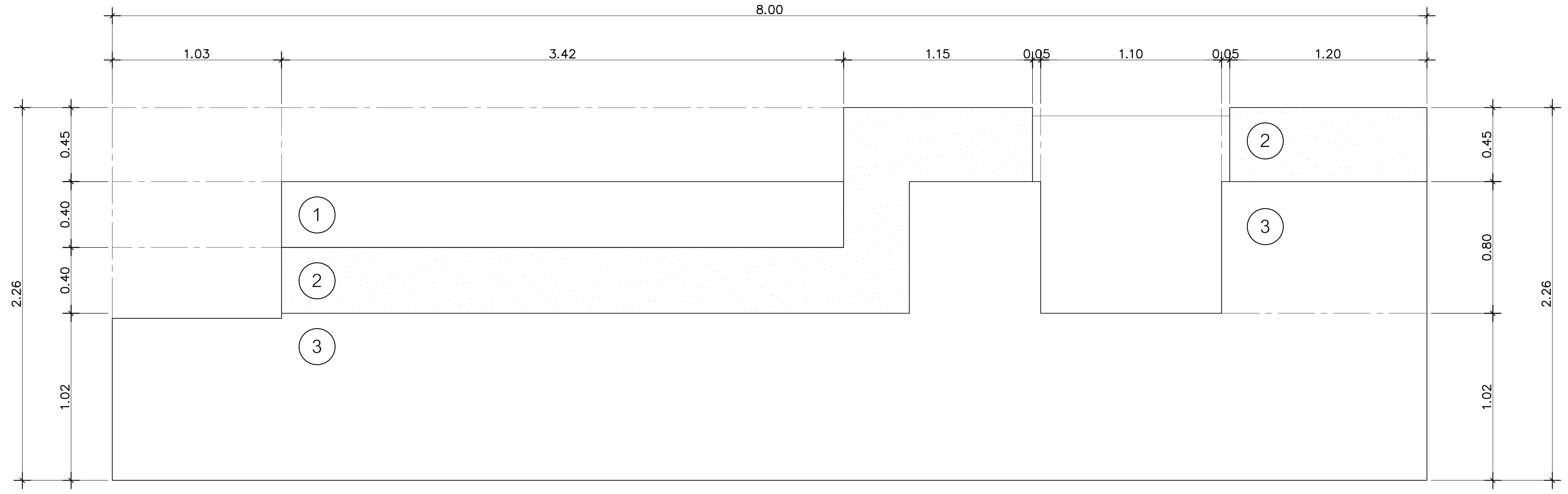

แปลน
B–12 SCALE 1:25

STEPพื้น โครงเหล็กกรุVIVA BOARD 20 มม. กรุทับด้วยกระเบื้องยางแบบม้วนลายปูนเปลือย (VT-2) จมูกบันไดไม้

STEPพื้น โครงเหล็กกรุVIVA BOARD 20 มม. กรุทับด้วยกระเบื้องยางสีน้ำเงิน (VT-7) จมูกบันไดไม้

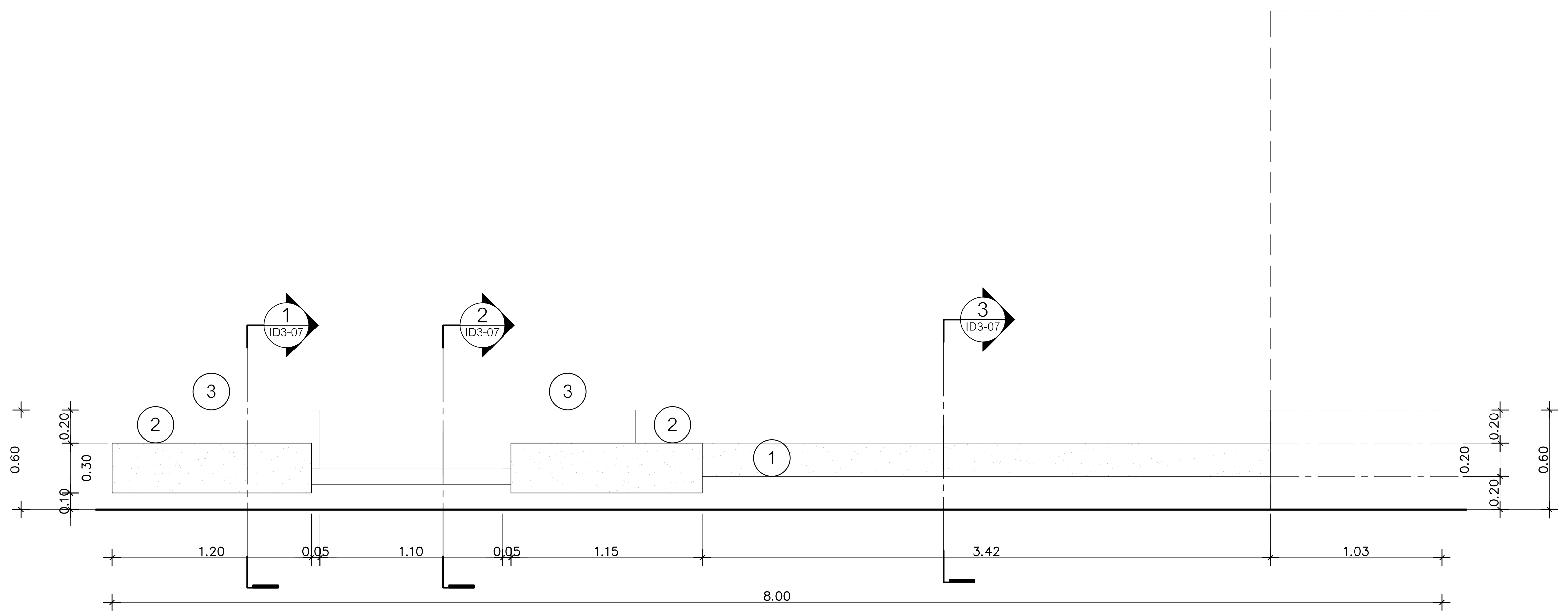

A รูปด้าน
B–12 SCALE 1:25

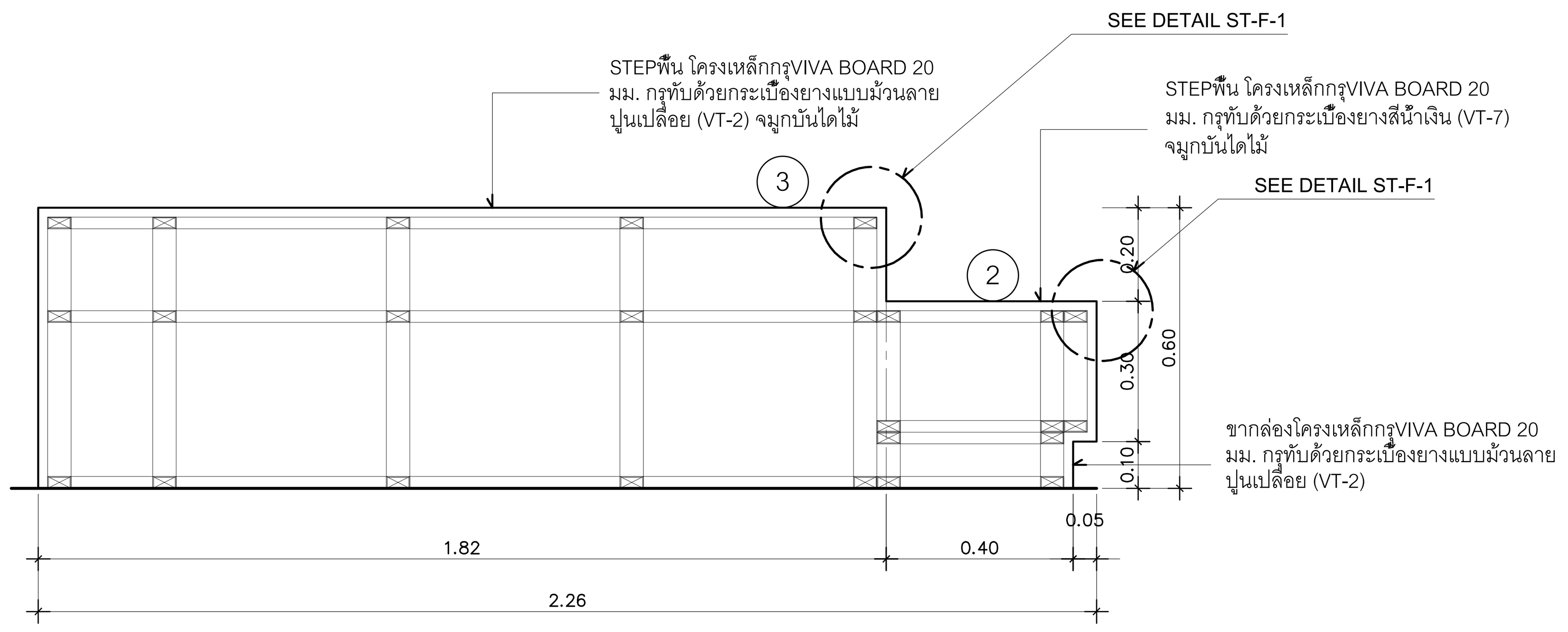

1 รูปตัด
B–12 SCALE 1:12.5

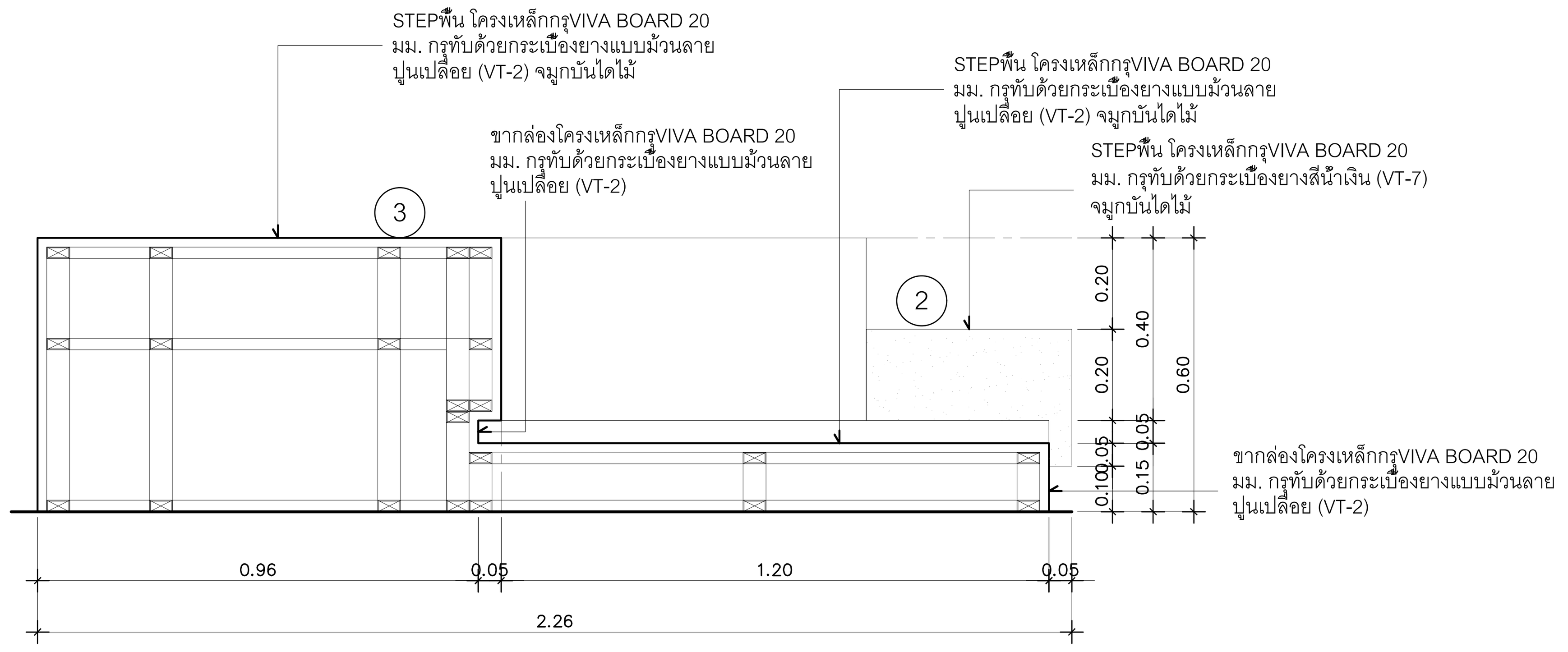

2 รูปตัด
B–12 SCALE 1:12.5

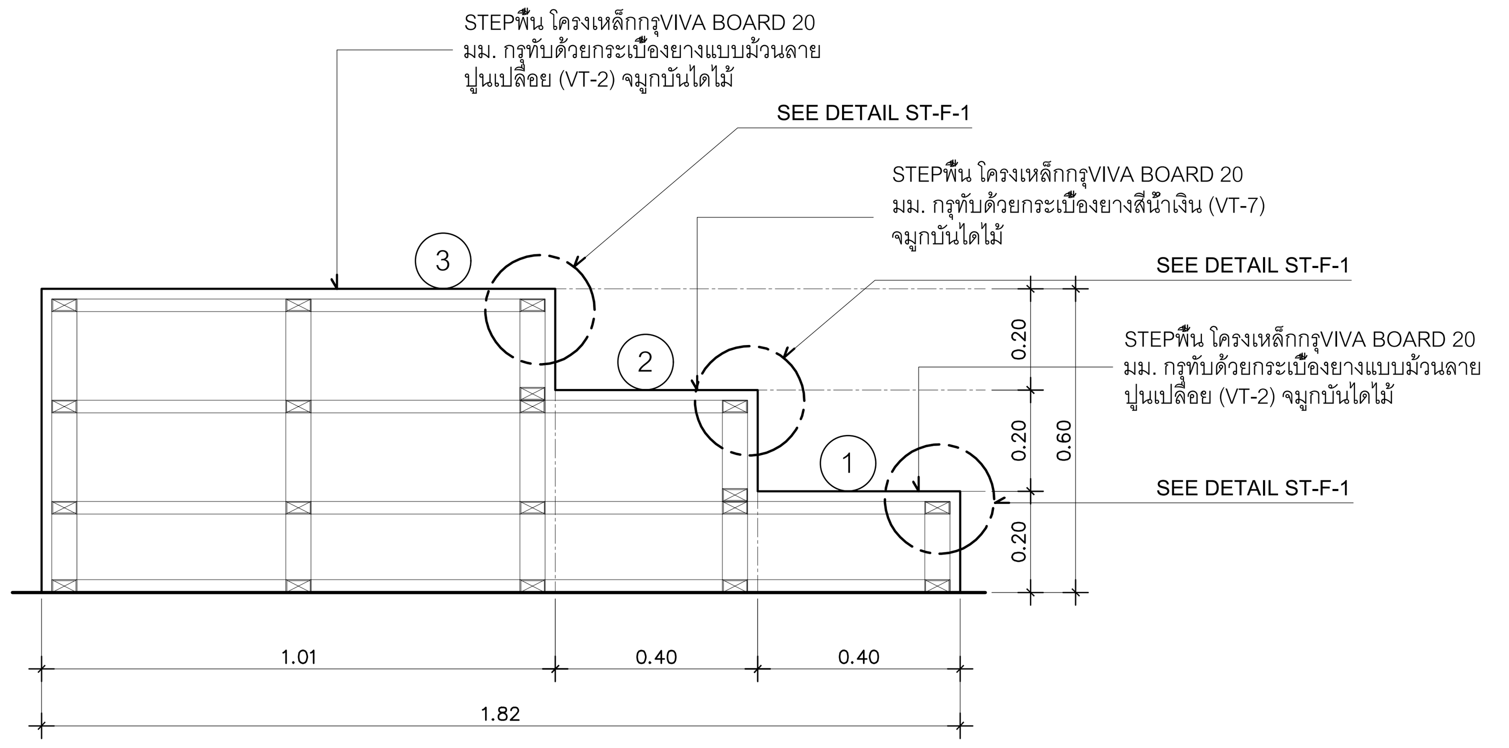

3 รูปตัด
B–12 SCALE 1:12.5

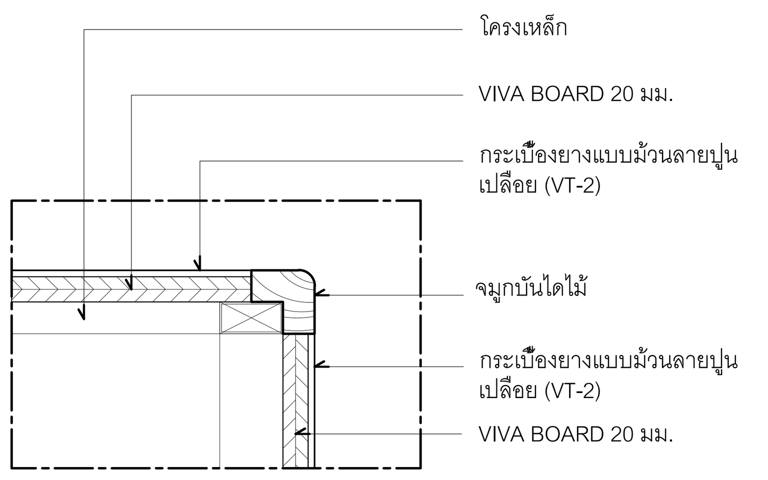

ST-F-1 TYPICAL DETAIL
SCALE 1:5

DIGITAL GOVERNMENT DEVELOPMENT AGENCY
สำนักงานพัฒนารัฐบาลดิจิทัล (องค์การมหาชน)

EM DESIGN AND MANAGEMENT Co.,Ltd.
บริษัท อีเอ็ม ดีไซน์ แอนด์ แมเนจเมนท์ จำกัด
59/999 Moo 3, Klong klua, Pakkret, Nonthaburi 11120 Thailand
T.+66 2 019 1533, M.+66 8 088 0025
www.em.co.th

ARCHITECTS	SIGNED

INTERIOR			SIGNED
วิรัศว์	สินสืบผล	ภ.สถ. 7524	

STRUCTURAL ENGINEER	SIGNED

LANDSCAPE ARCHITECTS	SIGNED

SANITARY ENGINEER			SIGNED
ศุภณัฐ	วิสิฐธนนันท์	สส.477	
ชมพูนุท	บุญหอม	ภส.4866	
สุพิชญา	กันเรืองชัย	ภส.6746	

ELECTRICAL ENGINEER			SIGNED
ปัณณทัต	อธิรัชวาทิน	สฟก.6758	
สุธิดา	บุญทา	ภฟก.62867	

MECHANICAL ENGINEER			SIGNED
เอิร์น	รุ่งสิงห์ทอง	สก.4190	
ปาจรีย์	แก้วปรีดิ	ภก.43956	
ปุณยวีร์	หมื่นตาบุตร	ภก.55463	
สุวิศิษฎ์	แสงประจง	ภก.57037	

REVISION

NO.	DESCRIPTION	DATE

OWNER: สำนักงานพัฒนารัฐบาลดิจิทัล (องค์การมหาชน) LOCATION: –

PROJECT NAME :
โครงการออกแบบตกแต่งภายในอาคารสำนักงาน ชั้น8 และชั้น9
ศูนย์ราชการเฉลิมพระเกียรติ 80 พรรษา 5 ธันวาคม 2550 อาคารซี

DRAWING TITLE
แบบขยายเฟอร์นิเจอร์บิ้วอิน : B–12

PROJECT STATUS :

DRAWN	–
REF NO.	–
DATE	30/04/2568
SCALE	A1@ 1:25

DRAWING NO.
ID3–07

งานเฟอร์นิเจอร์บิ้วอิน	B-13	ที่นั่งต่างระดับ และกระถางต้นไม้ CO-WORKING SPACE 3 ชั้น 8

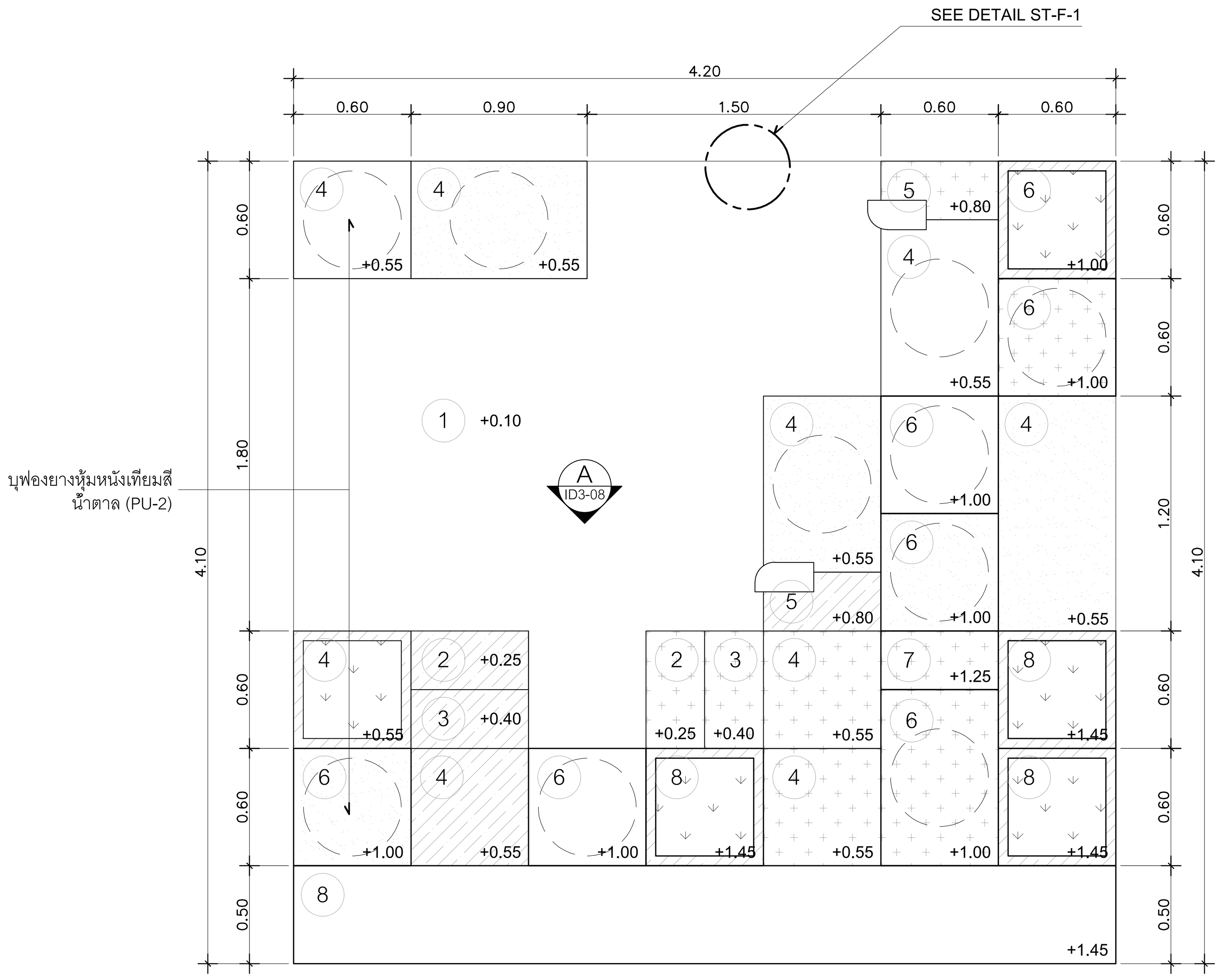

แปลน
B–13 SCALE 1:25

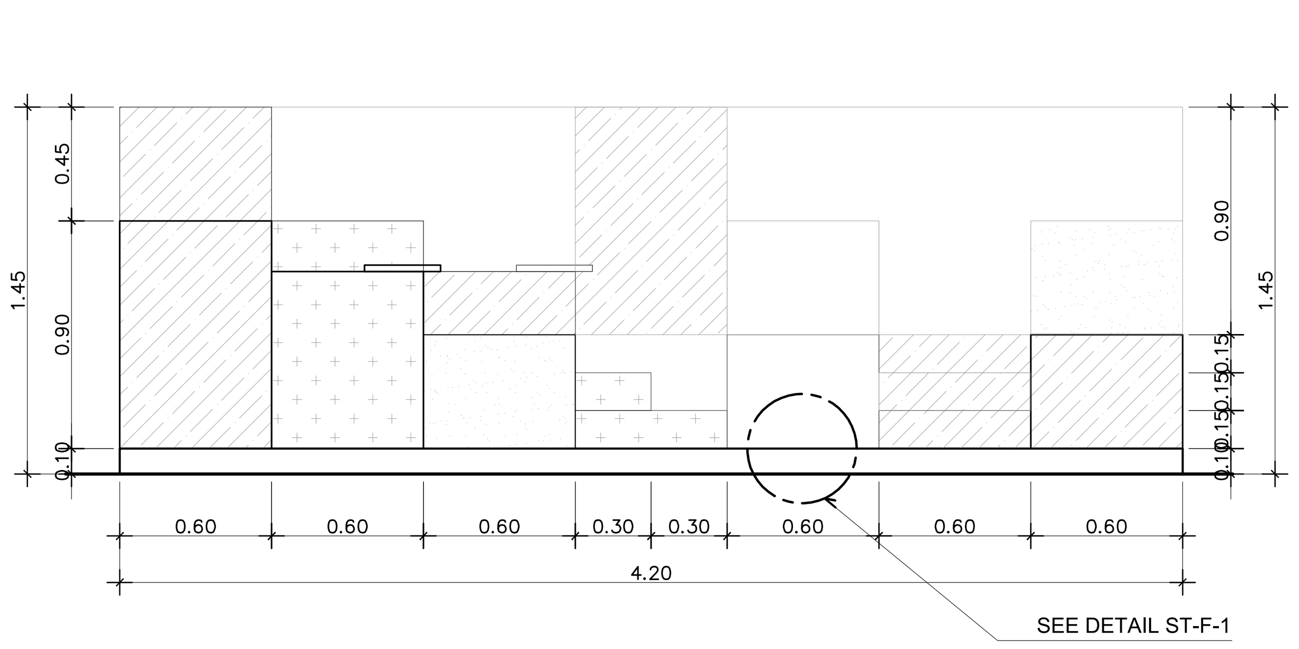

A รูปด้าน
B–13 SCALE 1:25

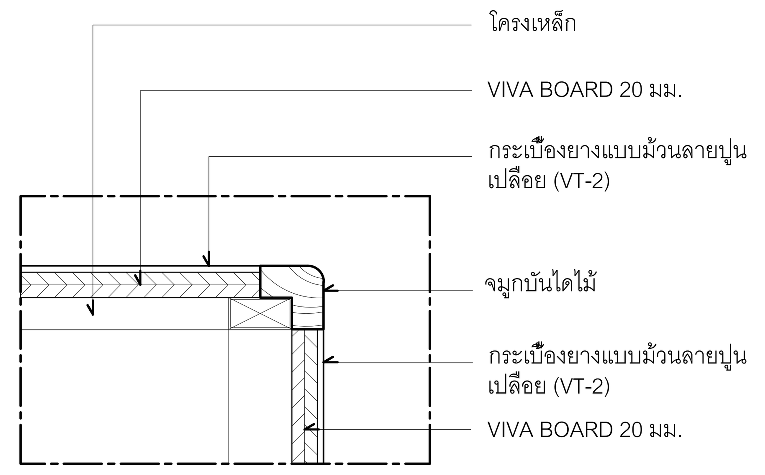

ST-F-1 TYPICAL DETAIL
SCALE 1:5

- ที่นั่งโครงไม้เนื้อแข็งกรุไม้HMR หนา 6 มม. กรุลามิเนตลายปูนเปลือย (PL-14)
- ที่นั่งโครงไม้เนื้อแข็งกรุไม้HMR หนา 6 มม. กรุลามิเนตสีฟ้า (PL-13)
- ที่นั่งโครงไม้เนื้อแข็งกรุไม้HMR หนา 6 มม. กรุลามิเนตลายไม้ (PL-4)
- ที่นั่งโครงไม้เนื้อแข็งกรุไม้HMR หนา 6 มม. กรุลามิเนตสีเทา (PL-7)

งานเฟอร์นิเจอร์บิ้วอิน	B-15	ที่นั่ง และกระถางต้นไม้ CO-WORKING SPACE 3 ชั้น 8

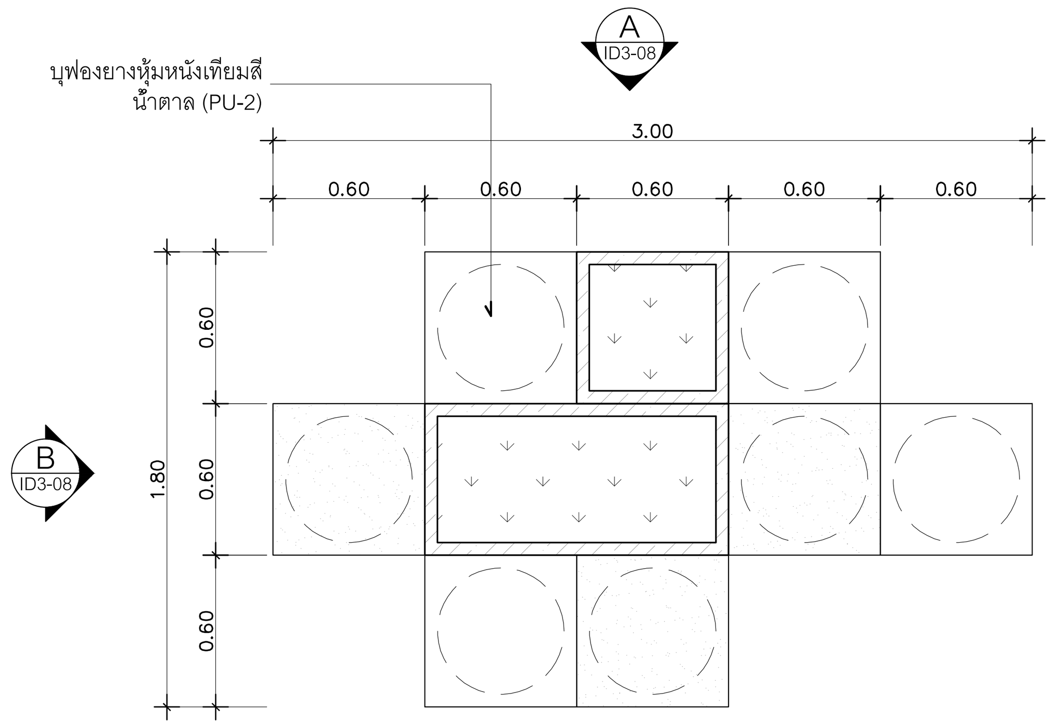

แปลน
B–15 SCALE 1:25

- ที่นั่งโครงไม้เนื้อแข็งกรุไม้HMR หนา 6 มม. กรุลามิเนตลายปูนเปลือย (PL-14)
- ที่นั่งโครงไม้เนื้อแข็งกรุไม้HMR หนา 6 มม. กรุลามิเนตสีฟ้า (PL-13)
- ที่นั่งโครงไม้เนื้อแข็งกรุไม้HMR หนา 6 มม. กรุลามิเนตลายไม้ (PL-4)
- ที่นั่งโครงไม้เนื้อแข็งกรุไม้HMR หนา 6 มม. กรุลามิเนตสีเทา (PL-7)

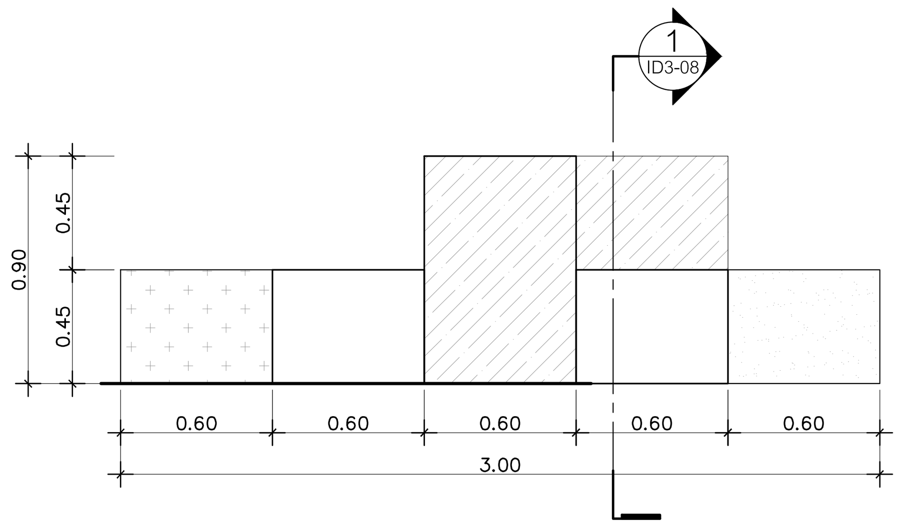

A รูปด้าน
B–15 SCALE 1:25

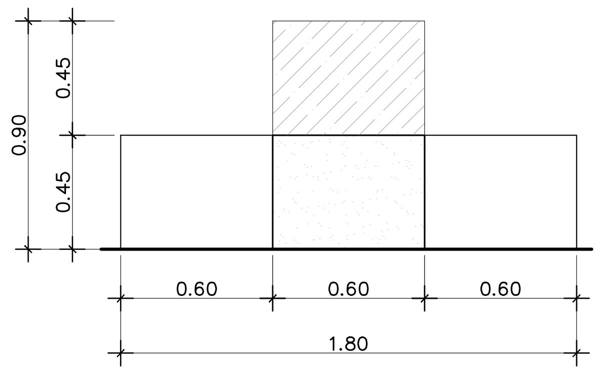

B รูปด้าน
B–15 SCALE 1:25

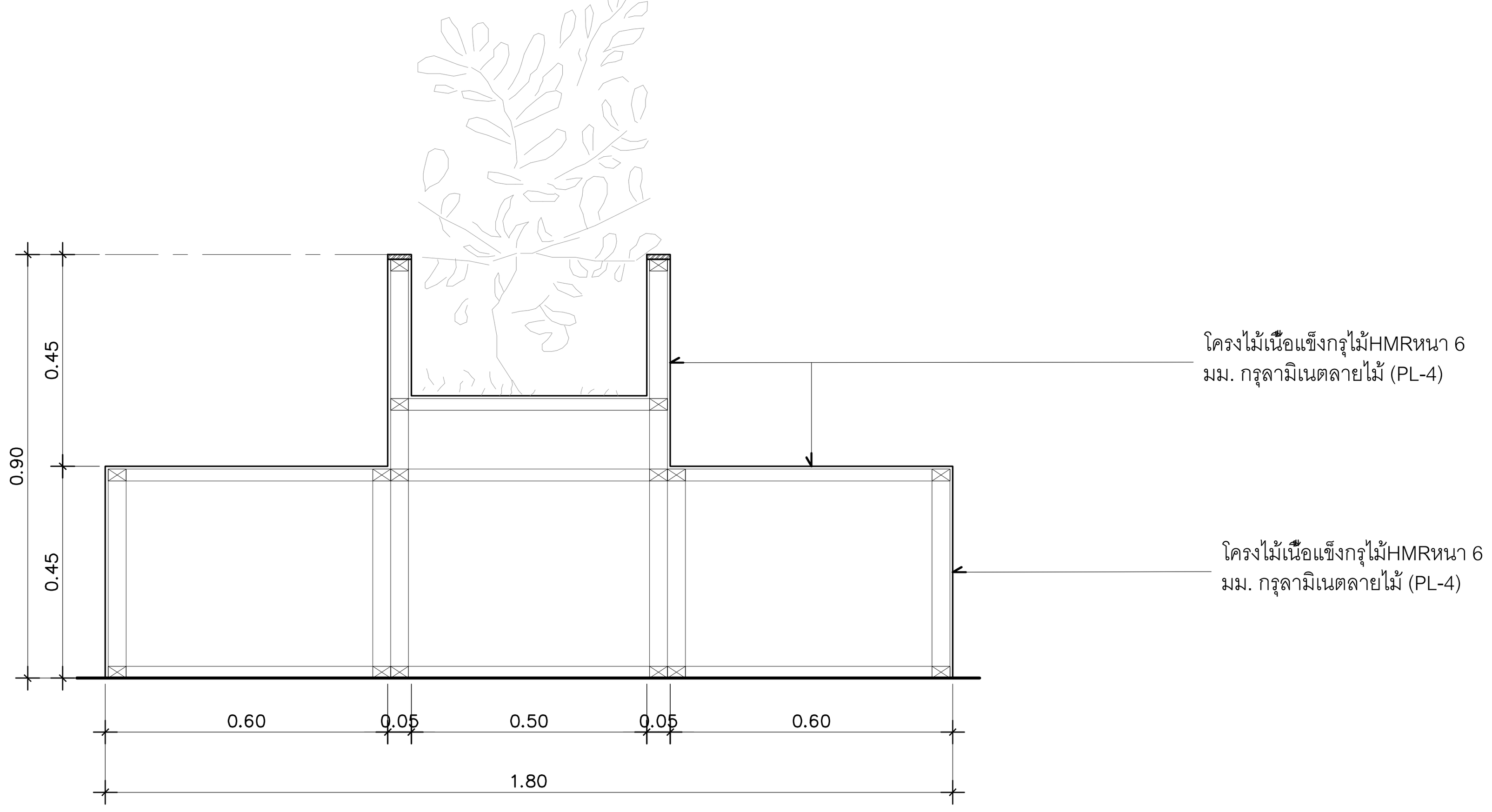

1 รูปตัด
B–15 SCALE 1:12.5

DIGITAL GOVERNMENT DEVELOPMENT AGENCY
สำนักงานพัฒนารัฐบาลดิจิทัล (องค์การมหาชน)

EM Design
EM DESIGN AND MANAGEMENT Co.,Ltd.
บริษัท อีเอ็ม ดีไซน์ แอนด์ แมเนจเมนท์ จำกัด
59/999 Moo 3, Klong klua, Pakkret, Nonthaburi 11120 Thailand
T.+66 2 019 1533, M.+66 8 088 0025
www.em.co.th

ARCHITECTS	SIGNED

INTERIOR			SIGNED
วิศว์	สินสืบผล	ภ.สถ. 7524	

STRUCTURAL ENGINEER	SIGNED

LANDSCAPE ARCHITECTS	SIGNED

SANITARY ENGINEER			SIGNED
ศุภณัฐ	วิสิฐธนนันท์	สส.477	
ชมพูนุท	บุญหอม	ภส.4866	
สุพิชญา	กันเรืองชัย	ภส.6746	

ELECTRICAL ENGINEER			SIGNED
ปัณณทัต	อธิรัชวาทิน	สฟก.6758	
สุธิดา	บุญทา	ภฟก.62867	

MECHANICAL ENGINEER			SIGNED
เอิริน	รุ่งสิงห์ทอง	สก.4190	
ปาจรีย์	แก้วปรีดี	ภก.43956	
ปุณยวีร์	หมื่นตาบุตร	ภก.55463	
สุวิศิษฏ์	แสงประจง	ภก.57037	

REVISION

NO.	DESCRIPTION	DATE

OWNER สำนักงานพัฒนารัฐบาลดิจิทัล (องค์การมหาชน) LOCATION –

PROJECT NAME :
โครงการออกแบบตกแต่งภายในอาคารสำนักงาน ชั้น 8 และชั้น 9
ศูนย์ราชการเฉลิมพระเกียรติ 80 พรรษา 5 ธันวาคม 2550 อาคารซี

DRAWING TITLE
แบบขยายเฟอร์นิเจอร์บิ้วอิน : B–13 , B–15

PROJECT STATUS :	
DRAWN	–
REF NO.	–
DATE	30/04/2568
SCALE	A1@ 1:25

DRAWING NO.
ID3–08

งานเฟอร์นิเจอร์บิ้วอิน	B-14	ที่นอน และกระถางต้นไม้ CO-WORKING SPACE 3 ชั้น 8

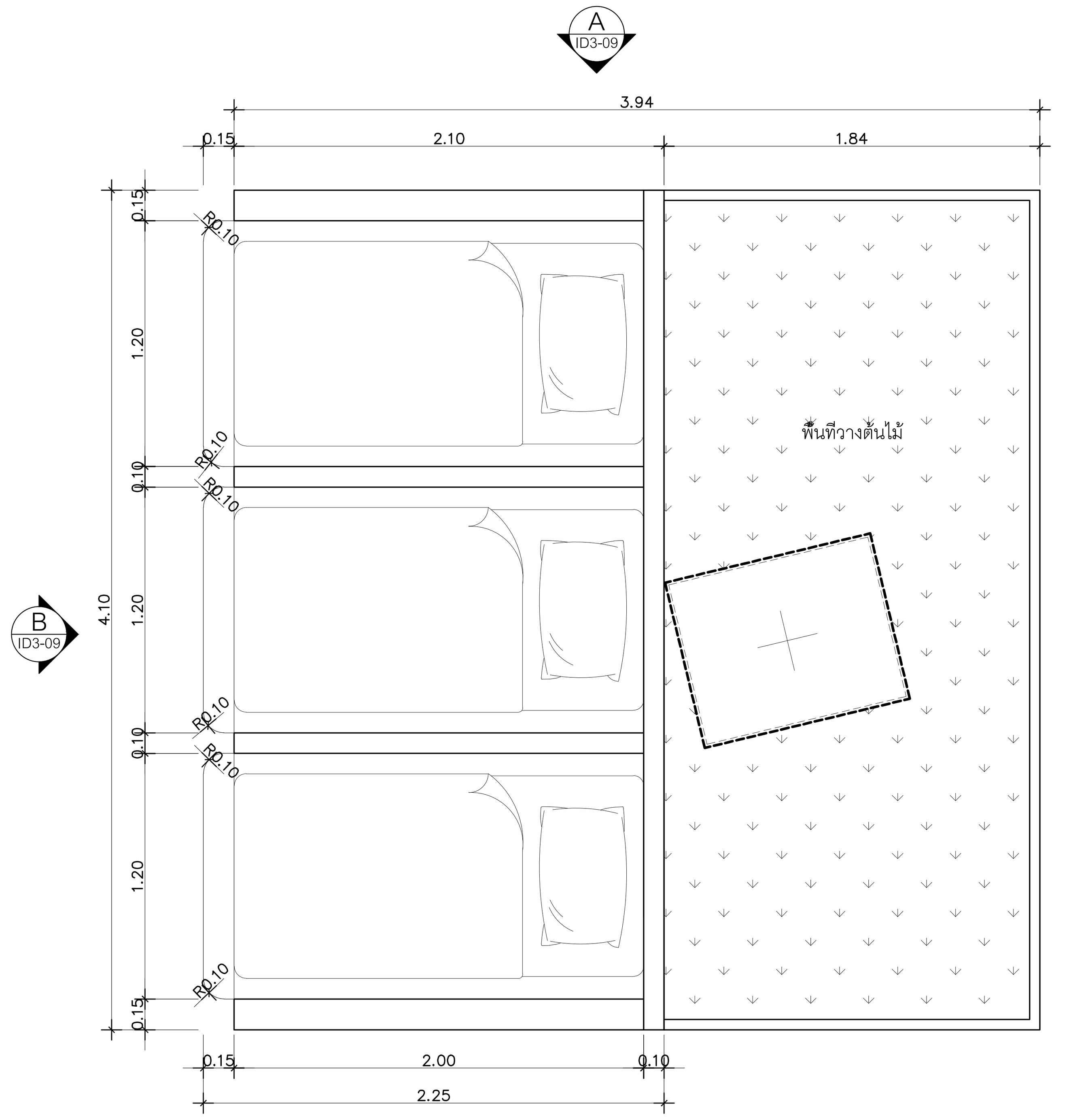

แปลน
B–16 SCALE 1:25

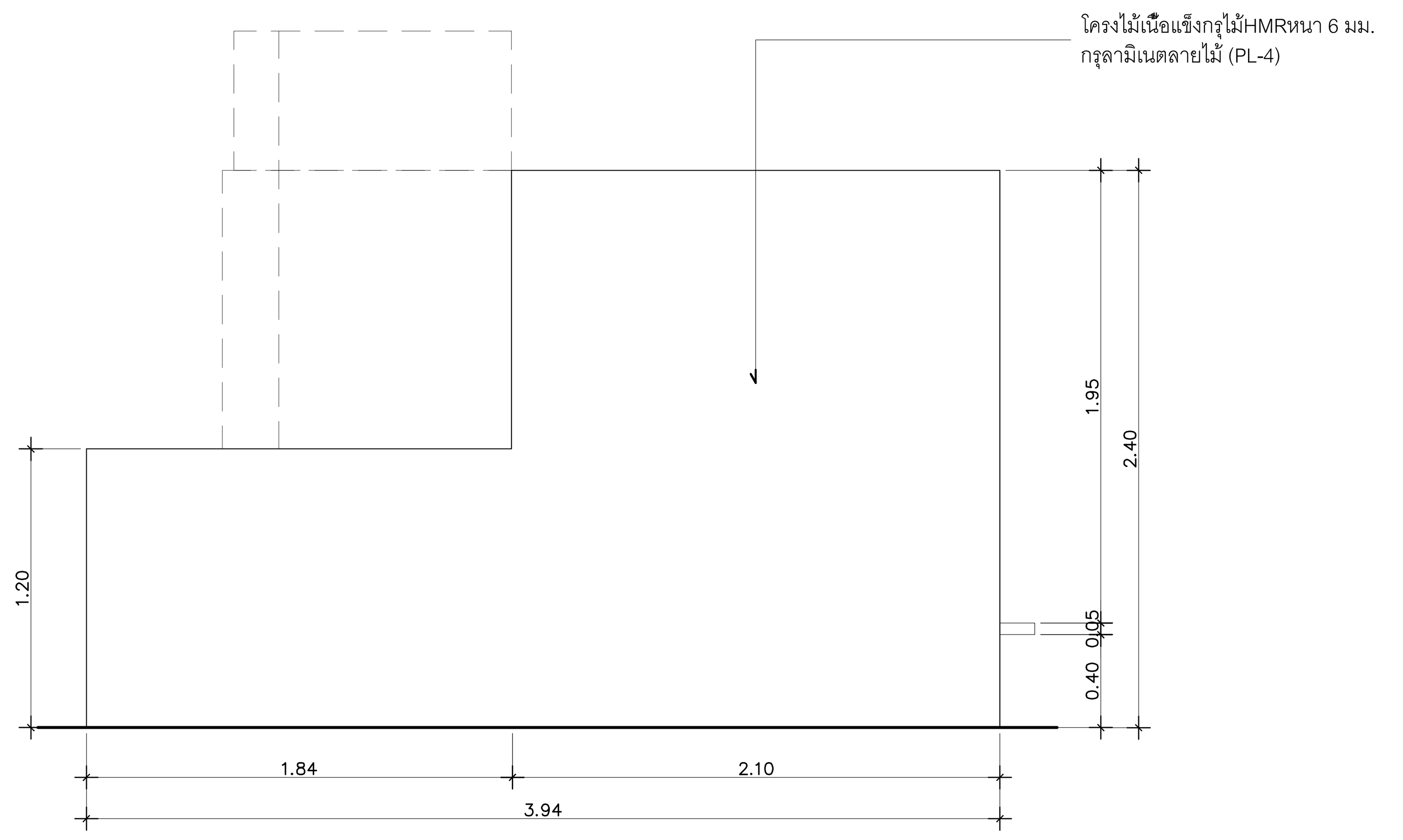

B รูปด้าน
B–14 SCALE 1:25

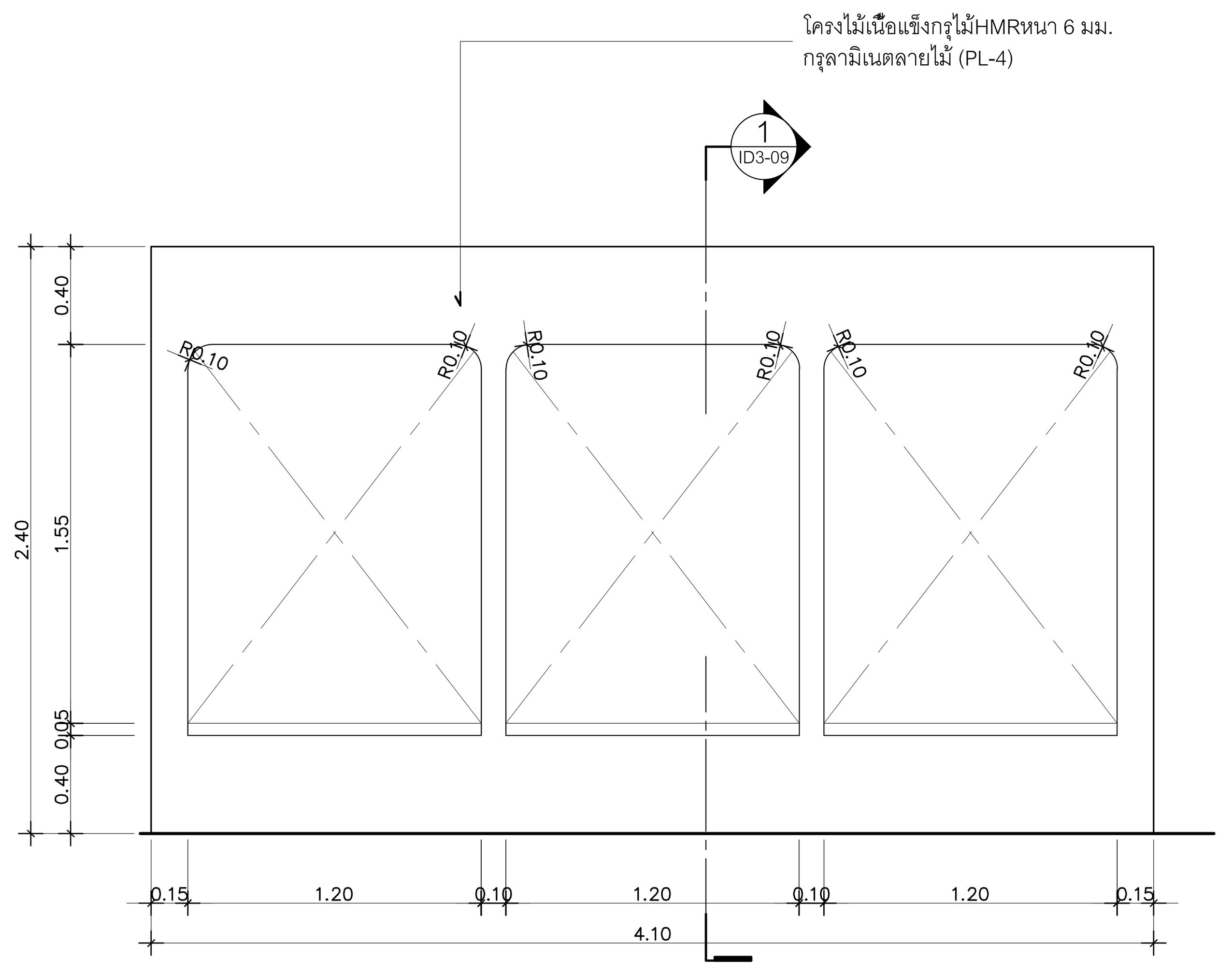

B รูปด้าน
B–14 SCALE 1:25

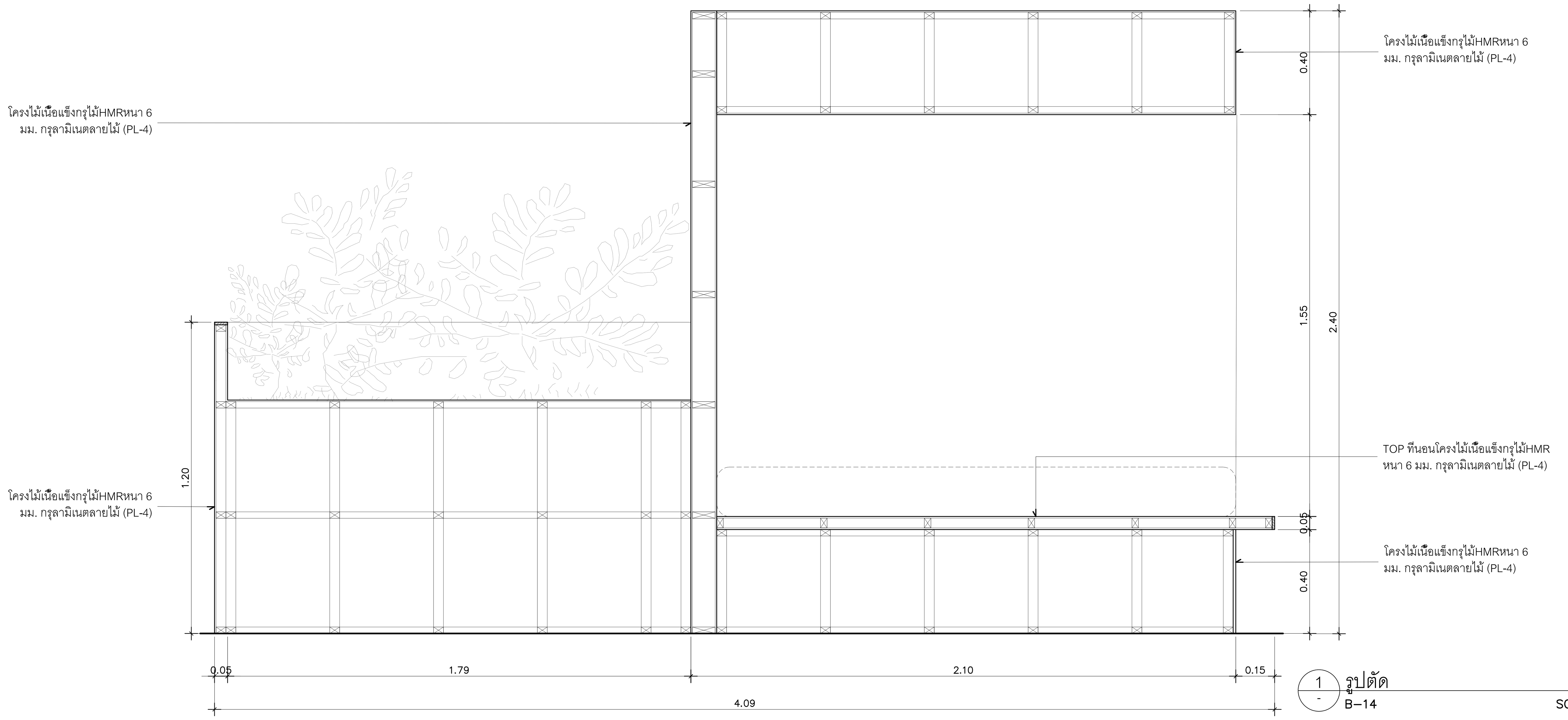

1 รูปตัด
B–14 SCALE 1:12.5

DIGITAL GOVERNMENT DEVELOPMENT AGENCY
สำนักงานพัฒนารัฐบาลดิจิทัล (องค์การมหาชน)

EM Design
EM DESIGN AND MANAGEMENT Co.,Ltd.
บริษัท อีเอ็ม ดีไซน์ แอนด์ แมเนจเมนท์ จำกัด
59/999 Moo 3, Klong klua, Pakkret, Nonthaburi 11120 Thailand
T.+66 2 019 1533, M.+66 8 088 0025
www.em.co.th

ARCHITECTS	SIGNED

INTERIOR			SIGNED
วิศว์	สินสืบผล	ภ.สถ. 7524	

STRUCTURAL ENGINEER	SIGNED

LANDSCAPE ARCHITECTS	SIGNED

SANITARY ENGINEER			SIGNED
ศุภณัฐ	วิสิฐธนนันท์	สส.477	
ชมพูนุท	บุญหอม	ภส.4866	
สุพิชญา	กันเรืองชัย	ภส.6746	

ELECTRICAL ENGINEER			SIGNED
ปัณณทัต	อธิรัชวาทิน	สฟก.6758	
สุธิดา	บุญทา	ภฟก.62867	

MECHANICAL ENGINEER			SIGNED
เอิริน	รุ่งสิงห์ทอง	สก.4190	
ปาจรีย์	แก้วปรีดี	ภก.43956	
ปุณยวีร์	หมื่นตาบุตร	ภก.55463	
สุวิศิษฎ์	แสงประจง	ภก.57037	

REVISION

NO.	DESCRIPTION	DATE

OWNER: สำนักงานพัฒนารัฐบาลดิจิทัล (องค์การมหาชน) LOCATION: –

PROJECT NAME :
โครงการออกแบบตกแต่งภายในอาคารสำนักงาน ชั้น 8 และชั้น 9
ศูนย์ราชการเฉลิมพระเกียรติ 80 พรรษา 5 ธันวาคม 2550 อาคารซี

PROJECT STATUS :

DRAWN	–
REF NO.	–
DATE	30/04/2568
SCALE	A1@ 1:25

DRAWING TITLE
แบบขยายเฟอร์นิเจอร์บิ้วอิน : B-14

DRAWING NO.
ID3–09

งานเฟอร์นิเจอร์บิ้วอิน	B-16	เคาน์เตอร์ครัวห้องรับประทานอาหาร 2 ชั้น 8

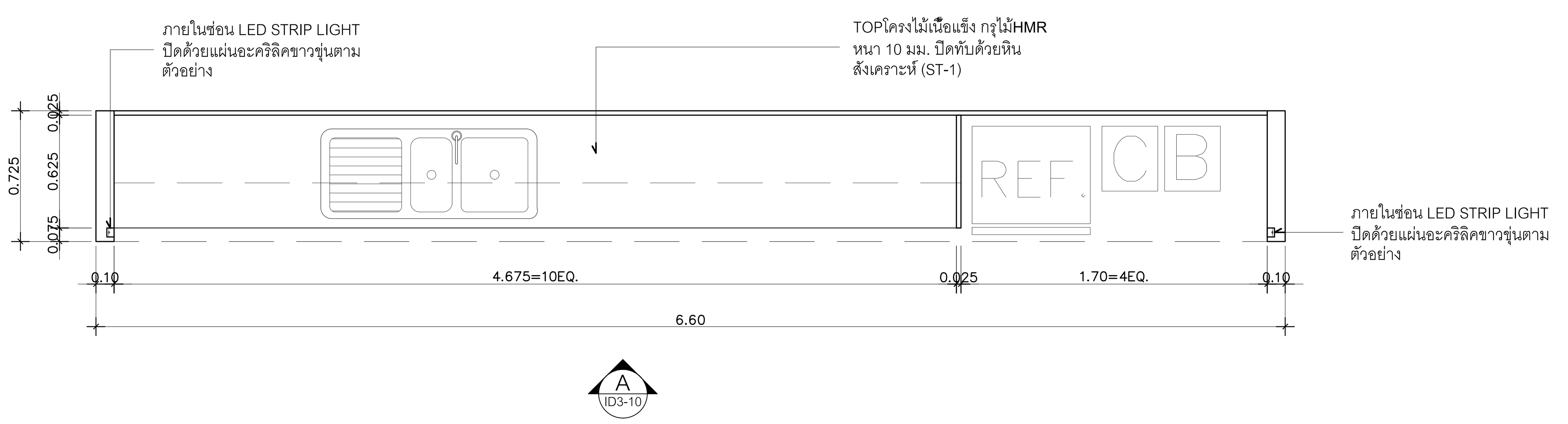

แปลน
B–16 SCALE 1:25

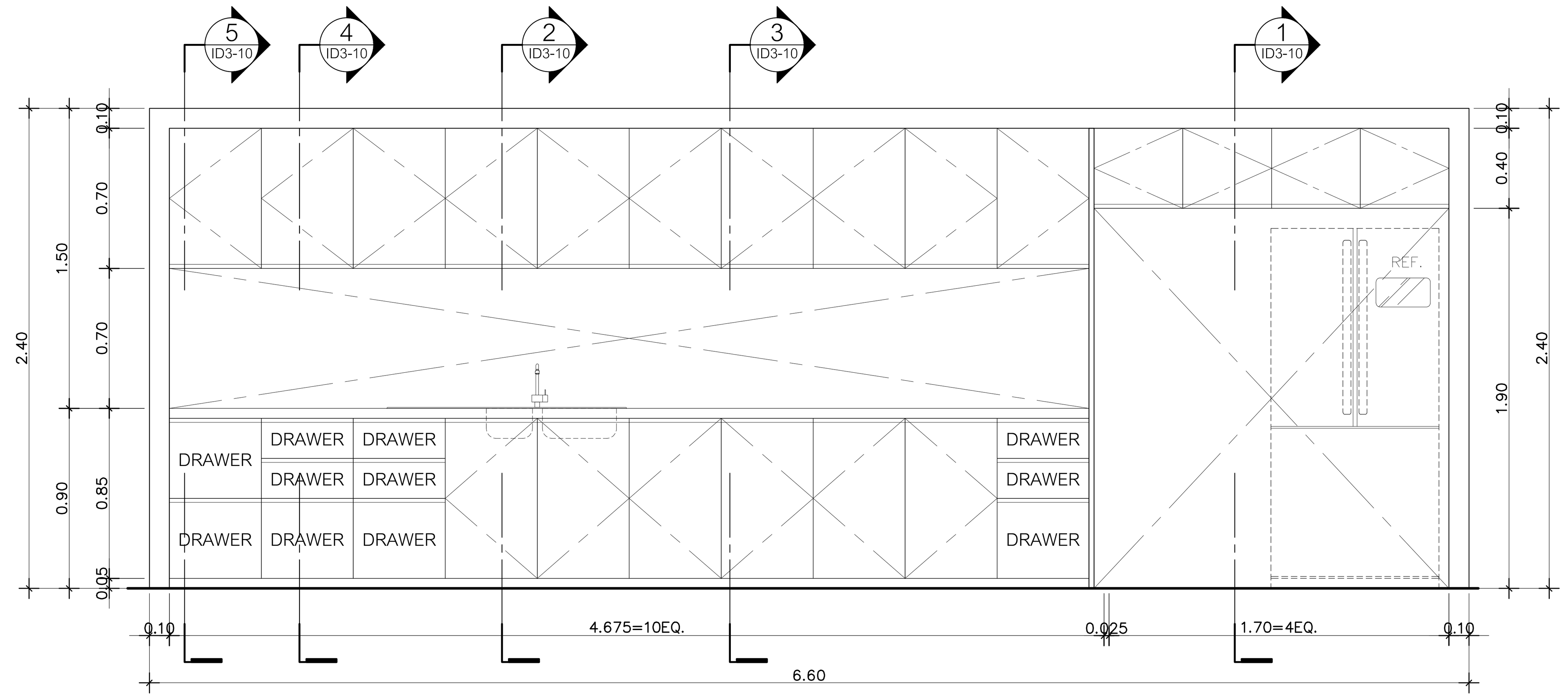

A รูปด้าน
B–16 SCALE 1:25

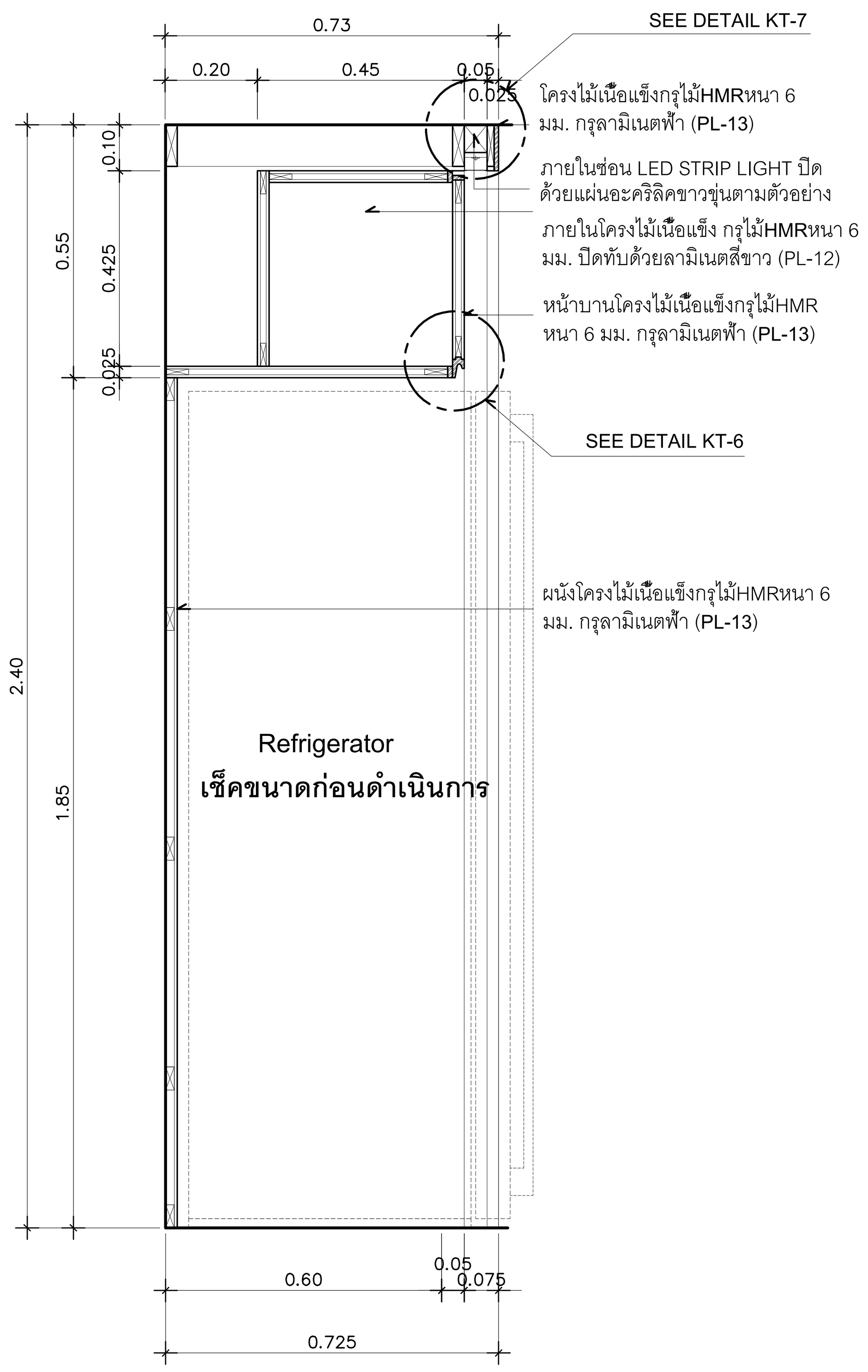

1 รูปตัด
B–16 SCALE 1:12.5

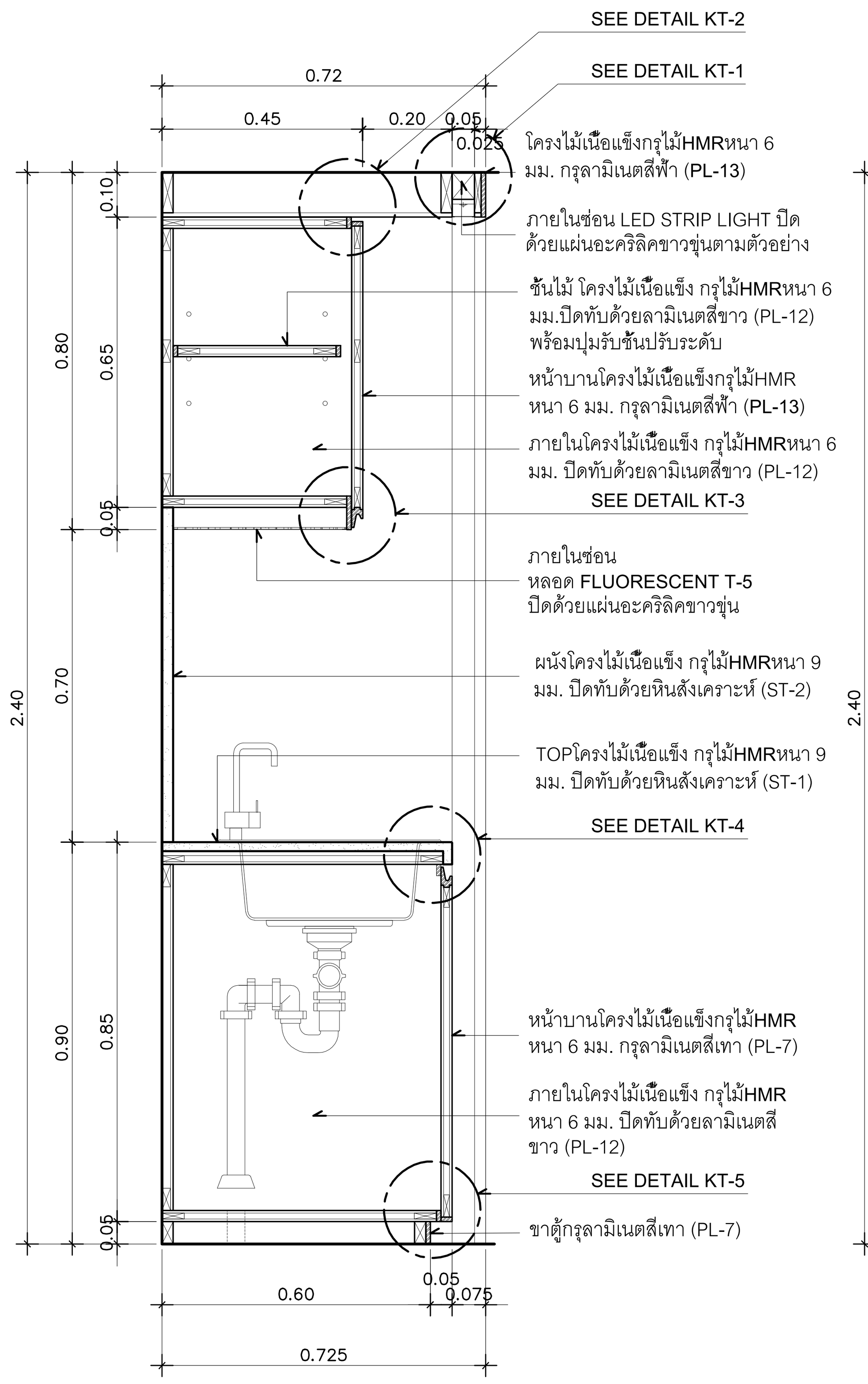

2 รูปตัด
B–16 SCALE 1:12.5

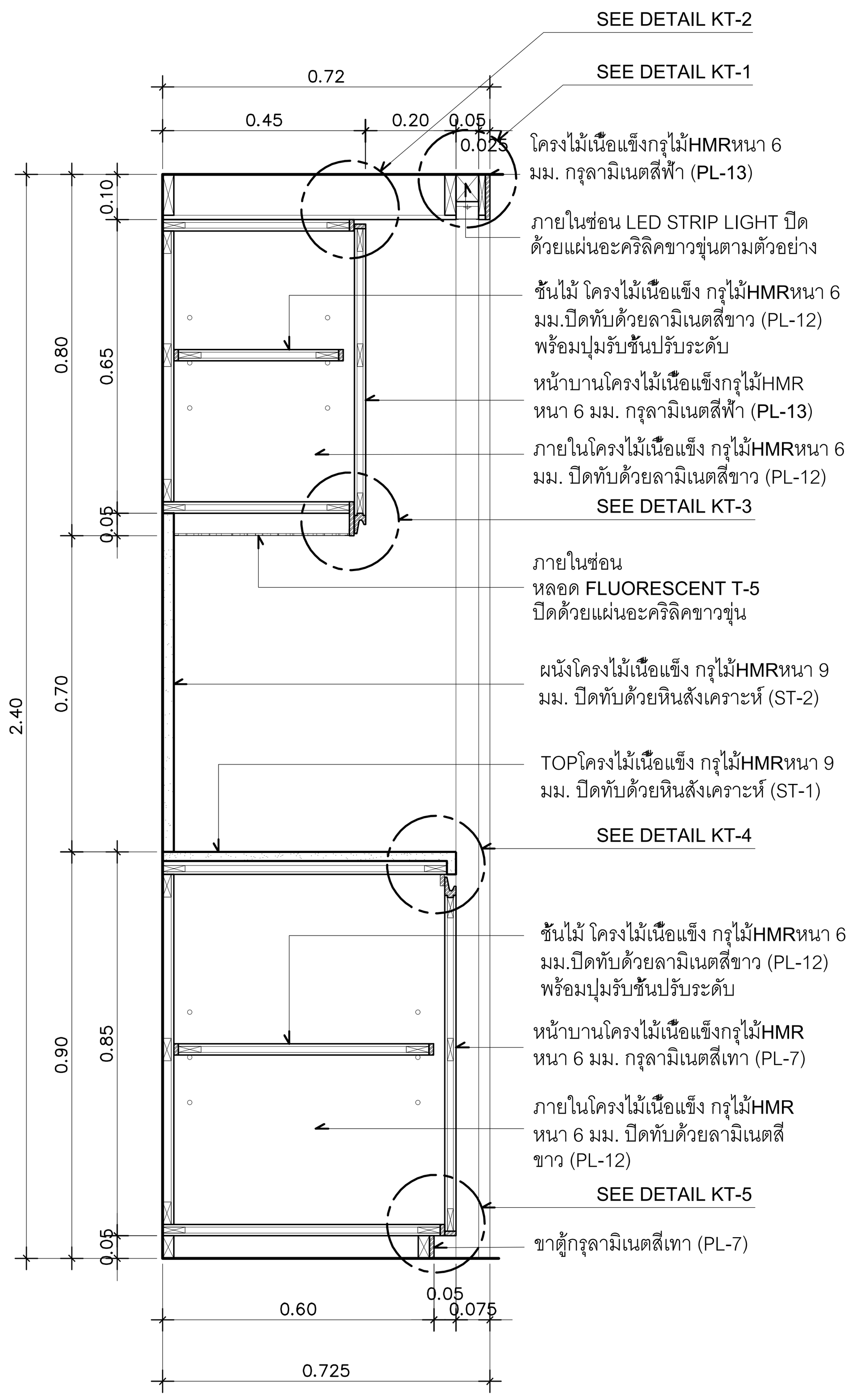

3 รูปตัด
B–16 SCALE 1:12.5

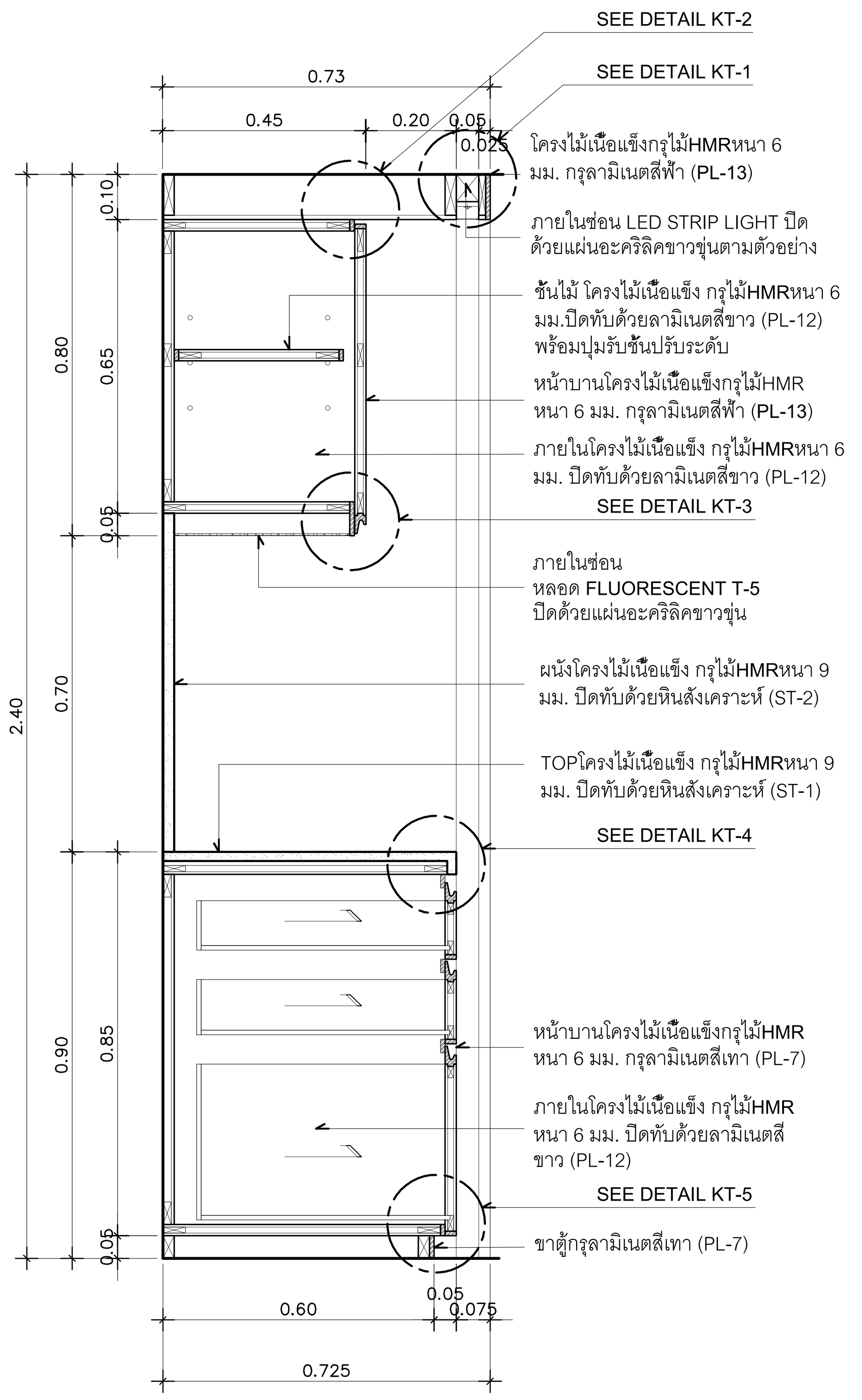

4 รูปตัด
B–16 SCALE 1:12.5

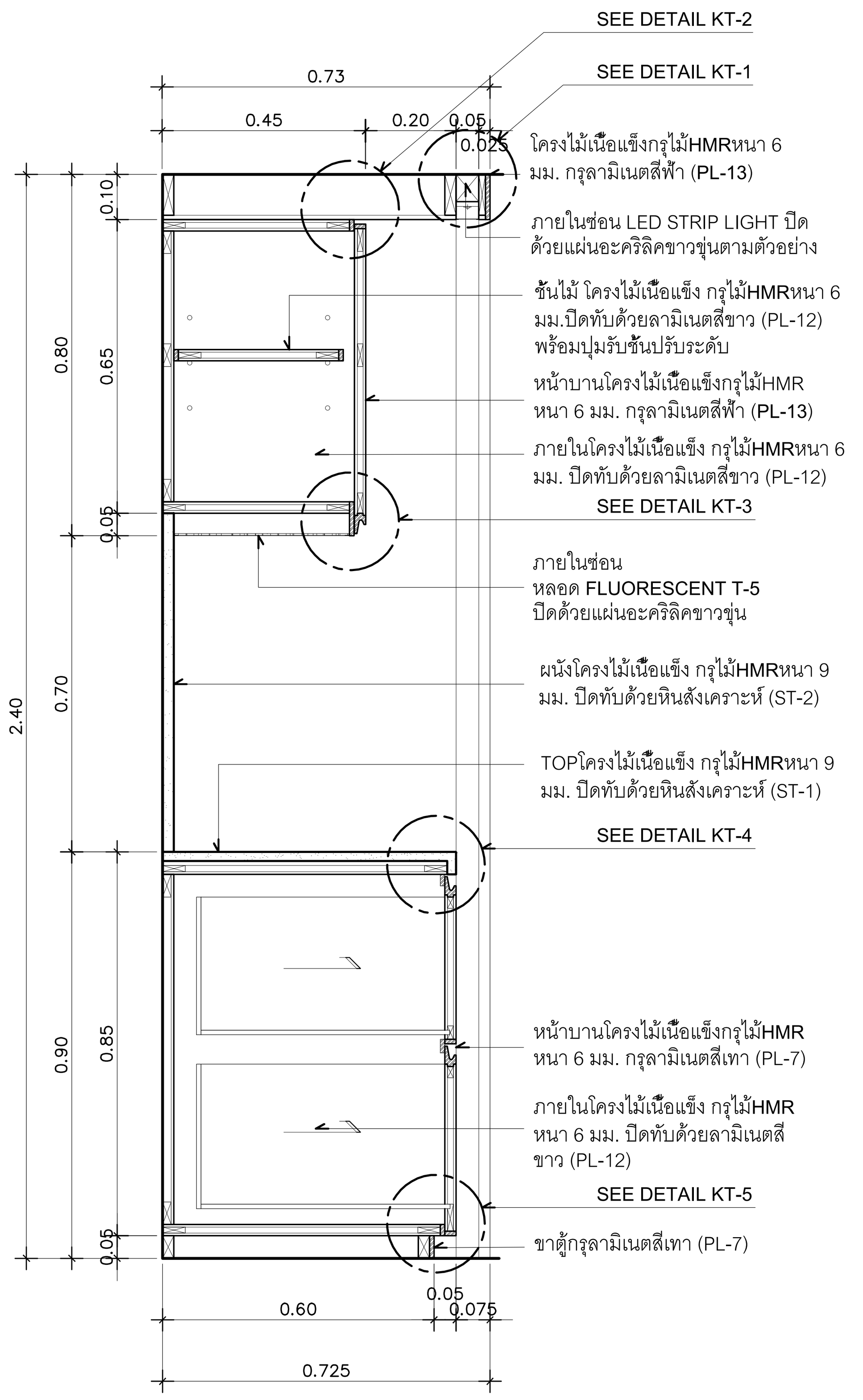

5 รูปตัด
B–16 SCALE 1:12.5

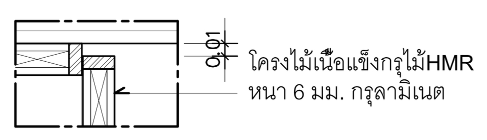

KT-1 TYPICAL DETAIL
SCALE 1:5

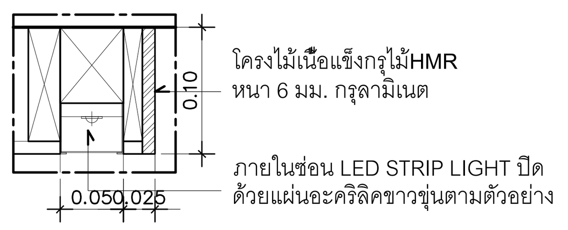

KT-2 TYPICAL DETAIL
SCALE 1:5

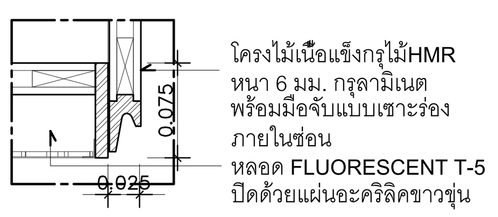

KT-3 TYPICAL DETAIL
SCALE 1:5

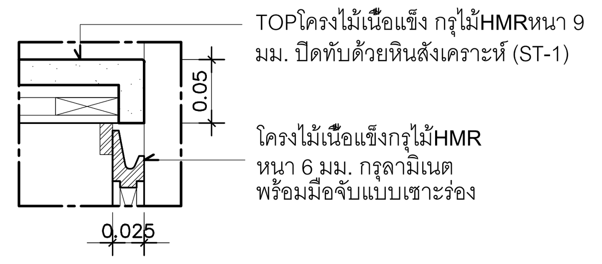

KT-4 TYPICAL DETAIL
SCALE 1:5

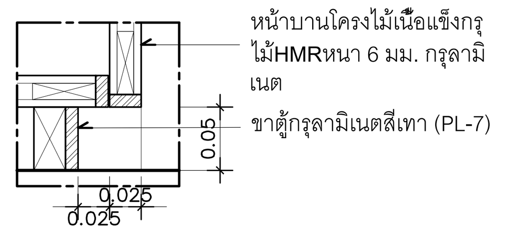

KT-5 TYPICAL DETAIL
SCALE 1:5

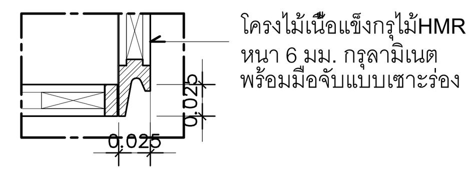

KT-6 TYPICAL DETAIL
SCALE 1:5

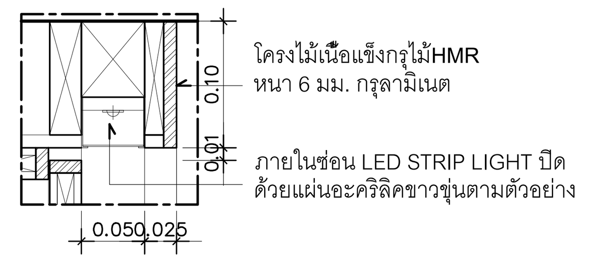

KT-7 TYPICAL DETAIL
SCALE 1:5

DGA DIGITAL GOVERNMENT DEVELOPMENT AGENCY
สำนักงานพัฒนารัฐบาลดิจิทัล (องค์การมหาชน)

EM Design
EM DESIGN AND MANAGEMENT Co.,Ltd.
บริษัท อีเอ็ม ดีไซน์ แอนด์ แมเนจเมนท์ จำกัด
59/999 Moo 3, Klong klua, Pakkret, Nonthaburi 11120 Thailand
T.+66 2 019 1533, M.+66 8 088 0025
www.em.co.th

ARCHITECTS SIGNED
STRUCTURAL ENGINEER SIGNED
SANITARY ENGINEER SIGNED
ศุภณัฐ วิสิฐธนพัฒน์ สส.477
ธนากุล บุญหอม ภส.4866
สุพิชญา ทับเนื่องชัย ภส.6746
MECHANICAL ENGINEER SIGNED
เสริม วุฒิเจริญทอง สก.4190
ปารีย์ แก้วปรีดี ภก.43956
บุญเสริม หนึ่งทานุตร ภก.55463
ศุภัสญ์ แสงประทอง ภก.57037
INTERIOR SIGNED
วีรกิ อินสินเลส ภ.สถ. 7524
LANDSCAPE ARCHITECTS SIGNED
ELECTRICAL ENGINEER SIGNED
ปัณณวัตร อภิชัยวรกิน สฟก.6758
สุธิดา บุญทา ภฟก.62867

REVISION
NO. DESCRIPTION DATE

OWNER สำนักงานพัฒนารัฐบาลดิจิทัล (องค์การมหาชน) LOCATION –
PROJECT NAME :
โครงการออกแบบตกแต่งภายในอาคารสำนักงาน ชั้น8 และชั้น9
ศูนย์ราชการเฉลิมพระเกียรติ 80 พรรษา 5 ธันวาคม 2550 อาคารซี
PROJECT STATUS :
DRAWN –
REF NO. –
DATE 30/04/2568
SCALE A1@ 1:25
DRAWING TITLE
แบบขยายเฟอร์นิเจอร์บิ้วอิน : B–16
DRAWING NO.
ID3–10

งานเฟอร์นิเจอร์บิ้วอิน	B-17	เคาน์เตอร์ต้อนรับชั้น 9

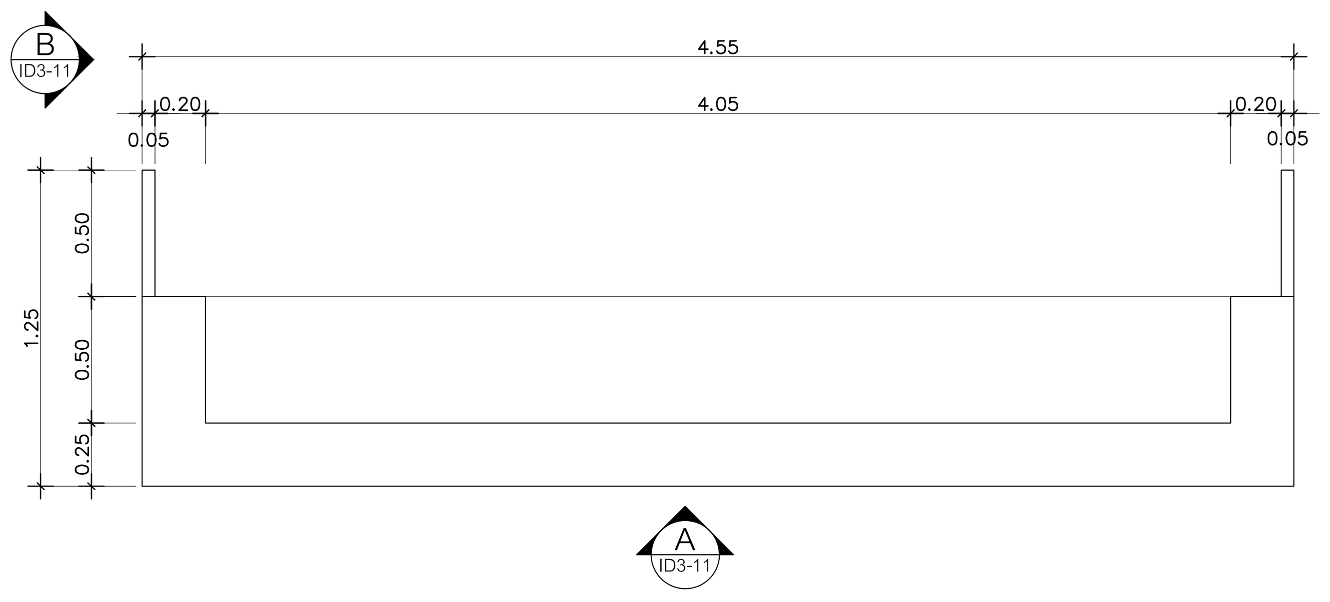

แปลน
B–17 SCALE 1:25

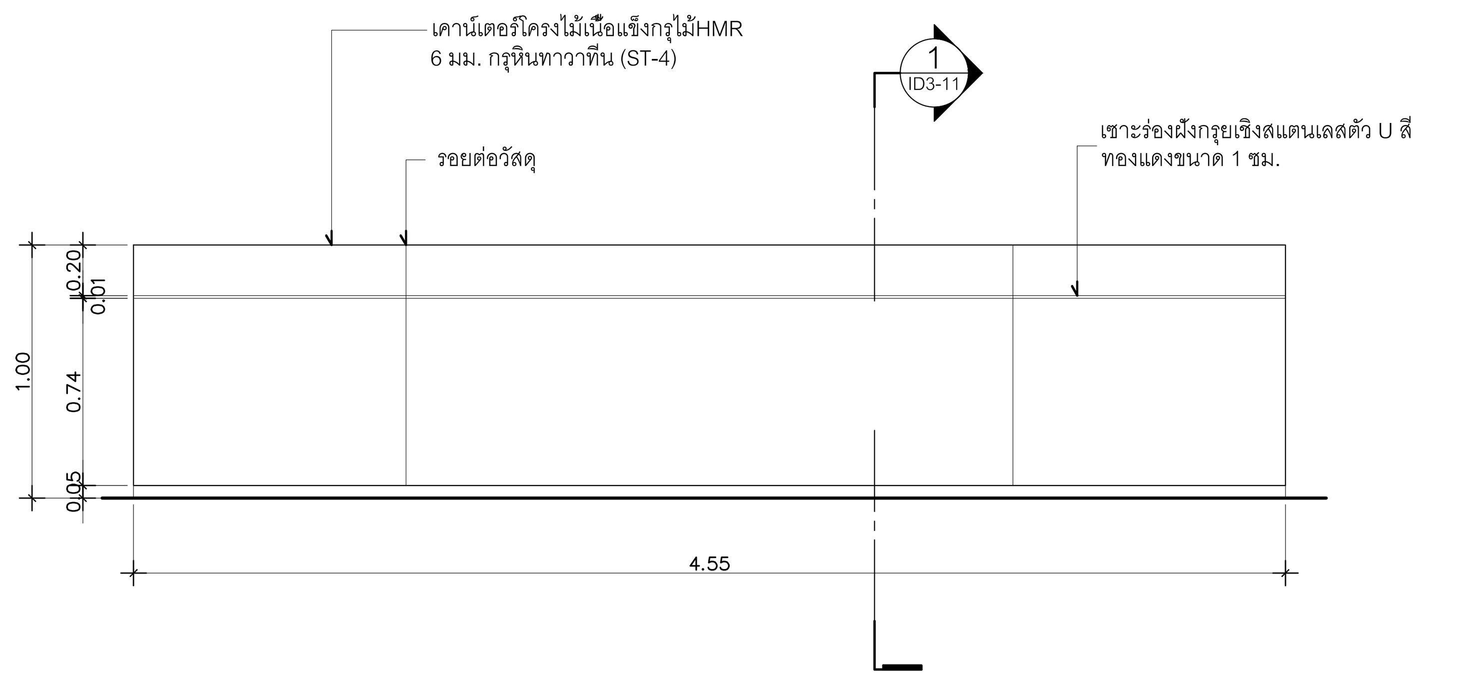

A รูปด้าน
B–17 SCALE 1:25

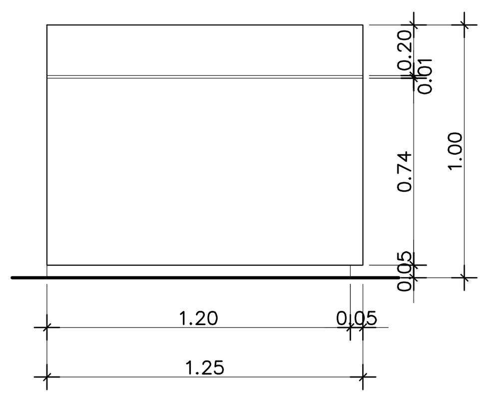

B รูปด้าน
B–17 SCALE 1:25

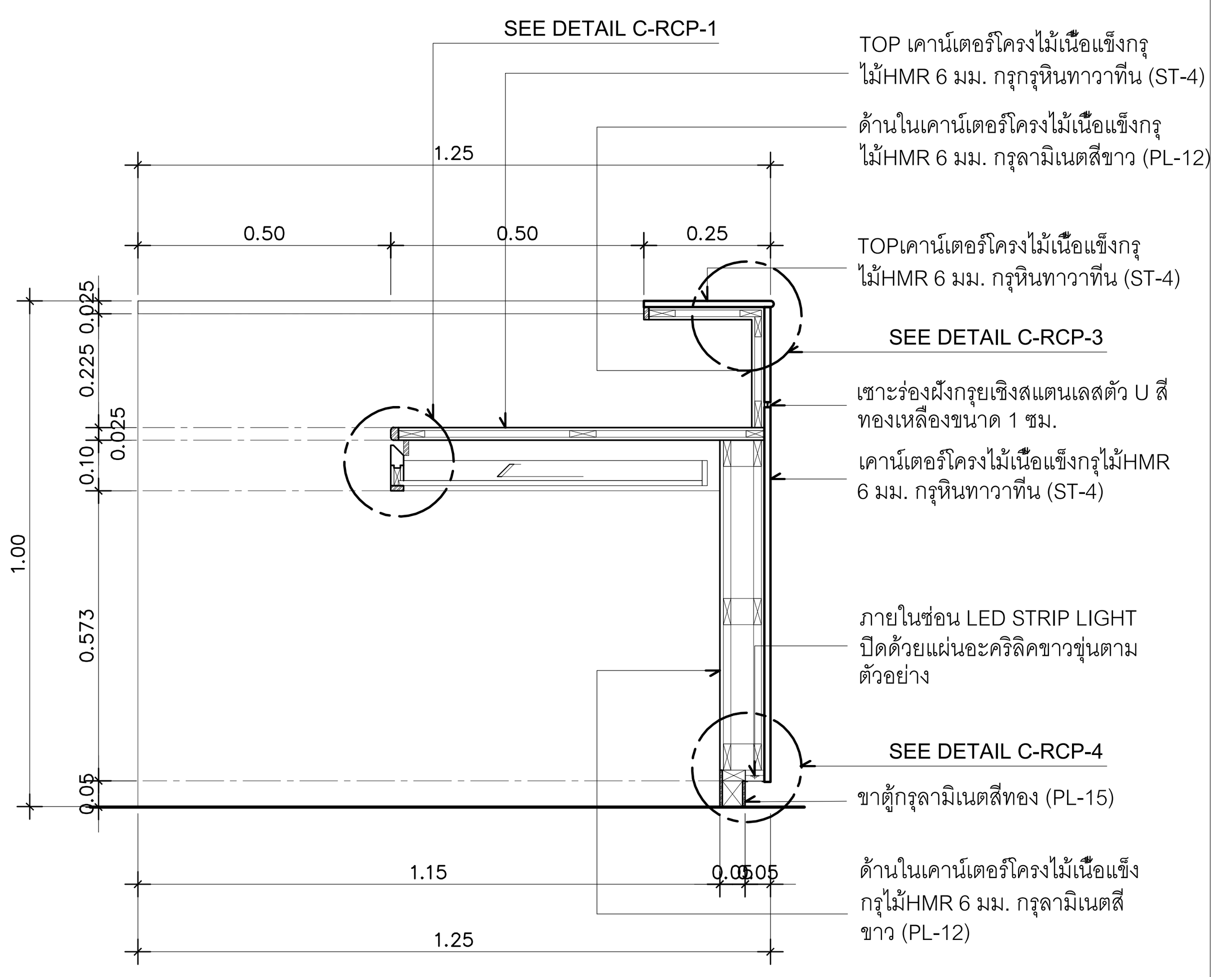

1 รูปตัด
B–17 SCALE 1:12.5

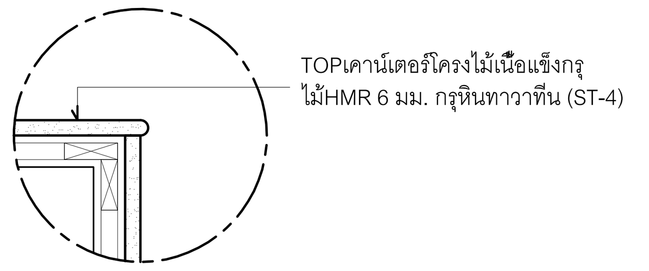

C-RCP-3 TYPICAL DETAIL
SCALE 1:5

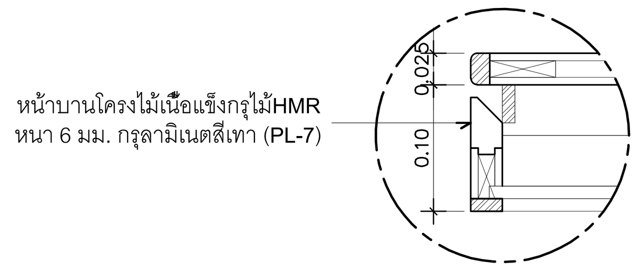

C-RCP-1 TYPICAL DETAIL
SCALE 1:5

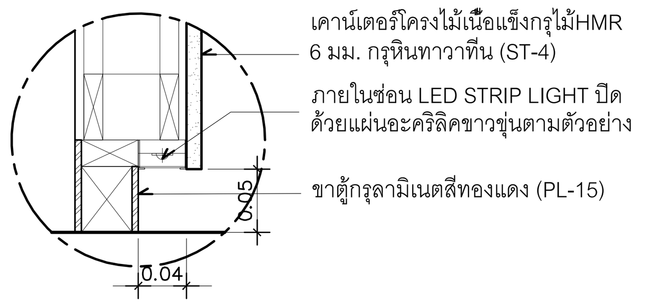

C-RCP-4 TYPICAL DETAIL
SCALE 1:5

งานเฟอร์นิเจอร์บิ้วอิน	B-18	โต๊ะห้องประชุม 2 ที่นั่ง ชั้น 9

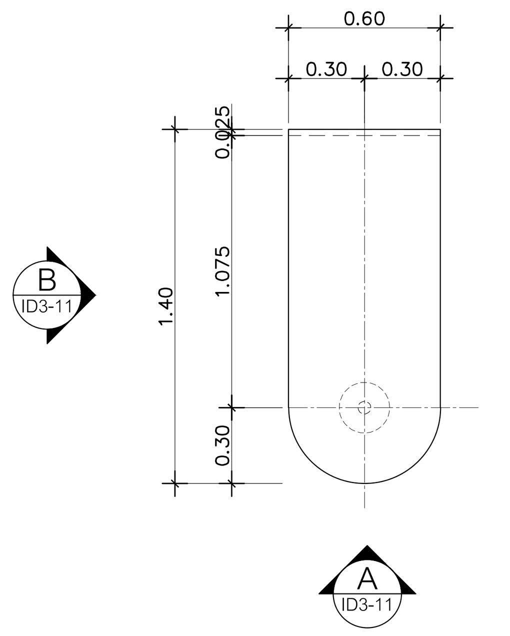

แปลน
B–18 SCALE 1:25

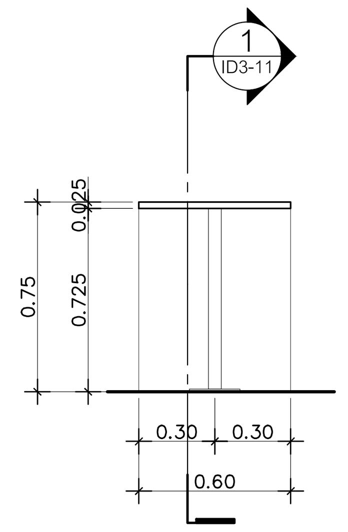

A รูปด้าน
B–18 SCALE 1:25

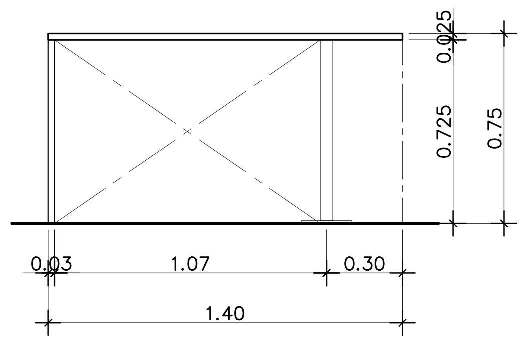

B รูปด้าน
B–18 SCALE 1:25

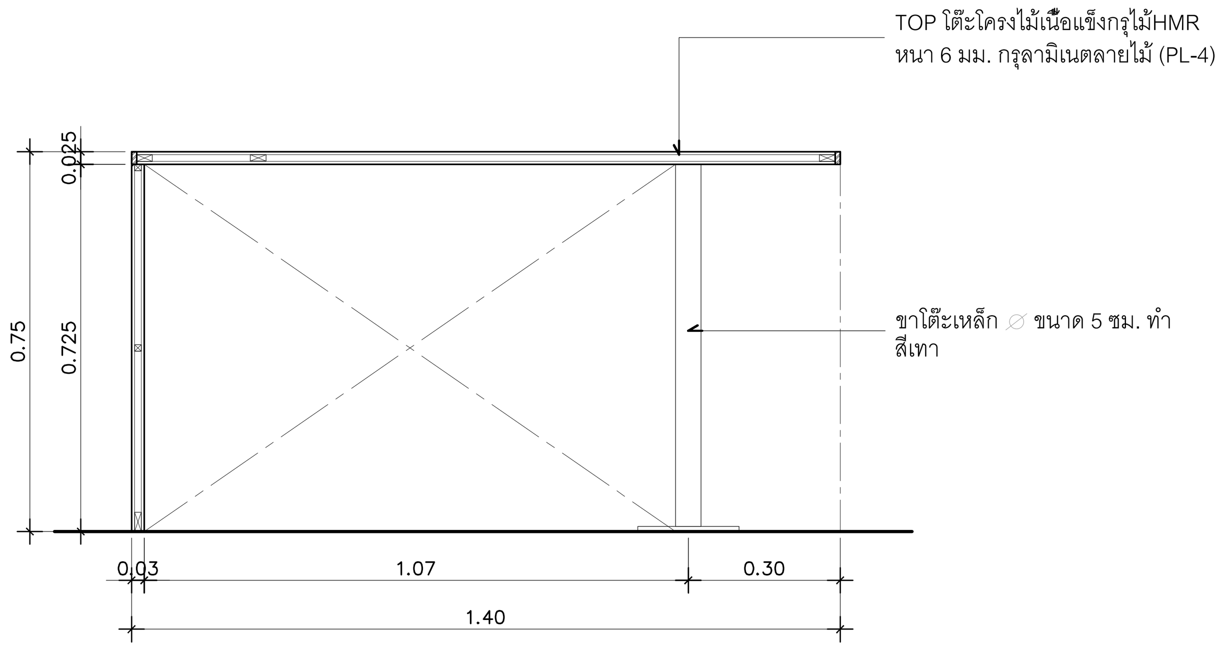

1 รูปตัด
B–18 SCALE 1:12.5

DIGITAL GOVERNMENT DEVELOPMENT AGENCY
สำนักงานพัฒนารัฐบาลดิจิทัล (องค์การมหาชน)

EM Design
EM DESIGN AND MANAGEMENT Co.,Ltd.
บริษัท อีเอ็ม ดีไซน์ แอนด์ แมเนจเมนท์ จำกัด
59/999 Moo 3, Klong klua, Pakkret, Nonthaburi 11120 Thailand
T.+66 2 019 1533, M.+66 8 088 0025
www.em.co.th

ARCHITECTS	SIGNED

INTERIOR	SIGNED
วิศว์ สินสืบผล ภ.สถ. 7524	

STRUCTURAL ENGINEER	SIGNED

LANDSCAPE ARCHITECTS	SIGNED

SANITARY ENGINEER			SIGNED
ศุภณัฐ	วิสิฐธนนันท์	สส.477	
ชมพูนุท	บุญหอม	ภส.4866	
สุพิชญา	กันเรืองชัย	ภส.6746	

ELECTRICAL ENGINEER			SIGNED
ปัณณทัต	อธิรัชวาทิน	สฟก.6758	
สุธิดา	บุญทา	ภฟก.62867	

MECHANICAL ENGINEER			SIGNED
เอิร์น	รุ่งสิงห์ทอง	สก.4190	
ปาจรีย์	แก้วปรีดี	ภก.43956	
ปุณยวีร์	หมื่นตาบุตร	ภก.55463	
สุวิศิษฏ์	แสงประจง	ภก.57037	

REVISION

NO.	DESCRIPTION	DATE

OWNER: สำนักงานพัฒนารัฐบาลดิจิทัล (องค์การมหาชน)
LOCATION: –

PROJECT NAME :
โครงการออกแบบตกแต่งภายในอาคารสำนักงาน ชั้น 8 และชั้น 9
ศูนย์ราชการเฉลิมพระเกียรติ 80 พรรษา 5 ธันวาคม 2550 อาคารซี

PROJECT STATUS :

DRAWN	–
REF NO.	–
DATE	30/04/2568
SCALE	A1@ 1:25

DRAWING TITLE
แบบขยายเฟอร์นิเจอร์บิ้วอิน : B–17 , B–18

DRAWING NO.
ID3–11

งานเฟอร์นิเจอร์บิ้วอิน	B-19	ที่นั่ง และกระถางต้นไม้ CO-WORKING SPACE 1 ชั้น 9

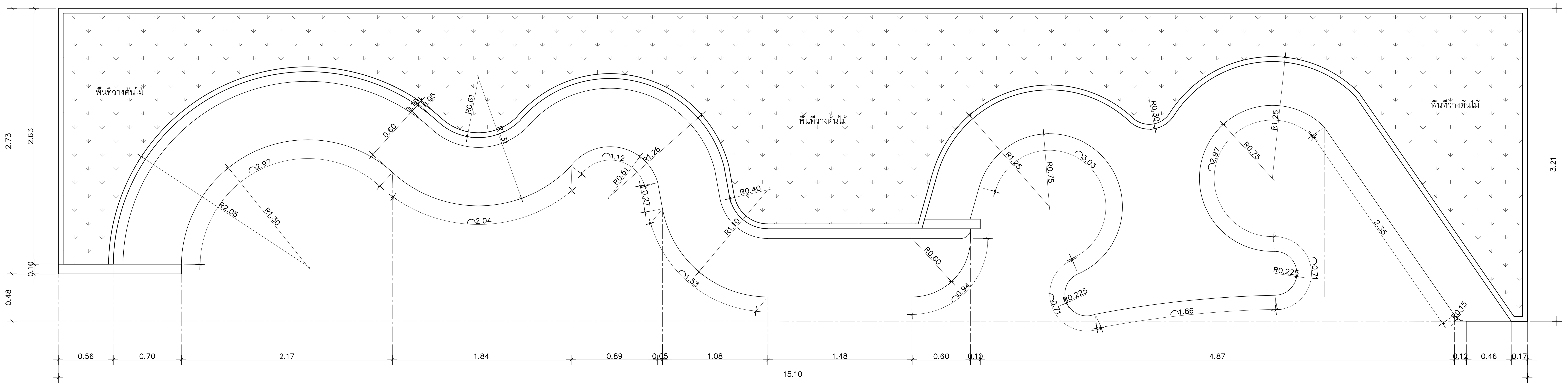

แปลน
B–19 SCALE 1: 25

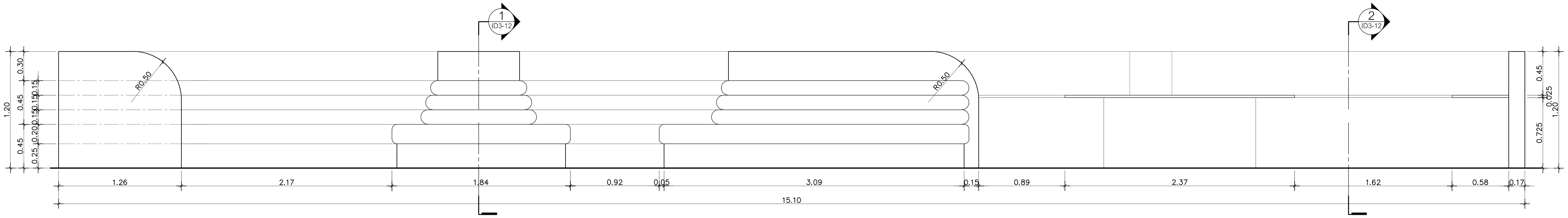

A รูปด้าน
B–19 SCALE 1: 25

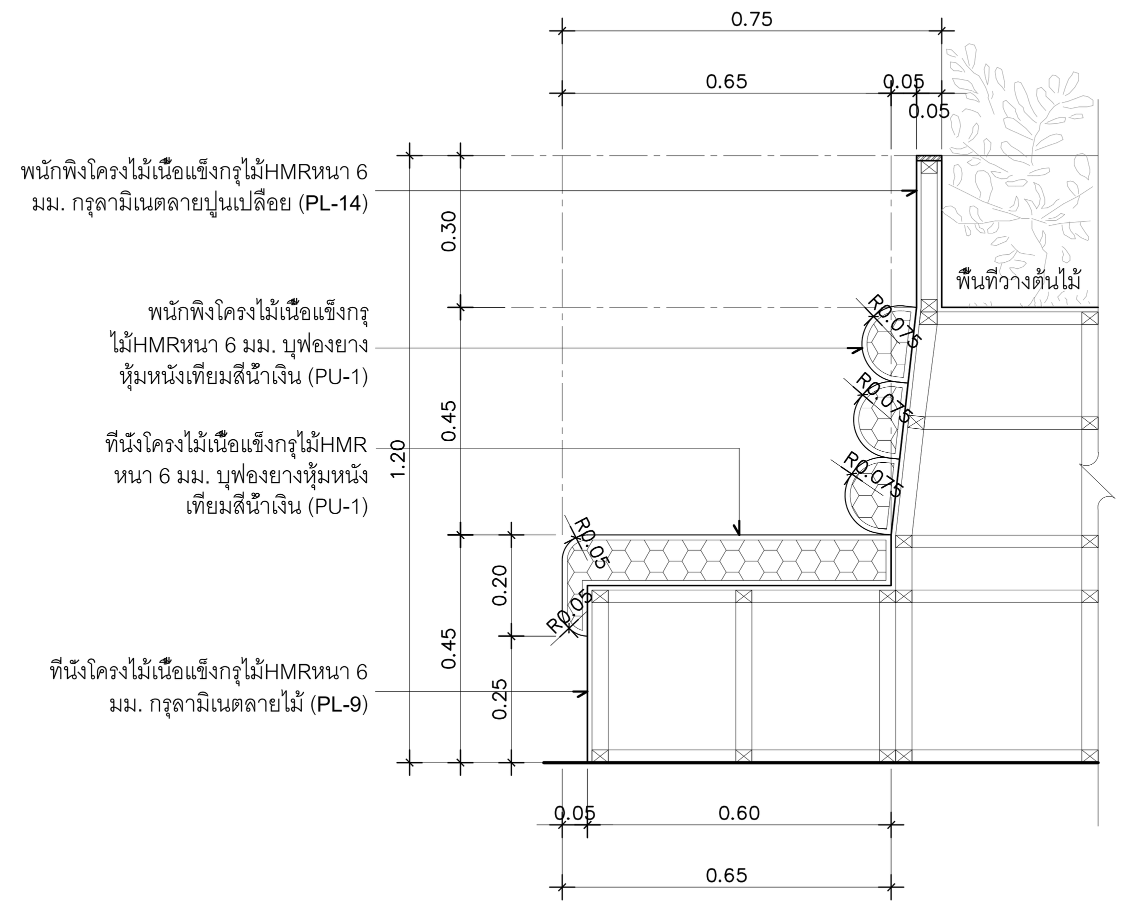

1 รูปตัด
B–19 SCALE 1:12.5

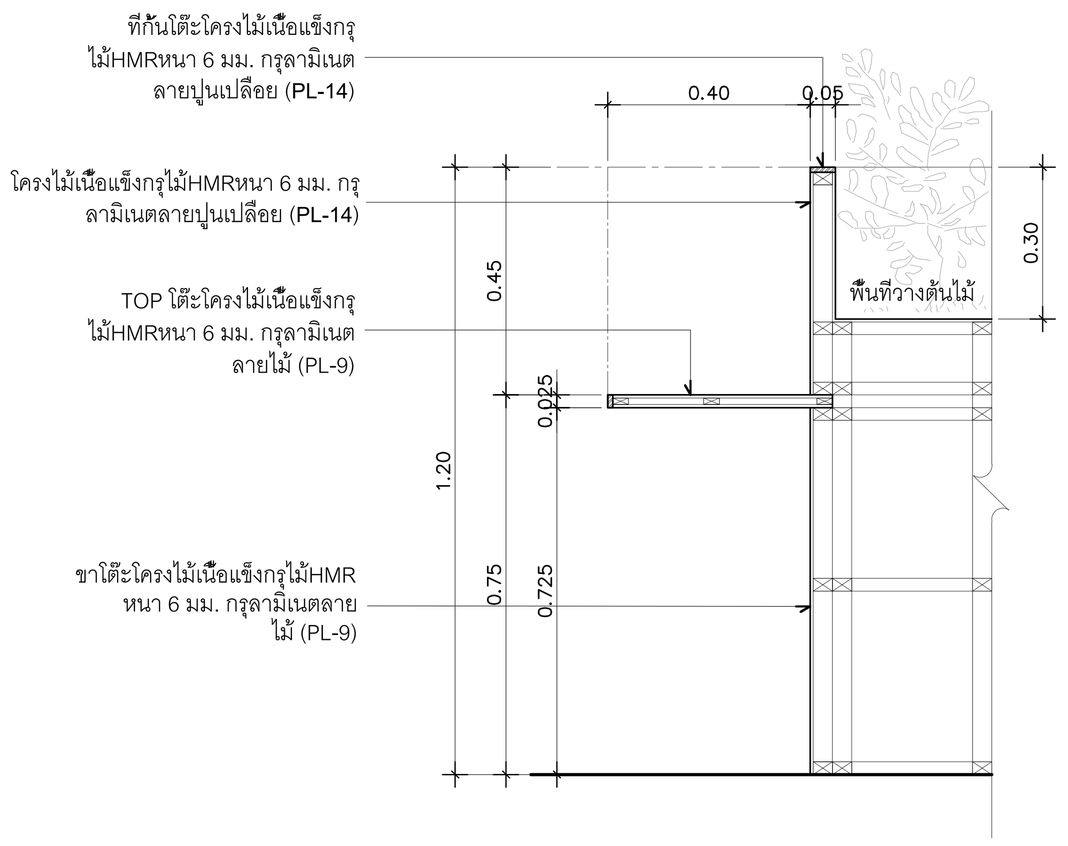

2 รูปตัด
B–19 SCALE 1:12.5

DIGITAL GOVERNMENT DEVELOPMENT AGENCY
สำนักงานพัฒนารัฐบาลดิจิทัล (องค์การมหาชน)

EM Design
EM DESIGN AND MANAGEMENT Co.,Ltd.
บริษัท อีเอ็ม ดีไซน์ แอนด์ แมเนจเมนท์ จำกัด
59/999 Moo 3, Klong klua, Pakkret, Nonthaburi 11120 Thailand
T.+66 2 019 1533, M.+66 8 088 0025
www.em.co.th

ARCHITECTS	SIGNED	STRUCTURAL ENGINEER	SIGNED	SANITARY ENGINEER	SIGNED	MECHANICAL ENGINEER	SIGNED
				คุณณัฐ วิสิฐธนนันท์ สส.477		เอริน รุ่งสิงห์ทอง สก.4190	
				ชมพูนุท บุญหอม ภส.4866		ปารีย์ แก้วปรีดิ์ ภก.43956	
				สุพิชญา กันเรืองชัย ภส.6746		ปุณยวีร์ หมื่นตาบุตร ภก.55463	
						สุวิศิษฏ์ แสงประจง ภก.57037	
INTERIOR	SIGNED	LANDSCAPE ARCHITECTS	SIGNED	ELECTRICAL ENGINEER	SIGNED		
วีรศว์ สินสืบผล ภ.สถ. 7524				ปัณณทัต อธิรัชวาทิน สฟก.6758			
				สุธิดา บุญทา ภฟก.62867			

REVISION

NO.	DESCRIPTION	DATE

OWNER	สำนักงานพัฒนารัฐบาลดิจิทัล (องค์การมหาชน)	LOCATION	–

PROJECT NAME :
โครงการออกแบบตกแต่งภายในอาคารสำนักงาน ชั้น 8 และชั้น 9
ศูนย์ราชการเฉลิมพระเกียรติ 80 พรรษา 5 ธันวาคม 2550 อาคารซี

PROJECT STATUS :

DRAWN	–
REF NO.	–
DATE	30/04/2568
SCALE	A1@ 1: 25

DRAWING TITLE
แบบขยายเฟอร์นิเจอร์บิ้วอิน : B–19

DRAWING NO.
ID3–12

งานเฟอร์นิเจอร์บิ้วอิน	B-20A	ตู้ใส่ต้นไม้ห้องประชุม 1 ชั้น 9

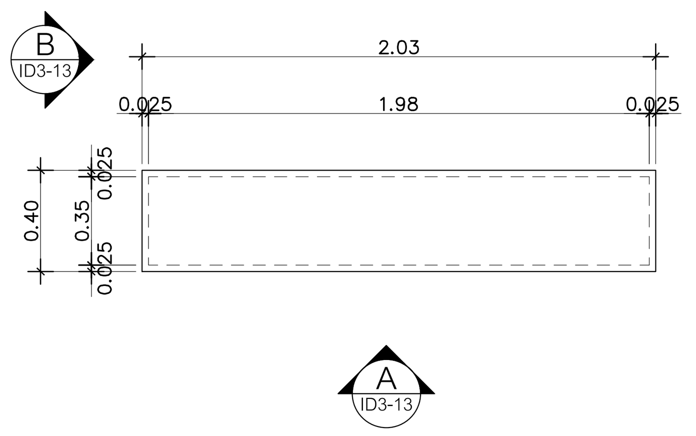

แปลน
B–20A SCALE 1:25

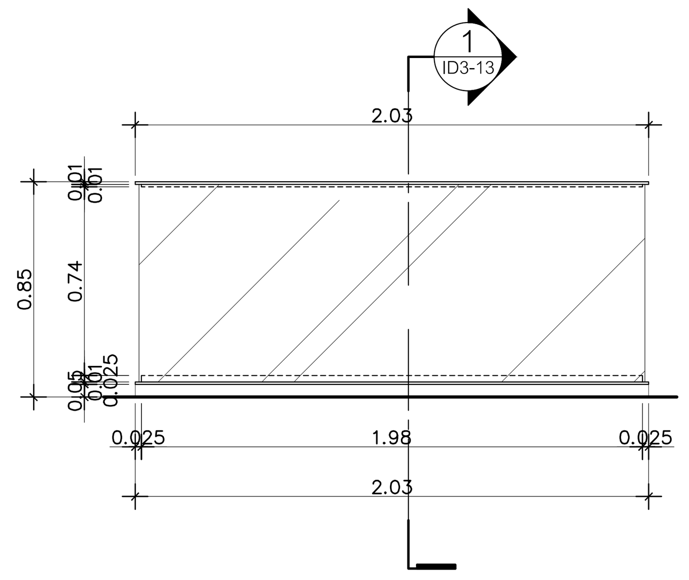

A รูปด้าน
B–20A SCALE 1:25

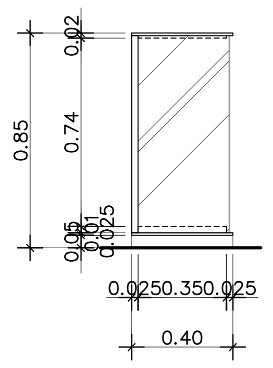

B รูปด้าน
B–20A SCALE 1:25

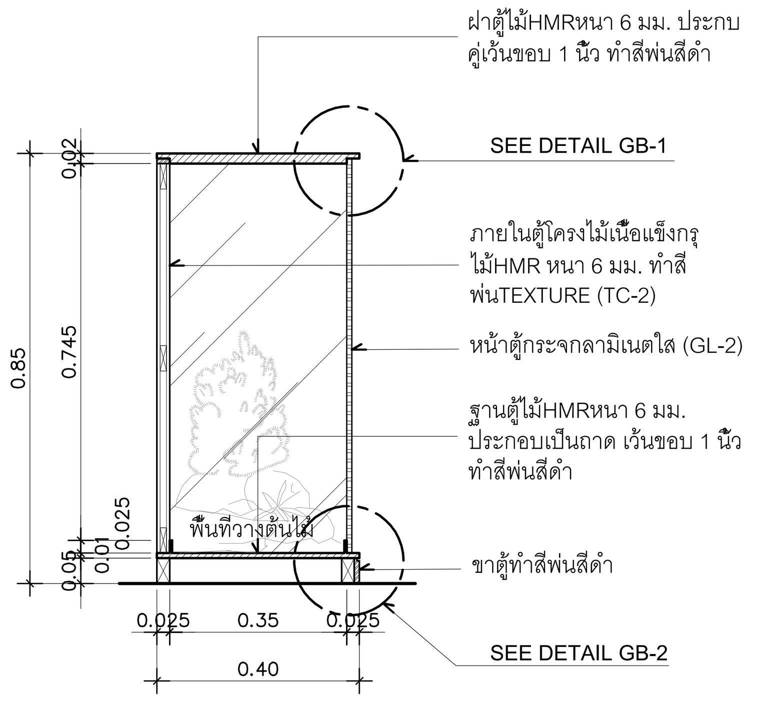

1 รูปตัด
B–20A SCALE 1:12.5

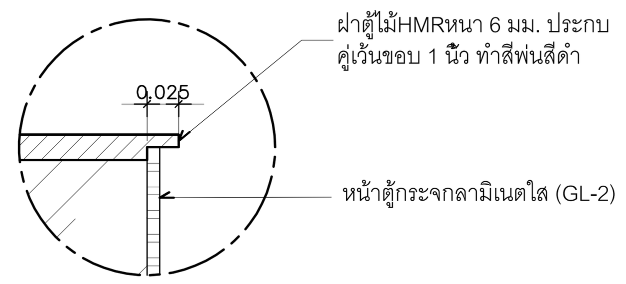

GB-1 TYPICAL DETAIL
SCALE 1:5

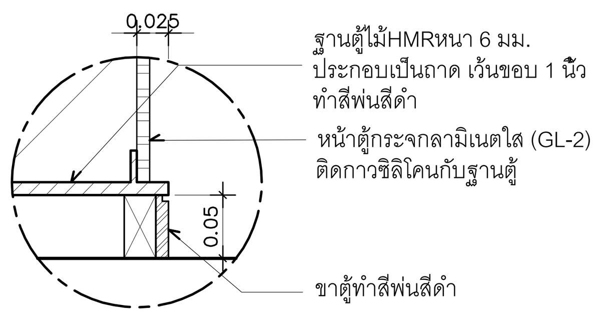

GB-2 TYPICAL DETAIL
SCALE 1:5

งานเฟอร์นิเจอร์บิ้วอิน	B-21	ระแนงไม้

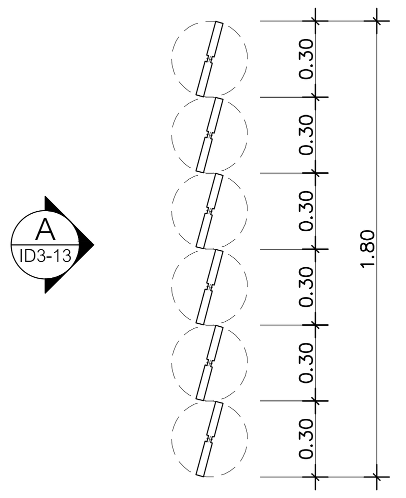

ผังการจัดวาง
B–21 SCALE 1:25

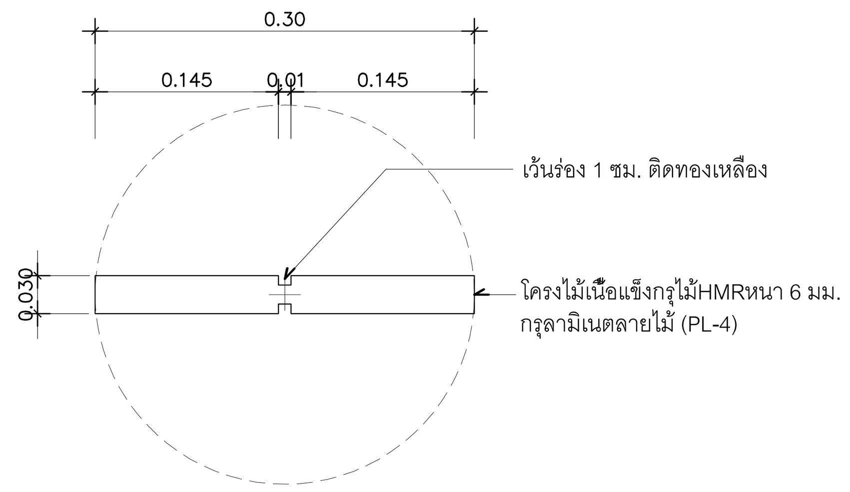

แปลน
B–21 SCALE 1:5

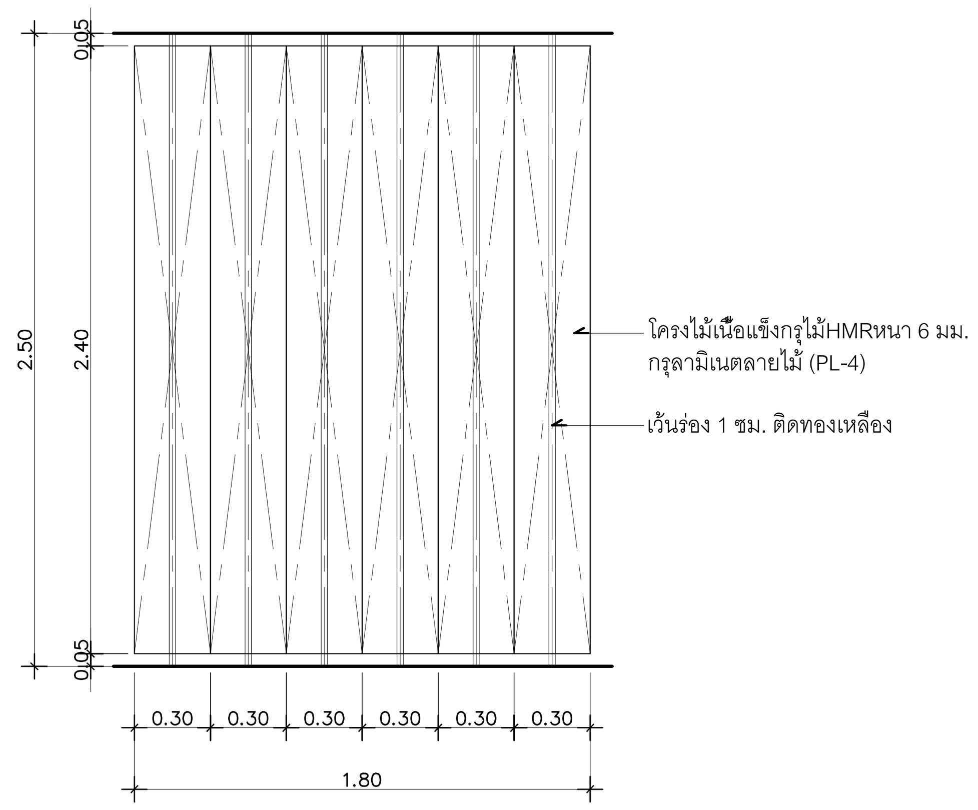

A รูปด้าน
B–21 SCALE 1:25

DGA DIGITAL GOVERNMENT DEVELOPMENT AGENCY
สำนักงานพัฒนารัฐบาลดิจิทัล (องค์การมหาชน)

EM Design
EM DESIGN AND MANAGEMENT Co.,Ltd.
บริษัท อีเอ็ม ดีไซน์ แอนด์ แมเนจเมนท์ จำกัด
59/999 Moo 3, Klong kluia, Pakkret, Nonthaburi 11120 Thailand
T.+66 2 019 1533, M.+66 8 088 0025
www.em.co.th

ARCHITECTS	SIGNED

STRUCTURAL ENGINEER	SIGNED

SANITARY ENGINEER			SIGNED
ศุภณัฐ	วิสิฐธนนันท์	สส.477	[signature]
ชมพูนุท	บุญหอม	ภส.4866	[signature]
สุพิชญา	กันเรืองชัย	ภส.6746	[signature]

MECHANICAL ENGINEER			SIGNED
เอริน	รุ่งสิงห์ทอง	สก.4190	[signature]
ปาจรีย์	แก้วปรีดี	ภก.43956	[signature]
ปุณยวีร์	หมื่นตาบุตร	ภก.55463	[signature]
สุวิศิษฏ์	แสงประจง	ภก.57037	[signature]

INTERIOR			SIGNED
วิรัศว์	สินสืบผล	ภ.สถ. 7524	

LANDSCAPE ARCHITECTS	SIGNED

ELECTRICAL ENGINEER			SIGNED
ปัณณทัต	อธิรัชวาทิน	สฟก.6758	[signature]
สุธิดา	บุญทา	ภฟก.62867	[signature]

REVISION

NO.	DESCRIPTION	DATE

OWNER	สำนักงานพัฒนารัฐบาลดิจิทัล (องค์การมหาชน)	LOCATION	–

PROJECT NAME :
โครงการออกแบบตกแต่งภายในอาคารสำนักงาน ชั้น 8 และชั้น 9
ศูนย์ราชการเฉลิมพระเกียรติ 80 พรรษา 5 ธันวาคม 2550 อาคารซี

PROJECT STATUS :

DRAWN	–
REF NO.	–
DATE	30/04/2568
SCALE	A1@ 1:25

DRAWING TITLE
แบบขยายเฟอร์นิเจอร์บิ้วอิน : B–20A , B–20B , B–21

DRAWING NO.
ID3–13

งานเฟอร์นิเจอร์บิ้วอิน	B-22	ชั้นวางของ ชั้น 9

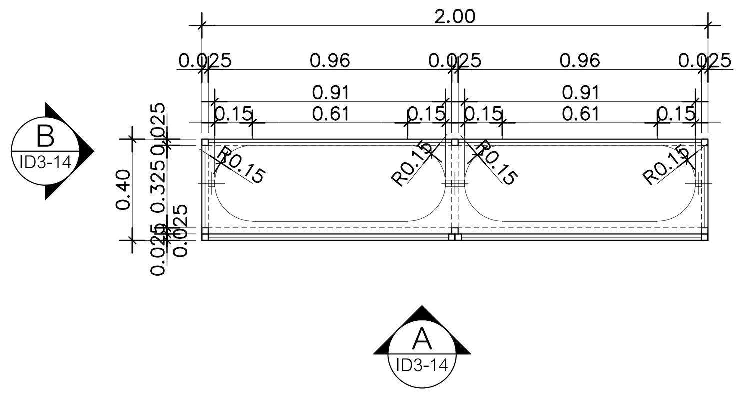

แปลน
B–22 SCALE 1:25

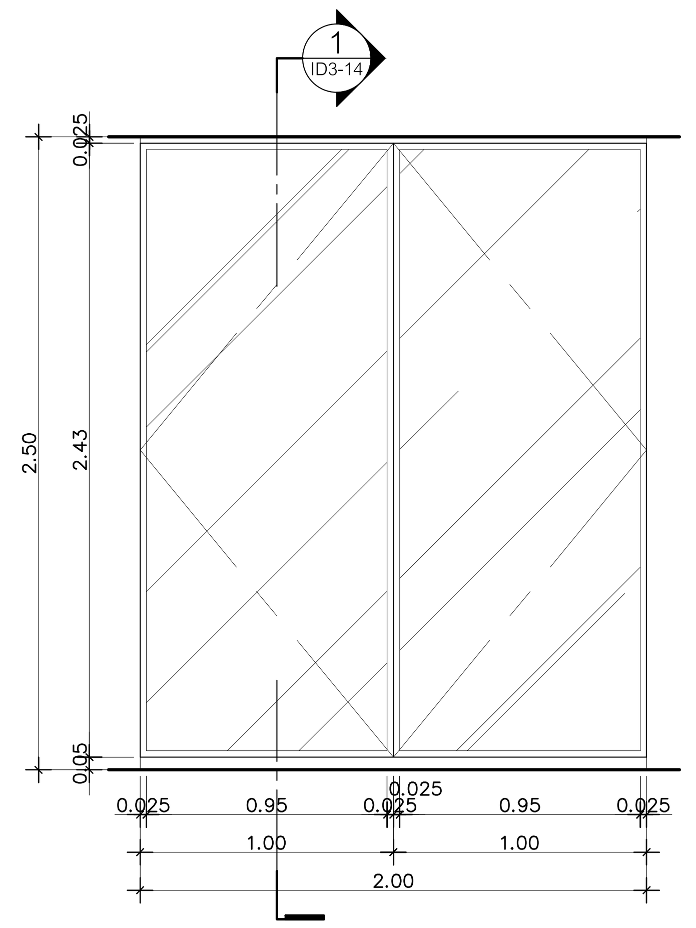

A รูปด้าน
B–23A SCALE 1:25

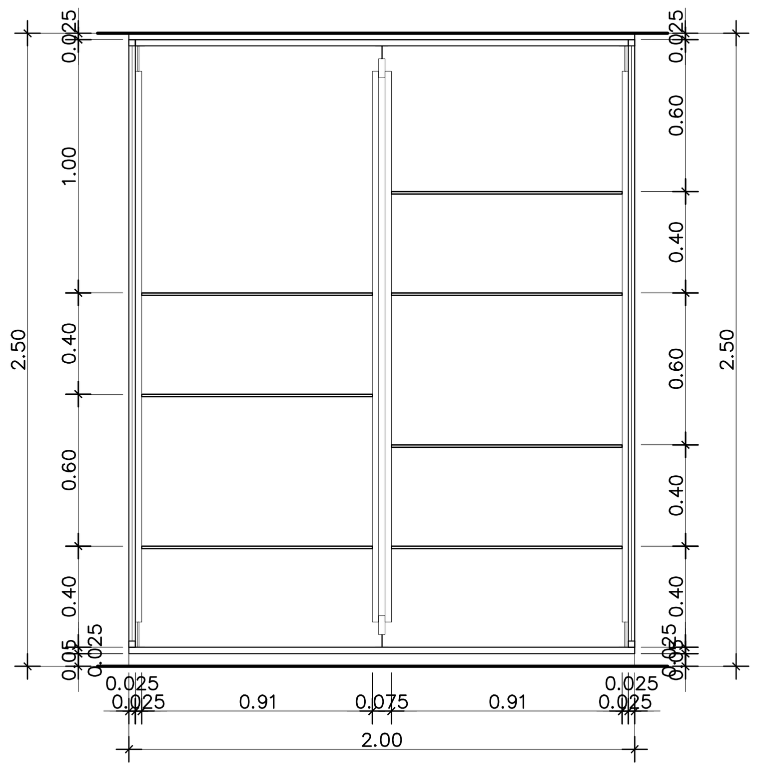

A รูปด้าน (ด้านใน)
B–23A SCALE 1:25

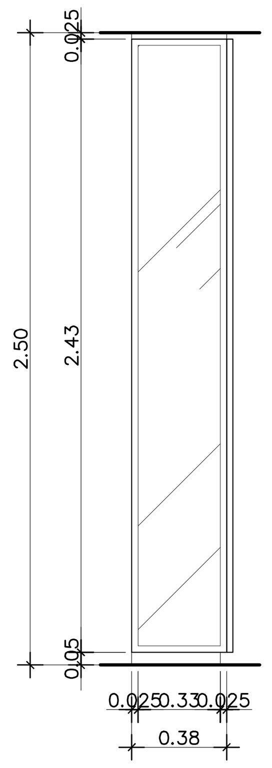

B รูปด้าน
B–23A SCALE 1:25

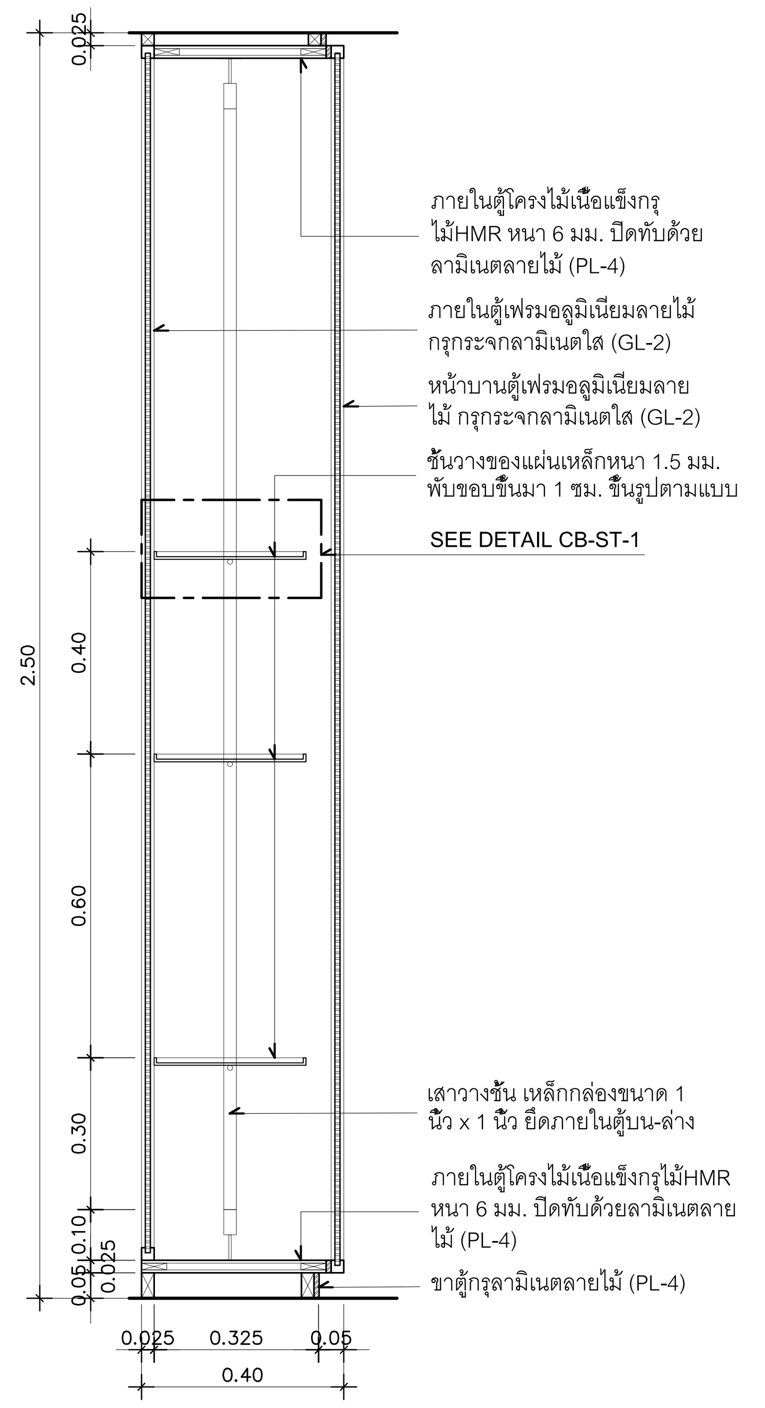

1 รูปตัด
B–22 SCALE 1:12.5

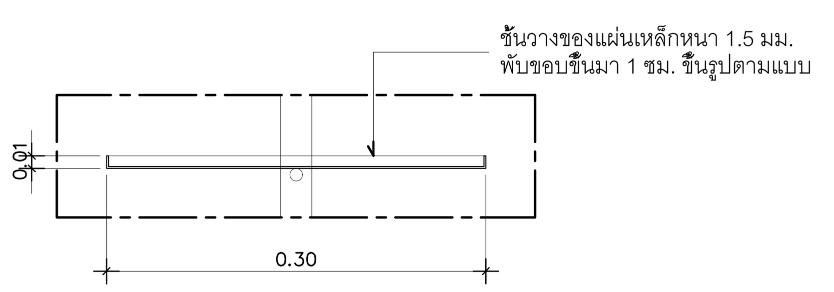

CB-ST-1 TYPICAL DETAIL
SCALE 1:5

งานเฟอร์นิเจอร์บิ้วอิน	B-23A	กระดานไวท์บอร์ดบานเลื่อน ชั้น 9

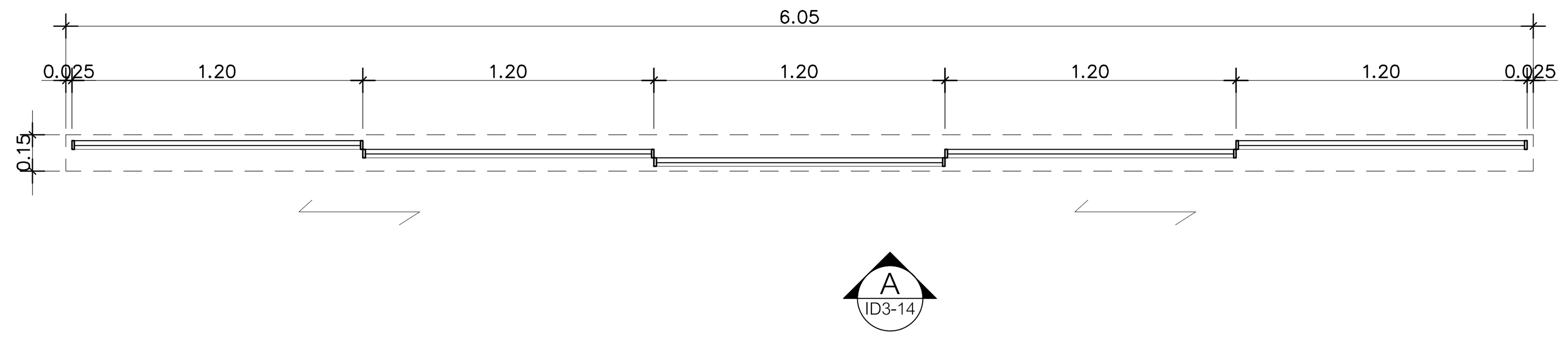

แปลน
B–23A SCALE 1:25

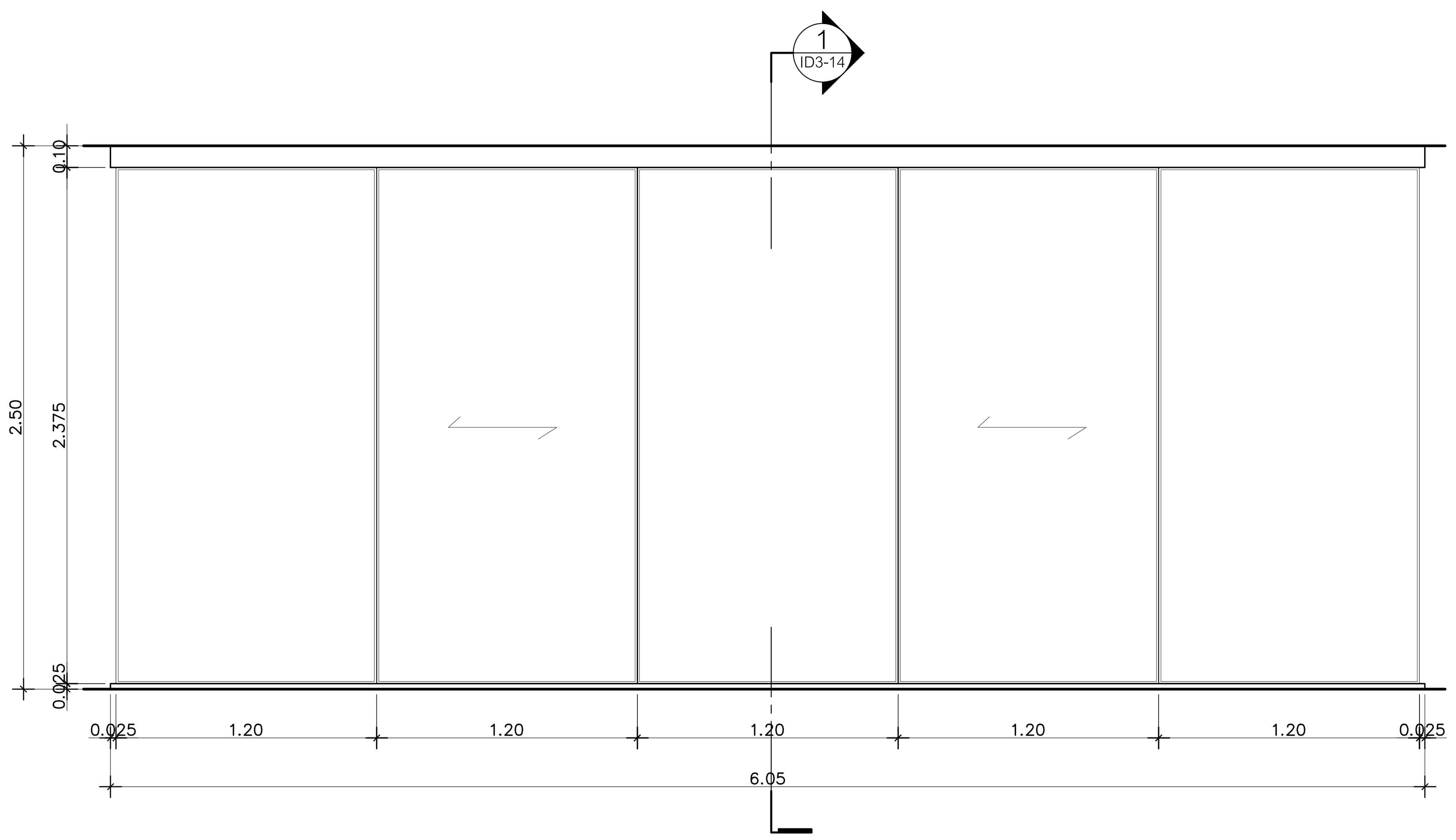

A รูปด้าน
B–23A SCALE 1:25

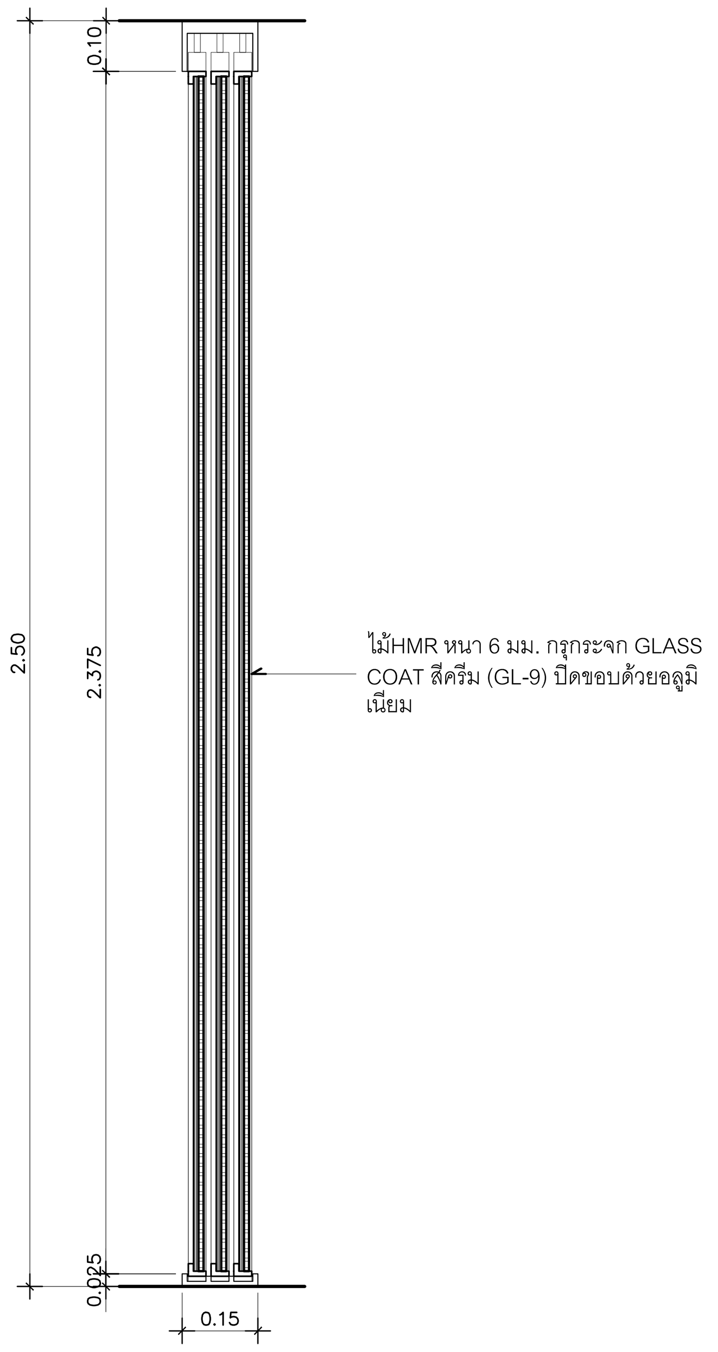

1 รูปตัด
B–23A SCALE 1:12.5

DIGITAL GOVERNMENT DEVELOPMENT AGENCY
สำนักงานพัฒนารัฐบาลดิจิทัล (องค์การมหาชน)

EM Design
EM DESIGN AND MANAGEMENT Co.,Ltd.
บริษัท อีเอ็ม ดีไซน์ แอนด์ แมเนจเมนท์ จำกัด
59/999 Moo 3, Klong klua, Pakkret,
Nonthaburi 11120 Thailand
T.+66 2 019 1533, M.+66 8 088 0025
www.em.co.th

ARCHITECTS	SIGNED

INTERIOR	SIGNED
วิรัศว์ สินสืบผล ภ.สถ. 7524	

STRUCTURAL ENGINEER	SIGNED

LANDSCAPE ARCHITECTS	SIGNED

SANITARY ENGINEER			SIGNED
ศุภณัฐ	วิสิฐธนนันท์	สส.477	
ชมพูนุท	บุญหอม	ภส.4866	
สุพิชญา	กันเรืองชัย	ภส.6746	

ELECTRICAL ENGINEER			SIGNED
ปัณณทัต	อธิรัชวาทิน	สฟก.6758	
สุธิดา	บุญทา	ภฟก.62867	

MECHANICAL ENGINEER			SIGNED
เอริน	รุ่งสิงห์ทอง	สก.4190	
ปาจรีย์	แก้วปรีดี	ภก.43956	
ปุณยวีร์	หมื่นตาบุตร	ภก.55463	
สุวิศิษฎ์	แสงประจง	ภก.57037	

REVISION

NO.	DESCRIPTION	DATE

OWNER	สำนักงานพัฒนารัฐบาลดิจิทัล (องค์การมหาชน)	LOCATION	–

PROJECT NAME :
โครงการออกแบบตกแต่งภายในอาคารสำนักงาน ชั้น 8 และชั้น 9
ศูนย์ราชการเฉลิมพระเกียรติ 80 พรรษา 5 ธันวาคม 2550 อาคารซี

PROJECT STATUS :

DRAWN	–
REF NO.	–
DATE	30/04/2568
SCALE	A1@ 1:25

DRAWING TITLE
แบบขยายเฟอร์นิเจอร์บิ้วอิน : B–22 , B–23A

DRAWING NO.
ID3–14

งานเฟอร์นิเจอร์บิ้วอิน	B-24A	ตู้วางของห้องผอ.ฝ่าย

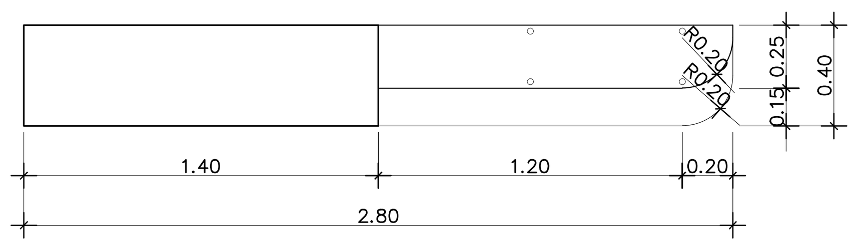

แปลน
B–24A SCALE 1: 25

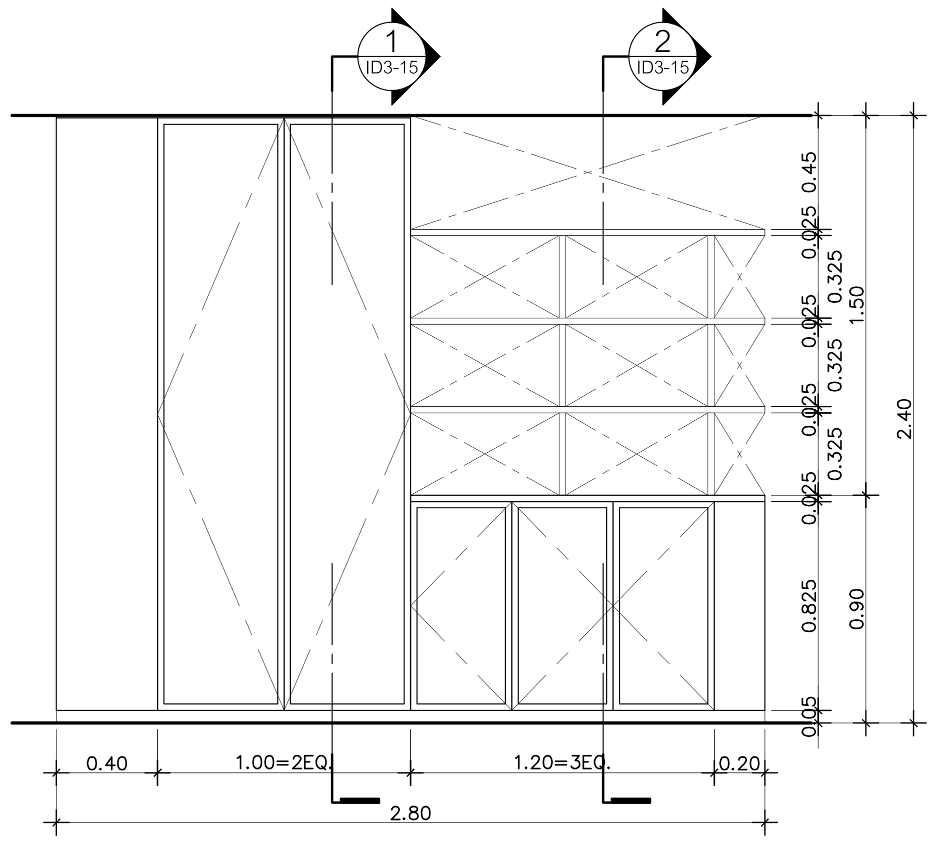

A รูปด้าน
B–24A SCALE 1: 25

งานเฟอร์นิเจอร์บิ้วอิน	B-24B	ตู้วางของห้องผอ.ฝ่าย

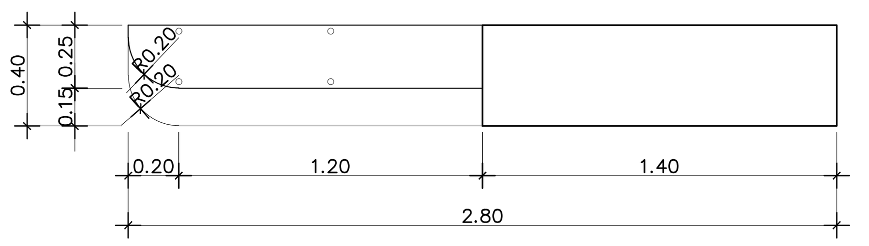

แปลน
B–24B SCALE 1: 25

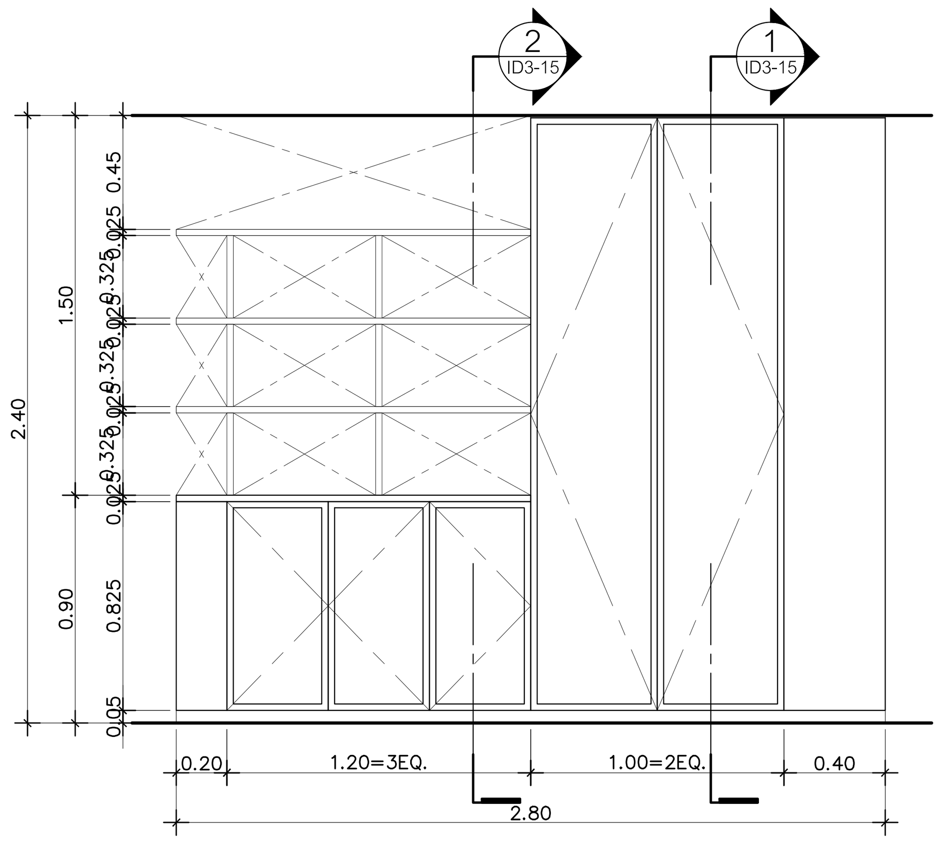

A รูปด้าน
B–24B SCALE 1: 25

งานเฟอร์นิเจอร์บิ้วอิน	B-26	ตู้วางของห้องผอ.สพร.

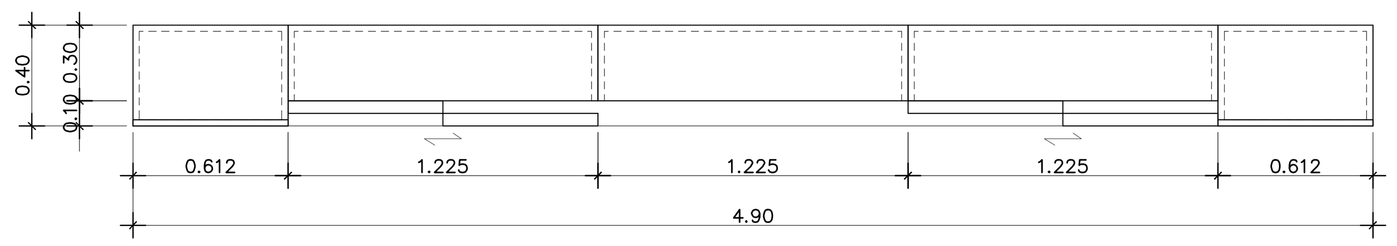

แปลน
B–26 SCALE 1: 25

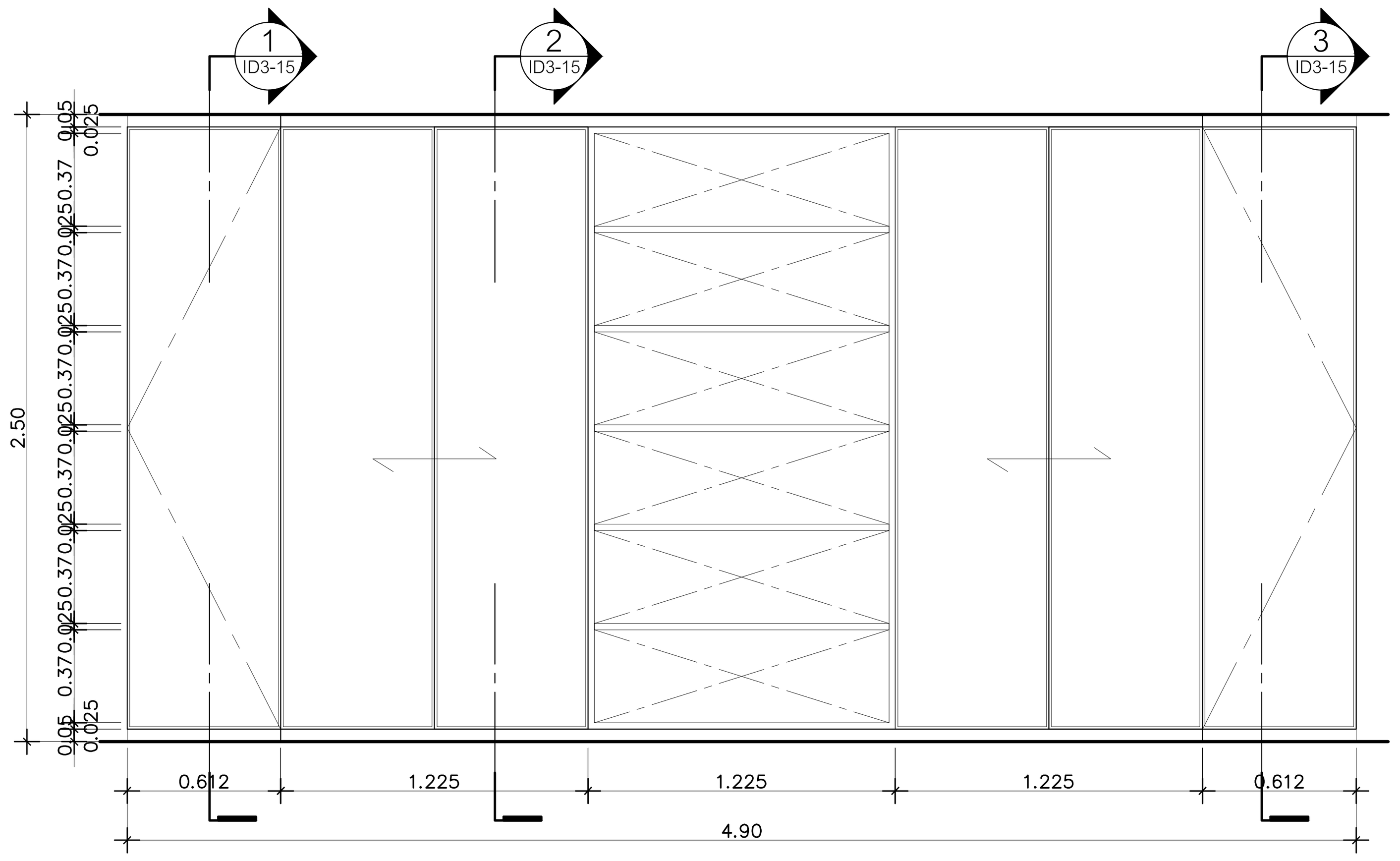

A รูปด้าน
B–26 SCALE 1: 25

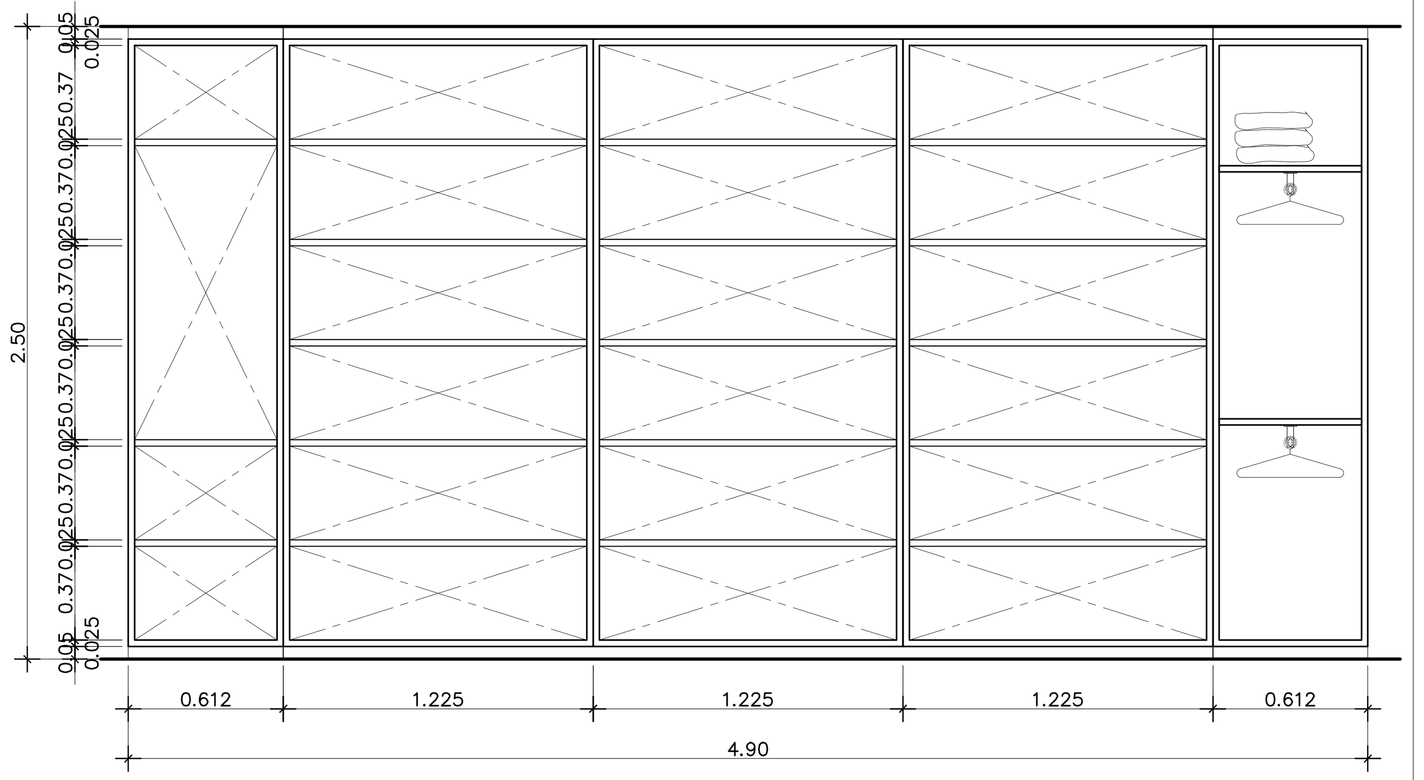

A รูปด้าน(ด้านใน)
B–26 SCALE 1: 25

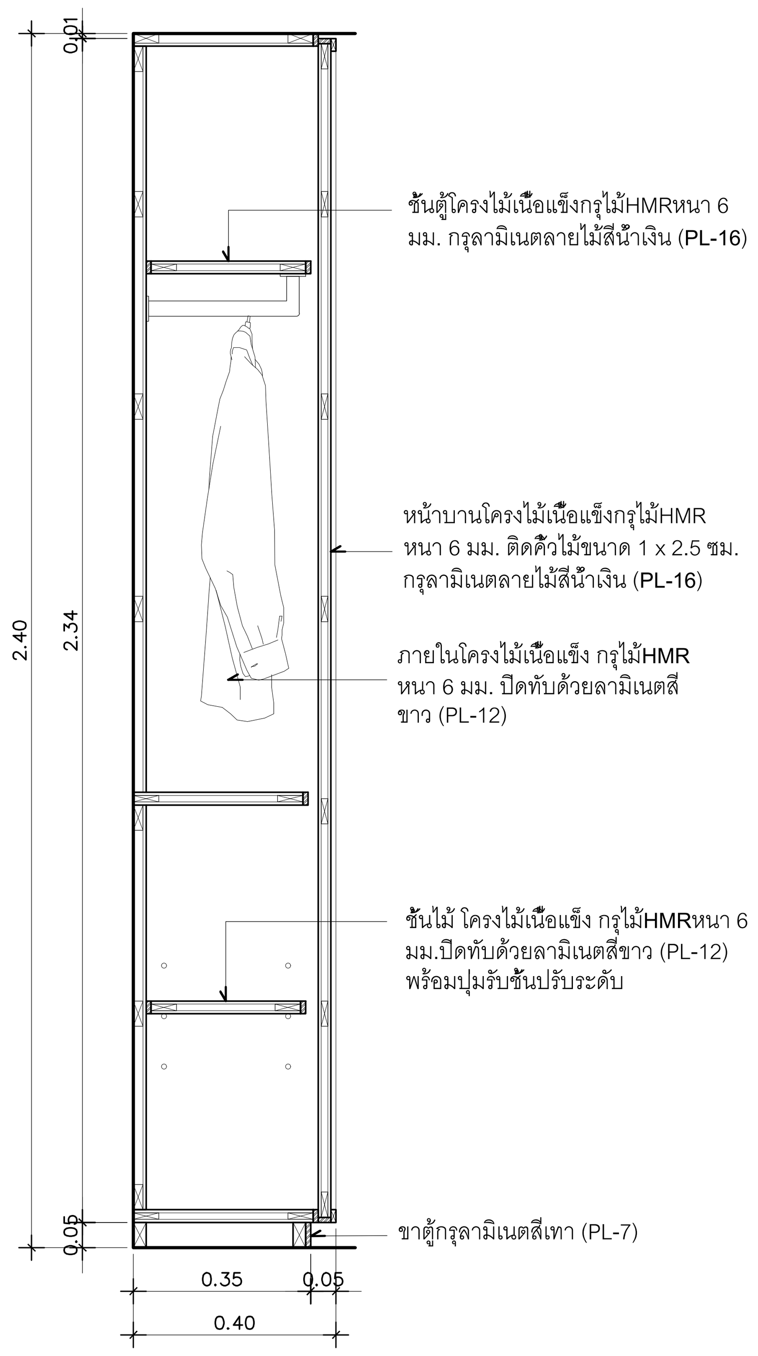

1 รูปตัด
B–24A , B–24B SCALE 1:12.5

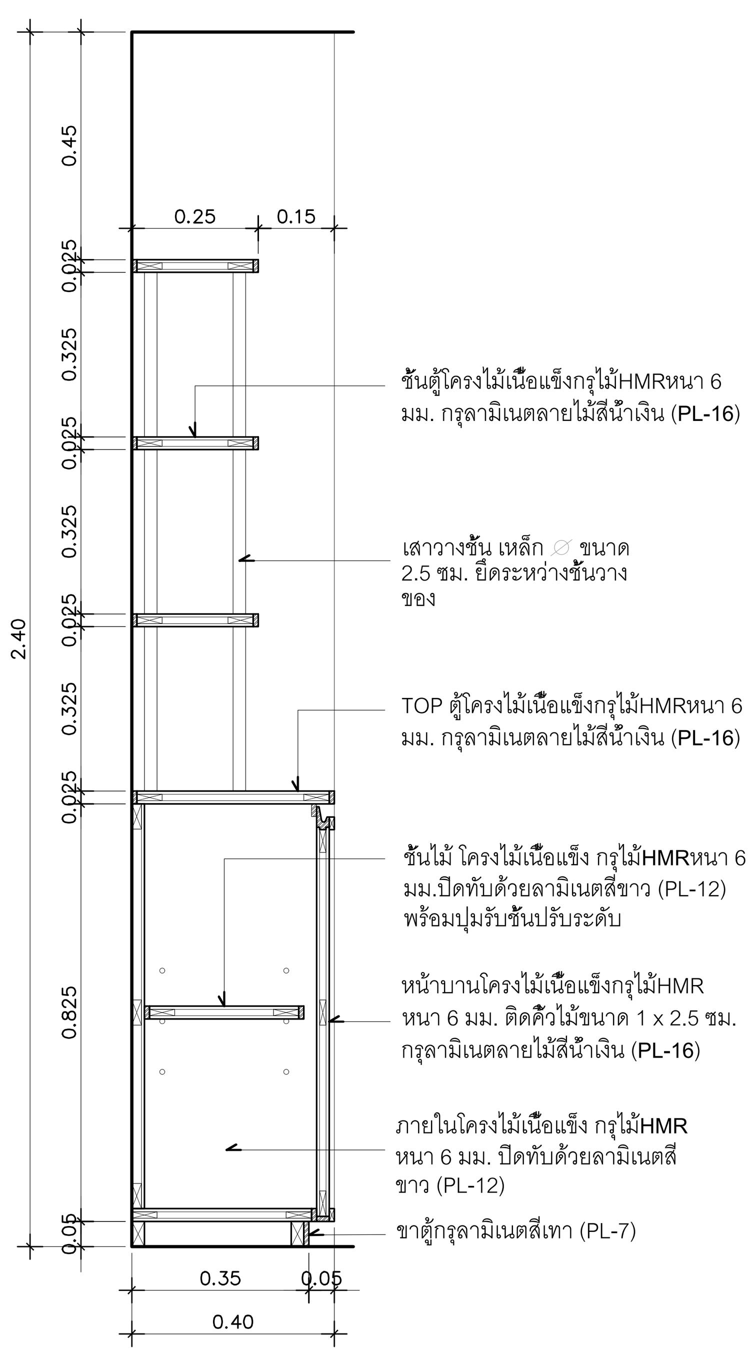

2 รูปตัด
B–24A , B–24B SCALE 1:12.5

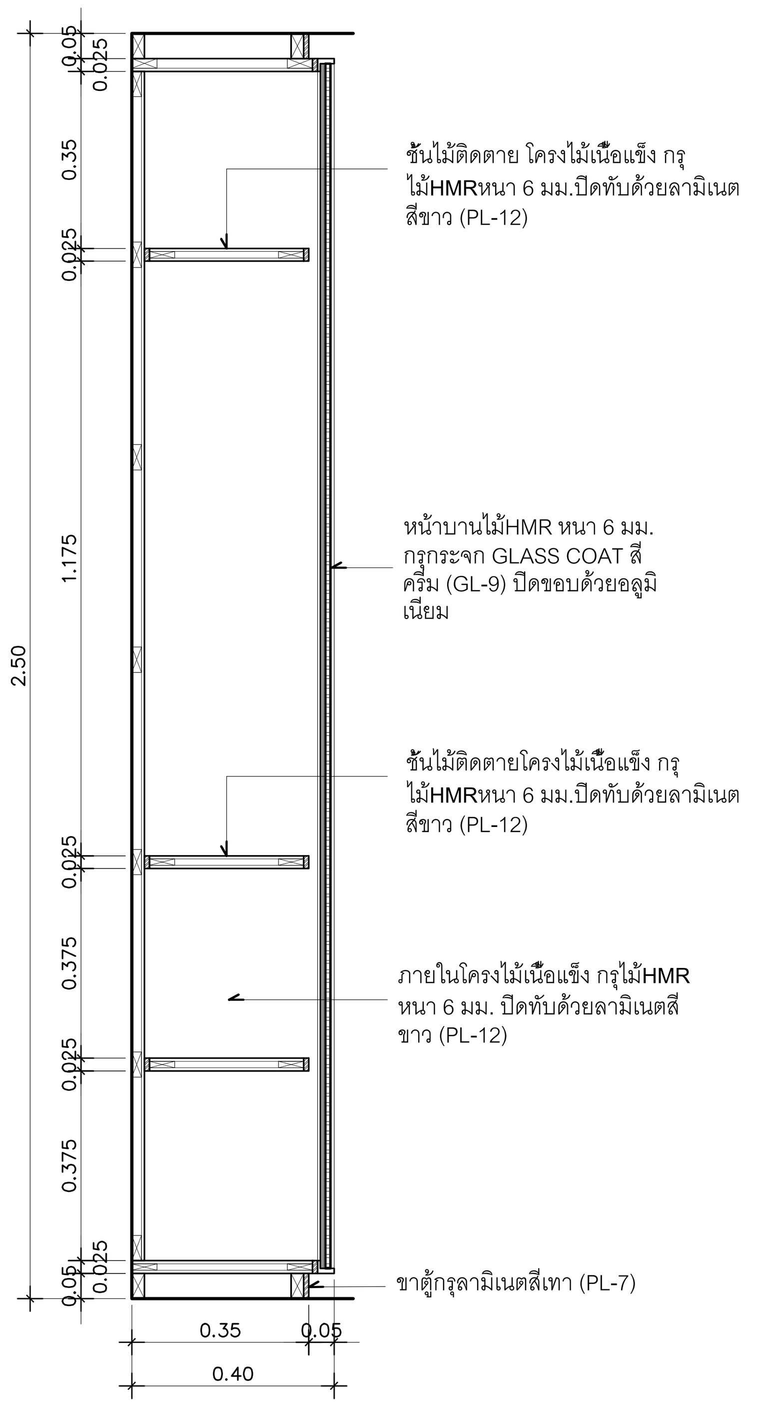

1 รูปตัด
B–26 SCALE 1:12.5

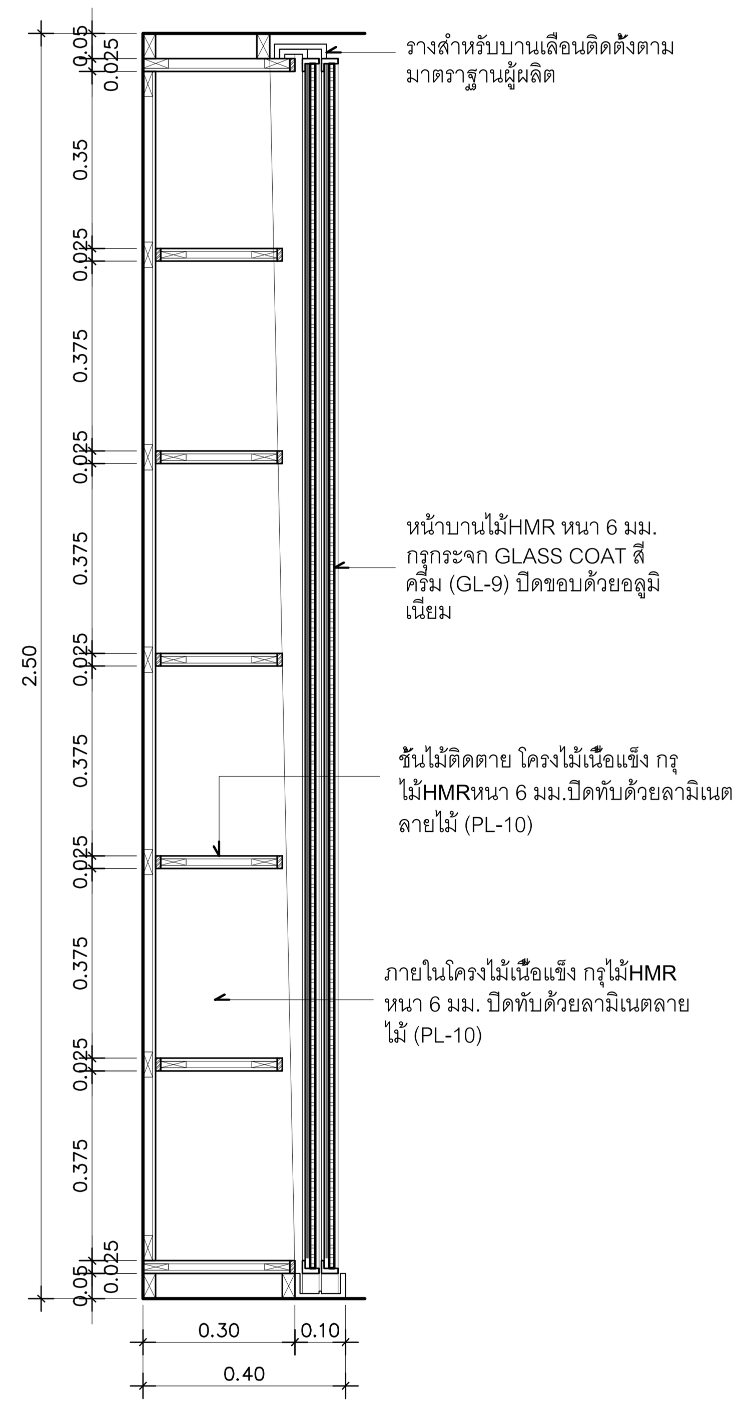

2 รูปตัด
B–26 SCALE 1:12.5

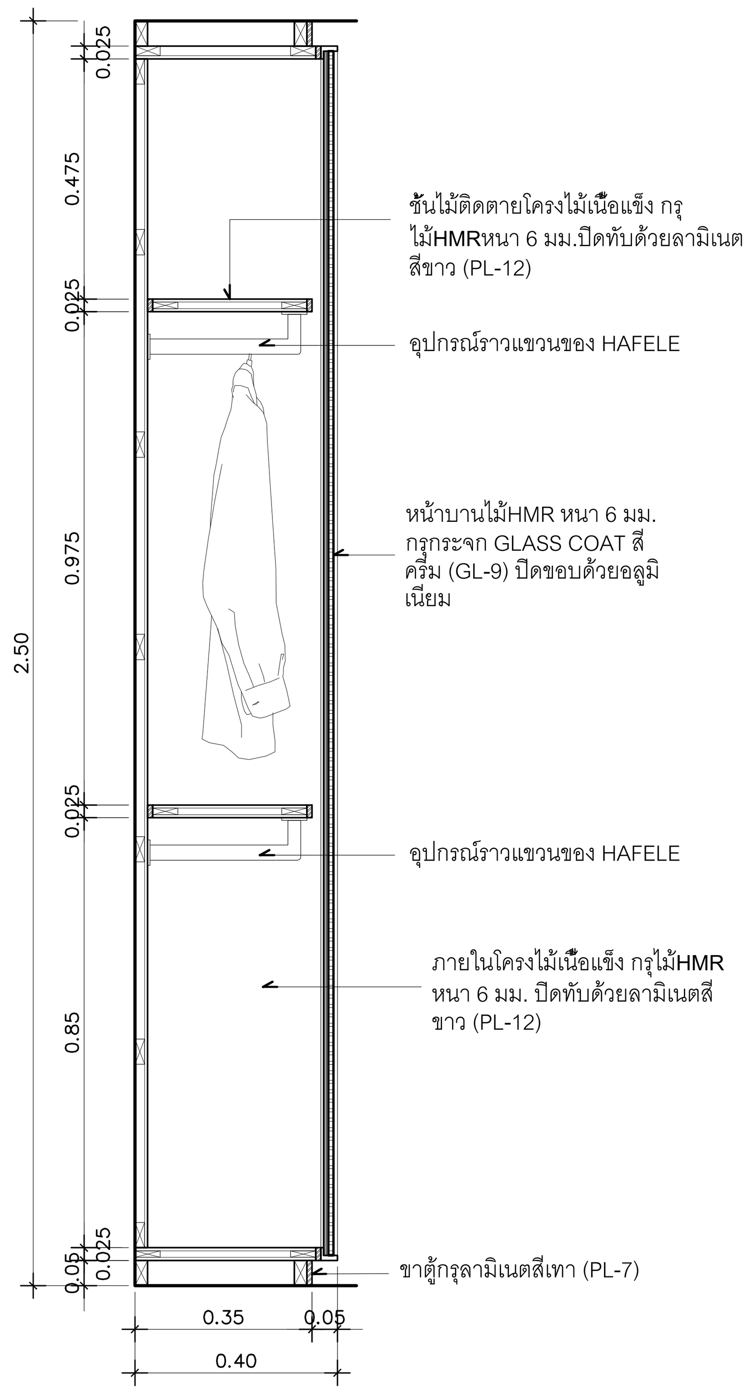

3 รูปตัด
B–26 SCALE 1:12.5

DIGITAL GOVERNMENT DEVELOPMENT AGENCY
สำนักงานพัฒนารัฐบาลดิจิทัล (องค์การมหาชน)

EM Design
EM DESIGN AND MANAGEMENT Co.,Ltd.
บริษัท อีเอ็ม ดีไซน์ แอนด์ แมเนจเมนท์ จำกัด
59/999 Moo 3, Klong klua, Pakkret, Nonthaburi 11120 Thailand
T.+66 2 019 1533, M.+66 8 088 0025
www.em.co.th

ARCHITECTS	SIGNED	STRUCTURAL ENGINEER	SIGNED	SANITARY ENGINEER			SIGNED	MECHANICAL ENGINEER			SIGNED
				ศุภณัฐ	วิสิฐธนนันท์	สส.477		เอริน	รุ่งสิงห์ทอง	สก.4190	
				ชมพูนุท	บุญหอม	ภสส.4866		ปาจรีย์	แก้วปรีดี	ภก.43956	
				สุพิชญา	กันเรืองชัย	ภสส.6746		ปุณยวีร์	หมื่นตาบุตร	ภก.55463	
								สุวิศิษฏ์	แสงประจง	ภก.57037	

INTERIOR			SIGNED	LANDSCAPE ARCHITECTS	SIGNED	ELECTRICAL ENGINEER			SIGNED
วิรัศว์	สินสืบผล	ภ.สถ. 7524				ปัณณทัต	อธิรัชวาทิน	สฟก.6758	
						สุธิดา	บุญทา	ภฟก.62867	

REVISION

NO.	DESCRIPTION	DATE

OWNER: สำนักงานพัฒนารัฐบาลดิจิทัล (องค์การมหาชน)
LOCATION: –

PROJECT NAME :
โครงการออกแบบตกแต่งภายในอาคารสำนักงาน ชั้น 8 และชั้น 9
ศูนย์ราชการเฉลิมพระเกียรติ 80 พรรษา 5 ธันวาคม 2550 อาคารซี

PROJECT STATUS :

DRAWN	–
REF NO.	–
DATE	30/04/2568
SCALE	A1@ 1: 25

DRAWING TITLE
แบบขยายเฟอร์นิเจอร์บิ้วอิน : B–24A , B–24B , B–26

DRAWING NO.
ID3–15

งานเฟอร์นิเจอร์บิ้วอิน	B-25A	ตู้วางของห้องผช.สพร./รองสพร.

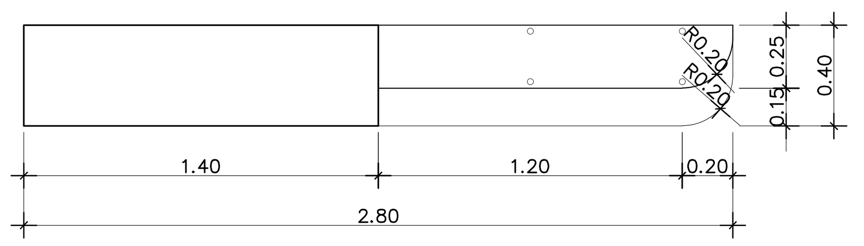

แปลน
B–25A SCALE 1: 25

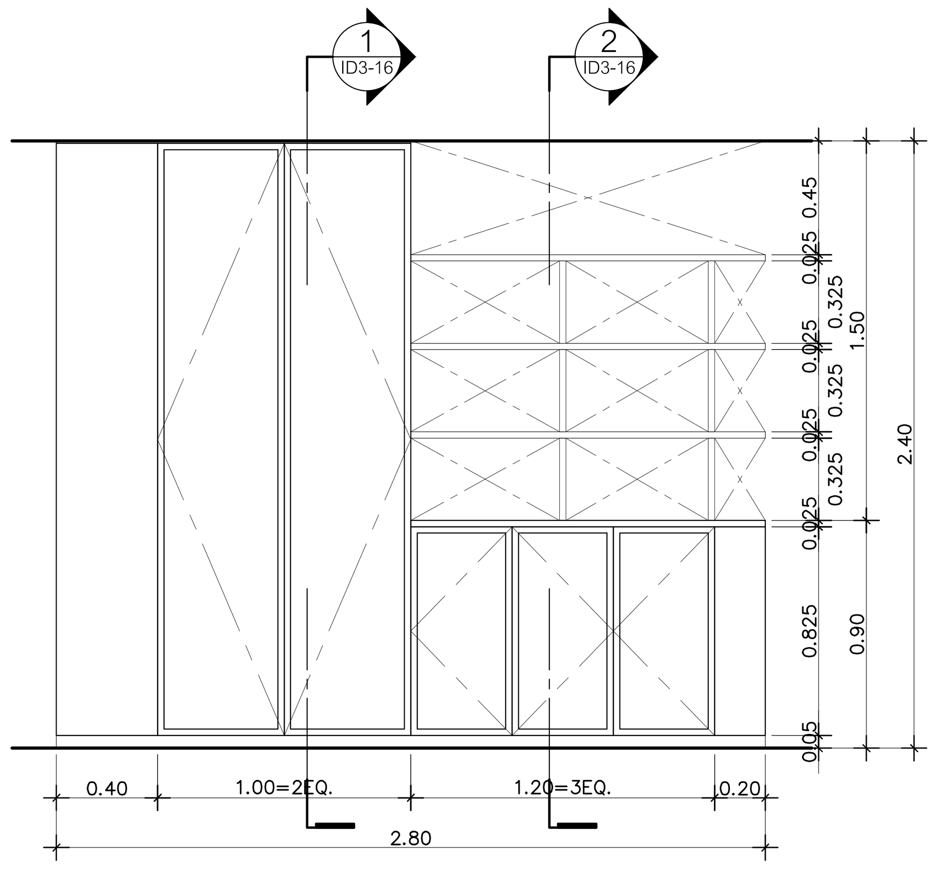

A รูปด้าน
B–25A SCALE 1:25

งานเฟอร์นิเจอร์บิ้วอิน	B-25B	ตู้วางของห้องผช.สพร./รองสพร.

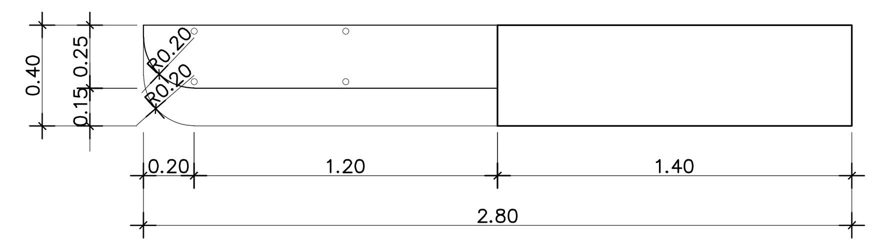

แปลน
B–25B SCALE 1: 25

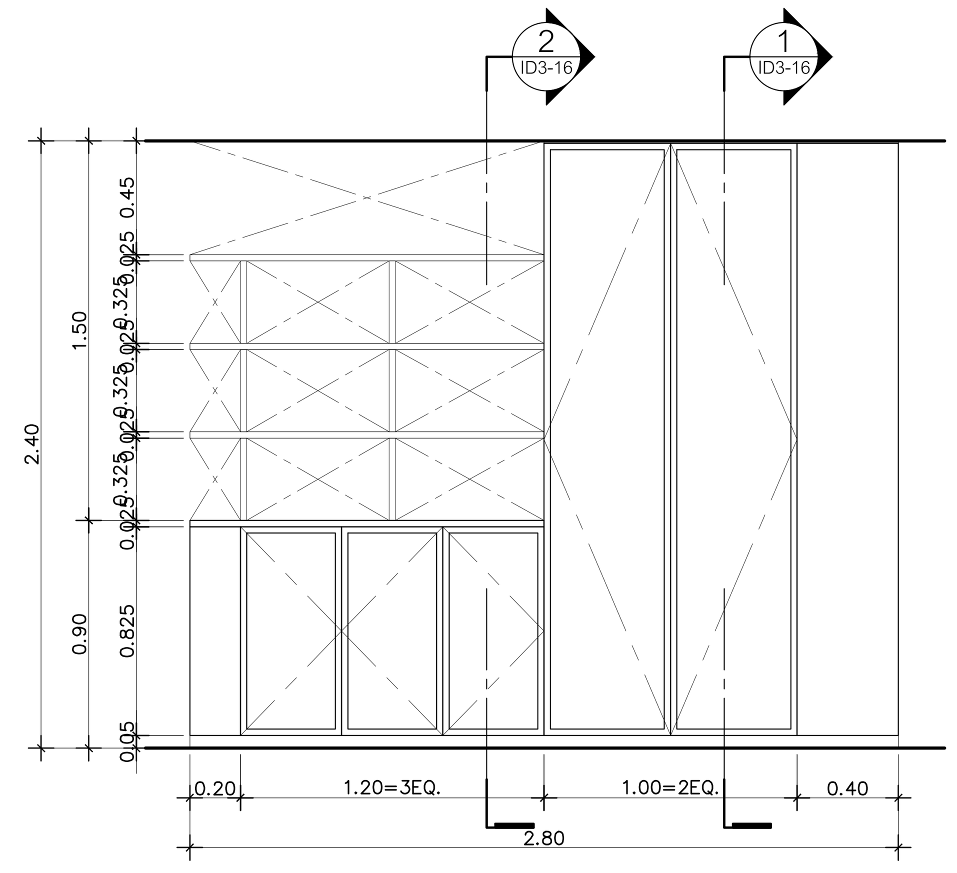

A รูปด้าน
B–25B SCALE 1: 25

งานเฟอร์นิเจอร์บิ้วอิน	B-25C	ตู้วางของห้องผช.สพร./รองสพร.

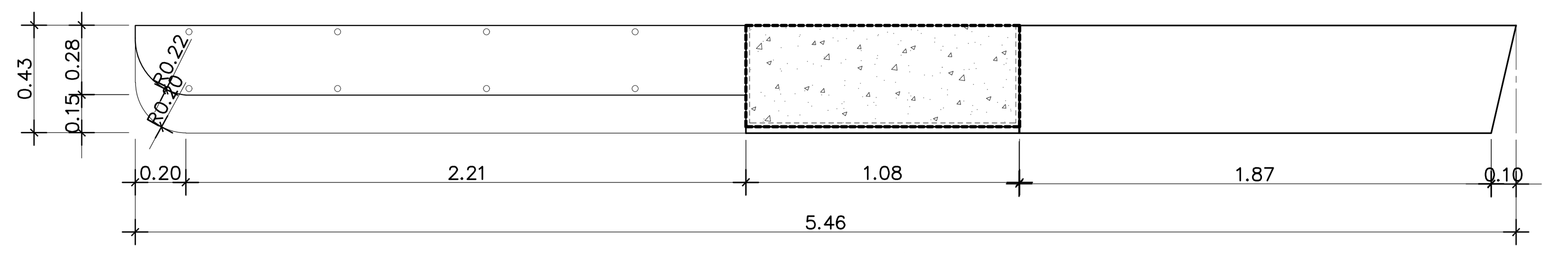

แปลน
B–25C SCALE 1:25

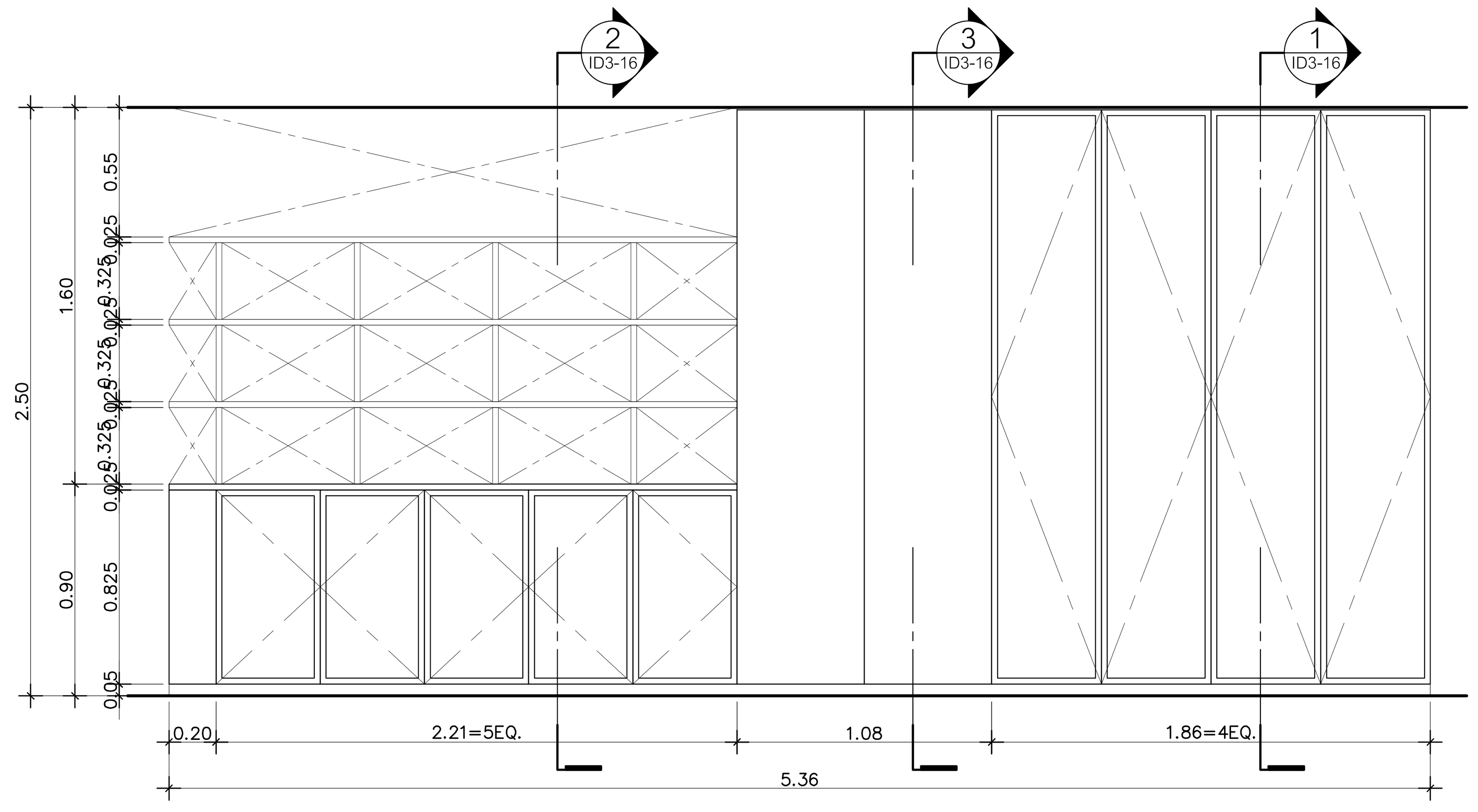

A รูปด้าน
B–25C SCALE 1:25

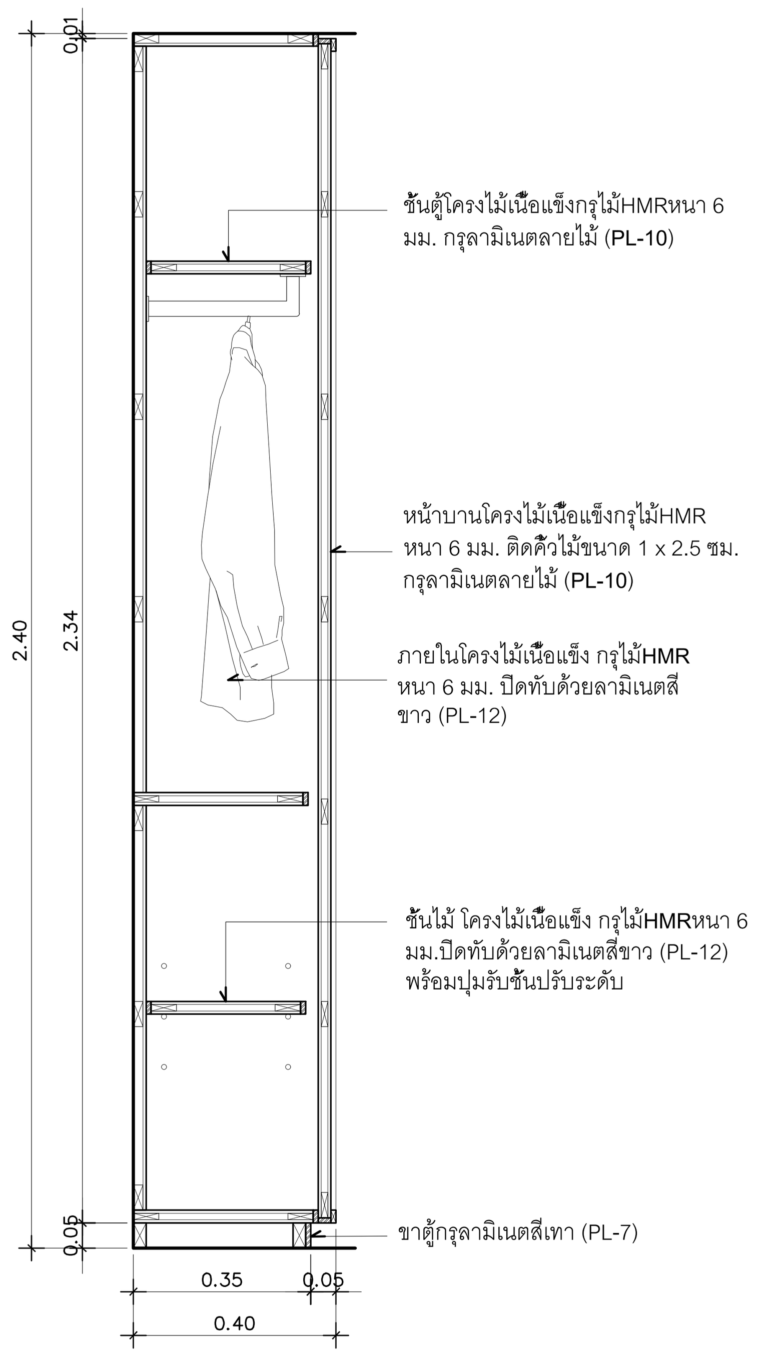

1 รูปตัด
B–25A , B–25B SCALE 1:12.5

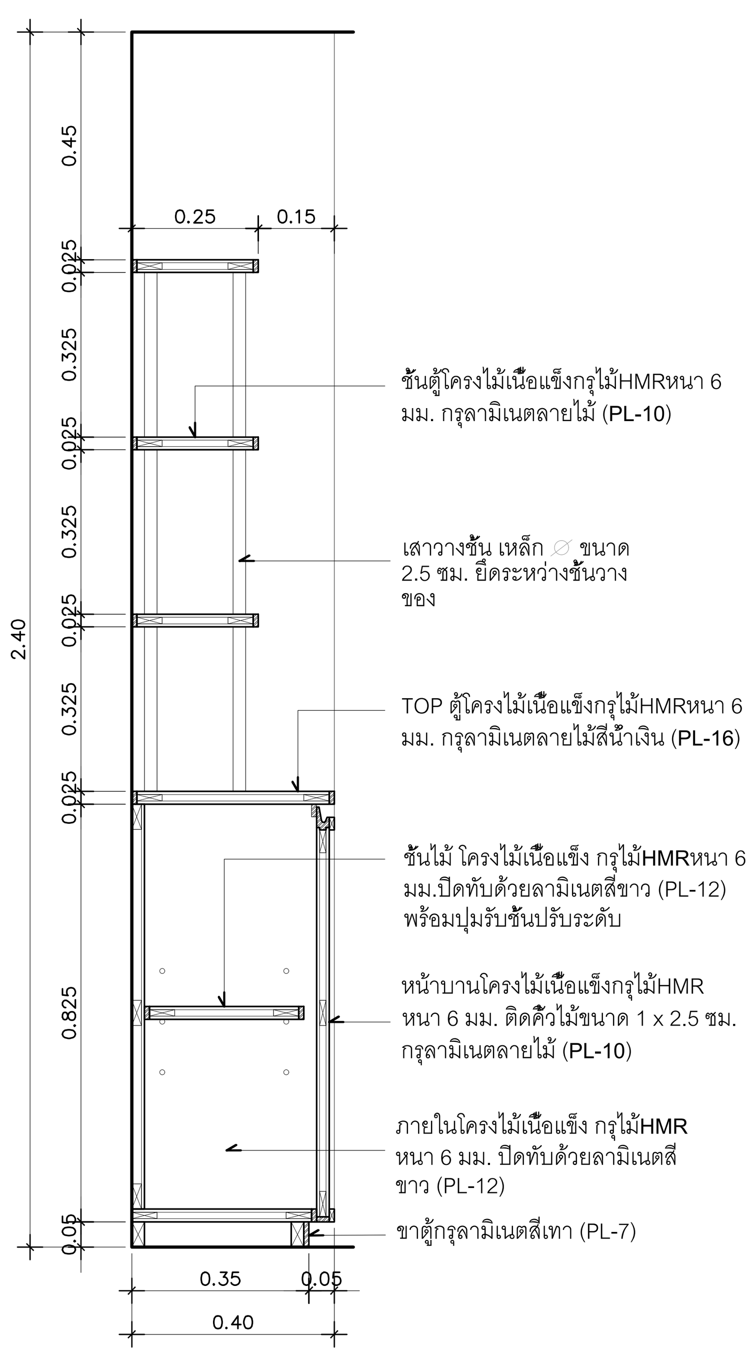

2 รูปตัด
B–25A , B–25B SCALE 1:12.5

1 รูปตัด
B–25C SCALE 1:12.5

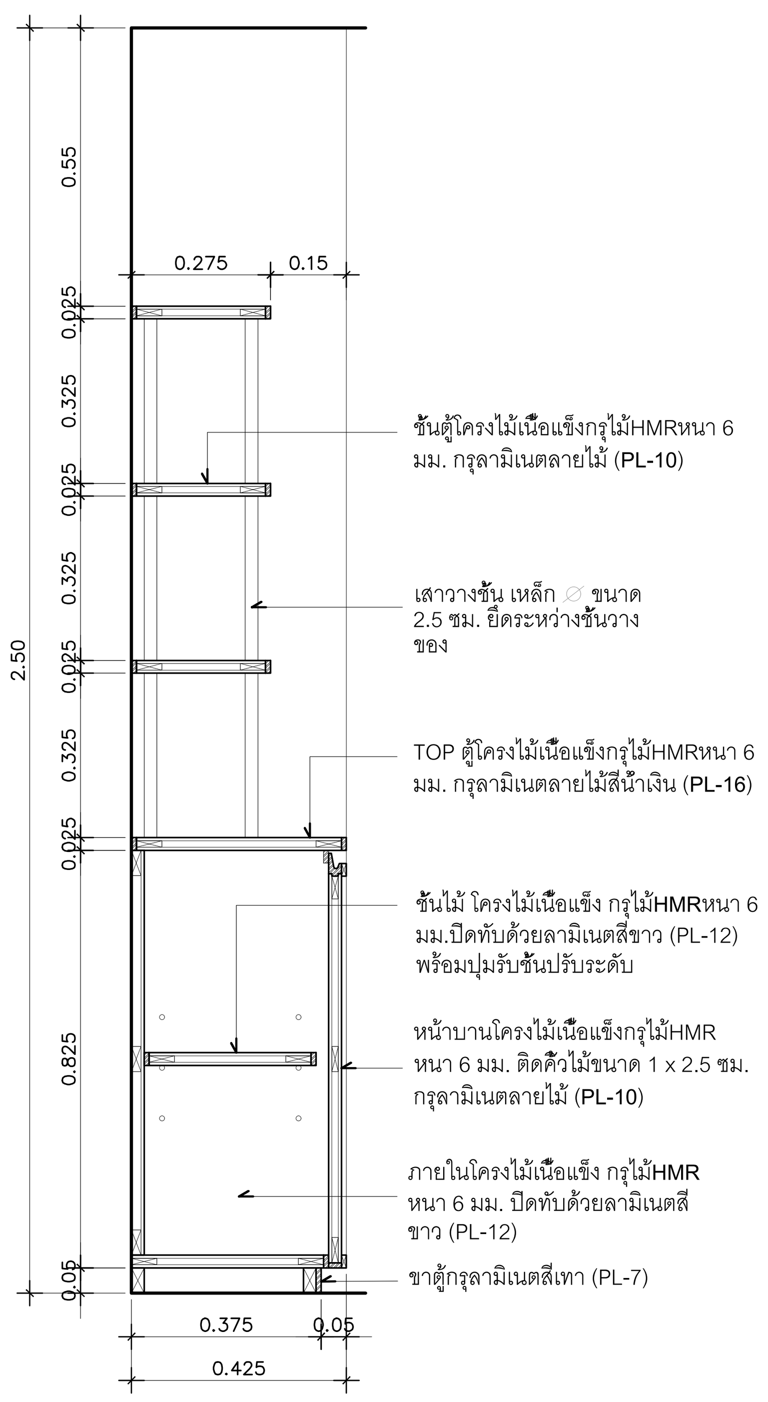

2 รูปตัด
B–25C SCALE 1:12.5

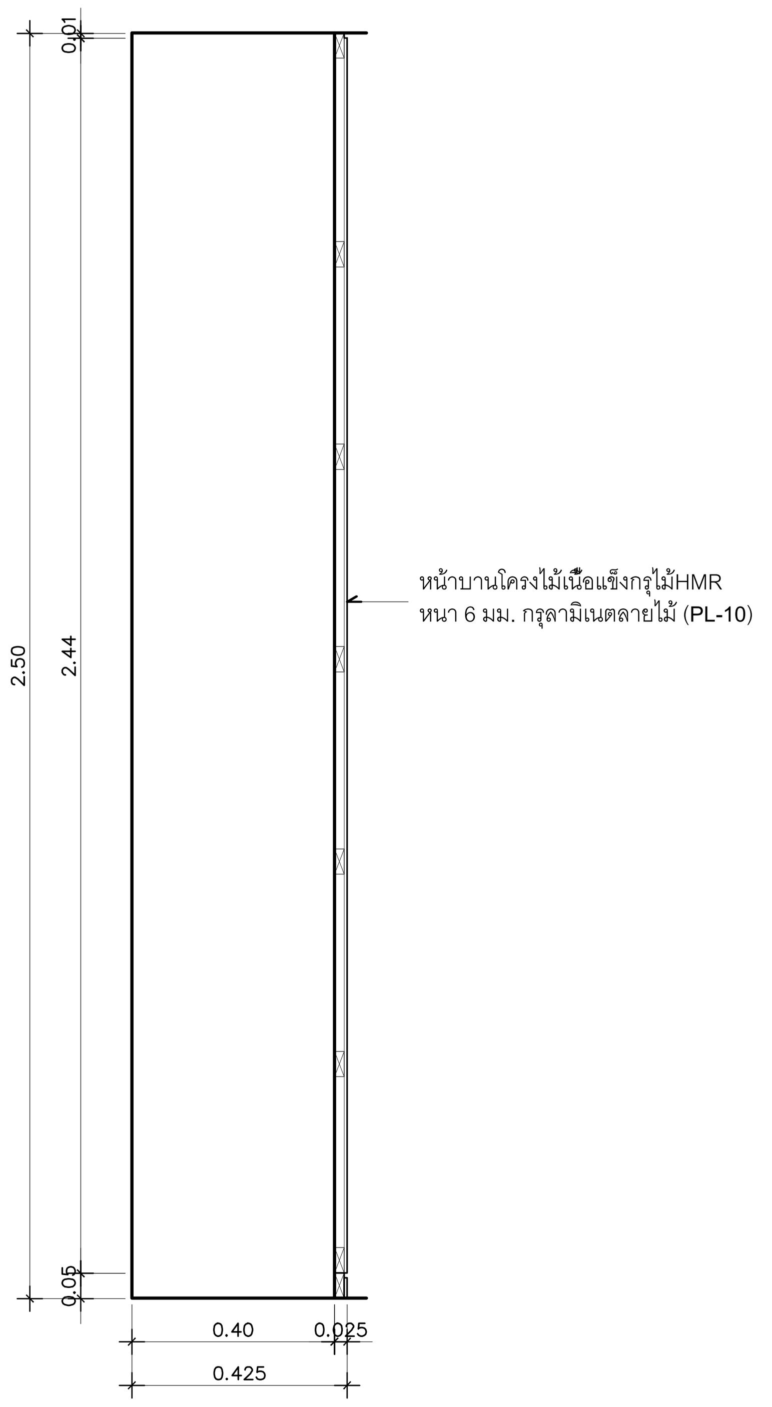

3 รูปตัด
B–25C SCALE 1:12.5

DIGITAL GOVERNMENT DEVELOPMENT AGENCY

สำนักงานพัฒนารัฐบาลดิจิทัล (องค์การมหาชน)

EM Design

EM DESIGN AND MANAGEMENT Co.,Ltd.
บริษัท อีเอ็ม ดีไซน์ แอนด์ แมเนจเมนท์ จำกัด
59/999 Moo 3, Klong klua, Pakkret, Nonthaburi 11120 Thailand
T.+66 2 019 1533, M.+66 8 088 0025
www.em.co.th

ARCHITECTS	SIGNED

INTERIOR			SIGNED
วิรัตว์	สินสืบผล	ภ.สถ. 7524	

STRUCTURAL ENGINEER	SIGNED

LANDSCAPE ARCHITECTS	SIGNED

SANITARY ENGINEER			SIGNED
ศุภณัฐ	วิจิฐธนนันท์	สส.477	
ชมพูนุท	บุญหอม	ภส.4866	
สุพิชญา	กันเรืองชัย	ภส.6746	

ELECTRICAL ENGINEER			SIGNED
ปัณณทัต	อธิรัชวาทิน	สฟก.6758	
สุธิดา	บุญทา	ภฟก.62867	

MECHANICAL ENGINEER			SIGNED
เอิรน	รุ่งสิงห์ทอง	สก.4190	
ปาริชย์	แก้วปรีดี	ภก.43956	
ปุณยวีร์	หมื่นตาบุตร	ภก.55463	
สุวิศิษฏ์	แสงประจง	ภก.57037	

REVISION

NO.	DESCRIPTION	DATE

OWNER	สำนักงานพัฒนารัฐบาลดิจิทัล (องค์การมหาชน)	LOCATION	–

PROJECT NAME :

โครงการออกแบบตกแต่งภายในอาคารสำนักงาน ชั้น8 และชั้น9
ศูนย์ราชการเฉลิมพระเกียรติ 80 พรรษา 5 ธันวาคม 2550 อาคารซี

PROJECT STATUS :

DRAWN	–
REF NO.	–
DATE	30/04/2568
SCALE	A1@ 1: 25

DRAWING TITLE

แบบขยายเฟอร์นิเจอร์บิ้วอิน : B–25A , B–25B , B–25C

DRAWING NO.

ID3–16

งานเฟอร์นิเจอร์บิ้วอิน	B-29	โต๊ะยืน

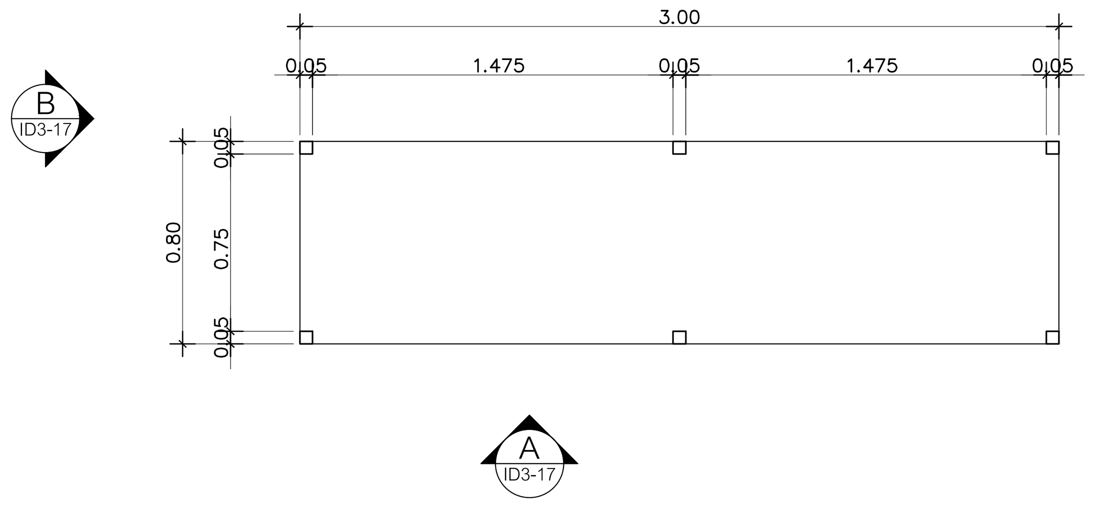

แปลน
B–29 SCALE 1:25

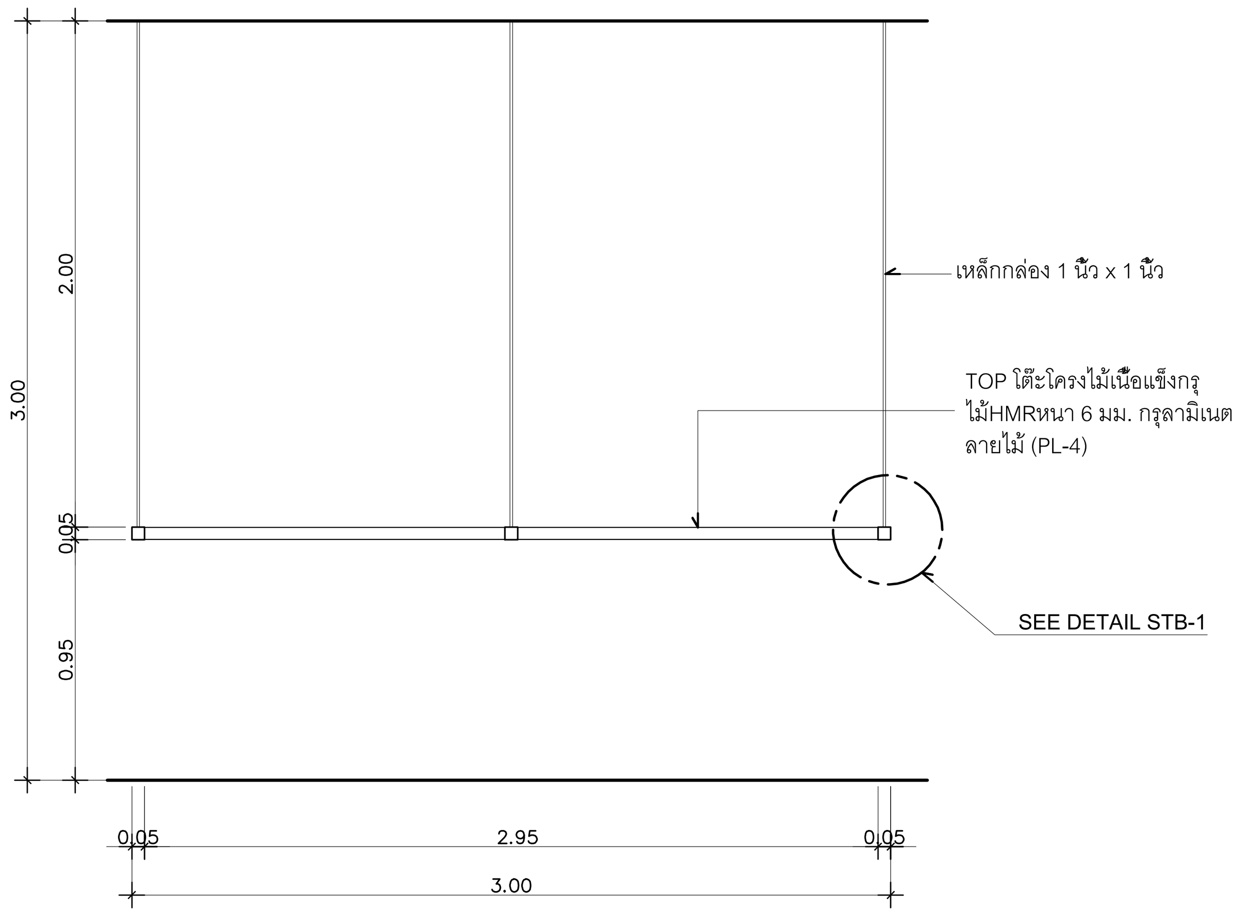

A รูปด้าน
B–29 SCALE 1:25

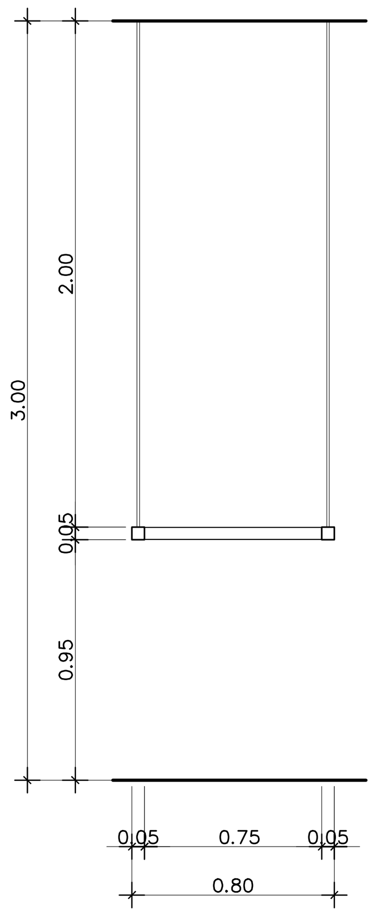

B รูปด้าน
B–29 SCALE 1:25

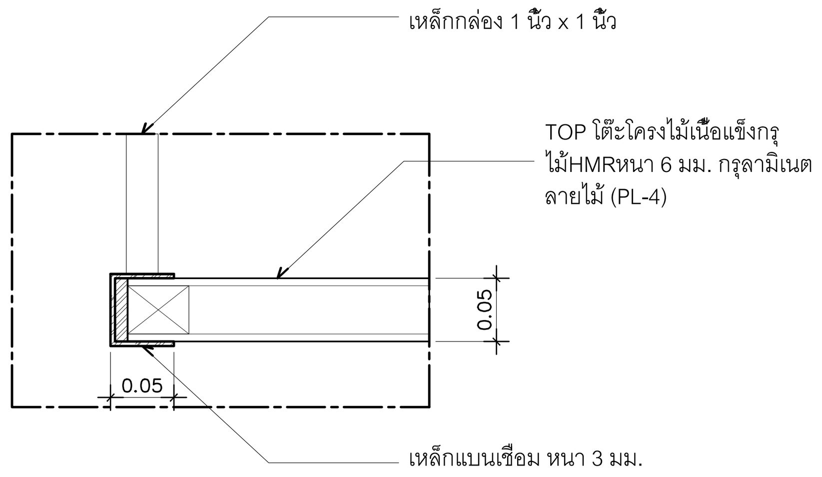

STB-1 TYPICAL DETAIL
SCALE 1:5

งานเฟอร์นิเจอร์บิ้วอิน	B-30B	ตู้วางของว่าง

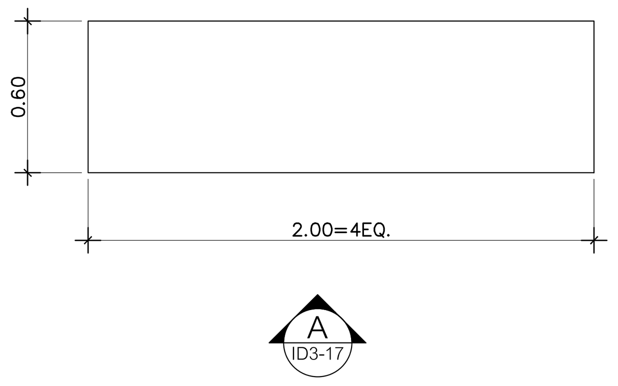

แปลน
B–30B SCALE 1:25

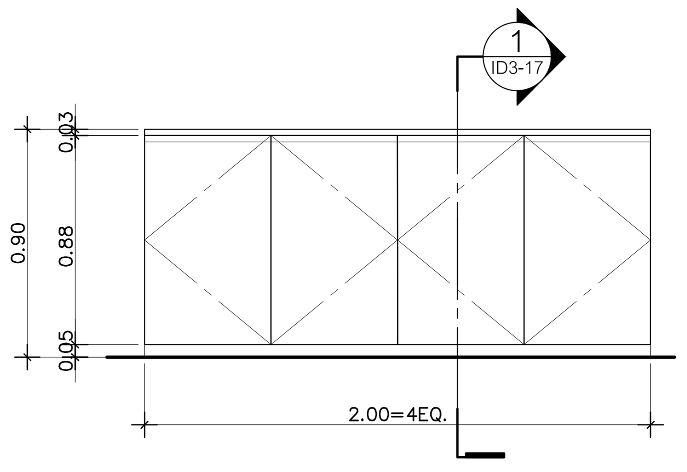

A รูปด้าน
B–30B SCALE 1:25

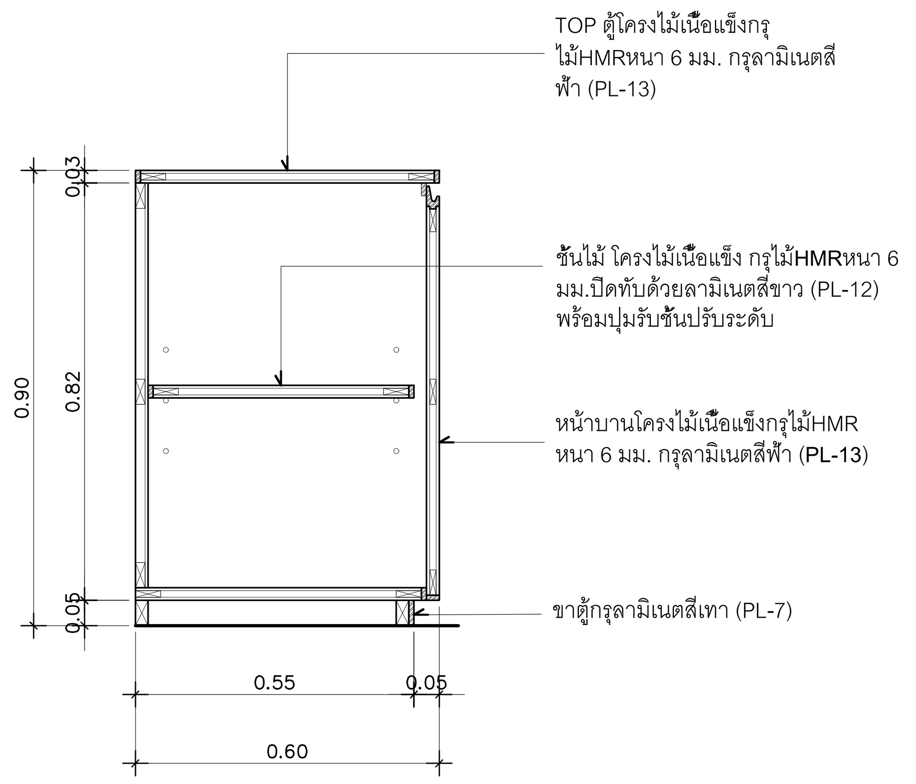

1 รูปตัด
B–30B SCALE 1:12.5

งานเฟอร์นิเจอร์บิ้วอิน	B-30C	ตู้วางของว่าง

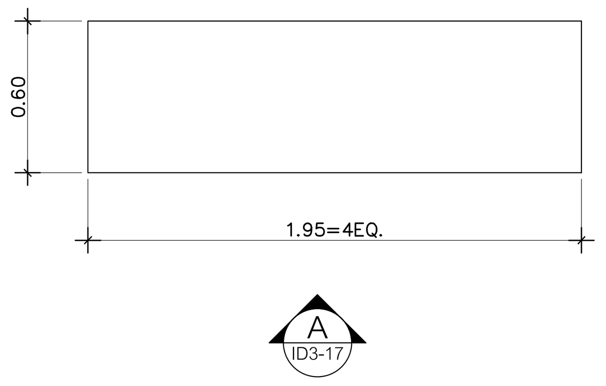

แปลน
B–30C SCALE 1:25

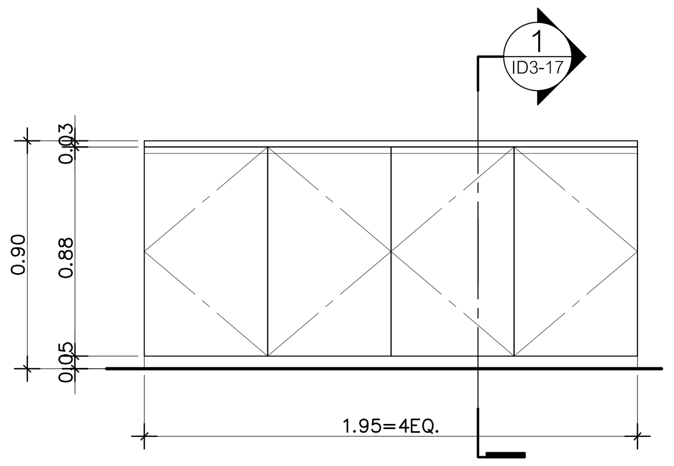

A รูปด้าน
B–30C SCALE 1:25

DIGITAL GOVERNMENT DEVELOPMENT AGENCY
สำนักงานพัฒนารัฐบาลดิจิทัล (องค์การมหาชน)

EM Design
EM DESIGN AND MANAGEMENT Co.,Ltd.
บริษัท อีเอ็ม ดีไซน์ แอนด์ แมเนจเมนท์ จำกัด
59/999 Moo 3, Klong klua, Pakkret,
Nonthaburi 11120 Thailand
T.+66 2 019 1533, M.+66 8 088 0025
www.em.co.th

ARCHITECTS			SIGNED

INTERIOR			SIGNED
วีรศว์	สินสืบผล	ภ.สถ. 7524	

STRUCTURAL ENGINEER	SIGNED

LANDSCAPE ARCHITECTS	SIGNED

SANITARY ENGINEER			SIGNED
ศุภณัฐ	วิสิฐธนนันท์	สส.477	
ชมพูนุท	บุญหอม	ภส.4866	
สุพิชญา	กันเรืองชัย	ภส.6746	

ELECTRICAL ENGINEER			SIGNED
ปัณณทัต	อธิรัชวาทิน	สฟก.6758	
สุธิดา	บุญทา	ภฟก.62867	

MECHANICAL ENGINEER			SIGNED
เอิริน	รุ่งสิงห์ทอง	สก.4190	
ปารีย์	แก้วปรีดี	ภก.43956	
ปุณยวีร์	หมื่นตาบุตร	ภก.55463	
สุวิศิษฎ์	แสงประจง	ภก.57037	

REVISION

NO.	DESCRIPTION	DATE

OWNER สำนักงานพัฒนารัฐบาลดิจิทัล (องค์การมหาชน) LOCATION –

PROJECT NAME :
โครงการออกแบบตกแต่งภายในอาคารสำนักงาน ชั้น 8 และชั้น 9
ศูนย์ราชการเฉลิมพระเกียรติ 80 พรรษา 5 ธันวาคม 2550 อาคารซี

PROJECT STATUS :

DRAWN	–
REF NO.	–
DATE	30/04/2568
SCALE	A1@ 1:25

DRAWING TITLE
แบบขยายเฟอร์นิเจอร์บิ้วอิน : B–29 , B–30B , B–30C

DRAWING NO.
ID3–17

งานเฟอร์นิเจอร์บิ้วอิน	B-31	โต๊ะ และกระถางต้นไม้ CO-WORKING SPACE 2 ชั้น 9

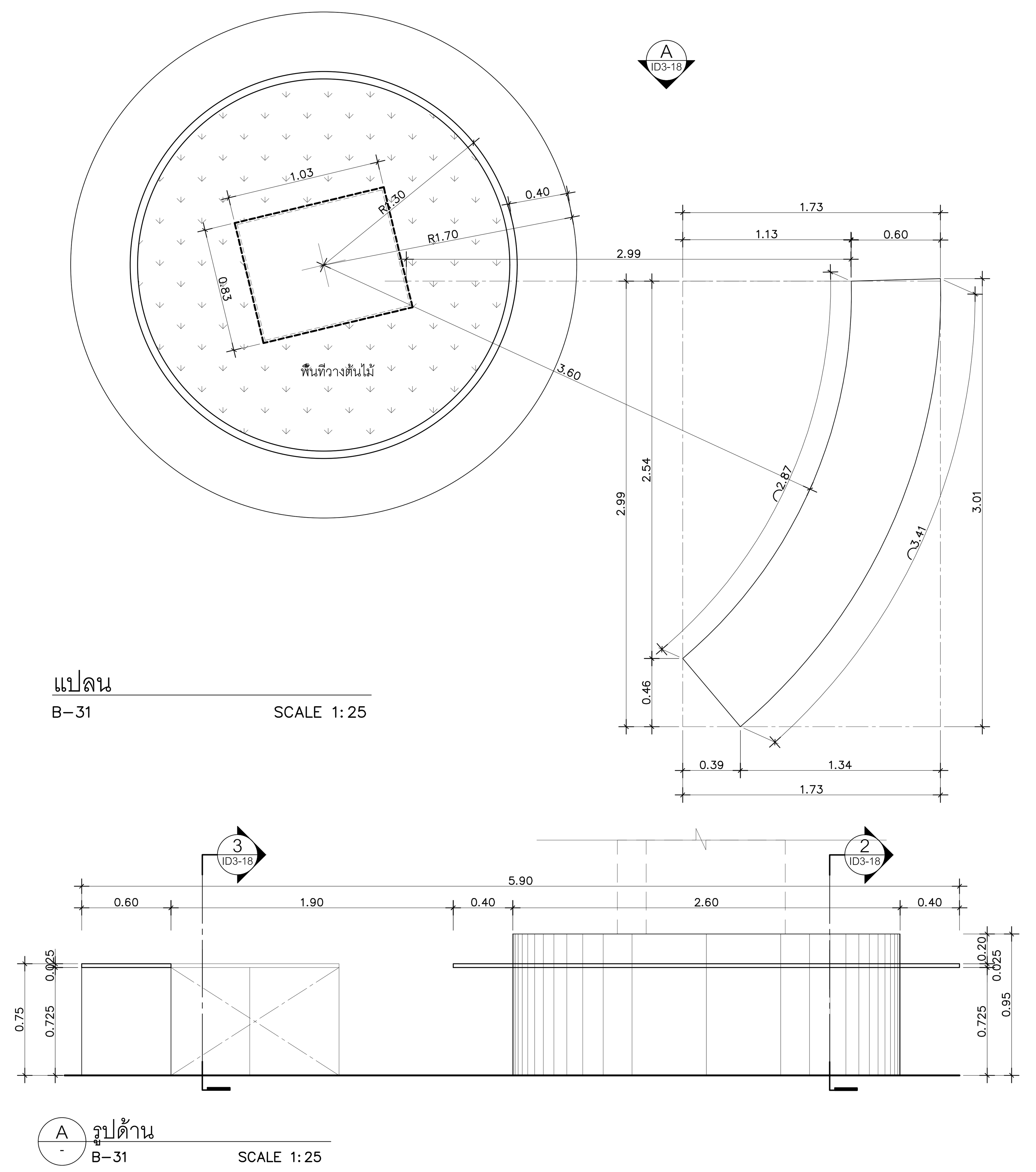

งานเฟอร์นิเจอร์บิ้วอิน	B-32	โต๊ะ , ที่นั่ง และกระถางต้นไม้ CO-WORKING SPACE 2 ชั้น 9

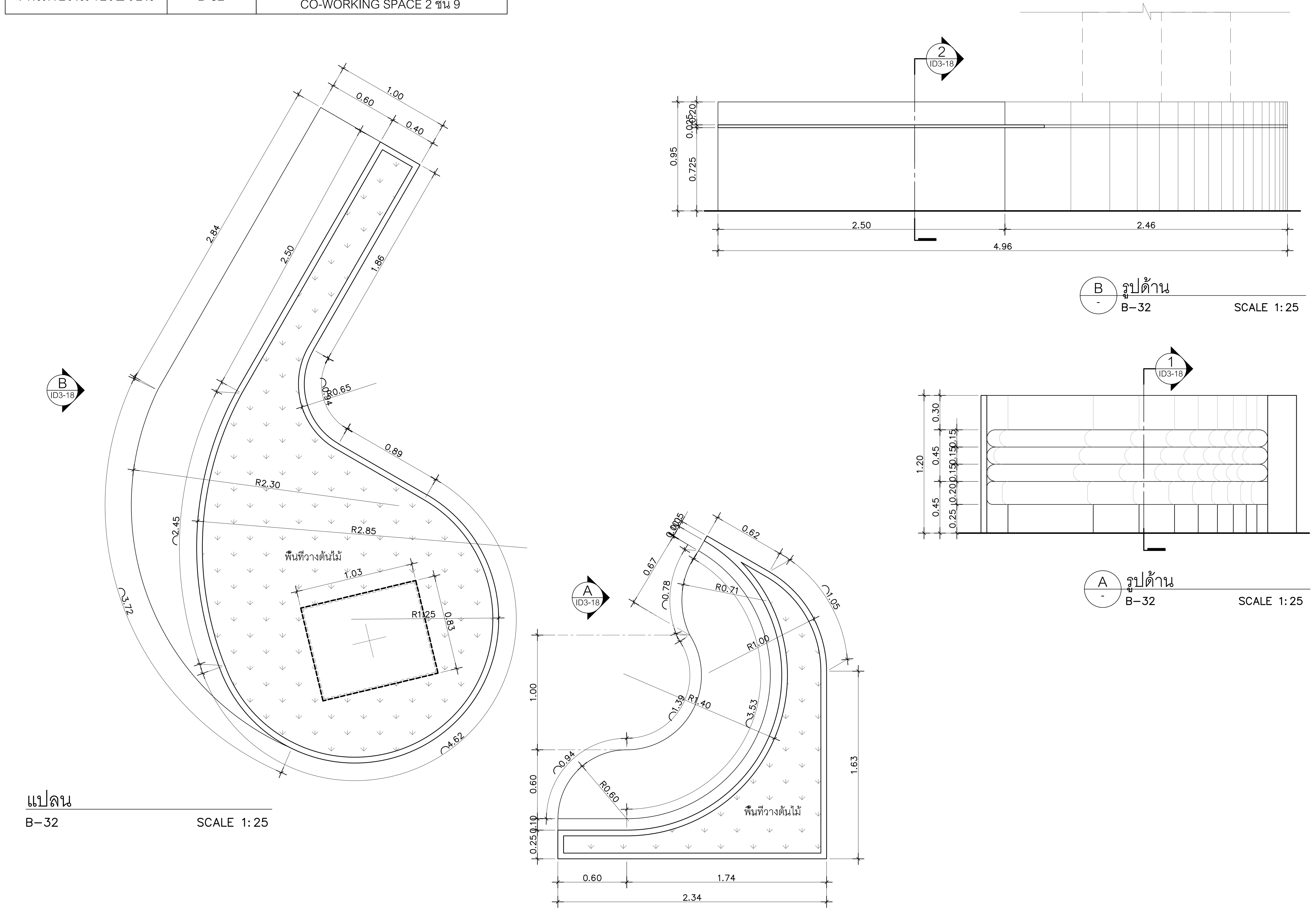

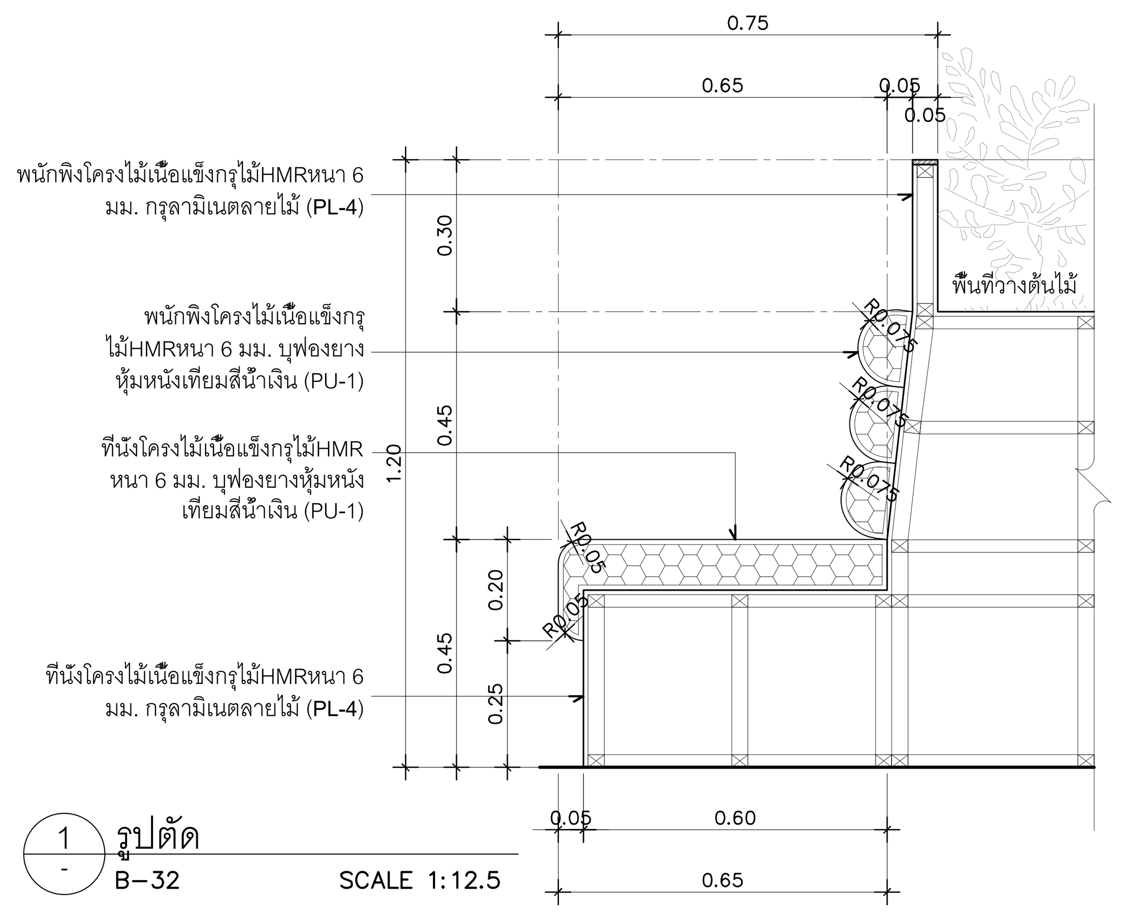

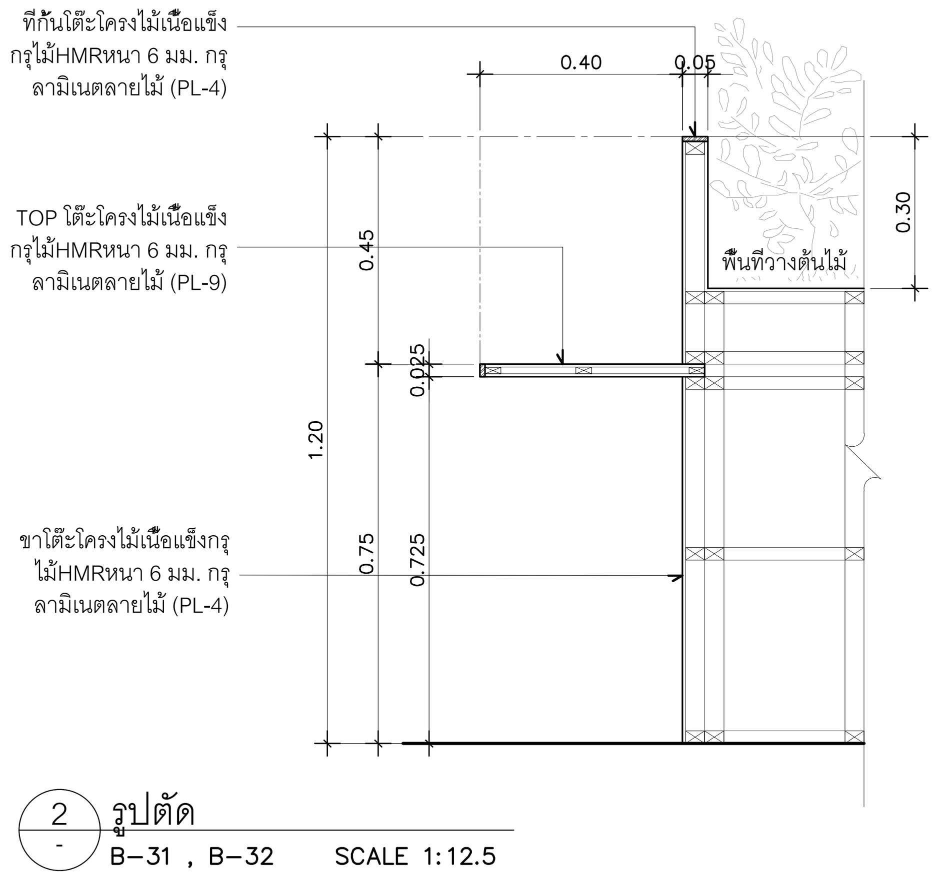

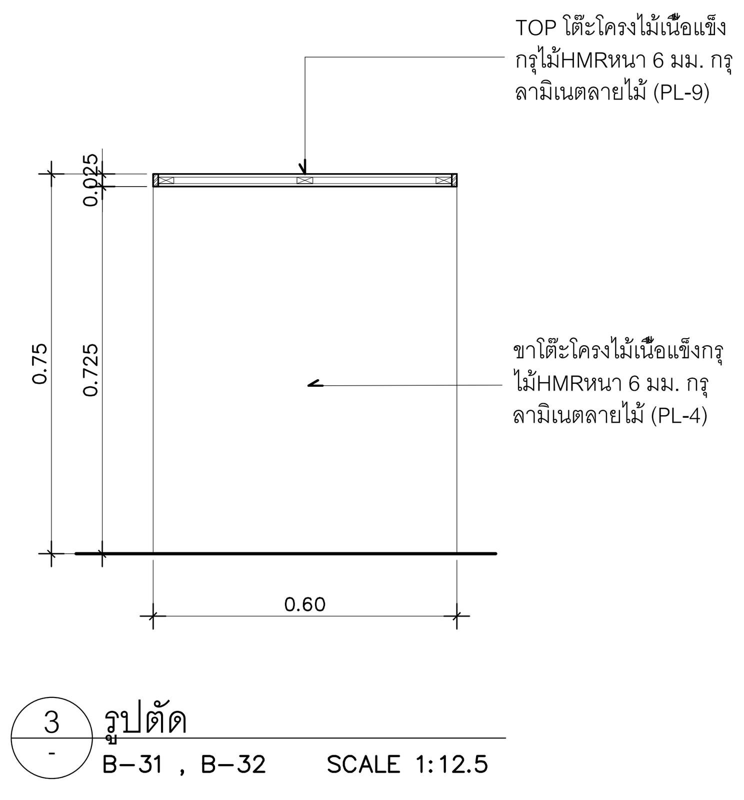

DIGITAL GOVERNMENT DEVELOPMENT AGENCY
สำนักงานพัฒนารัฐบาลดิจิทัล (องค์การมหาชน)

EM DESIGN AND MANAGEMENT Co.,Ltd.
บริษัท อีเอ็ม ดีไซน์ แอนด์ แมเนจเมนท์ จำกัด
59/999 Moo 3, Klong klua, Pakkret, Nonthaburi 11120 Thailand
T.+66 2 019 1533, M.+66 8 088 0025
www.em.co.th

ARCHITECTS	SIGNED

INTERIOR			SIGNED
วิรดา	สินสืบผล	ภ.สถ. 7524	

STRUCTURAL ENGINEER	SIGNED

LANDSCAPE ARCHITECTS	SIGNED

SANITARY ENGINEER			SIGNED
ศุภณัฐ	วิสิฐธนนันท์	สส.477	
ชมพูนุท	บุญหอม	ภส.4866	
สุพิชญา	กันเรืองชัย	ภส.6746	

ELECTRICAL ENGINEER			SIGNED
ปัณณทัต	อธิรัชวาทิน	สฟก.6758	
สุธิตา	บุญทา	ภฟก.62867	

MECHANICAL ENGINEER			SIGNED
เอิร์น	รุ่งสิงห์ทอง	สก.4190	
ปาจรีย์	แก้วปรีดี	ภก.43956	
ปุณยวีร์	หมื่นตาบุตร	ภก.55463	
สุวิศิษฎ์	แสงประจง	ภก.57037	

REVISION

NO.	DESCRIPTION	DATE

OWNER	สำนักงานพัฒนารัฐบาลดิจิทัล (องค์การมหาชน)	LOCATION	–

PROJECT NAME :

โครงการออกแบบตกแต่งภายในอาคารสำนักงาน ชั้น 8 และชั้น 9
ศูนย์ราชการเฉลิมพระเกียรติ 80 พรรษา 5 ธันวาคม 2550 อาคารซี

PROJECT STATUS :

DRAWN	–
REF NO.	–
DATE	30/04/2568
SCALE	A1@ 1:25

DRAWING TITLE

แบบขยายเฟอร์นิเจอร์บิ้วอิน : B-31 , B-32

DRAWING NO.

ID3-18

งานเฟอร์นิเจอร์บิ้วอิน	B-33	เคาน์เตอร์ครัวห้องรับประทานอาหาร 1 ชั้น 9

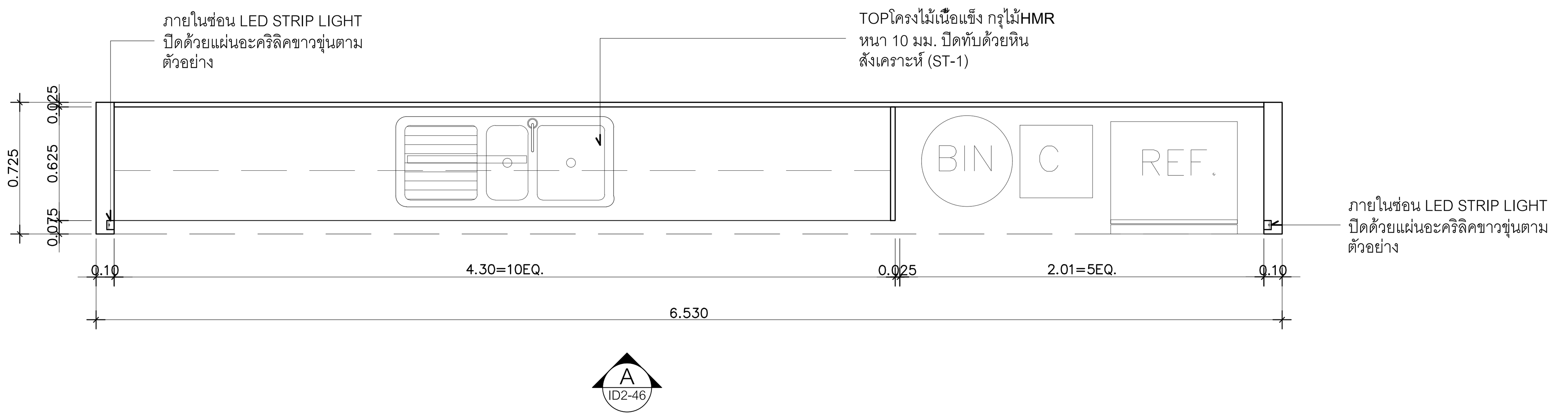

แปลน
B–33 SCALE 1:25

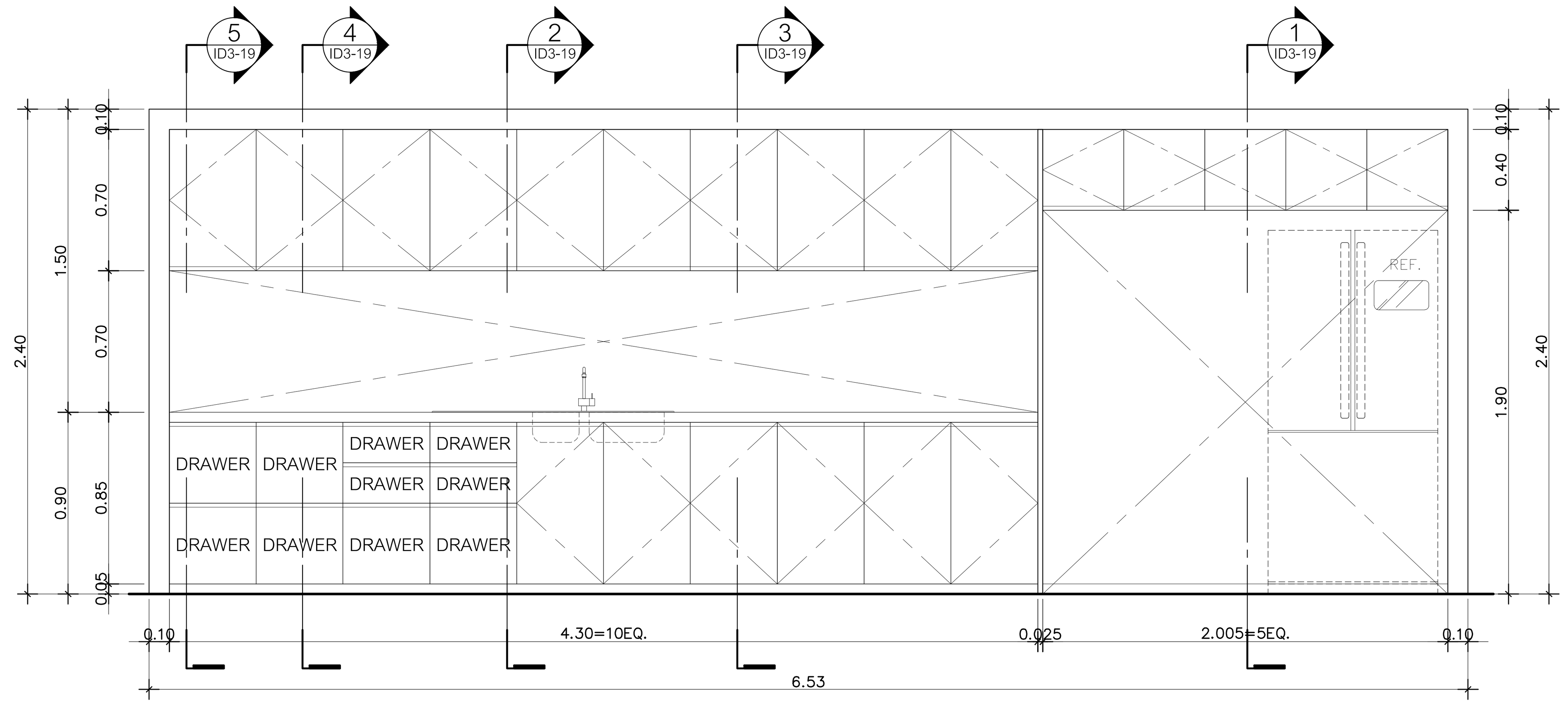

A รูปด้าน
B–33 SCALE 1:25

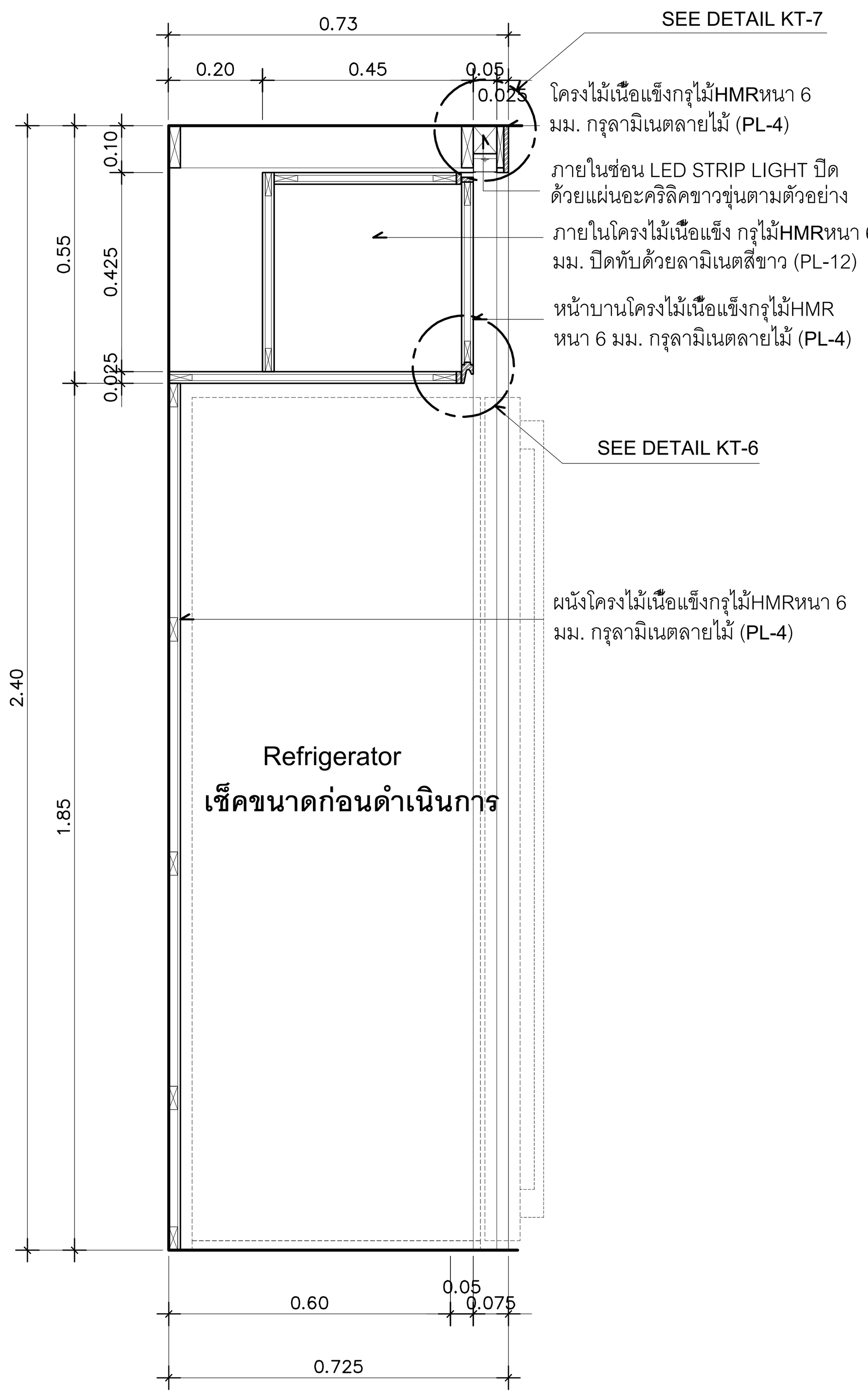

1 รูปตัด
B–33 SCALE 1:12.5

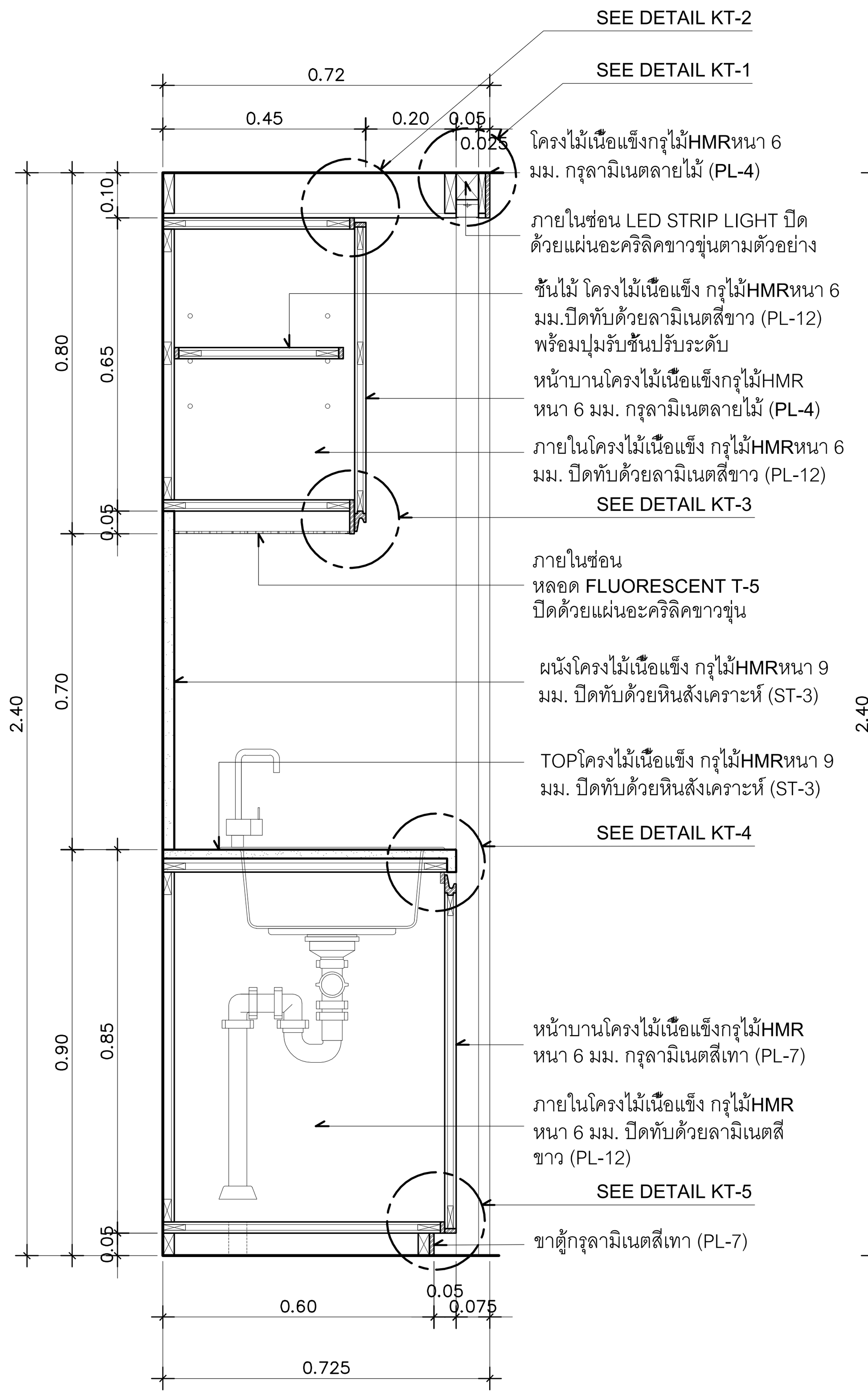

2 รูปตัด
B–33 SCALE 1:12.5

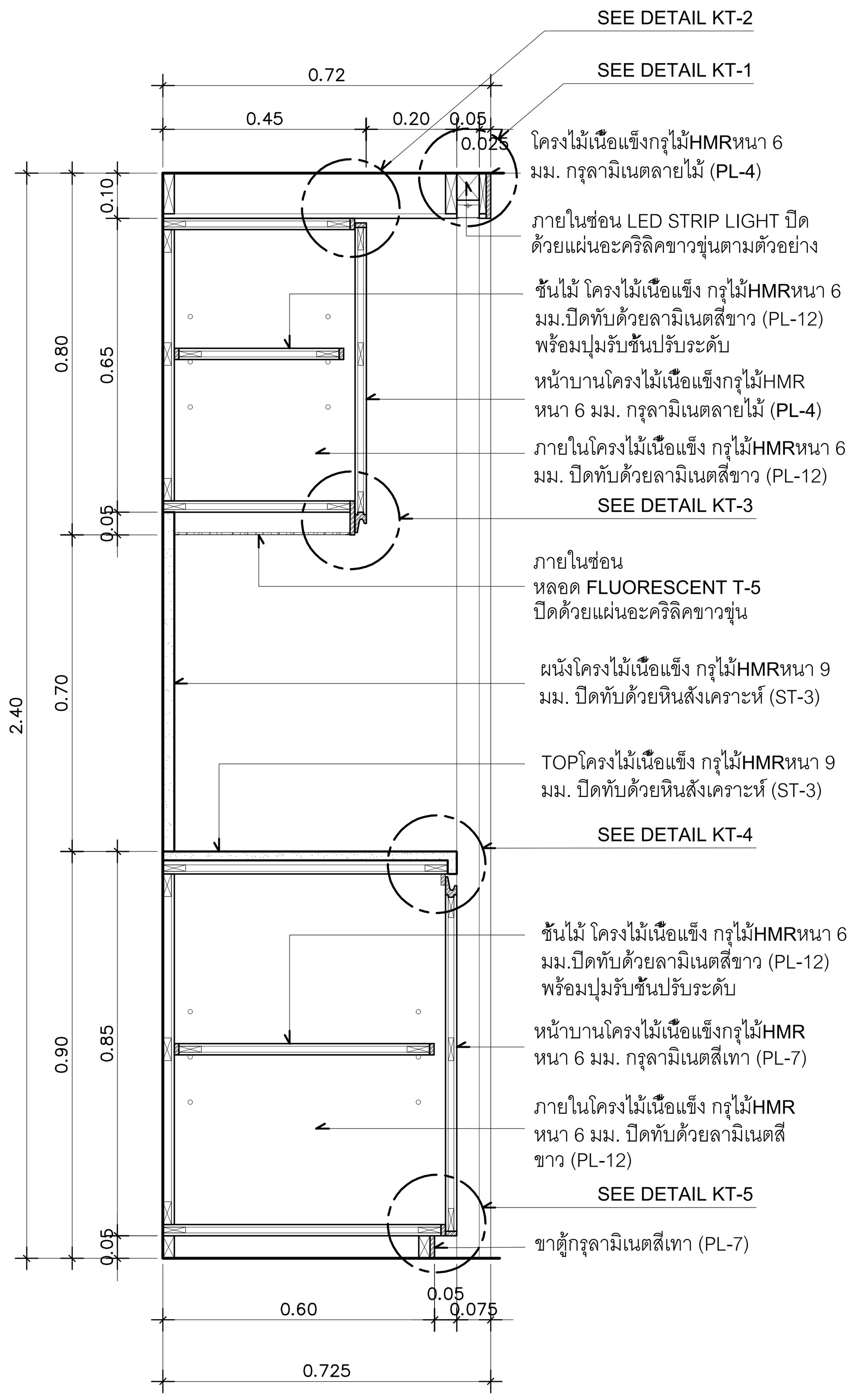

3 รูปตัด
B–33 SCALE 1:12.5

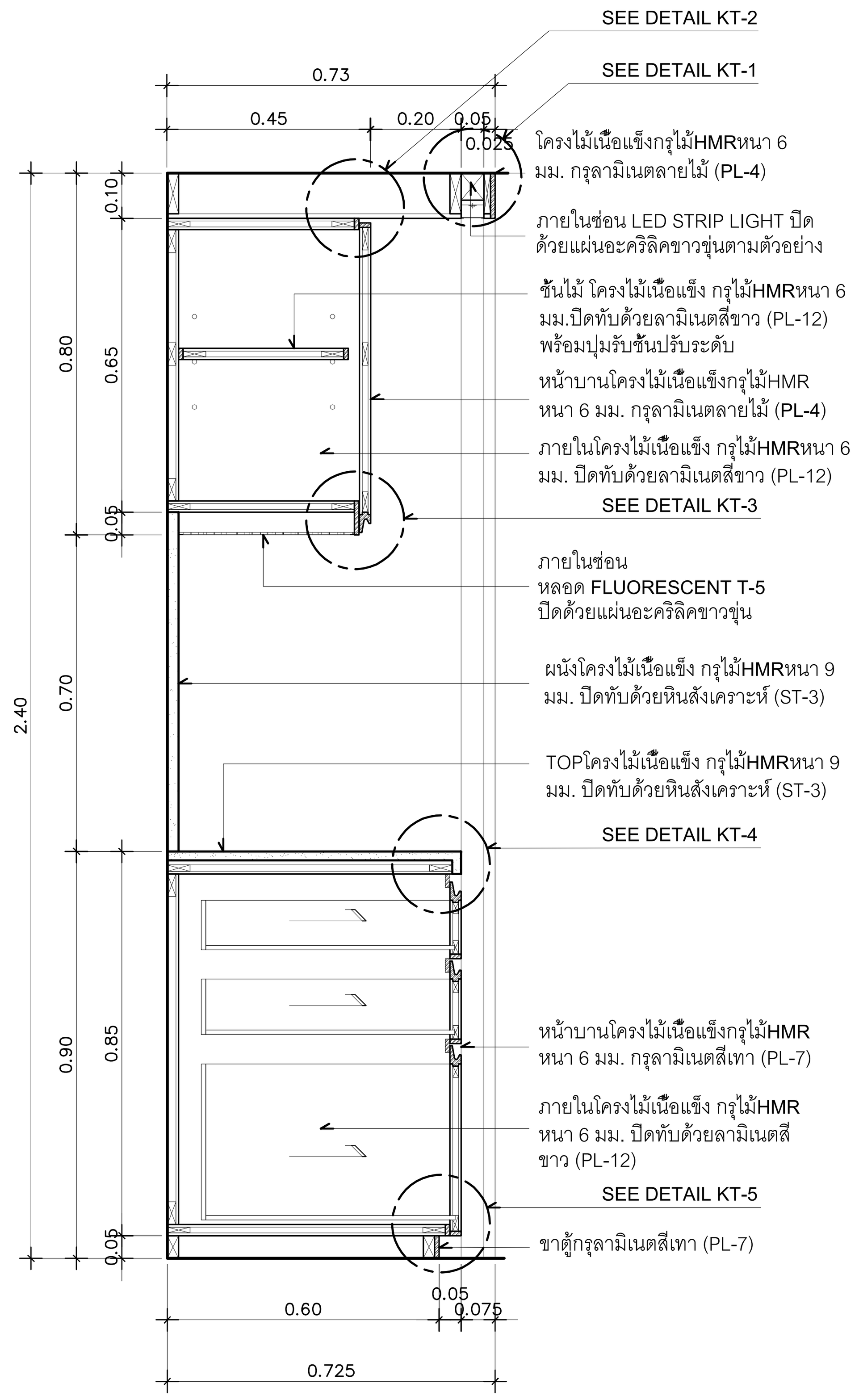

4 รูปตัด
B–33 SCALE 1:12.5

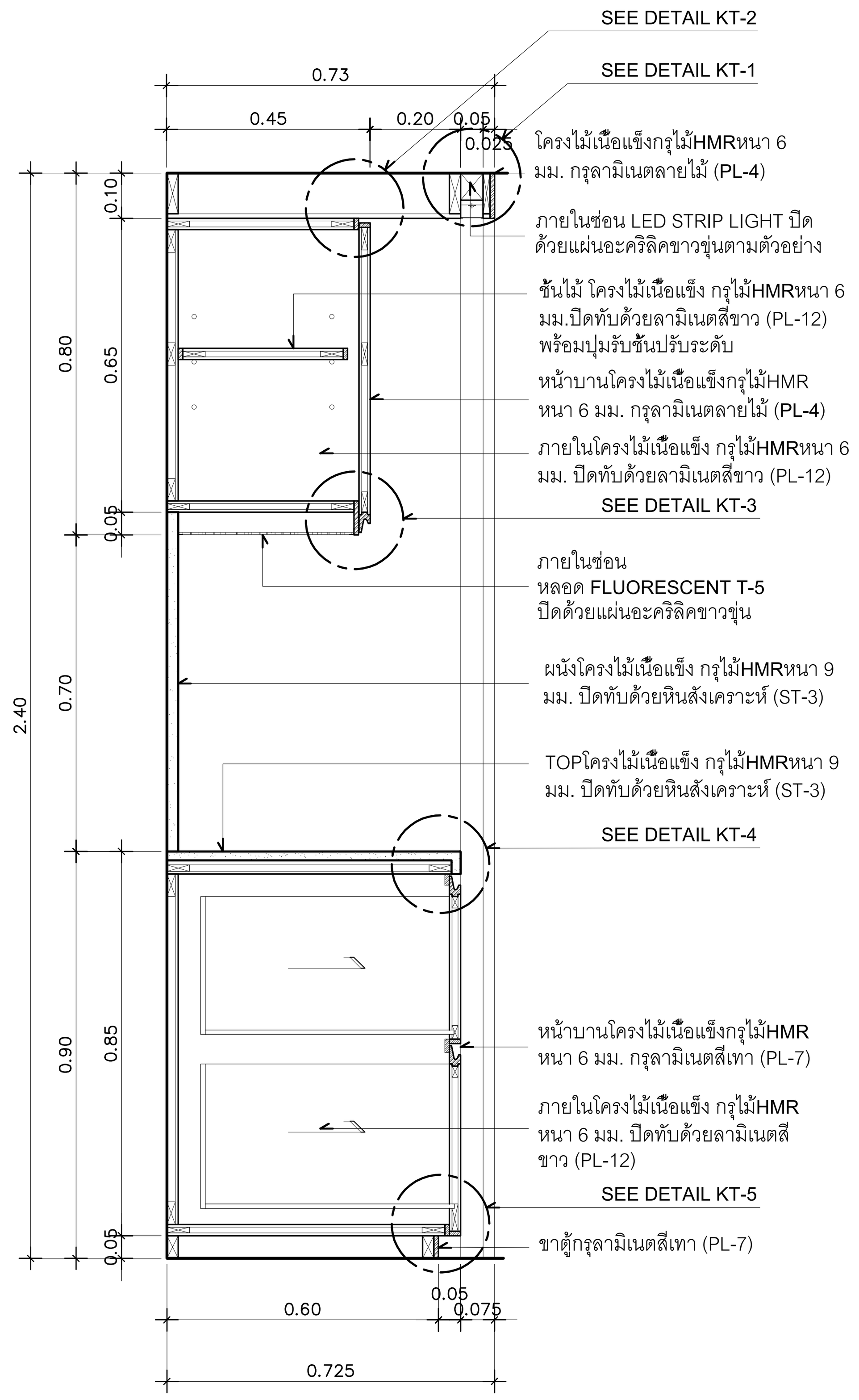

5 รูปตัด
B–33 SCALE 1:12.5

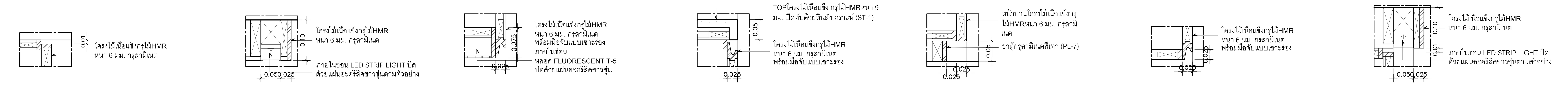

KT-1 TYPICAL DETAIL SCALE 1:5

KT-2 TYPICAL DETAIL SCALE 1:5

KT-3 TYPICAL DETAIL SCALE 1:5

KT-4 TYPICAL DETAIL SCALE 1:5

KT-5 TYPICAL DETAIL SCALE 1:5

KT-6 TYPICAL DETAIL SCALE 1:5

KT-7 TYPICAL DETAIL SCALE 1:5

DIGITAL GOVERNMENT DEVELOPMENT AGENCY
สำนักงานพัฒนารัฐบาลดิจิทัล (องค์การมหาชน)

EM Design
EM DESIGN AND MANAGEMENT Co.,Ltd.
บริษัท อีเอ็ม ดีไซน์ แอนด์ แมเนจเมนท์ จำกัด
59/999 Moo 3, Klong kluo, Pakkret, Nonthaburi 11120 Thailand
T.+66 2 019 1533, M.+66 8 088 0025
www.em.co.th

ARCHITECTS	SIGNED	STRUCTURAL ENGINEER	SIGNED	SANITARY ENGINEER	SIGNED	MECHANICAL ENGINEER	SIGNED
				ศุภณัฐ วิริฐธนนันท์ สส.477		เอริน รุ่งสิงห์ทอง สก.4190	
				ชมพูนุท บุญหอม ภส.4866		ปารีย์ แก้วปรีดี ภก.43956	
				สุพิชญา กันเรืองชัย ภส.6746		ปุณยวีร์ หมื่นตาบุตร ภก.55463	
						สุวิศิษฏ์ แสงประจง ภก.57037	

INTERIOR	SIGNED	LANDSCAPE ARCHITECTS	SIGNED	ELECTRICAL ENGINEER	SIGNED
วิศว์ สินสืบผล ภ.สถ. 7524				ปัณณทัต อธิรัชวาทิน สฟก.6758	
				สุธิดา บุญทา ภฟก.62867	

REVISION

NO.	DESCRIPTION	DATE

OWNER: สำนักงานพัฒนารัฐบาลดิจิทัล (องค์การมหาชน)
LOCATION: –

PROJECT NAME :
โครงการออกแบบตกแต่งภายในอาคารสำนักงาน ชั้น 8 และชั้น 9
ศูนย์ราชการเฉลิมพระเกียรติ 80 พรรษา 5 ธันวาคม 2550 อาคารซี

PROJECT STATUS :

DRAWN	–
REF NO.	–
DATE	30/04/2568
SCALE	A1@ 1:25

DRAWING TITLE
แบบขยายเฟอร์นิเจอร์บิ้วอิน : B–33

DRAWING NO.
ID3–19

งานเฟอร์นิเจอร์บิ้วอิน	B-34	เคาน์เตอร์เตรียมของว่าง CO-WORKING SPACE 1 ชั้น 9

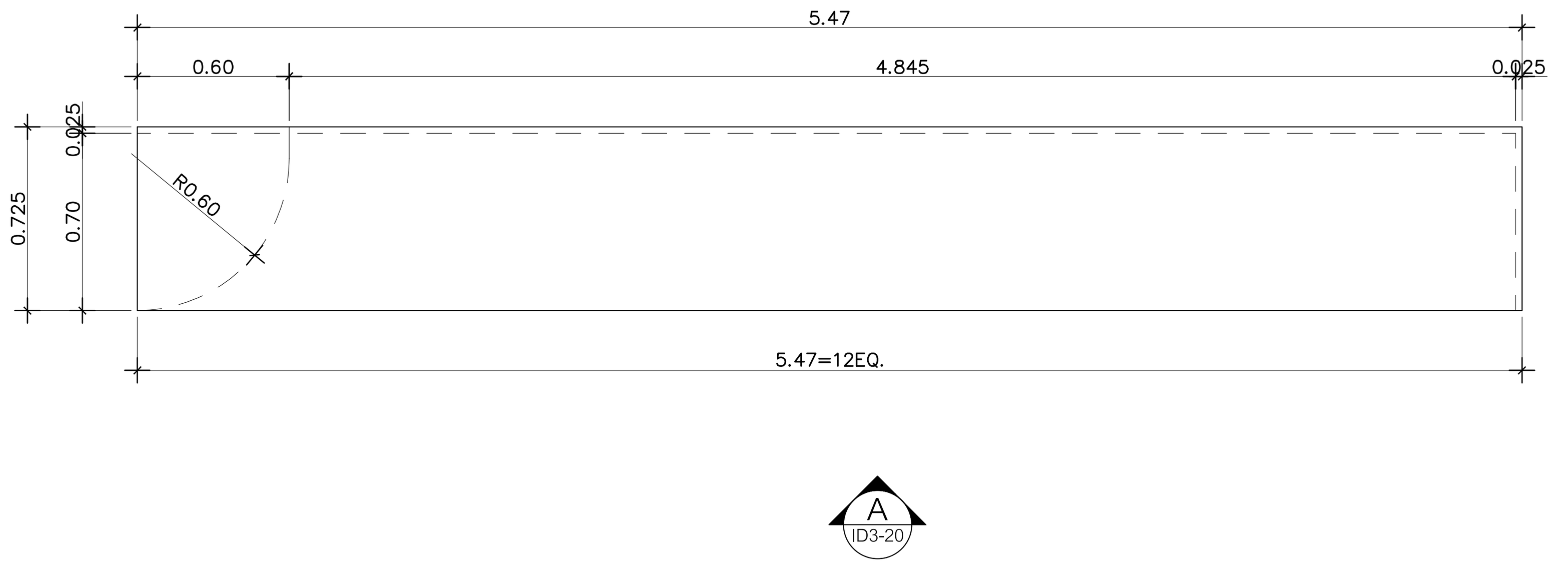

แปลน
B–34 SCALE 1:25

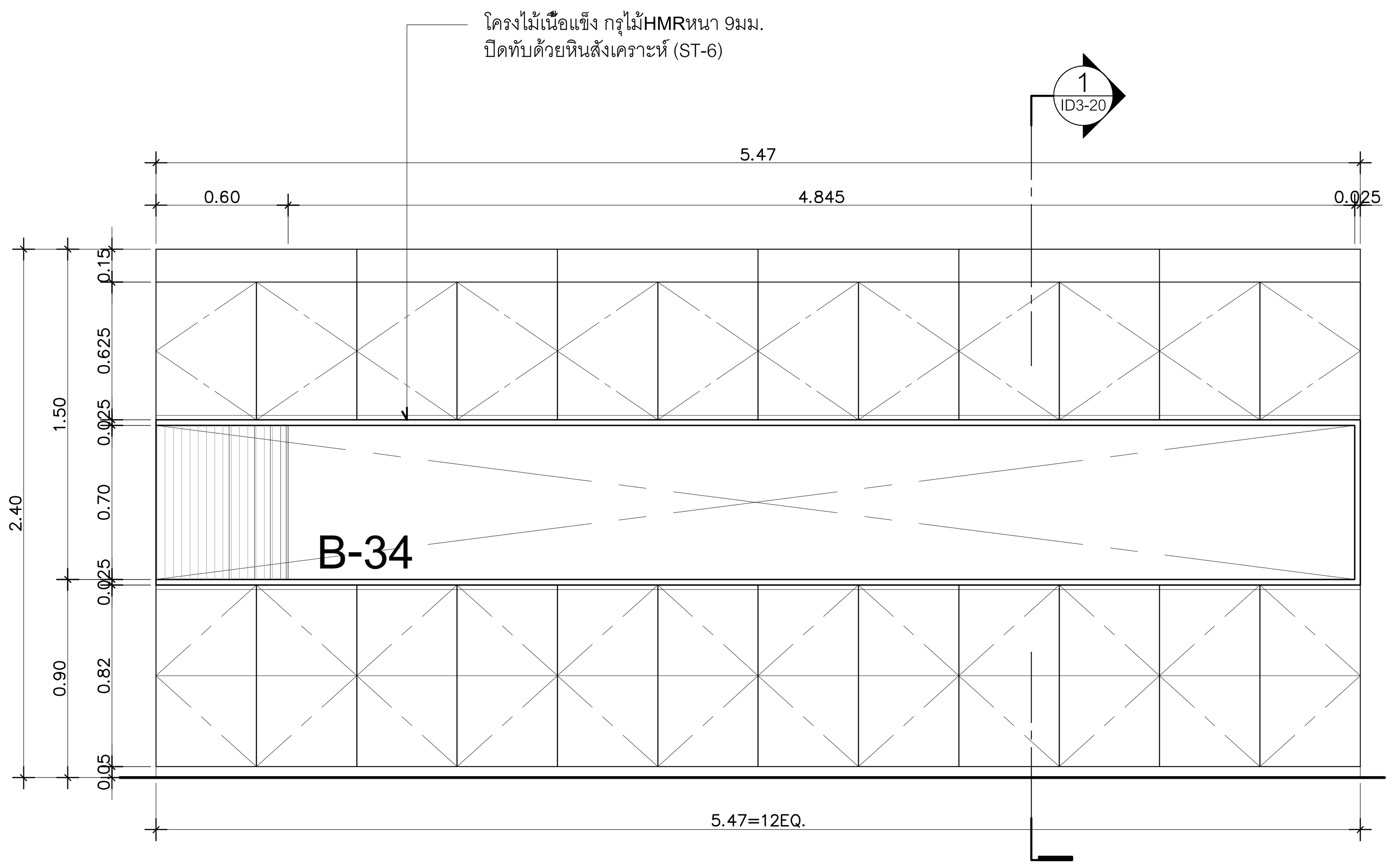

A รูปด้าน
B–34 SCALE 1:25

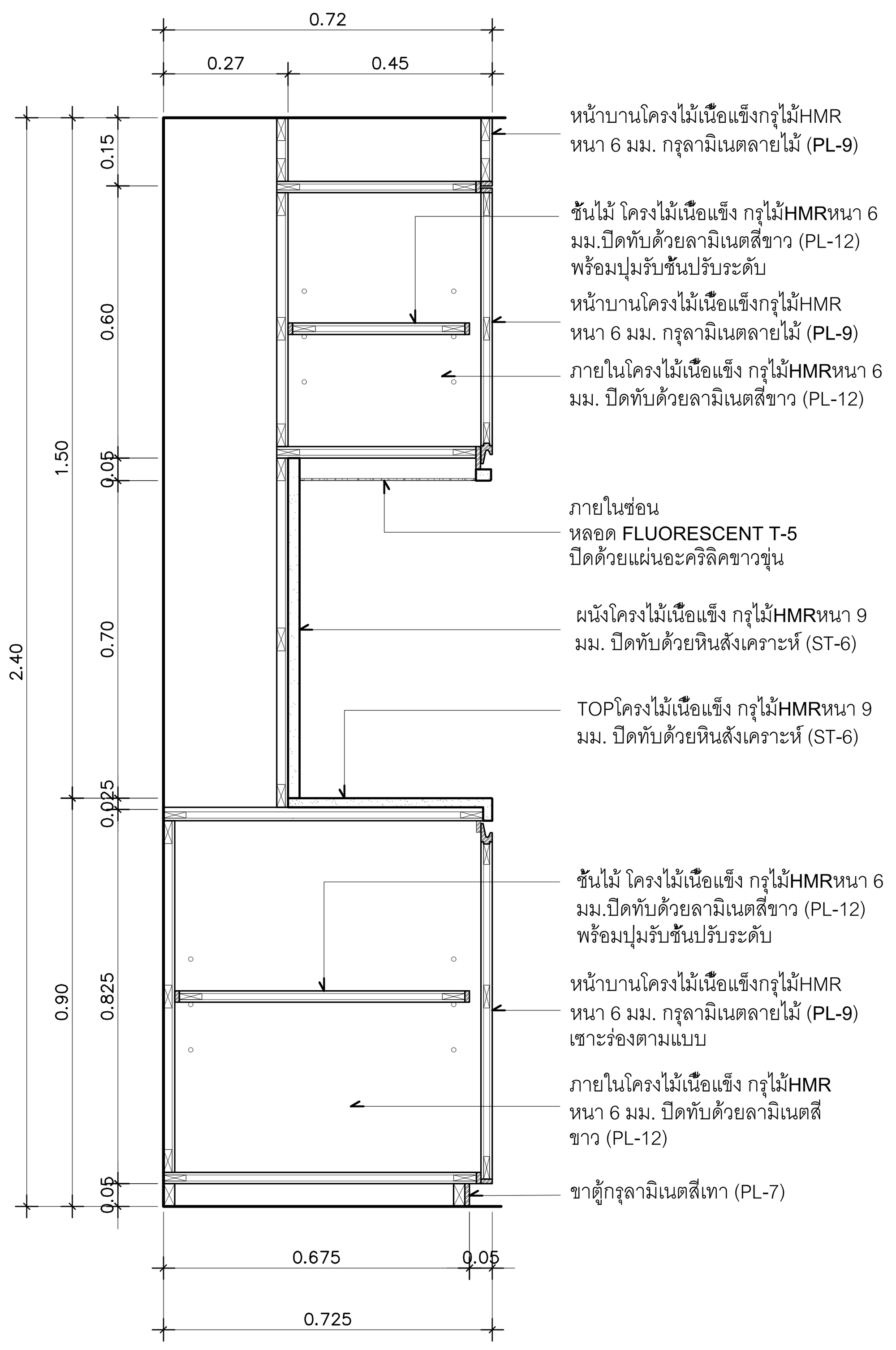

1 รูปตัด
B–34 SCALE 1:12.5

งานเฟอร์นิเจอร์บิ้วอิน	B-36	ตู้ห้องข้อมูลข่าวสาร ชั้น 9

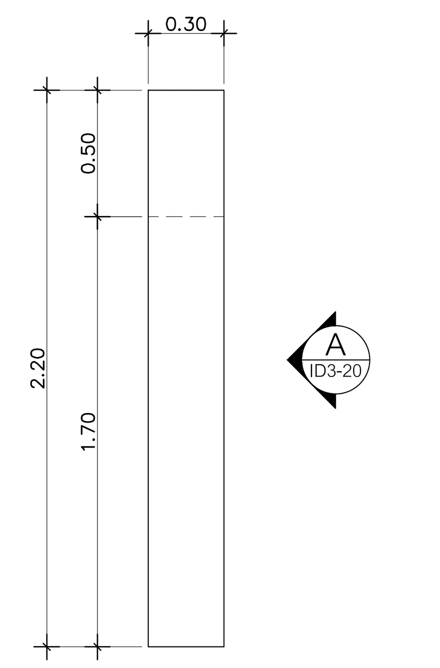

แปลน
B–36 SCALE 1:25

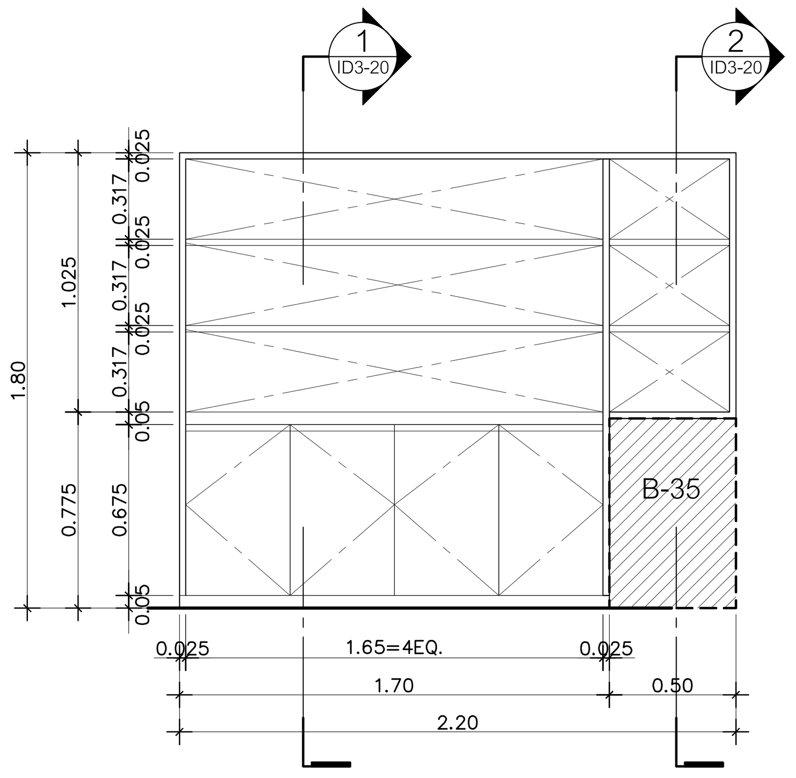

A รูปด้าน
B–36 SCALE 1:25

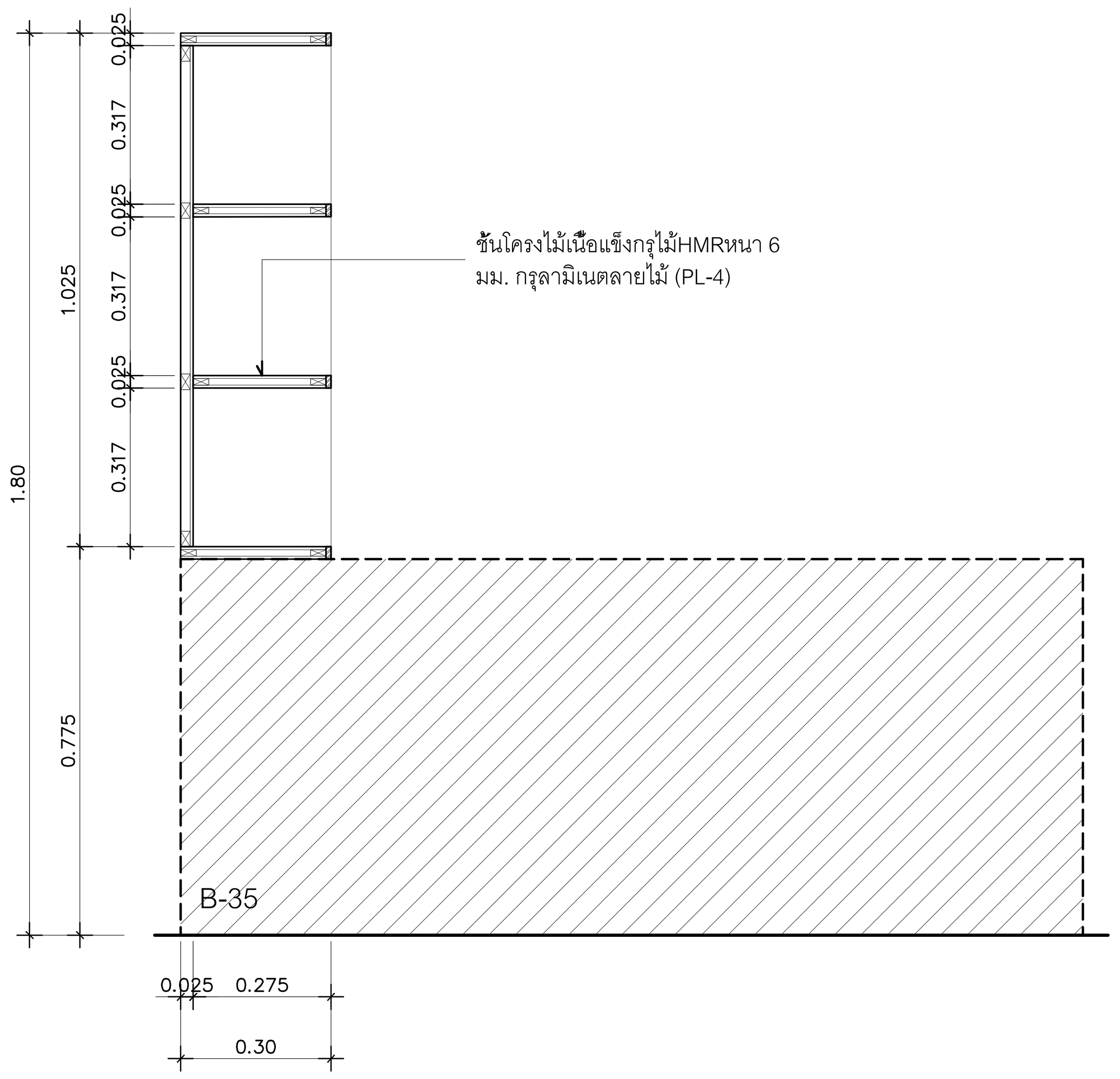

1 รูปตัด
B–36 SCALE 1:12.5

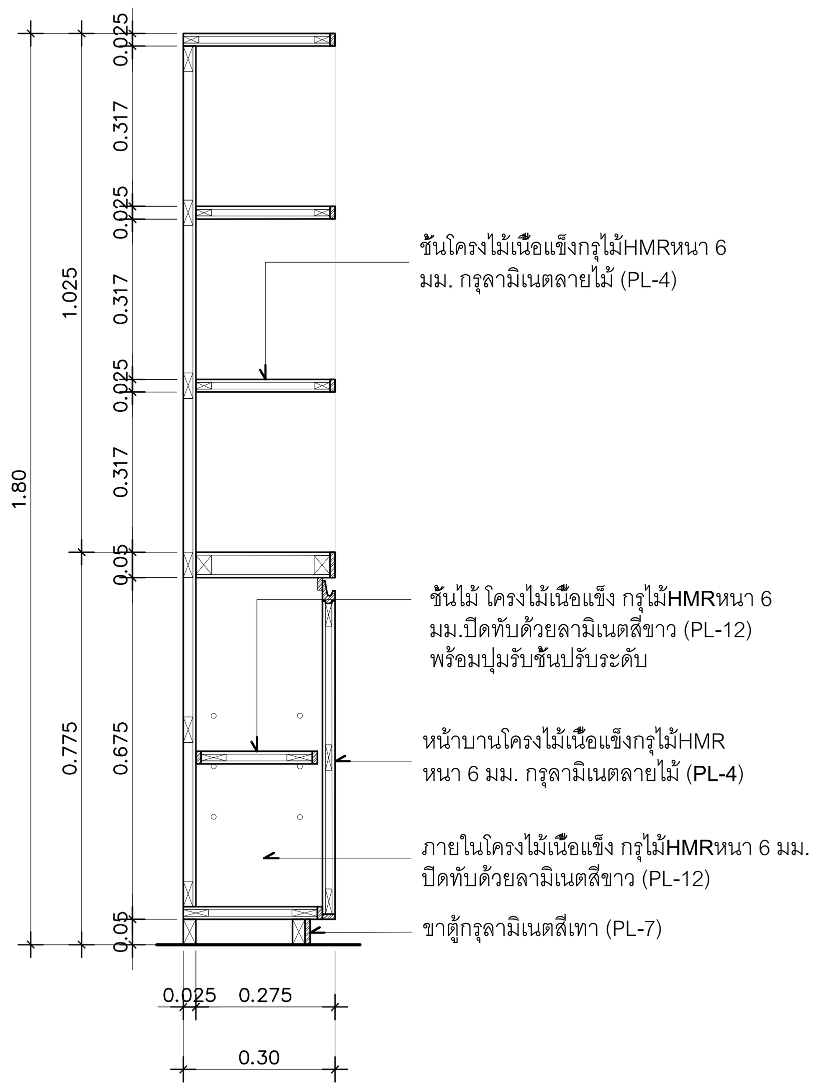

2 รูปตัด
B–36 SCALE 1:12.5

DGA DIGITAL GOVERNMENT DEVELOPMENT AGENCY
สำนักงานพัฒนารัฐบาลดิจิทัล (องค์การมหาชน)

EM Design
EM DESIGN AND MANAGEMENT Co.,Ltd.
บริษัท อีเอ็ม ดีไซน์ แอนด์ แมเนจเมนท์ จำกัด
59/999 Moo 3, Klong klua, Pakkret, Nonthaburi 11120 Thailand
T.+66 2 019 1533, M.+66 8 088 0025
www.em.co.th

ARCHITECTS	SIGNED

INTERIOR			SIGNED
วิรัติ	สินสืบผล	ภ.สถ. 7524	

STRUCTURAL ENGINEER	SIGNED

LANDSCAPE ARCHITECTS	SIGNED

SANITARY ENGINEER			SIGNED
ศุภณัฐ	วิสิฐธนนันท์	สส.477	
ชมพูนุท	บุญหอม	ภส.4866	
สุพิชญา	กันเรืองชัย	ภส.6746	

ELECTRICAL ENGINEER			SIGNED
ปัณณทัต	อธิรัชวาทิน	สฟก.6758	
สุธิดา	บุญทา	ภฟก.62867	

MECHANICAL ENGINEER			SIGNED
เอริน	รุ่งสิงห์ทอง	สก.4190	
ปาจรีย์	แก้วปรีดี	ภก.43956	
ปุณยวีร์	หมื่นตาบุตร	ภก.55463	
สุวิศิษฏ์	แสงประจง	ภก.57037	

REVISION

NO.	DESCRIPTION	DATE

OWNER สำนักงานพัฒนารัฐบาลดิจิทัล (องค์การมหาชน) LOCATION –

PROJECT NAME :
โครงการออกแบบตกแต่งภายในอาคารสำนักงาน ชั้น 8 และชั้น 9
ศูนย์ราชการเฉลิมพระเกียรติ 80 พรรษา 5 ธันวาคม 2550 อาคารซี

DRAWING TITLE
แบบขยายเฟอร์นิเจอร์บิ้วอิน : B–34 , B–36

PROJECT STATUS :

DRAWN	–
REF NO.	–
DATE	30/04/2568
SCALE	A1@ 1:25

DRAWING NO.
ID3–20

งานเฟอร์นิเจอร์บิ้วอิน	B-35	โต๊ะห้องประชุม 1 ที่นั่ง /ห้องข้อมูลข่าวสาร ชั้น 9

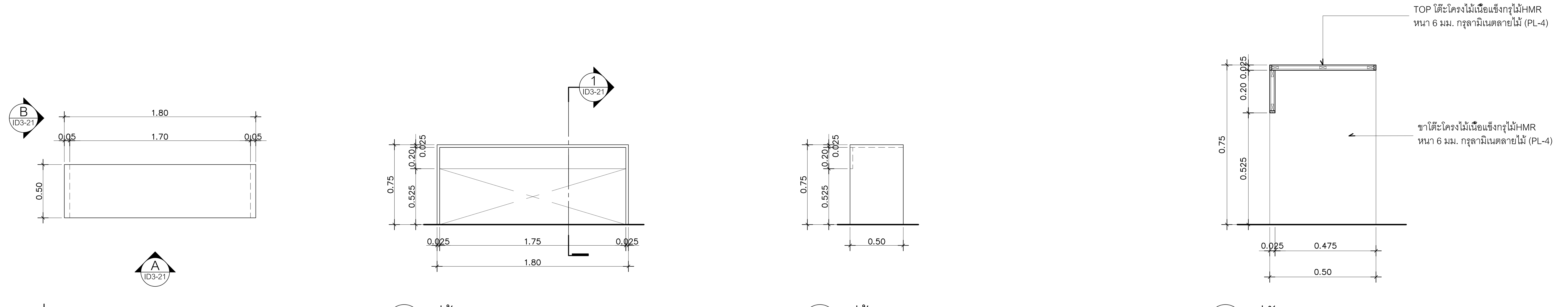

แปลน B–35 SCALE 1:25

A รูปด้าน B–35 SCALE 1:25

B รูปด้าน B–35 SCALE 1:25

1 รูปตัด B–35 SCALE 1:12.5

งานเฟอร์นิเจอร์บิ้วอิน	B-37	โต๊ะห้องประชุม 1 ชั้น 9

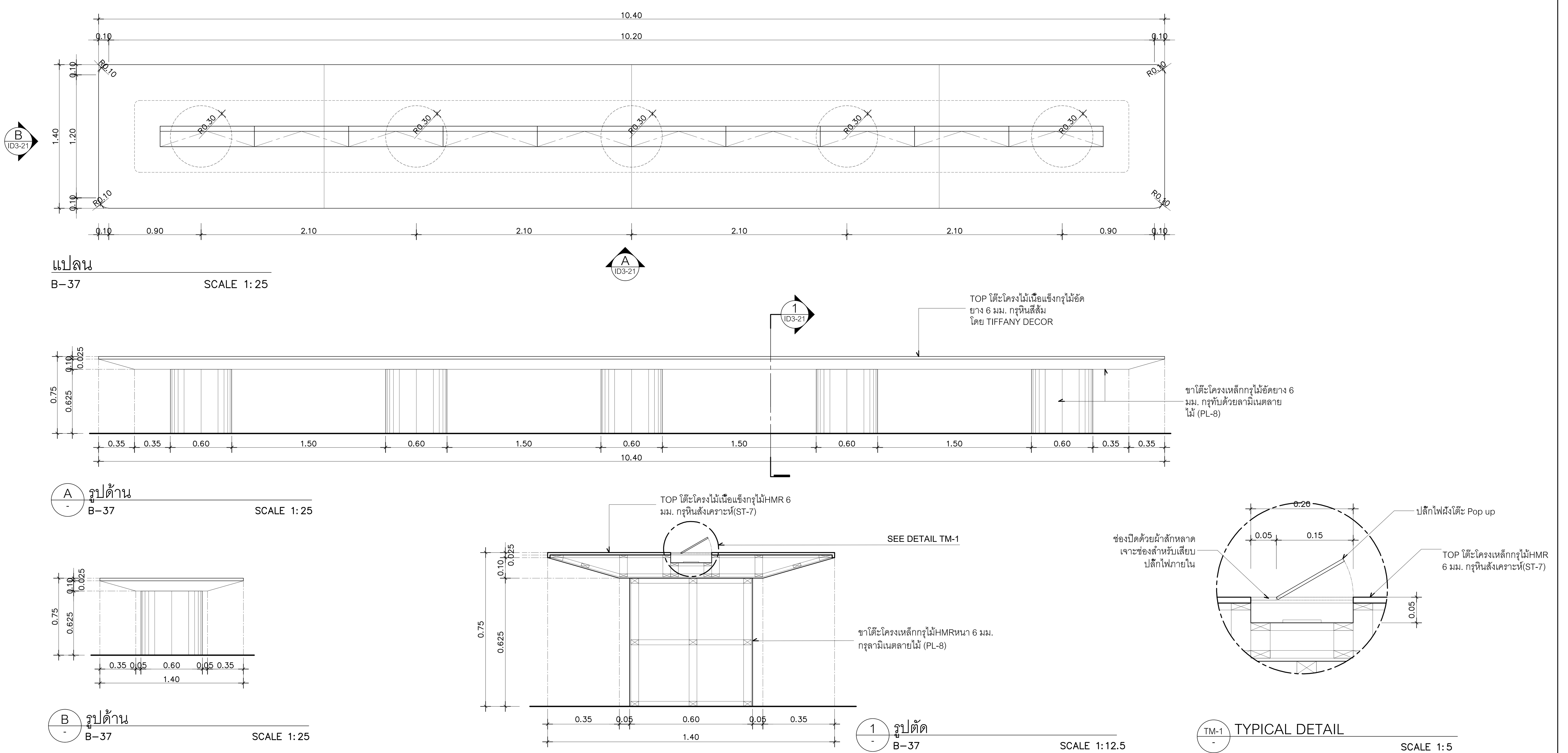

แปลน B–37 SCALE 1:25

A รูปด้าน B–37 SCALE 1:25

B รูปด้าน B–37 SCALE 1:25

1 รูปตัด B–37 SCALE 1:12.5

TM-1 TYPICAL DETAIL SCALE 1:5

งานเฟอร์นิเจอร์บิ้วอิน	B-38	โต๊ะ CO-WORKING SPACE ชั้น 8 และ 9

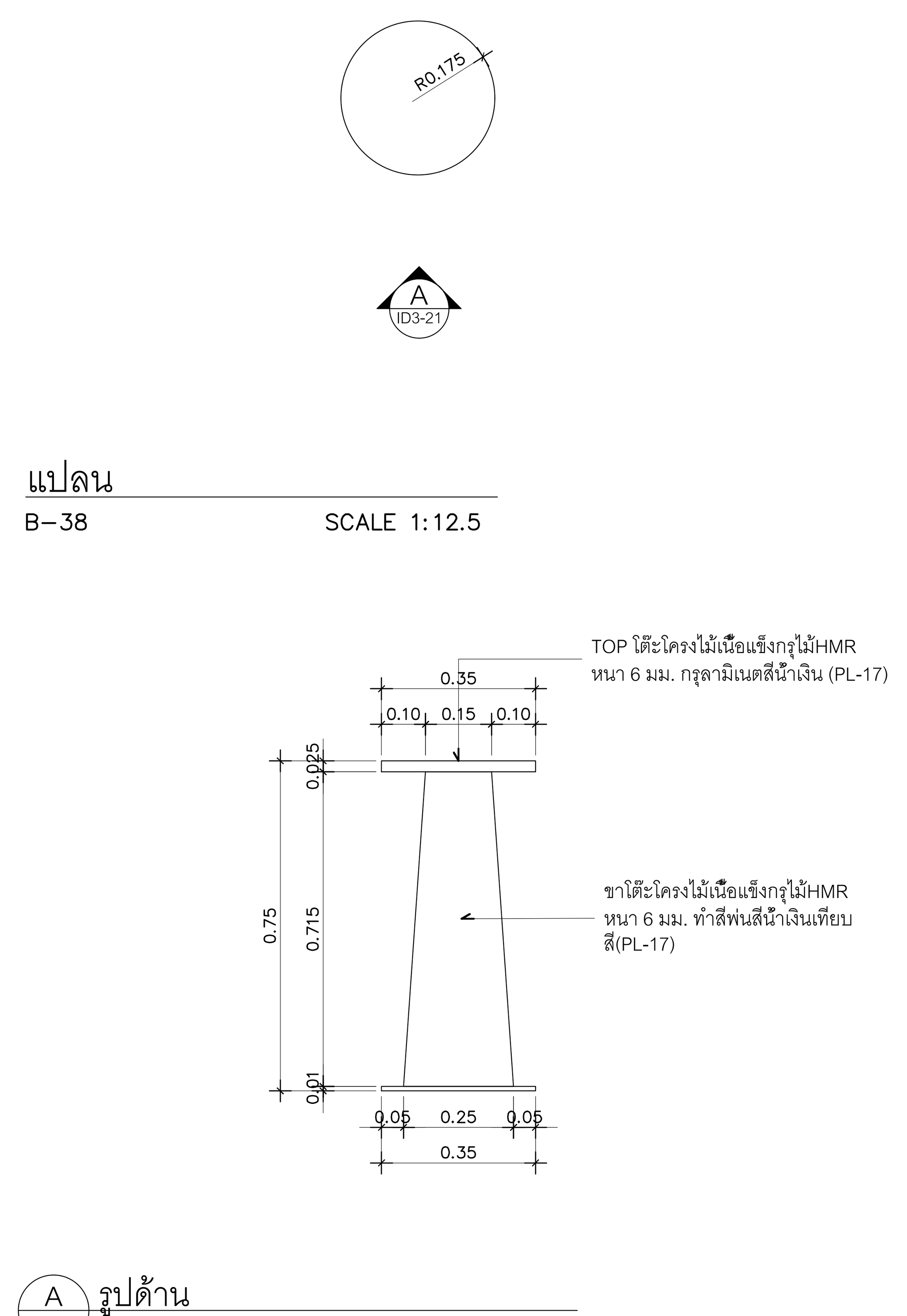

แปลน B–38 SCALE 1:12.5

A รูปด้าน B–38 SCALE 1:12.5

DGA DIGITAL GOVERNMENT DEVELOPMENT AGENCY
สำนักงานพัฒนารัฐบาลดิจิทัล (องค์การมหาชน)

EM Design
EM DESIGN AND MANAGEMENT Co.,Ltd.
บริษัท อีเอ็ม ดีไซน์ แอนด์ แมเนจเมนท์ จำกัด
59/999 Moo 3, Klong kluai, Pakkret, Nonthaburi 11120 Thailand
T.+66 2 019 1533, M.+66 8 088 0025
www.em.co.th

ARCHITECTS	SIGNED	STRUCTURAL ENGINEER	SIGNED	SANITARY ENGINEER	SIGNED	MECHANICAL ENGINEER	SIGNED
				ศุภณัฐ วิสิฐธนนันท์ สส.477		เอริน รุ่งสิงห์ทอง สก.4190	
				ชมพูนุท บุญหอม ภส.4866		ปาจรีย์ แก้วปรีดี ภก.43956	
				สุพิชญา กันเรืองชัย ภส.6746		ปุณยวีร์ หมื่นตาบุตร ภก.55463	
						สุวิศิษฏ์ แสงประจง ภก.57037	
INTERIOR	SIGNED	LANDSCAPE ARCHITECTS	SIGNED	ELECTRICAL ENGINEER	SIGNED		
วิรัศว์ สินสืบผล ภ.สถ. 7524				ปัณณทัต อธิรัชวาทิน สฟก.6758			
				สุธิดา บุญทา ภฟก.62867			

REVISION

NO.	DESCRIPTION	DATE

OWNER สำนักงานพัฒนารัฐบาลดิจิทัล (องค์การมหาชน) LOCATION –

PROJECT STATUS :

PROJECT NAME :
โครงการออกแบบตกแต่งภายในอาคารสำนักงาน ชั้น 8 และชั้น 9
ศูนย์ราชการเฉลิมพระเกียรติ 80 พรรษา 5 ธันวาคม 2550 อาคารซี

DRAWN	–
REF NO.	–
DATE	30/04/2568
SCALE	A1@ 1:25

DRAWING TITLE
แบบขยายเฟอร์นิเจอร์บิ้วอิน : B–35 , B–37 ,B–38

DRAWING NO.
ID3–21

งานเฟอร์นิเจอร์บิ้วอิน	B-39	ตู้ล็อกเกอร์และตู้เก็บของ ชั้น 8

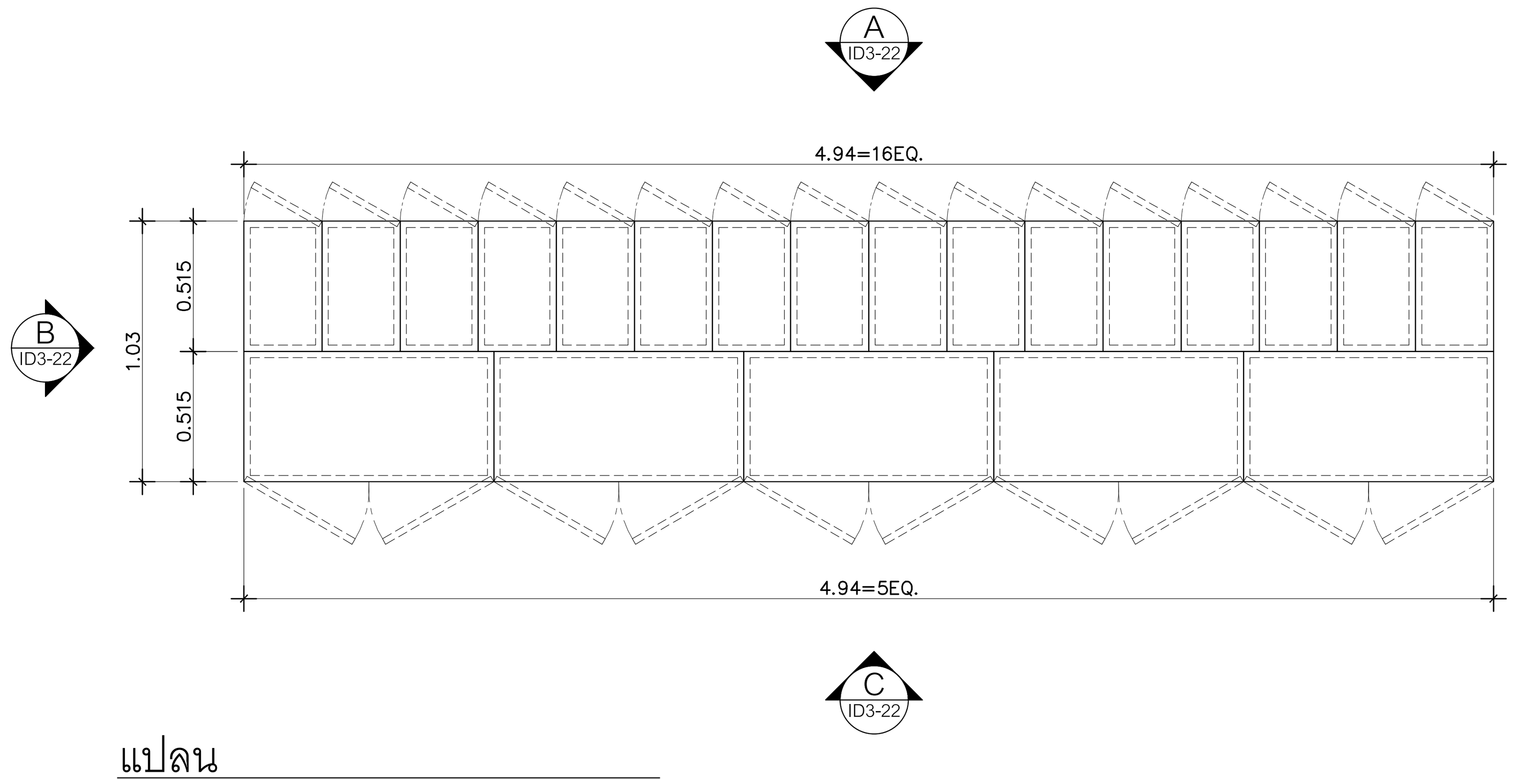

แปลน
B-39 SCALE 1:25

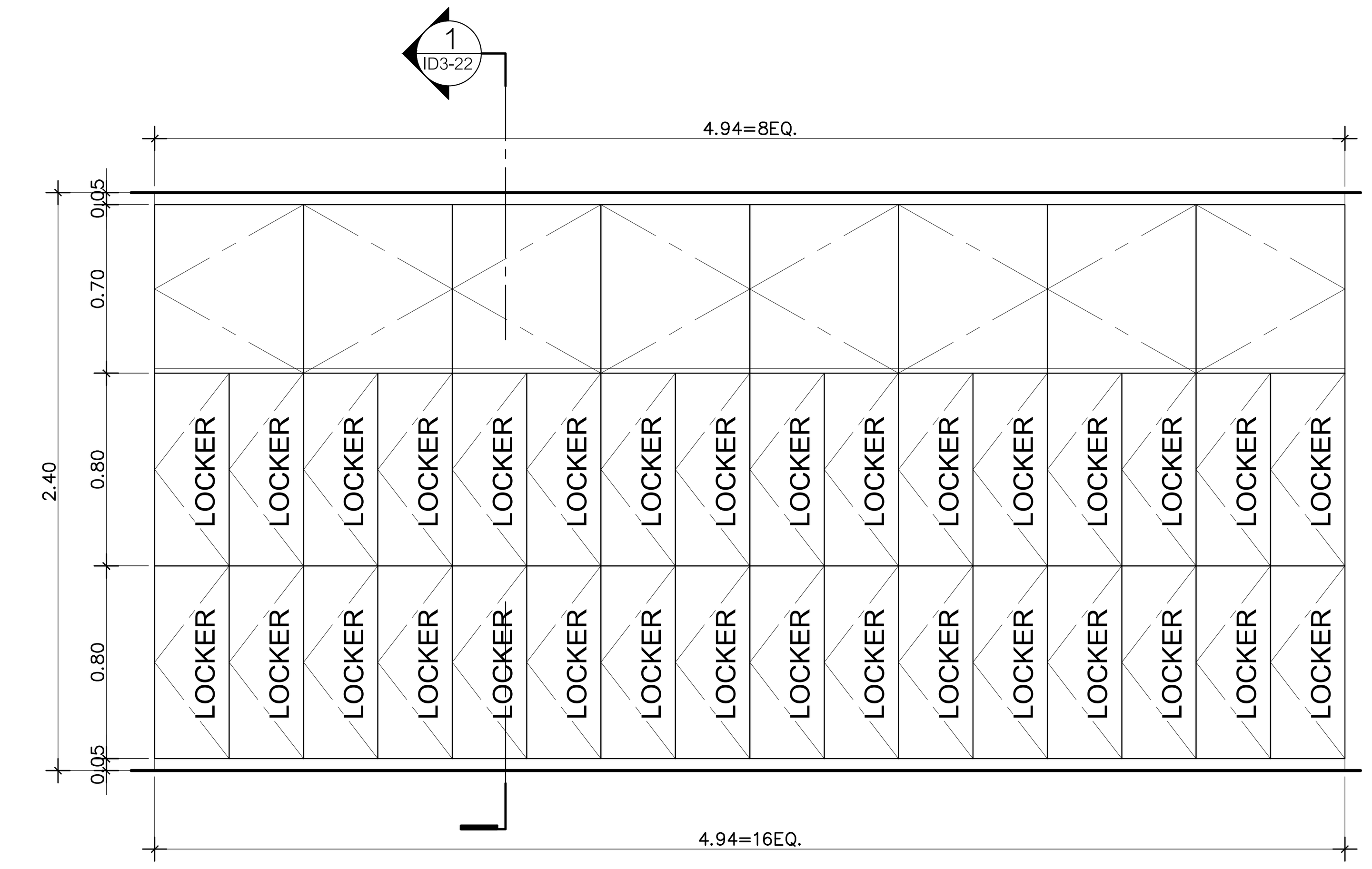

A รูปด้าน
B-39 SCALE 1:25

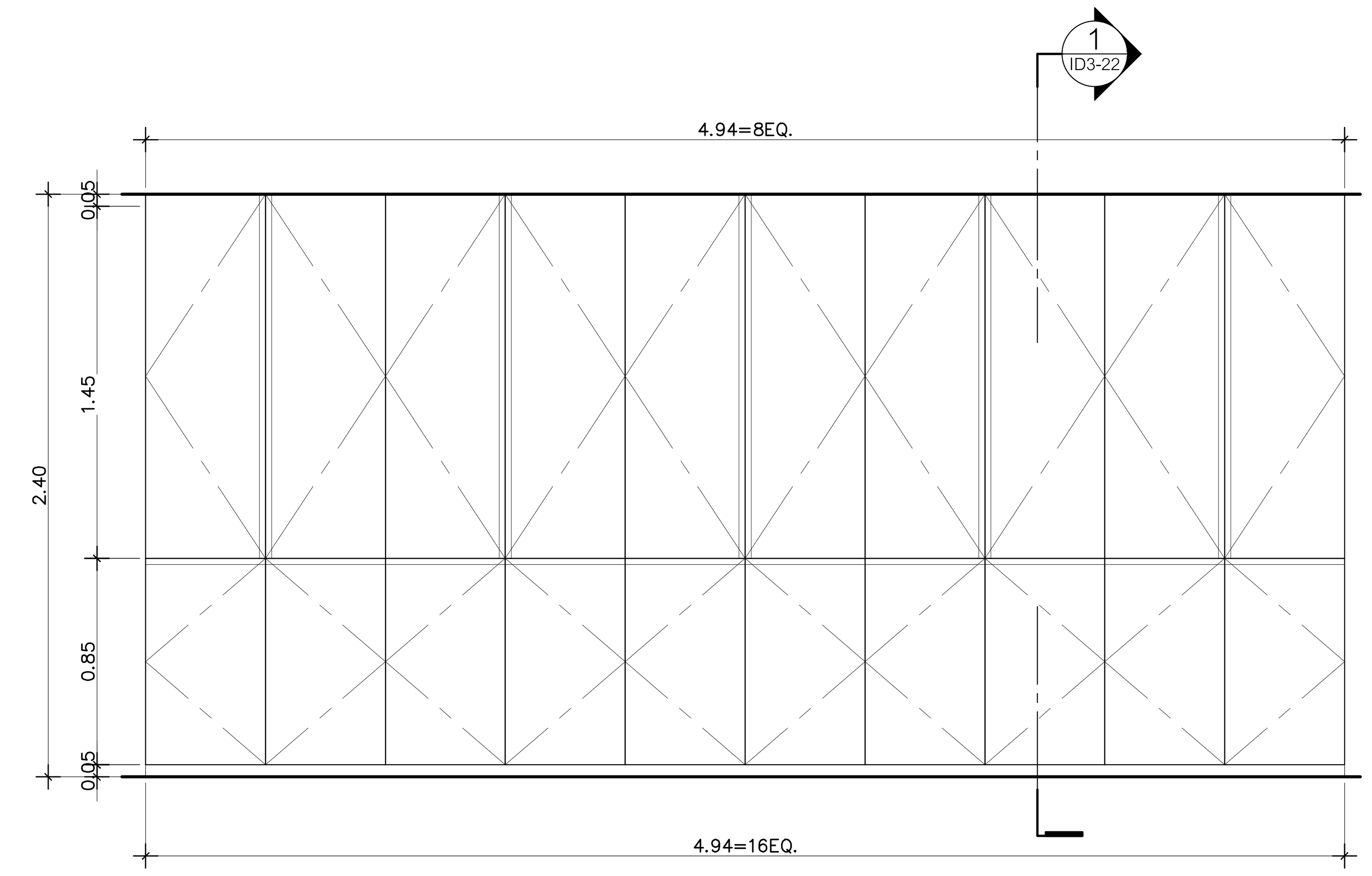

C รูปด้าน
B-39 SCALE 1:25

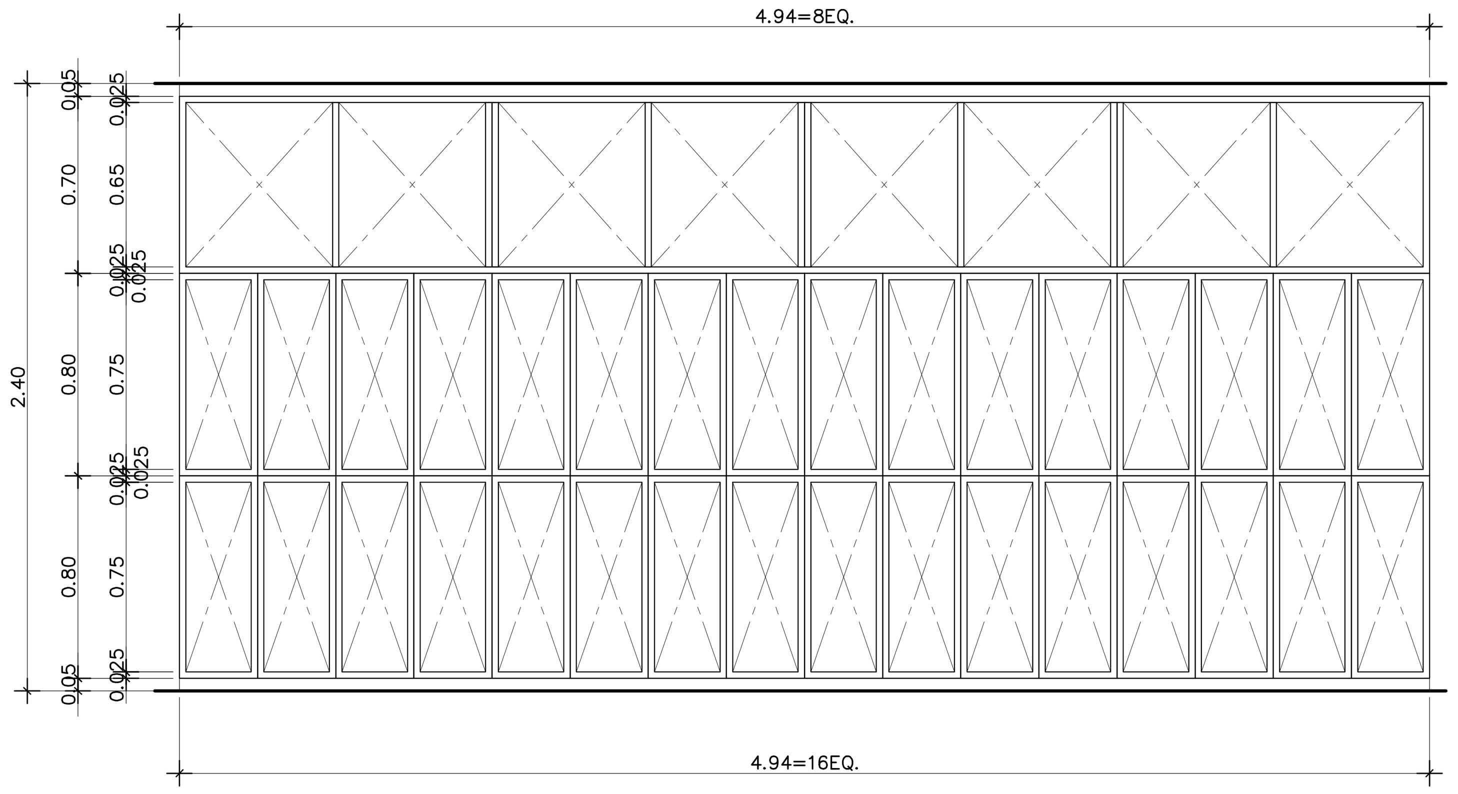

A รูปด้าน(ด้านใน)
B-39 SCALE 1:25

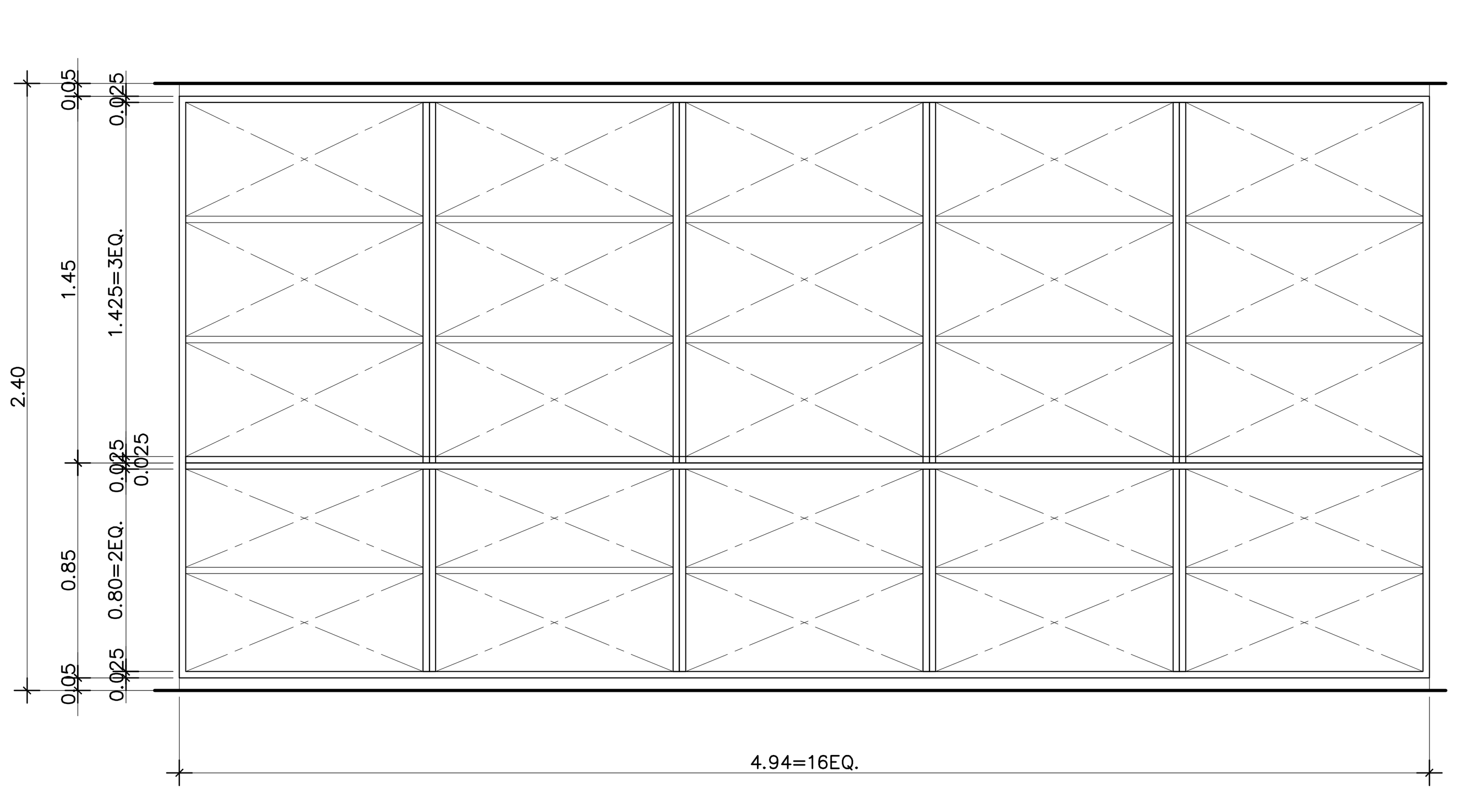

C รูปด้าน(ด้านใน)
B-39 SCALE 1:25

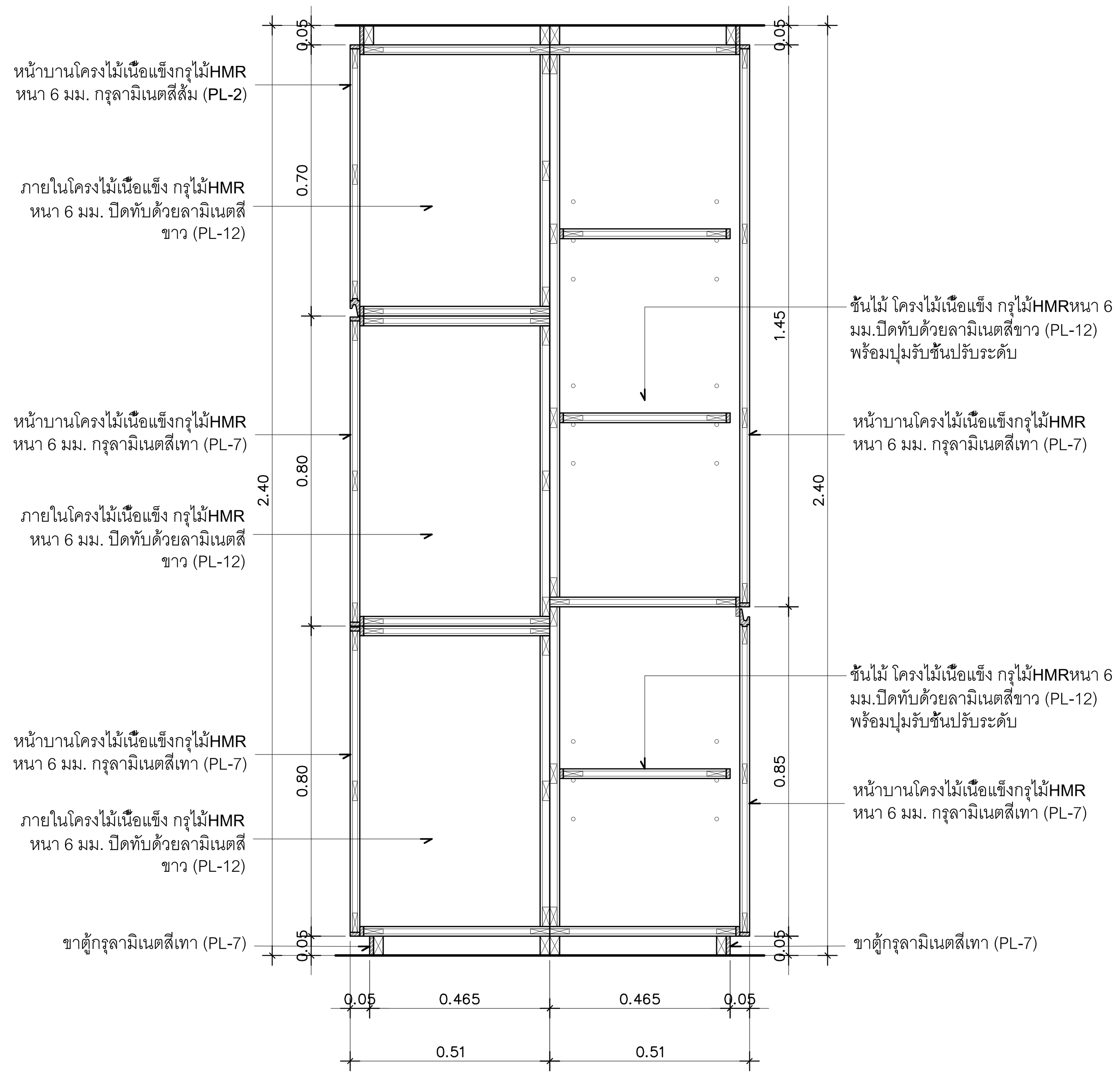

1 รูปตัด
B-39 SCALE 1:12.5

DIGITAL GOVERNMENT DEVELOPMENT AGENCY
สำนักงานพัฒนารัฐบาลดิจิทัล (องค์การมหาชน)

EM Design
EM DESIGN AND MANAGEMENT Co.,Ltd.
บริษัท อีเอ็ม ดีไซน์ แอนด์ แมเนจเมนท์ จำกัด
59/999 Moo 3, Klong klua, Pakkret, Nonthaburi 11120 Thailand
T.+66 2 019 1533, M.+66 8 088 0025
www.em.co.th

ARCHITECTS	SIGNED	STRUCTURAL ENGINEER	SIGNED	SANITARY ENGINEER	SIGNED	MECHANICAL ENGINEER	SIGNED
				ศุภณัฐ วิสิฐธนนันท์ สส.477		เอิรัน รุ่งสิงห์ทอง สก.4190	
				ชมพูนุท บุญหอม ภส.4866		ปาจรีย์ แก้วปรีดี ภก.43956	
				สุพิชญา กันเรืองชัย ภส.6746		บุณยวีร์ หมื่นตาบุตร ภก.55463	
						สุวิชญ์ แสงประจง ภก.57037	
INTERIOR	**SIGNED**	**LANDSCAPE ARCHITECTS**	**SIGNED**	**ELECTRICAL ENGINEER**	**SIGNED**		
วิศว์ สินสืบผล ภ.สถ. 7524				ปัณณทัต อธิรัชวาทิน สฟก.6758			
				สุธิดา บุญทา ภฟก.62867			

REVISION

NO.	DESCRIPTION	DATE

OWNER: สำนักงานพัฒนารัฐบาลดิจิทัล (องค์การมหาชน) LOCATION: -

PROJECT NAME :
โครงการออกแบบตกแต่งภายในอาคารสำนักงาน ชั้น 8 และชั้น 9
ศูนย์ราชการเฉลิมพระเกียรติ 80 พรรษา 5 ธันวาคม 2550 อาคารซี

DRAWING TITLE
แบบขยายเฟอร์นิเจอร์บิ้วอิน : B-39

PROJECT STATUS :	
DRAWN	-
REF NO.	-
DATE	30/04/2568
SCALE	A1@ 1:25

DRAWING NO.
ID3-22

งานเฟอร์นิเจอร์บิ้วอิน	B-40	ตู้เก็บของ ชั้น 8

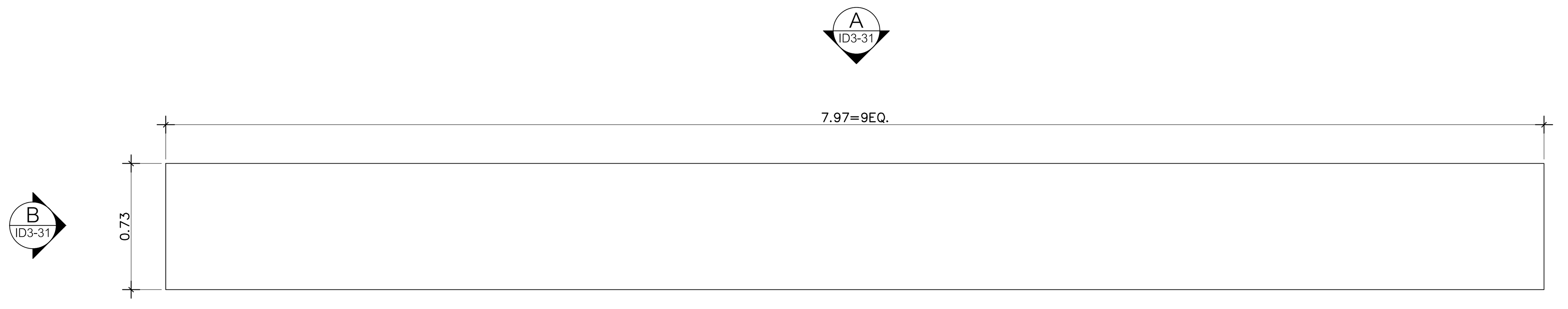

แปลน
B-40 SCALE 1:25

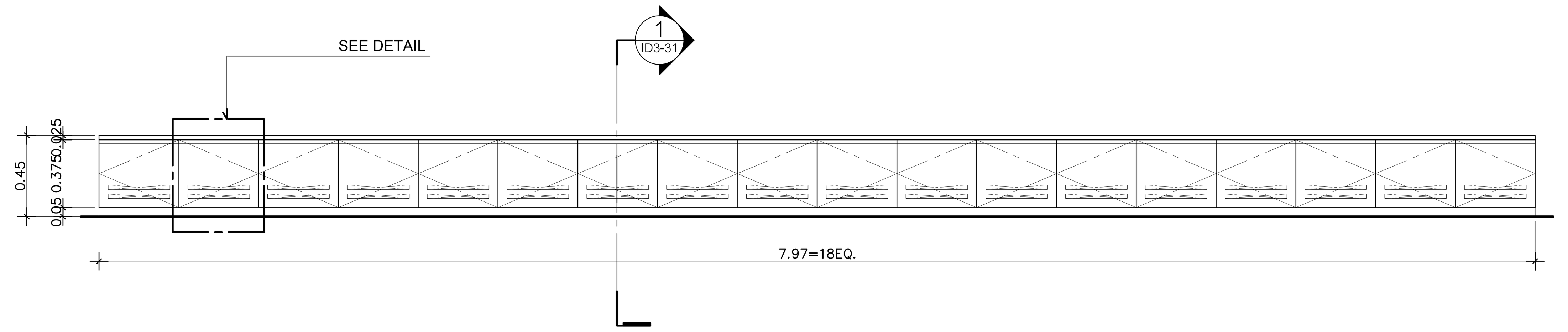

A รูปด้าน
B-40 SCALE 1:25

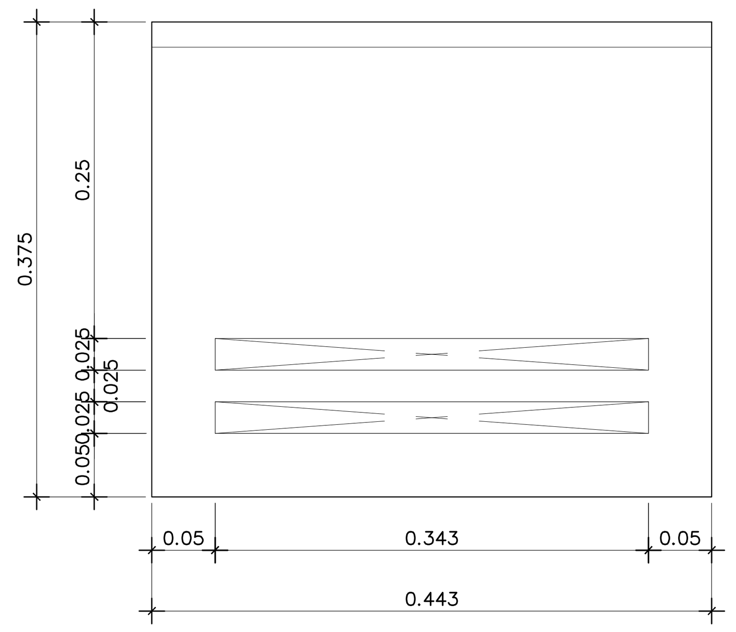

TYPICAL DETAIL
หน้าบาน SCALE 1:5

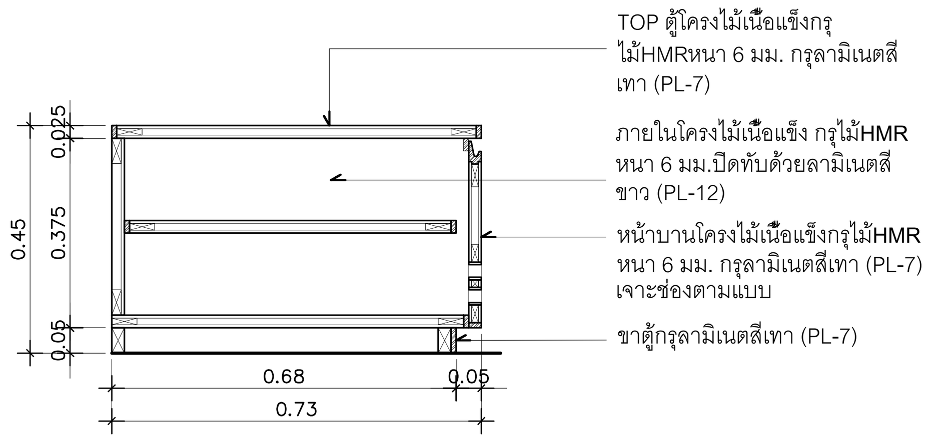

1 รูปตัด
B-40 SCALE 1:12.5

งานเฟอร์นิเจอร์บิ้วอิน	B-25D	ตู้วางของห้องผช.สพร./รองสพร.

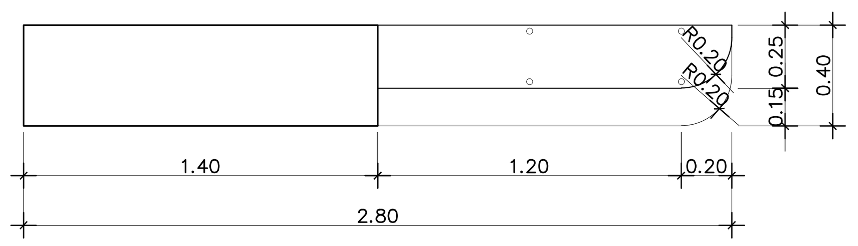

แปลน
B-25A SCALE 1:25

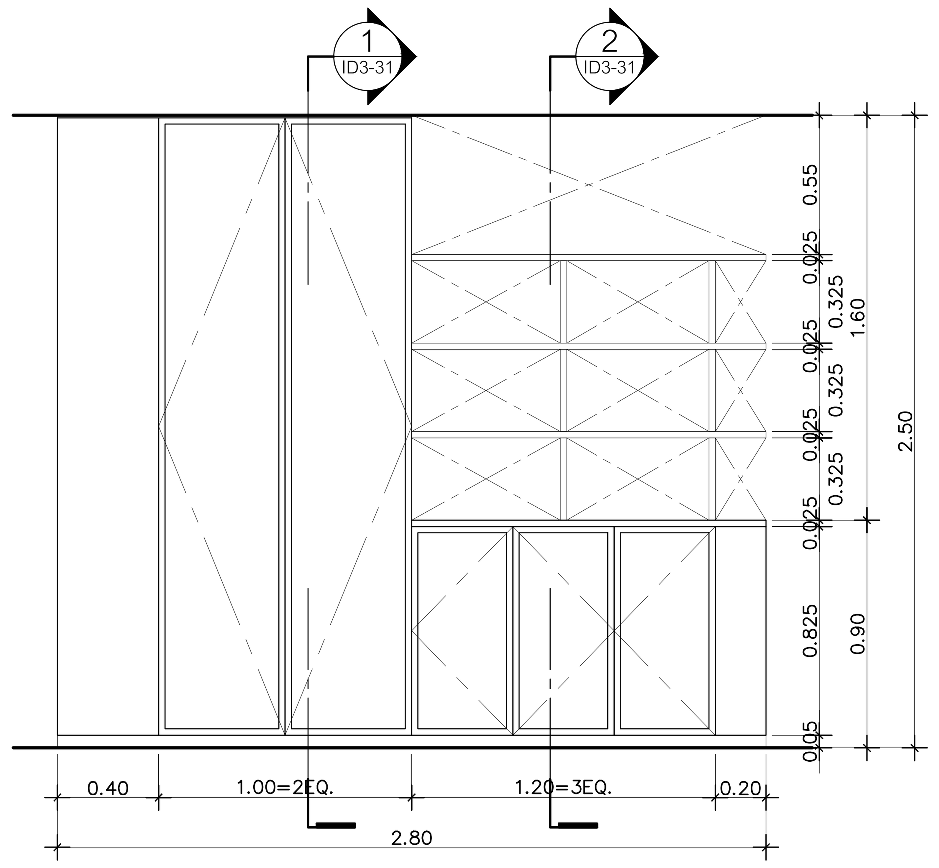

A รูปด้าน
B-25D SCALE 1:25

งานเฟอร์นิเจอร์บิ้วอิน	B-25E	ตู้วางของห้องผช.สพร./รองสพร.

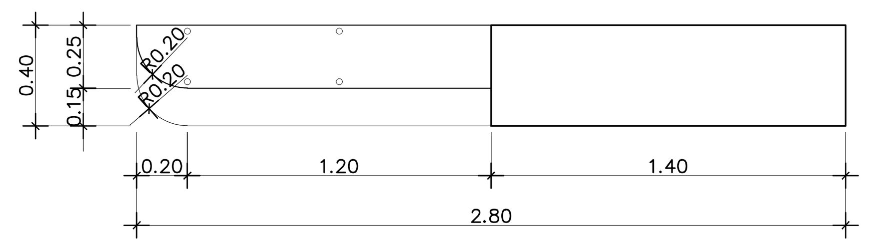

แปลน
B-25B SCALE 1:25

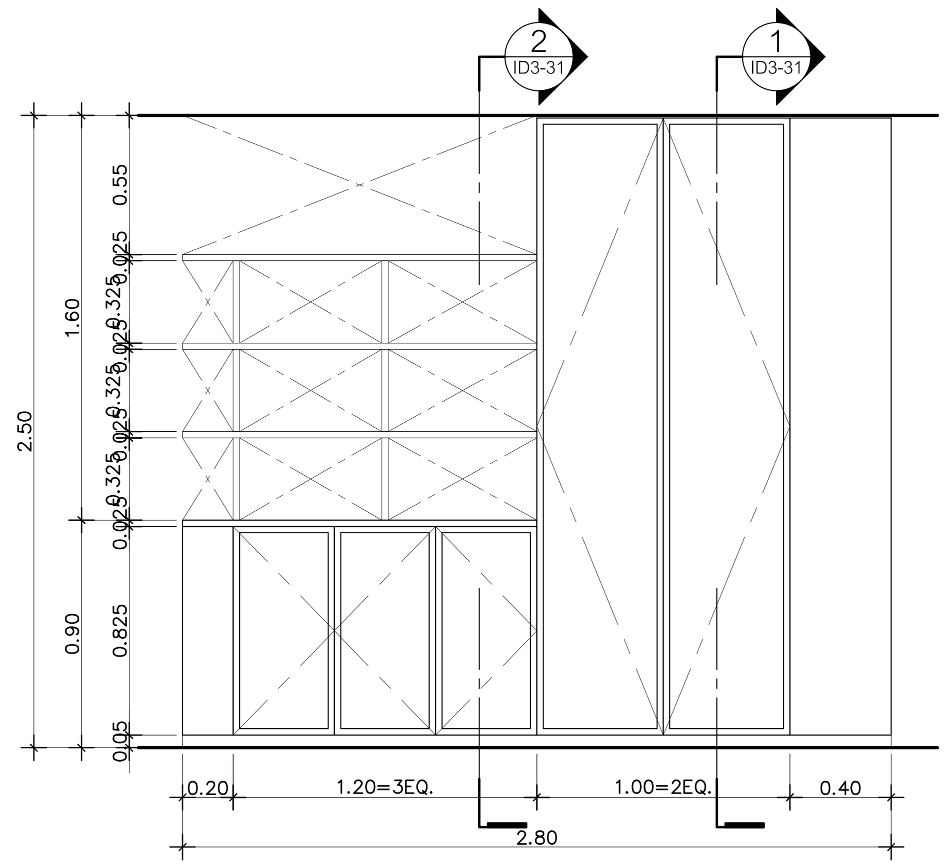

A รูปด้าน
B-25E SCALE 1:25

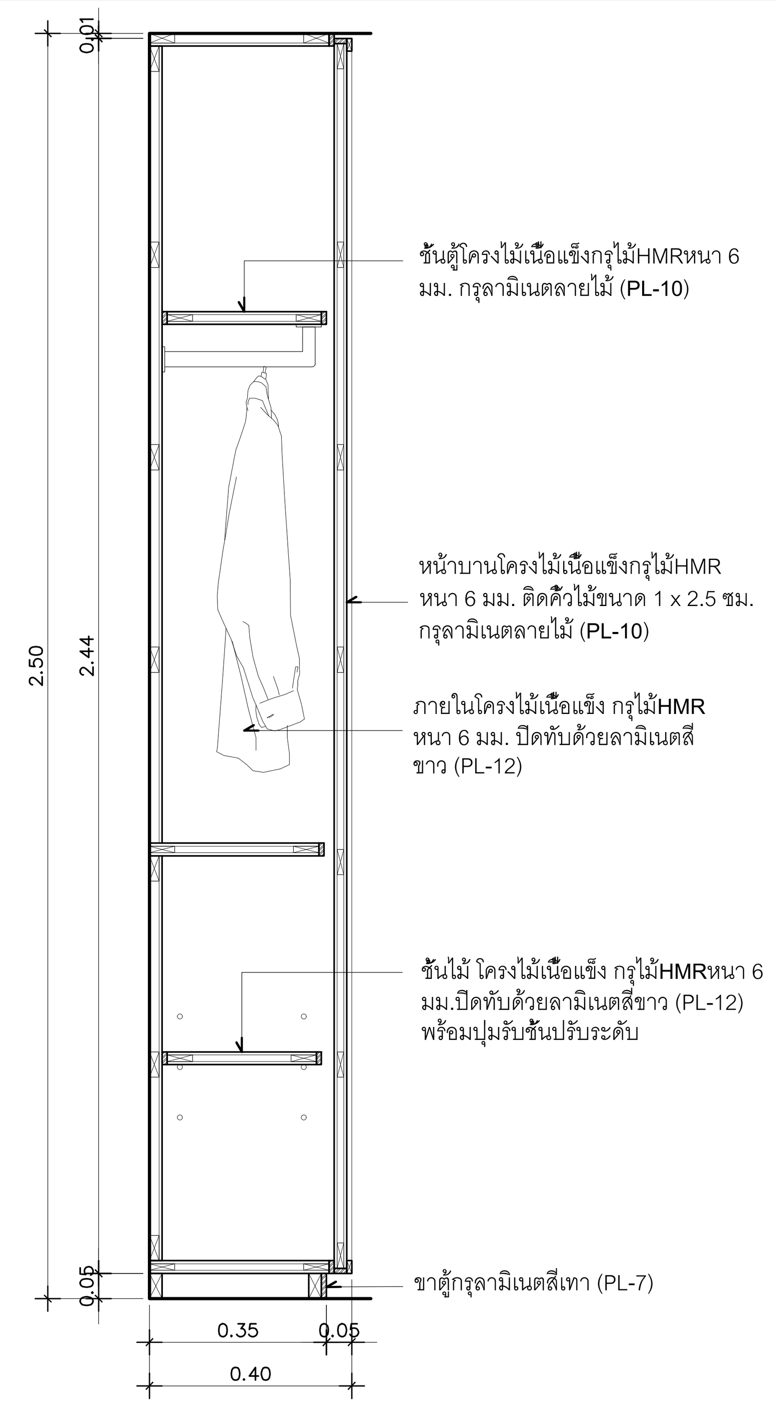

1 รูปตัด
B-25D , B-25E SCALE 1:12.5

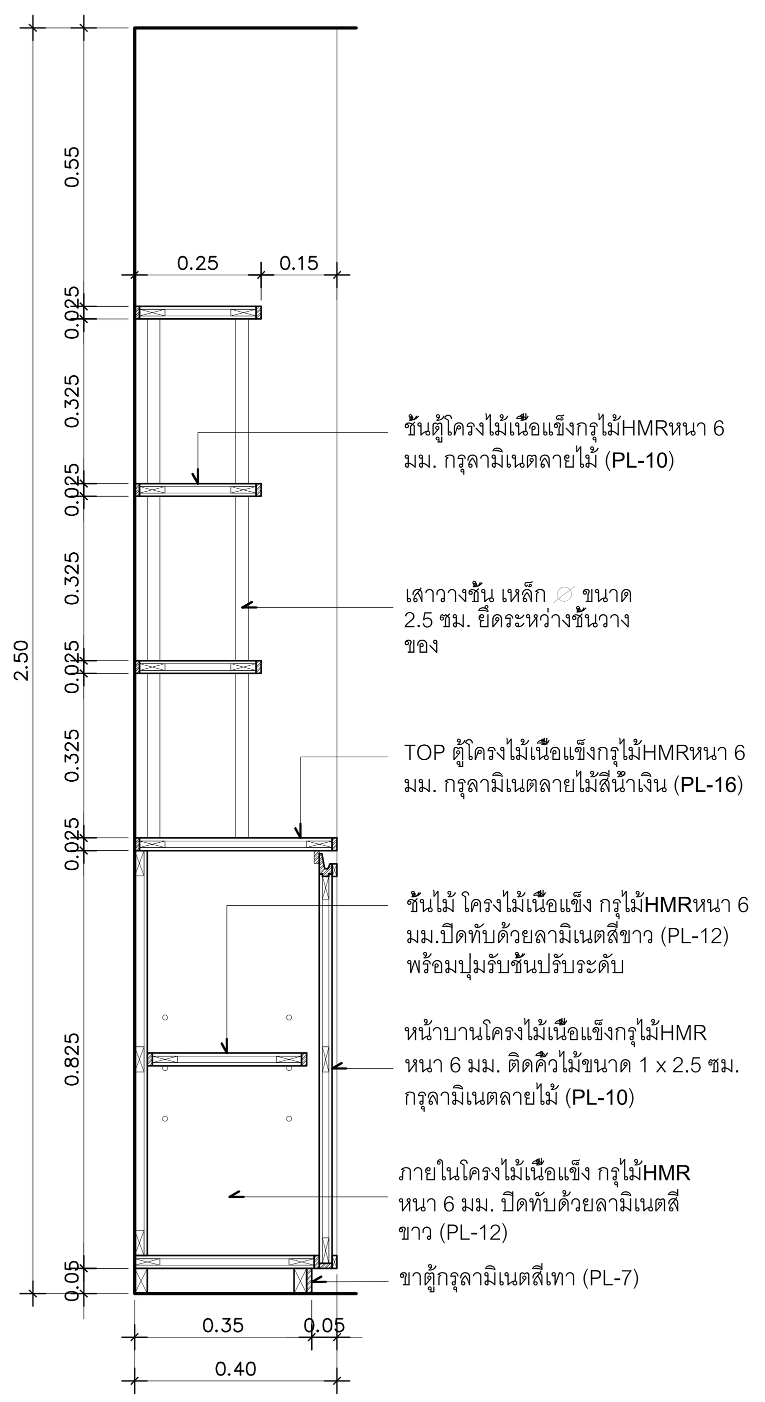

2 รูปตัด
B-25D , B-25E SCALE 1:12.5

DGA DIGITAL GOVERNMENT DEVELOPMENT AGENCY
สำนักงานพัฒนารัฐบาลดิจิทัล (องค์การมหาชน)

EM Design
EM DESIGN AND MANAGEMENT Co.,Ltd.
บริษัท อีเอ็ม ดีไซน์ แอนด์ แมเนจเมนท์ จำกัด
59/999 Moo 3, Klong klua, Pakkret, Nonthaburi 11120 Thailand
T.+66 2 019 1533, M.+66 8 088 0025
www.em.co.th

ARCHITECTS	SIGNED

INTERIOR			SIGNED
วีรศว์	สินสืบผล	ภ.สถ. 7524	

STRUCTURAL ENGINEER	SIGNED

LANDSCAPE ARCHITECTS	SIGNED

SANITARY ENGINEER			SIGNED
ศุภณัฐ	วิสิฐธนนันท์	สส.477	[signature]
ชมพูนุท	บุญหอม	ภส.4866	[signature]
สุพิชญา	กันเรืองชัย	ภส.6746	[signature]

ELECTRICAL ENGINEER			SIGNED
ปัณณทัต	อธิรัชวาทิน	สฟท.6758	[signature]
สุธิดา	บุญทา	ภฟท.62867	[signature]

MECHANICAL ENGINEER			SIGNED
เอริน	รุ่งสิงห์ทอง	สก.4190	[signature]
ปารีย์	แก้วปรีดี	ภก.43956	[signature]
ปุณยวีร์	หมื่นตาบุตร	ภก.55463	[signature]
สุวิศิษฎ์	แสงประจง	ภก.57037	[signature]

REVISION

NO.	DESCRIPTION	DATE

OWNER: สำนักงานพัฒนารัฐบาลดิจิทัล (องค์การมหาชน) | LOCATION: –

PROJECT NAME :
โครงการออกแบบตกแต่งภายในอาคารสำนักงาน ชั้น 8 และชั้น 9
ศูนย์ราชการเฉลิมพระเกียรติ 80 พรรษา 5 ธันวาคม 2550 อาคารซี

PROJECT STATUS :

DRAWN	–
REF NO.	–
DATE	30/04/2568
SCALE	A1@ 1:25

DRAWING TITLE
แบบขยายเฟอร์นิเจอร์บิ้วอิน : B-25D , B-25E ,B-40

DRAWING NO.
ID3-23

งานโคมไฟบิ๊วอิน	BL-1

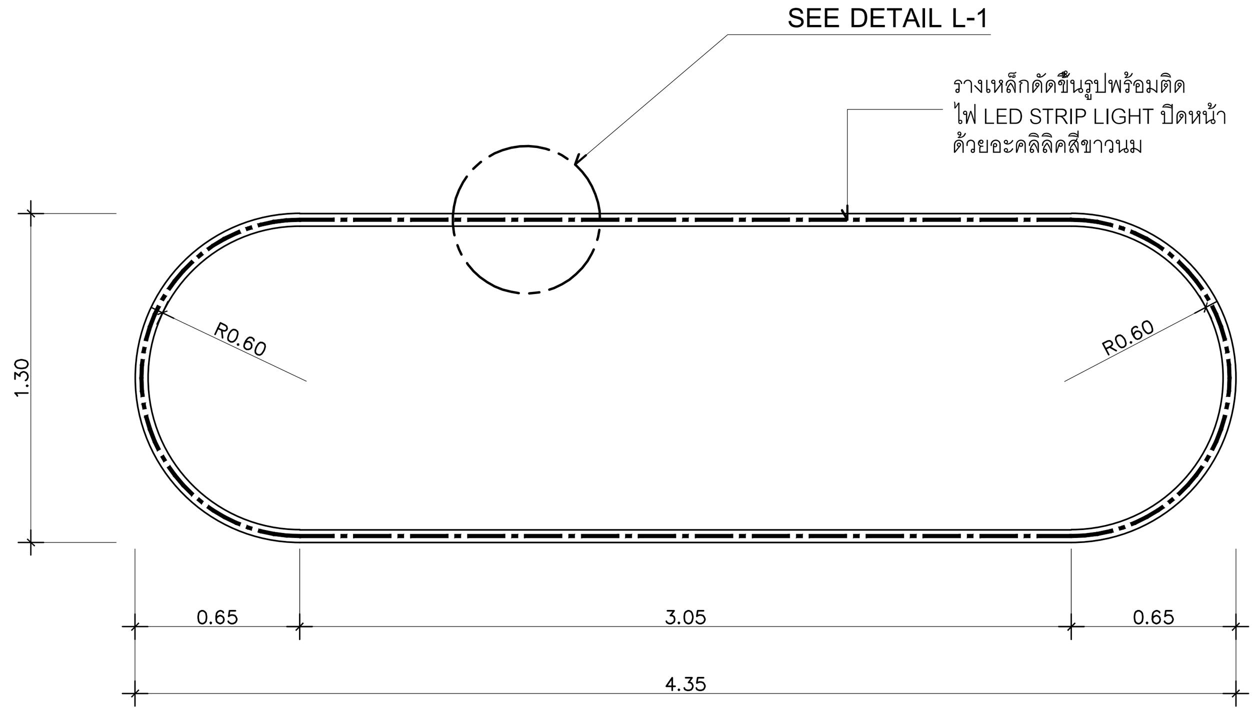

แปลน
BL–11 SCALE 1:25

งานโคมไฟบิ๊วอิน	BL-4

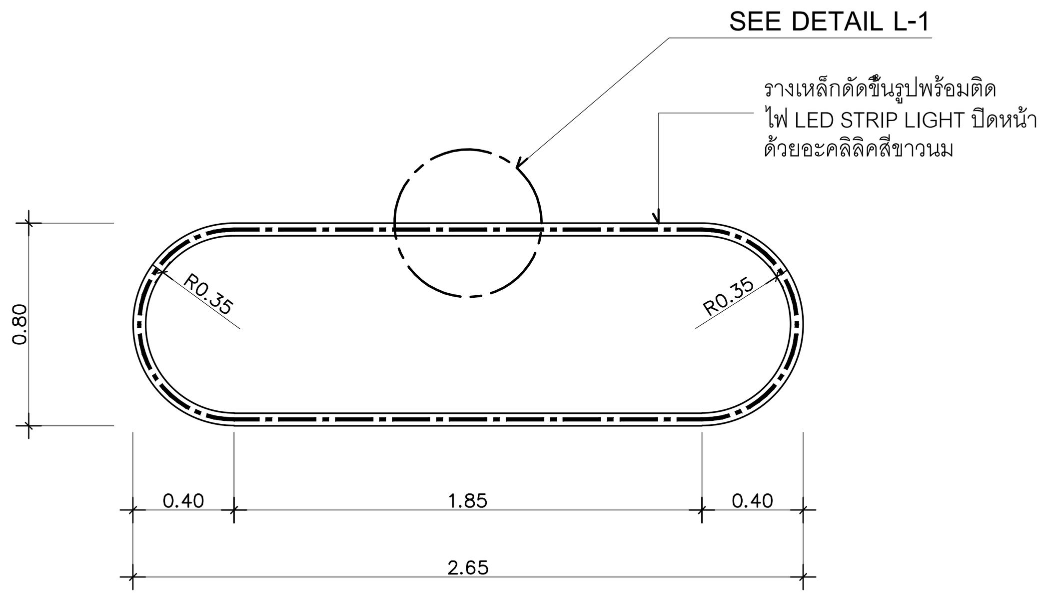

แปลน
BL–4 SCALE 1:25

งานโคมไฟบิ๊วอิน	BL-5	BL-6	BL-11	BL-13	BL-14

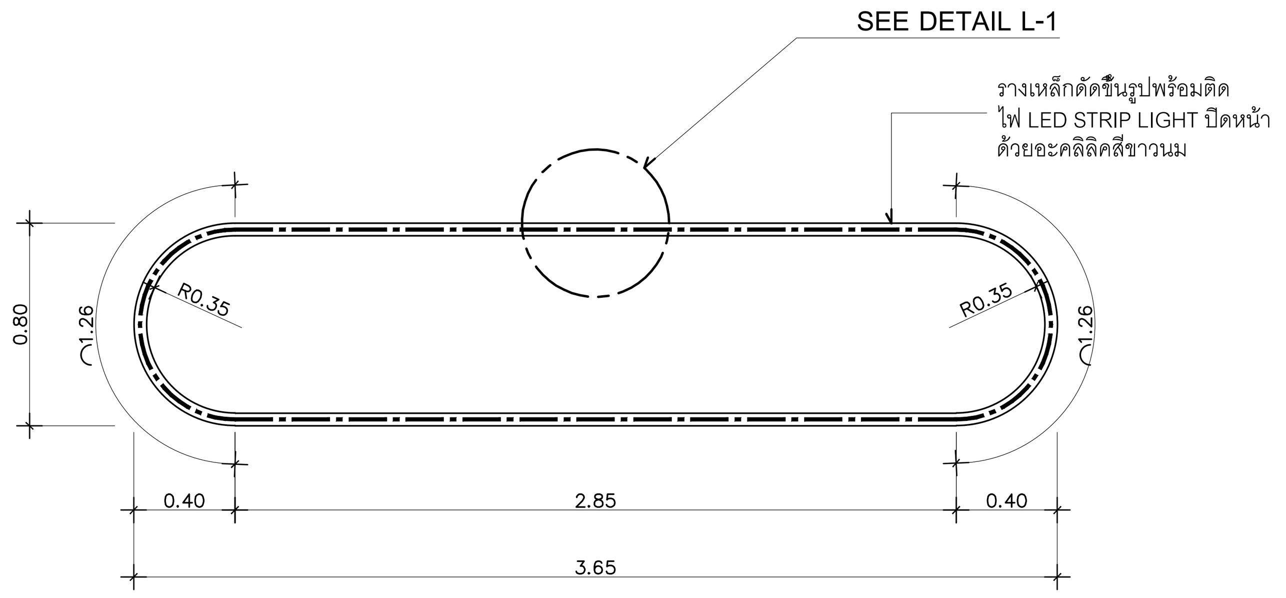

แปลน
BL–5/BL–6/BL–11/BL–13/BL–14 SCALE 1:25

งานโคมไฟบิ๊วอิน	BL-7	BL-12

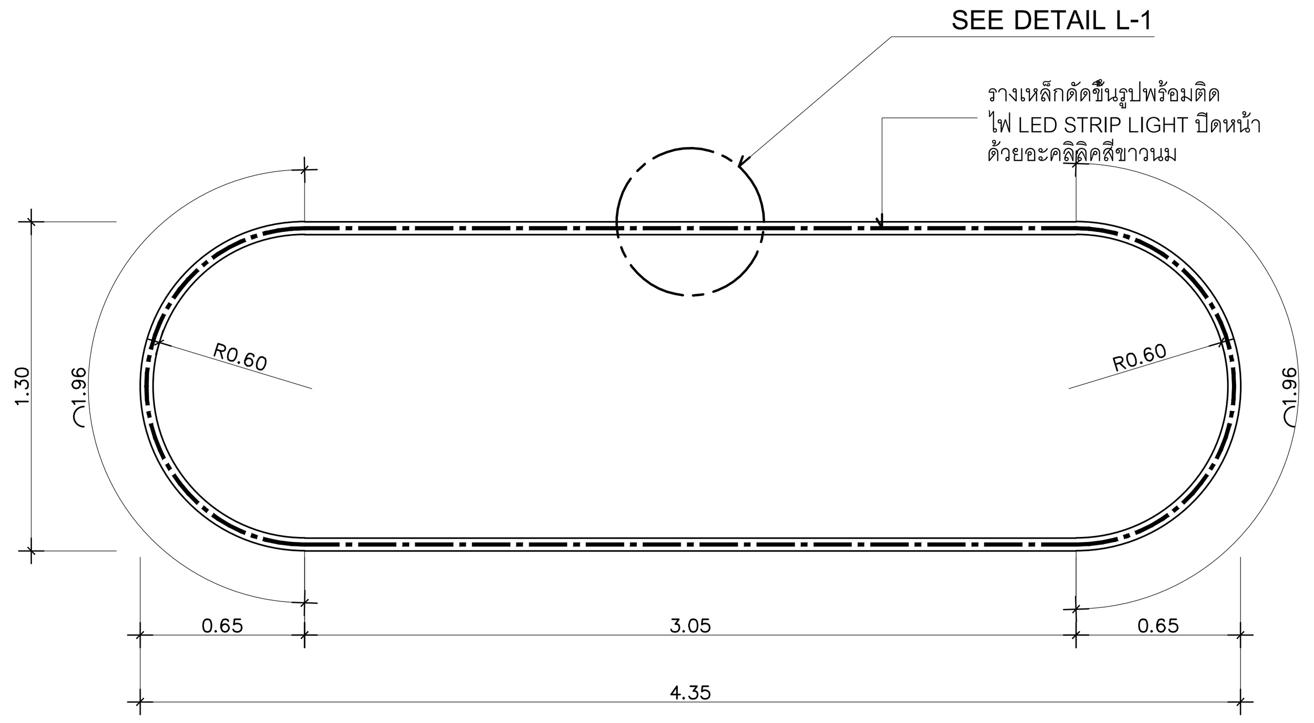

แปลน
BL–7/BL–12 SCALE 1:25

งานโคมไฟบิ๊วอิน	BL-15

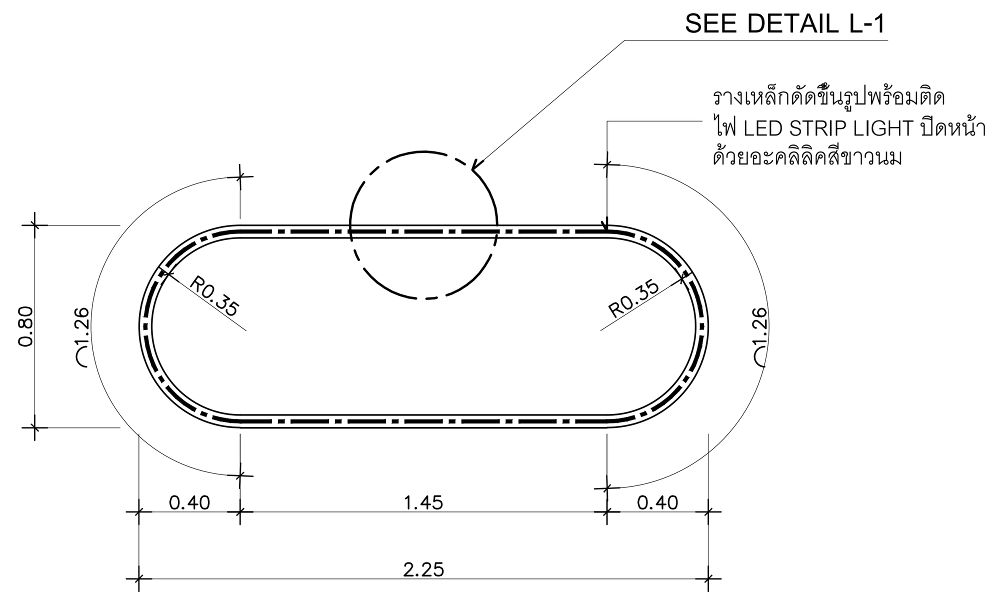

แปลน
BL–15 SCALE 1:25

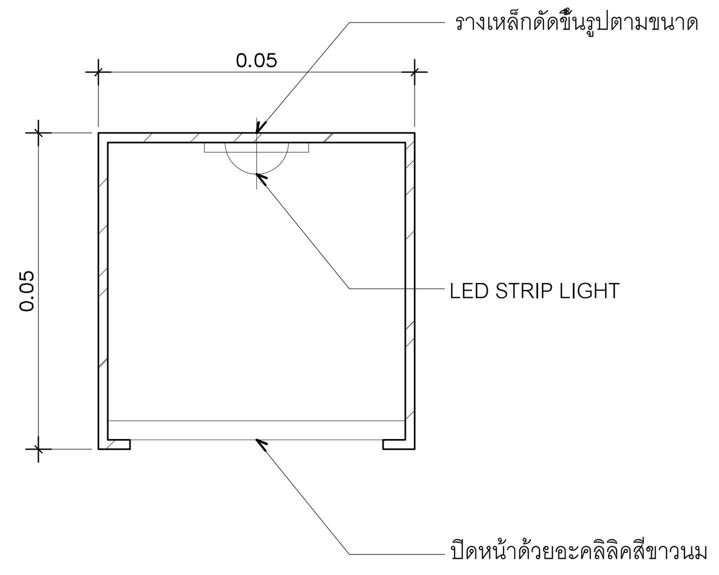

L-1 TYPICAL DETAIL
SCALE 1:1

DIGITAL GOVERNMENT DEVELOPMENT AGENCY
สำนักงานพัฒนารัฐบาลดิจิทัล (องค์การมหาชน)

EM Design
EM DESIGN AND MANAGEMENT Co.,Ltd.
บริษัท อีเอ็ม ดีไซน์ แอนด์ แมเนจเมนท์ จำกัด
59/999 Moo 3, Klong klua, Pakkret, Nonthaburi 11120 Thailand
T.+66 2 019 1533, M.+66 8 088 0025
www.em.co.th

ARCHITECTS	SIGNED

INTERIOR	SIGNED
วิศว์ สินสืบผล ภ.สถ. 7524	

STRUCTURAL ENGINEER	SIGNED

LANDSCAPE ARCHITECTS	SIGNED

SANITARY ENGINEER	SIGNED
ศุภณัฐ วิสิฐธนนันท์ สส.477	
ชมพูนุท บุญหอม ภส.4866	
สุพิชญา กันเรืองชัย ภส.6746	

ELECTRICAL ENGINEER	SIGNED
ปัณณทัต อธิรัชวาทิน สฟก.6758	
สุธิดา บุญทา ภฟก.62867	

MECHANICAL ENGINEER	SIGNED
เอริน รุ่งสิงห์ทอง สก.4190	
ปาริชย์ แก้วปรีดี ภก.43956	
บุณยวีร์ หมื่นตาบุตร ภก.55463	
สุวิศิษฏ์ แสงประจง ภก.57037	

REVISION

NO.	DESCRIPTION	DATE

OWNER: สำนักงานพัฒนารัฐบาลดิจิทัล (องค์การมหาชน) LOCATION: –

PROJECT NAME:
โครงการออกแบบตกแต่งภายในอาคารสำนักงาน ชั้น 8 และชั้น 9
ศูนย์ราชการเฉลิมพระเกียรติ 80 พรรษา 5 ธันวาคม 2550 อาคารซี

DRAWING TITLE: แบบขยายโคมไฟบิ๊วอิน

PROJECT STATUS :	
DRAWN	–
REF NO.	–
DATE	30/04/2568
SCALE	A1@ 1:25

DRAWING NO. ID3–24

งานโคมไฟบิ๊วอิน	BL-2A

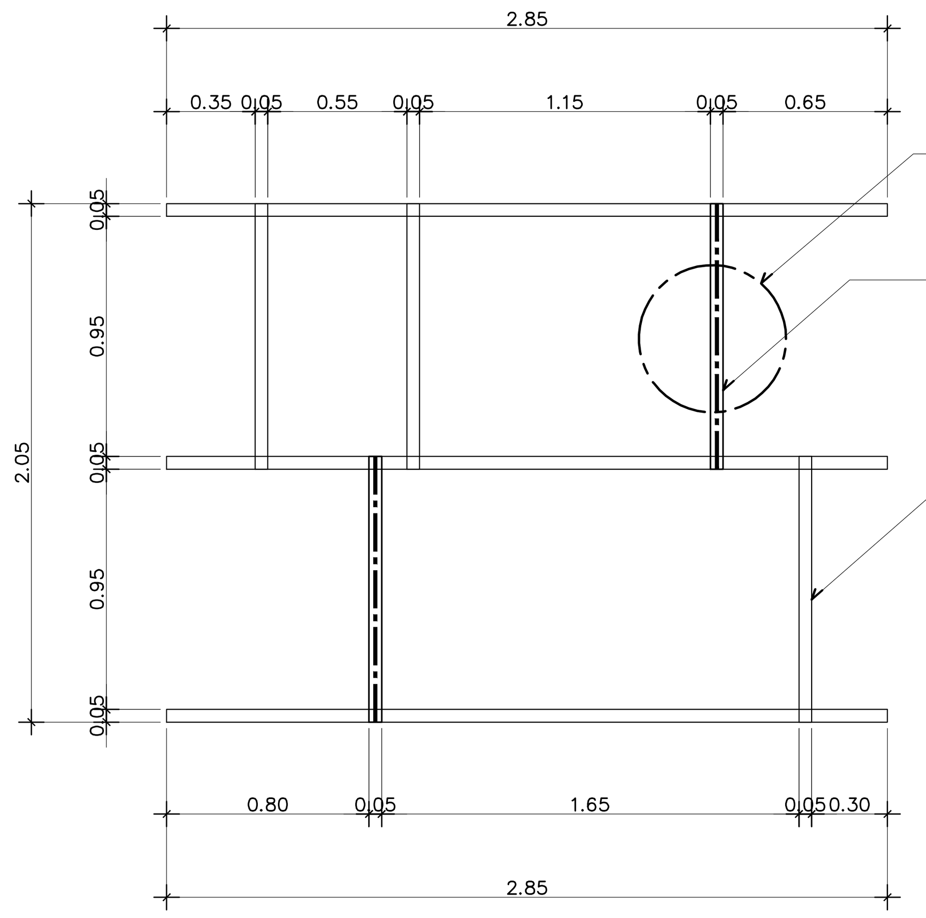

แปลน
BL–2A SCALE 1:25

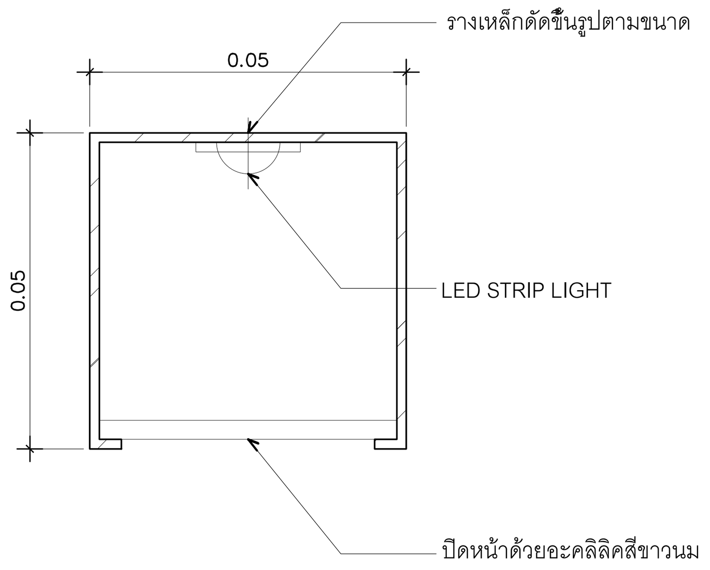

L-1 TYPICAL DETAIL
SCALE 1:1

งานโคมไฟบิ๊วอิน	BL-2B

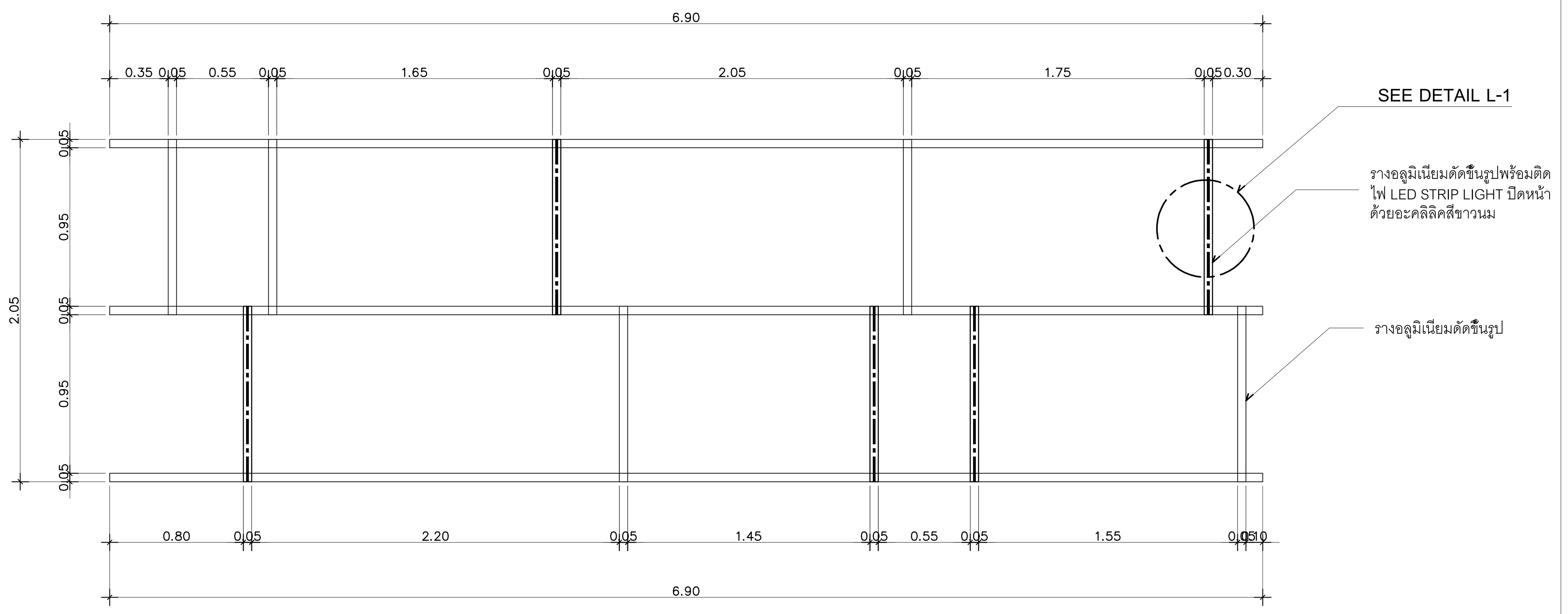

แปลน
BL–2B SCALE 1:25

งานโคมไฟบิ๊วอิน	BL-9

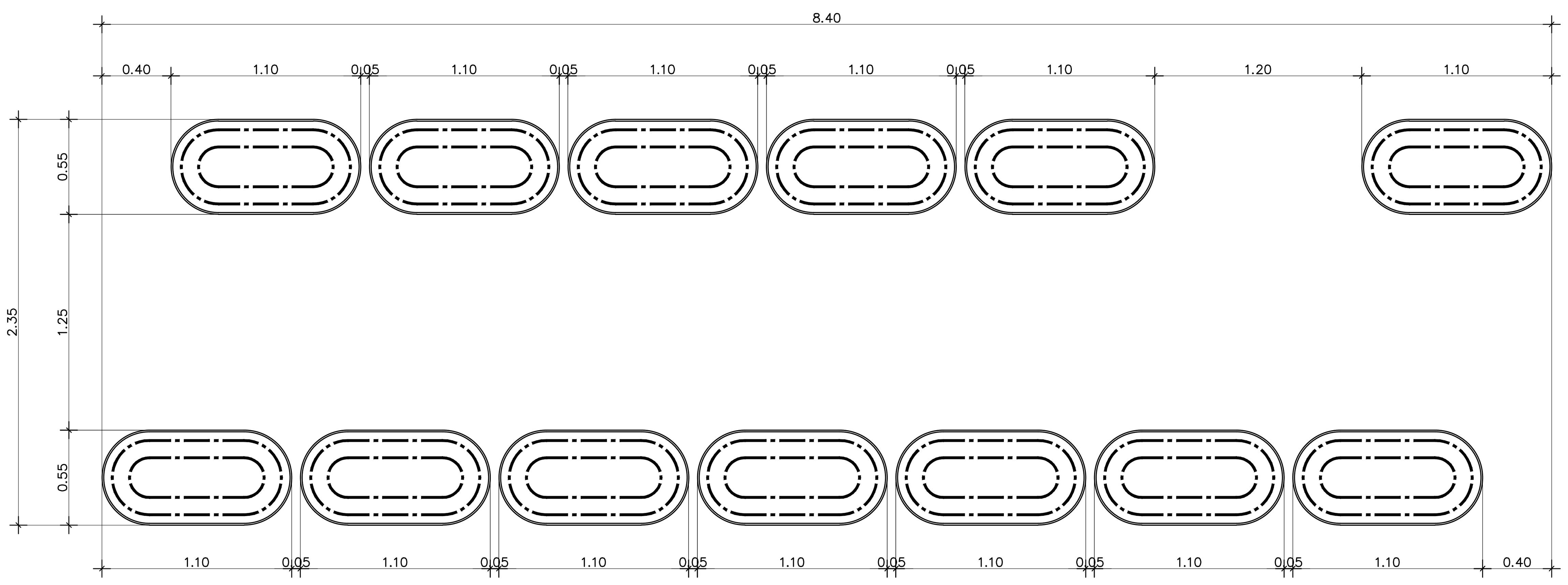

ผังการจัดวาง
BL–9 SCALE 1:25

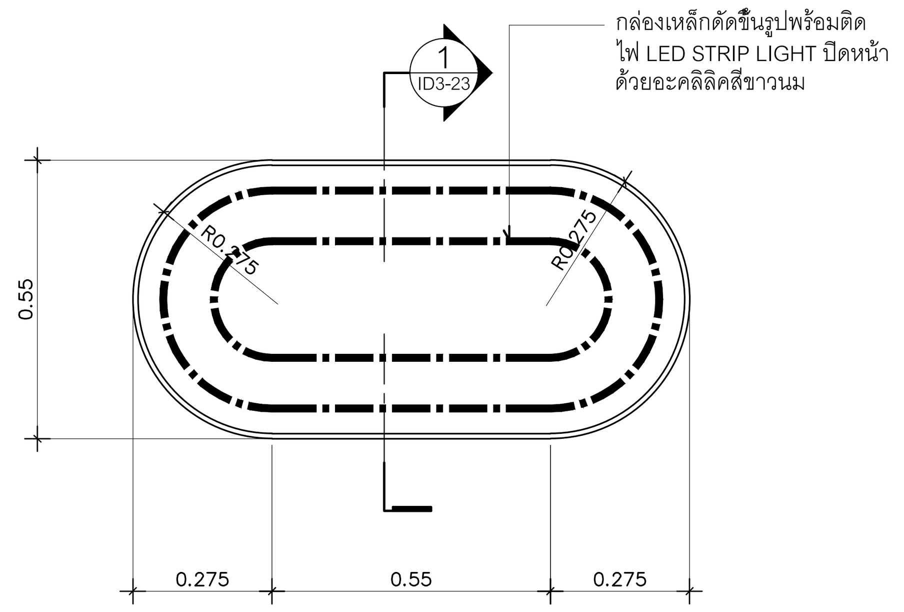

แปลน
BL–9 SCALE 1:25

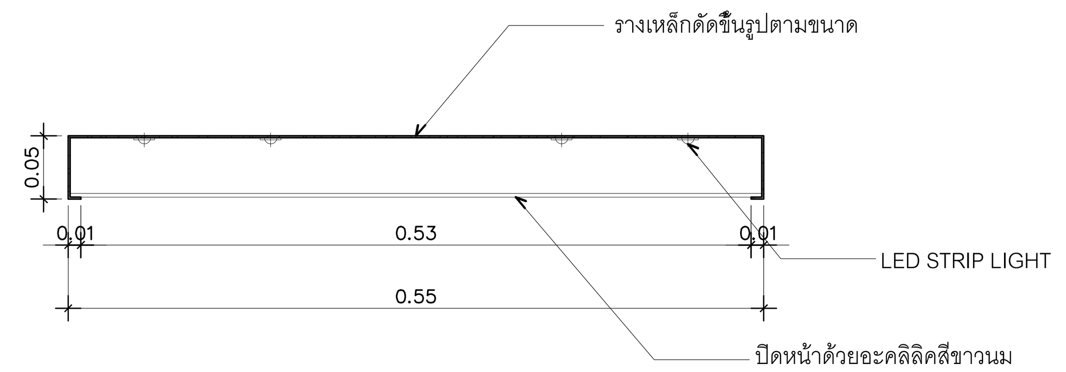

1 รูปตัด
BL–9 SCALE 1:5

DGA DIGITAL GOVERNMENT DEVELOPMENT AGENCY
สำนักงานพัฒนารัฐบาลดิจิทัล (องค์การมหาชน)

EM Design
EM DESIGN AND MANAGEMENT Co.,Ltd.
บริษัท อีเอ็ม ดีไซน์ แอนด์ แมเนจเมนท์ จำกัด
59/999 Moo 3, Klong kluai, Pakkret, Nonthaburi 11120 Thailand
T.+66 2 019 1533, M.+66 8 088 0025
www.em.co.th

ARCHITECTS	SIGNED

INTERIOR			SIGNED
วิศว์	สินสืบผล	ภ.สถ. 7524	

STRUCTURAL ENGINEER	SIGNED

LANDSCAPE ARCHITECTS	SIGNED

SANITARY ENGINEER			SIGNED
ศุภณัฐ	วิสิฐธนนันท์	สส.477	
ชมพูนุท	บุญหอม	ภส.4866	
สุพิชญา	กันเรืองชัย	ภส.6746	

ELECTRICAL ENGINEER			SIGNED
ปัณณทัต	อธิรัชวาทิน	สฟก.6758	
สุธิดา	บุญทา	ภฟก.62867	

MECHANICAL ENGINEER			SIGNED
เอริน	รุ่งสิงห์ทอง	สก.4190	
ปาจรีย์	แก้วปรีดี	ภก.43956	
ปุณยวีร์	หมื่นตาบุตร	ภก.55463	
สุวิศิษฏ์	แสงประจง	ภก.57037	

REVISION

NO.	DESCRIPTION	DATE

OWNER: สำนักงานพัฒนารัฐบาลดิจิทัล (องค์การมหาชน)
LOCATION: –

PROJECT NAME :
โครงการออกแบบตกแต่งภายในอาคารสำนักงาน ชั้น 8 และชั้น 9
ศูนย์ราชการเฉลิมพระเกียรติ 80 พรรษา 5 ธันวาคม 2550 อาคารซี

DRAWING TITLE
แบบขยายโคมไฟบิ้วอิน

PROJECT STATUS :	
DRAWN	–
REF NO.	–
DATE	30/04/2568
SCALE	A1@ 1:25

DRAWING NO.
ID3–25

งานโคมไฟบิ๊วอิน	BL-3

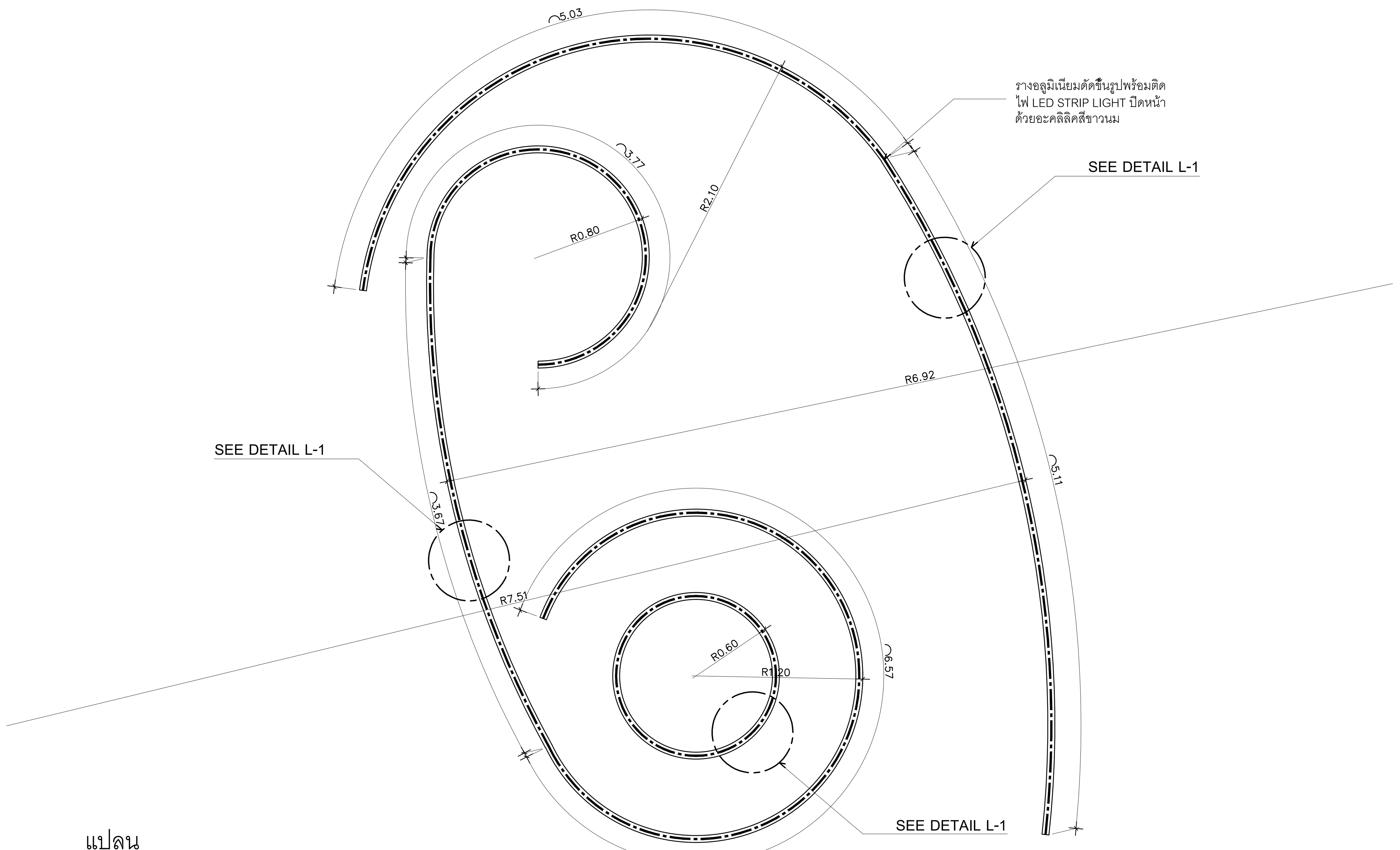

แปลน
BL–3 SCALE 1:25

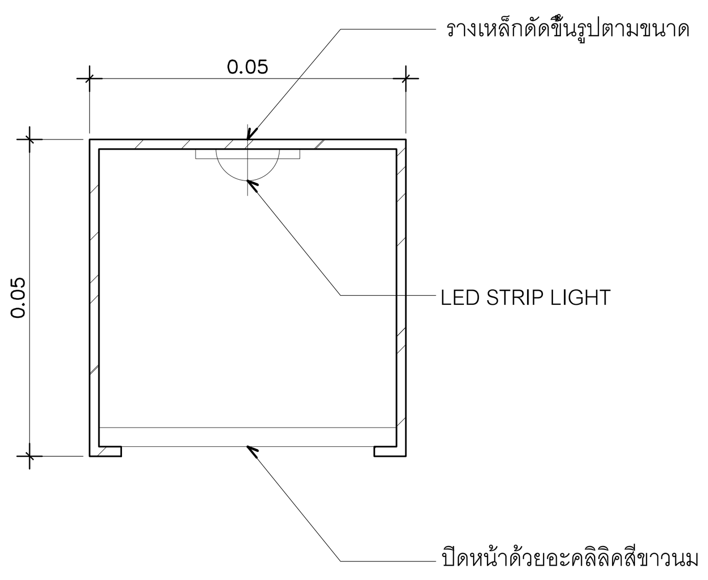

L-1 TYPICAL DETAIL
SCALE 1:1

งานโคมไฟบิ๊วอิน	BL-16

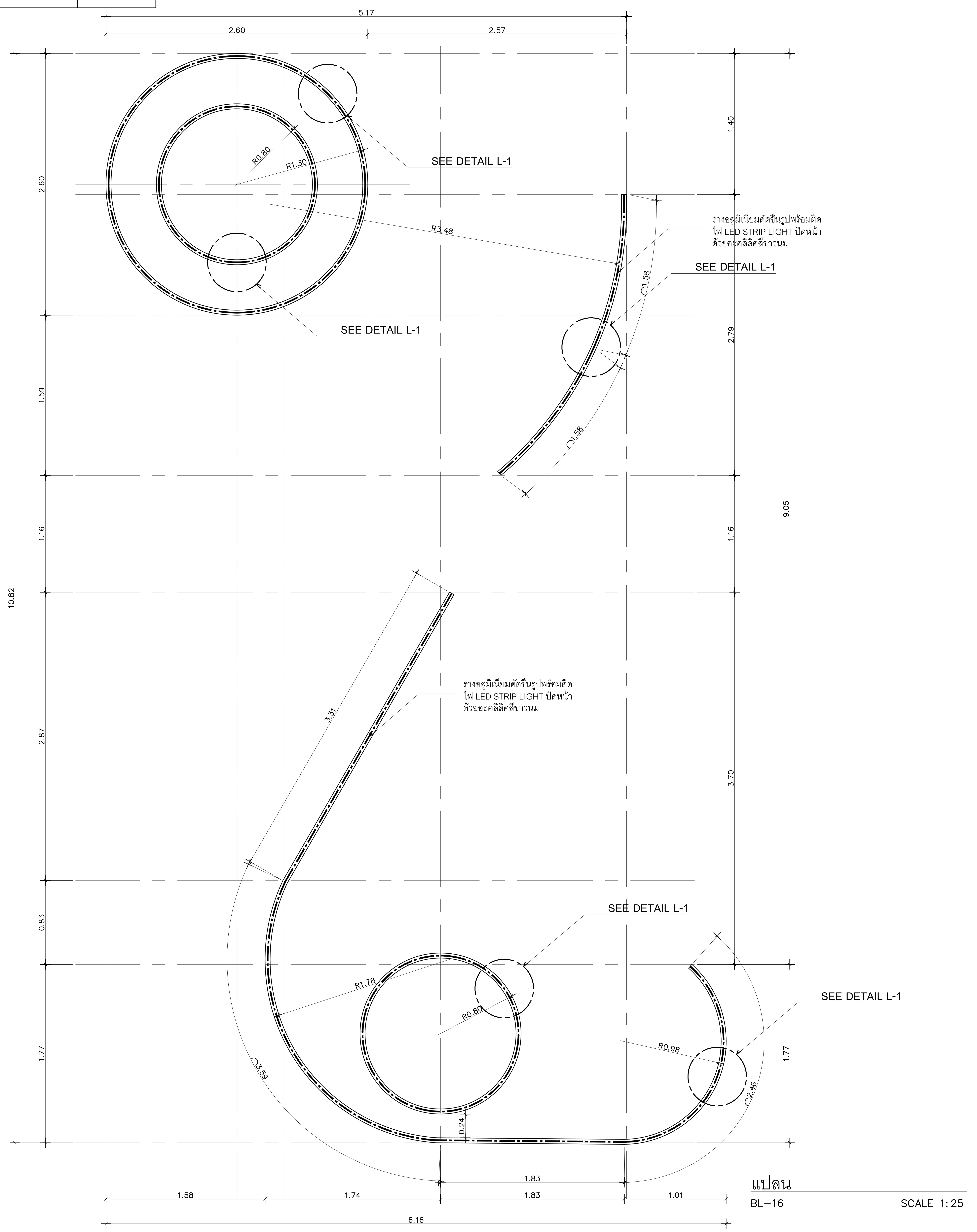

แปลน
BL–16 SCALE 1:25

สำนักงานพัฒนารัฐบาลดิจิทัล (องค์การมหาชน)

EM Design
EM DESIGN AND MANAGEMENT Co.,Ltd.
บริษัท อีเอ็ม ดีไซน์ แอนด์ แมเนจเมนท์ จำกัด
59/999 Moo 3, Klong kluai, Pakkret, Nonthaburi 11120 Thailand
T.+66 2 019 1533, M.+66 8 088 0025
www.em.co.th

ARCHITECTS	SIGNED	STRUCTURAL ENGINEER	SIGNED	SANITARY ENGINEER	SIGNED	MECHANICAL ENGINEER	SIGNED
				คุณณัฐ วิสิฐธนนันท์ สส.477	[signature]	เอริน รุ่งสิงห์ทอง สก.4190	[signature]
				ชมพูนุท บุญหอม ภส.4866	[signature]	ปาจรีย์ แก้วปรีดี ภก.43956	[signature]
				สุพิชญา กันเรืองชัย ภส.6746	[signature]	ปุณยวีร์ หมื่นตาบุตร ภก.55463	[signature]
						สุวิศิษฏ์ แสงประจง ภก.57037	[signature]

INTERIOR	SIGNED	LANDSCAPE ARCHITECTS	SIGNED	ELECTRICAL ENGINEER	SIGNED
วิศว์ สินสืบผล ภ.สถ. 7524				ปัณณทัต อธิรัชวาทิน สฟก.6758	[signature]
				สุธิดา บุญทา ภฟก.62867	[signature]

REVISION

NO.	DESCRIPTION	DATE

OWNER	สำนักงานพัฒนารัฐบาลดิจิทัล (องค์การมหาชน)	LOCATION	–

PROJECT NAME :
โครงการออกแบบตกแต่งภายในอาคารสำนักงาน ชั้น 8 และชั้น 9
ศูนย์ราชการเฉลิมพระเกียรติ 80 พรรษา 5 ธันวาคม 2550 อาคารซี

PROJECT STATUS :

DRAWN	–
REF NO.	–
DATE	30/04/2568
SCALE	A1@ 1:25

DRAWING TITLE
แบบขยายโคมไฟบิ๊วอิน

DRAWING NO.
ID3–26

งานโคมไฟบัวอิน	BL-8

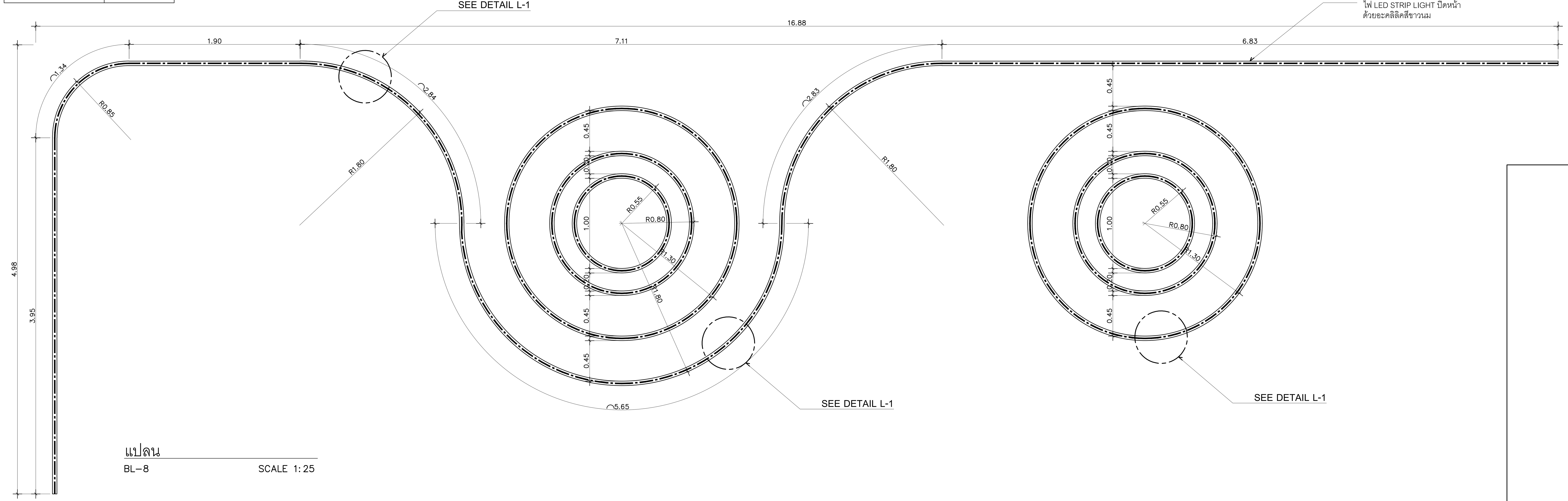

แปลน
BL–8 SCALE 1:25

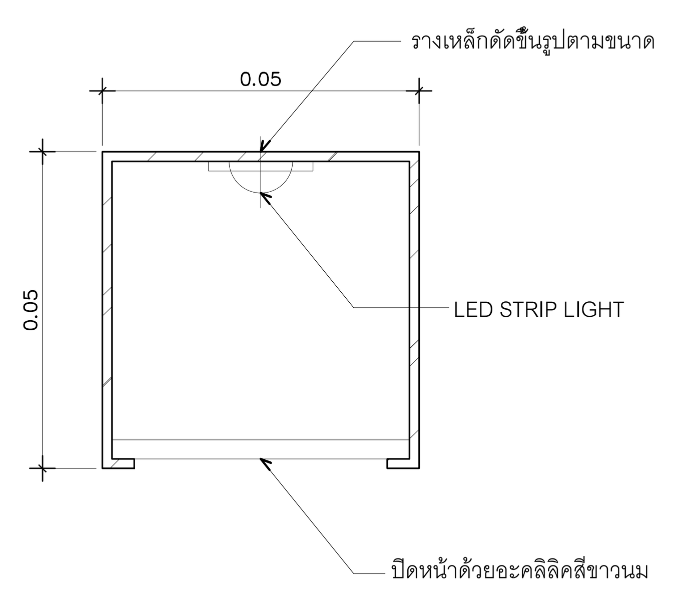

L-1 TYPICAL DETAIL
SCALE 1:1

งานโคมไฟบัวอิน	BL-10

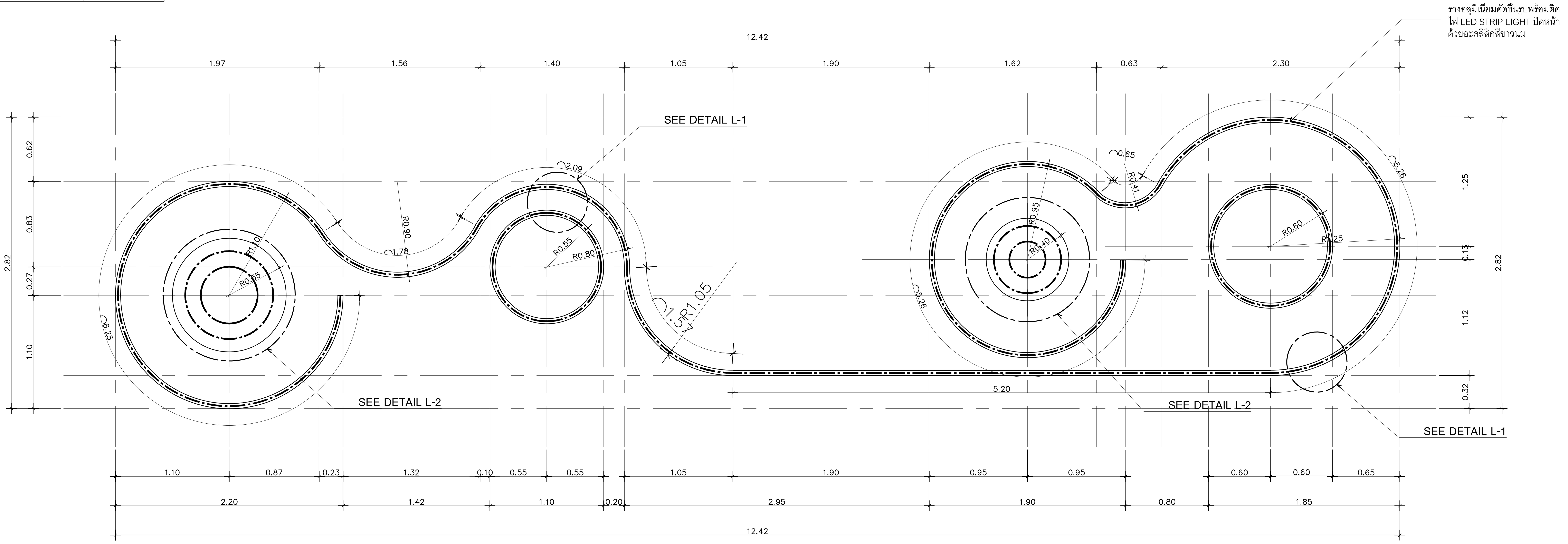

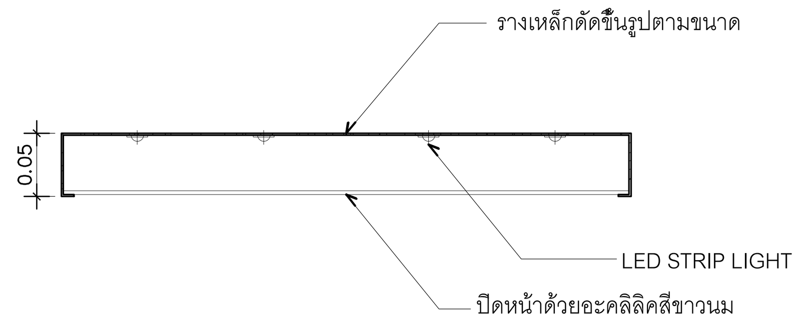

L-2 TYPICAL DETAIL
SCALE 1:5

แปลน
BL–10 SCALE 1:25

DIGITAL GOVERNMENT DEVELOPMENT AGENCY
สำนักงานพัฒนารัฐบาลดิจิทัล (องค์การมหาชน)

EM Design
EM DESIGN AND MANAGEMENT Co.,Ltd.
บริษัท อีเอ็ม ดีไซน์ แอนด์ แมเนจเมนท์ จำกัด
59/999 Moo 3, Klong klua, Pakkret,
Nonthaburi 11120 Thailand
T.+66 2 019 1533, M.+66 8 088 0025
www.em.co.th

ARCHITECTS	SIGNED

STRUCTURAL ENGINEER	SIGNED

SANITARY ENGINEER			SIGNED
ศุภณัฐ	วิสิฐธนนันท์	สส.477	
ชมพูนุท	บุญหอม	ภส.4866	
สุพิชญา	กันเรืองชัย	ภส.6746	

MECHANICAL ENGINEER			SIGNED
เอริน	รุ่งสิงห์ทอง	สก.4190	
ปาจรีย์	แก้วปรีดี	ภก.43956	
ปุณยวีร์	หมื่นตาบุตร	ภก.55463	
สุวิศิษฎ์	แสงประจง	ภก.57037	

INTERIOR			SIGNED
วีรศว์	สินสืบผล	ภ.สถ. 7524	

LANDSCAPE ARCHITECTS	SIGNED

ELECTRICAL ENGINEER			SIGNED
ปัณณทัต	อธิรัชวาทิน	สฟก.6758	
สุธิดา	บุญทา	ภฟก.62867	

REVISION

NO.	DESCRIPTION	DATE

OWNER: สำนักงานพัฒนารัฐบาลดิจิทัล (องค์การมหาชน)
LOCATION: –

PROJECT NAME :
โครงการออกแบบตกแต่งภายในอาคารสำนักงาน ชั้น 8 และชั้น 9
ศูนย์ราชการเฉลิมพระเกียรติ 80 พรรษา 5 ธันวาคม 2550 อาคารซี

PROJECT STATUS :

DRAWN	–
REF NO.	–
DATE	30/04/2568
SCALE	A1@ 1:25

DRAWING TITLE
แบบขยายโคมไฟบัวอิน

DRAWING NO.
ID3–27

แบบขยายงานฝ้า	CL-10

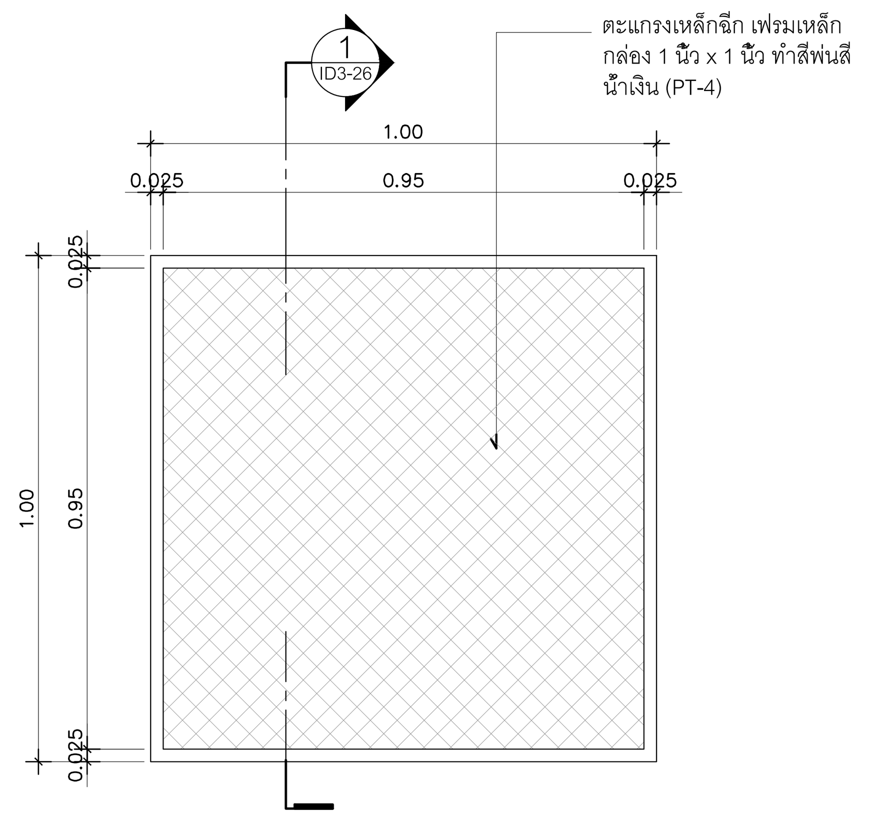

แปลน
CL–12 SCALE 1:12.5

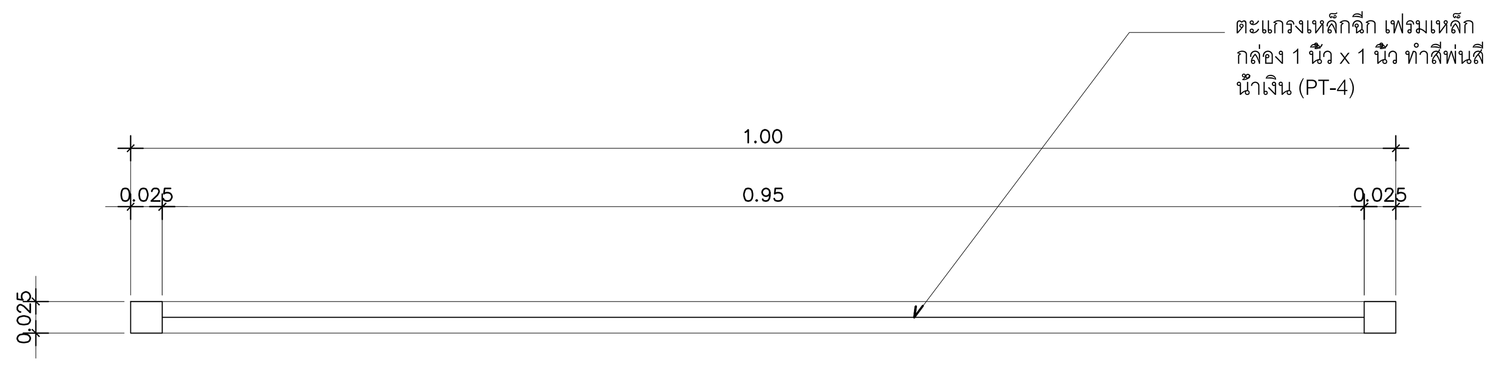

1 รูปตัด
CL–12 SCALE 1:5

โถงต้อนรับ ชั้น 8

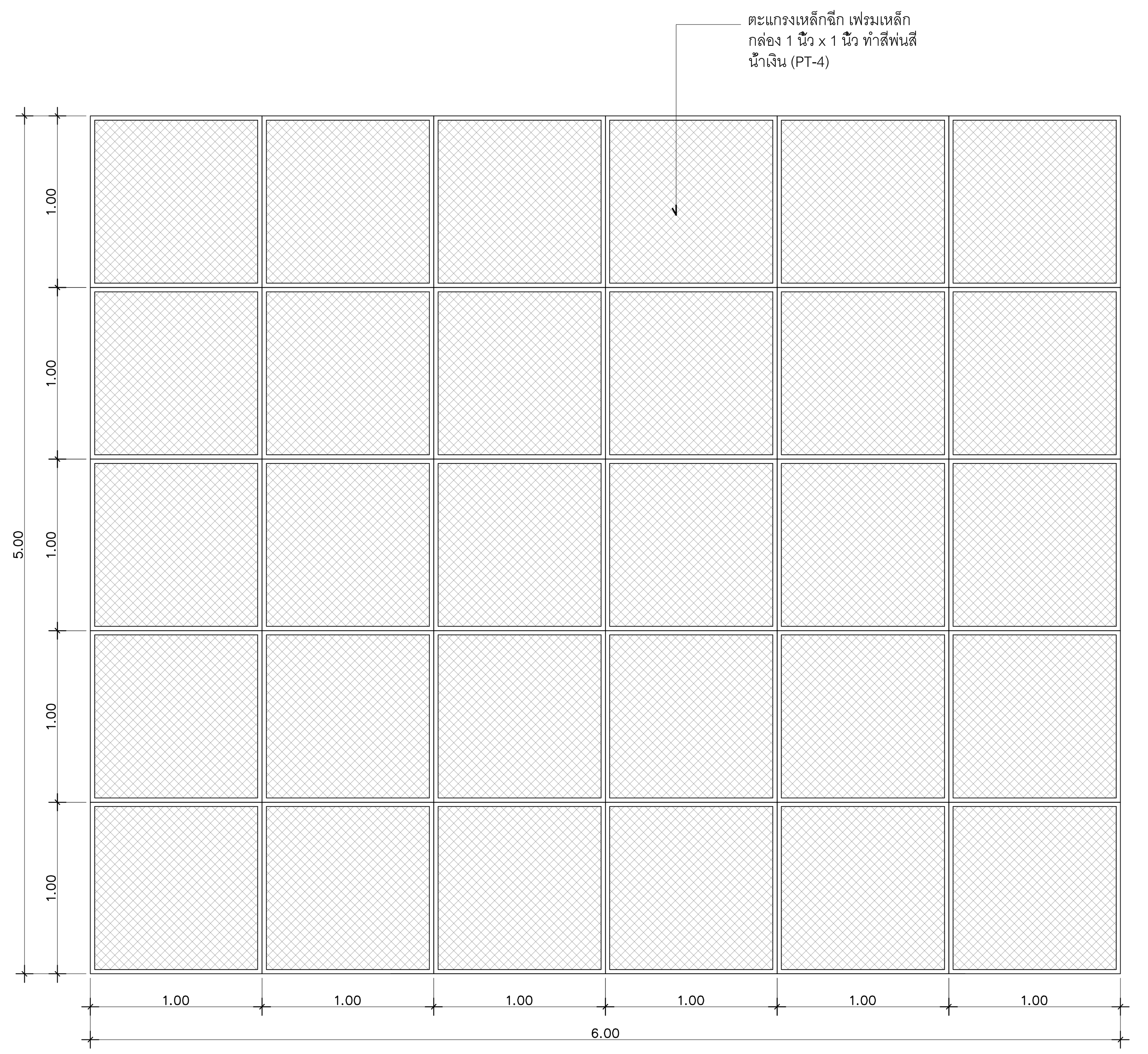

ผังการจัดวาง
CL–12 SCALE 1:25

โถงลิฟต์ ชั้น 8

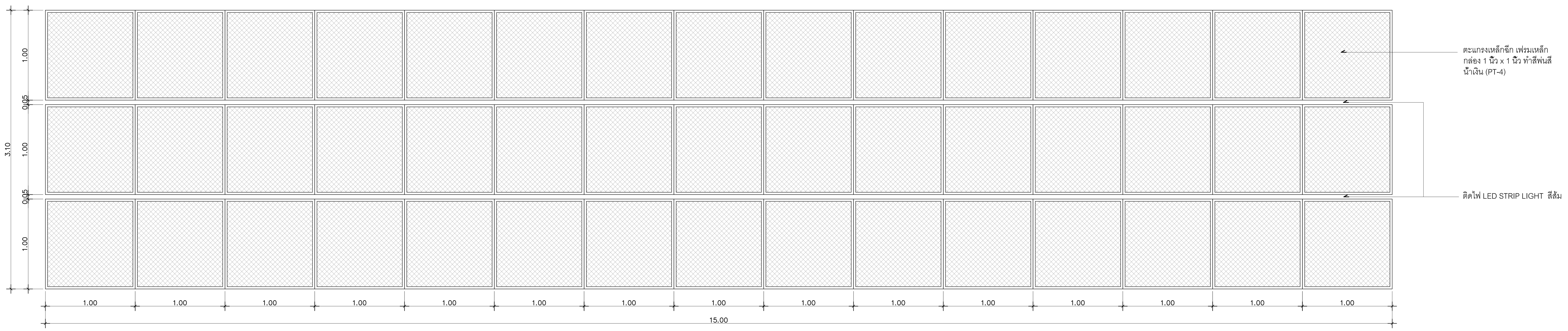

ผังการจัดวาง
CL–12 SCALE 1:25

DIGITAL GOVERNMENT DEVELOPMENT AGENCY
สำนักงานพัฒนารัฐบาลดิจิทัล (องค์การมหาชน)

EM Design
EM DESIGN AND MANAGEMENT Co.,Ltd.
บริษัท อีเอ็ม ดีไซน์ แอนด์ แมเนจเมนท์ จำกัด
59/999 Moo 3, Klong klua, Pakkret, Nonthaburi 11120 Thailand
T.+66 2 019 1533, M.+66 8 088 0025
www.em.co.th

ARCHITECTS — SIGNED

STRUCTURAL ENGINEER — SIGNED

SANITARY ENGINEER — SIGNED
ศุภณัฐ วิสิฐธนนันท์ สส.477
ชมพูนุท บุญหอม ภส.4866
สุพิชญา กันเรืองชัย ภส.6746

MECHANICAL ENGINEER — SIGNED
เอริน รุ่งสิงห์ทอง สก.4190
ปาศีรย์ แก้วปรีดี ภก.43956
ปุณยวีร์ หมื่นตาบุตร ภก.55463
สุวิศิษฏ์ แสงประจง ภก.57037

INTERIOR — SIGNED
วิศว์ สินสืบผล ภ.สถ. 7524

LANDSCAPE ARCHITECTS — SIGNED

ELECTRICAL ENGINEER — SIGNED
ปัณณทัต อธิรัชวาทิน สฟก.6758
สุธิดา บุญทา ภฟก.62867

REVISION

NO.	DESCRIPTION	DATE

OWNER: สำนักงานพัฒนารัฐบาลดิจิทัล (องค์การมหาชน) LOCATION: –

PROJECT NAME :
โครงการออกแบบตกแต่งภายในอาคารสำนักงาน ชั้น 8 และชั้น 9
ศูนย์ราชการเฉลิมพระเกียรติ 80 พรรษา 5 ธันวาคม 2550 อาคารซี

PROJECT STATUS :

DRAWN	–
REF NO.	–
DATE	30/04/2568
SCALE	A1@ 1:25

DRAWING TITLE: แบบขยายงานฝ้า

DRAWING NO.: ID3–28

แบบขยายงานฝ้า	CL-11

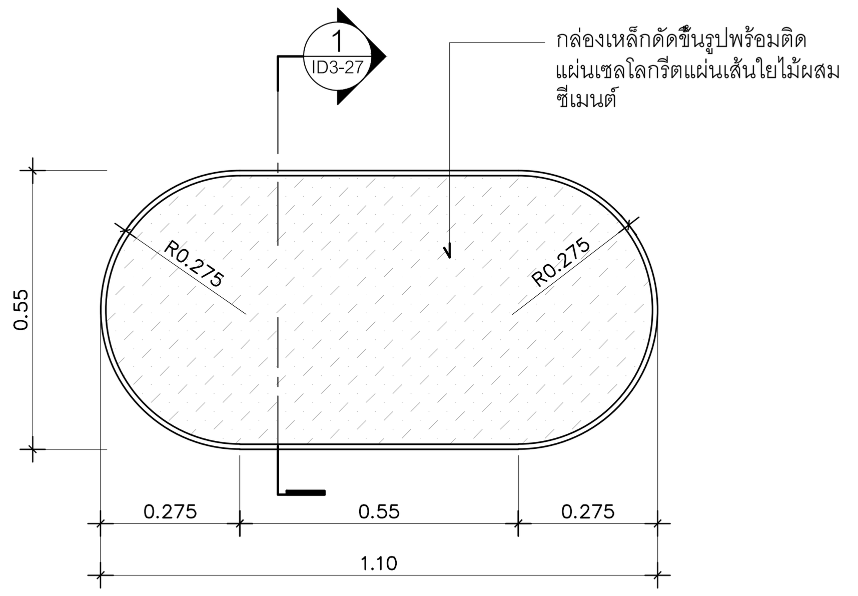

แปลน
CL–11 SCALE 1:12.5

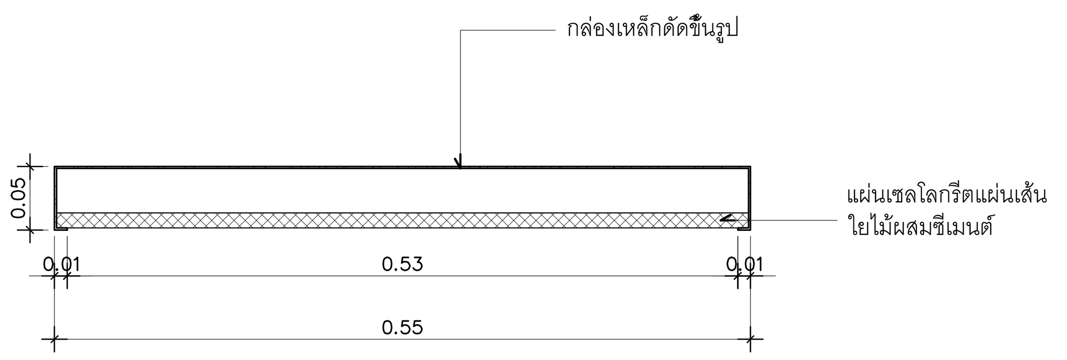

1 รูปตัด
CL–11 SCALE 1:5

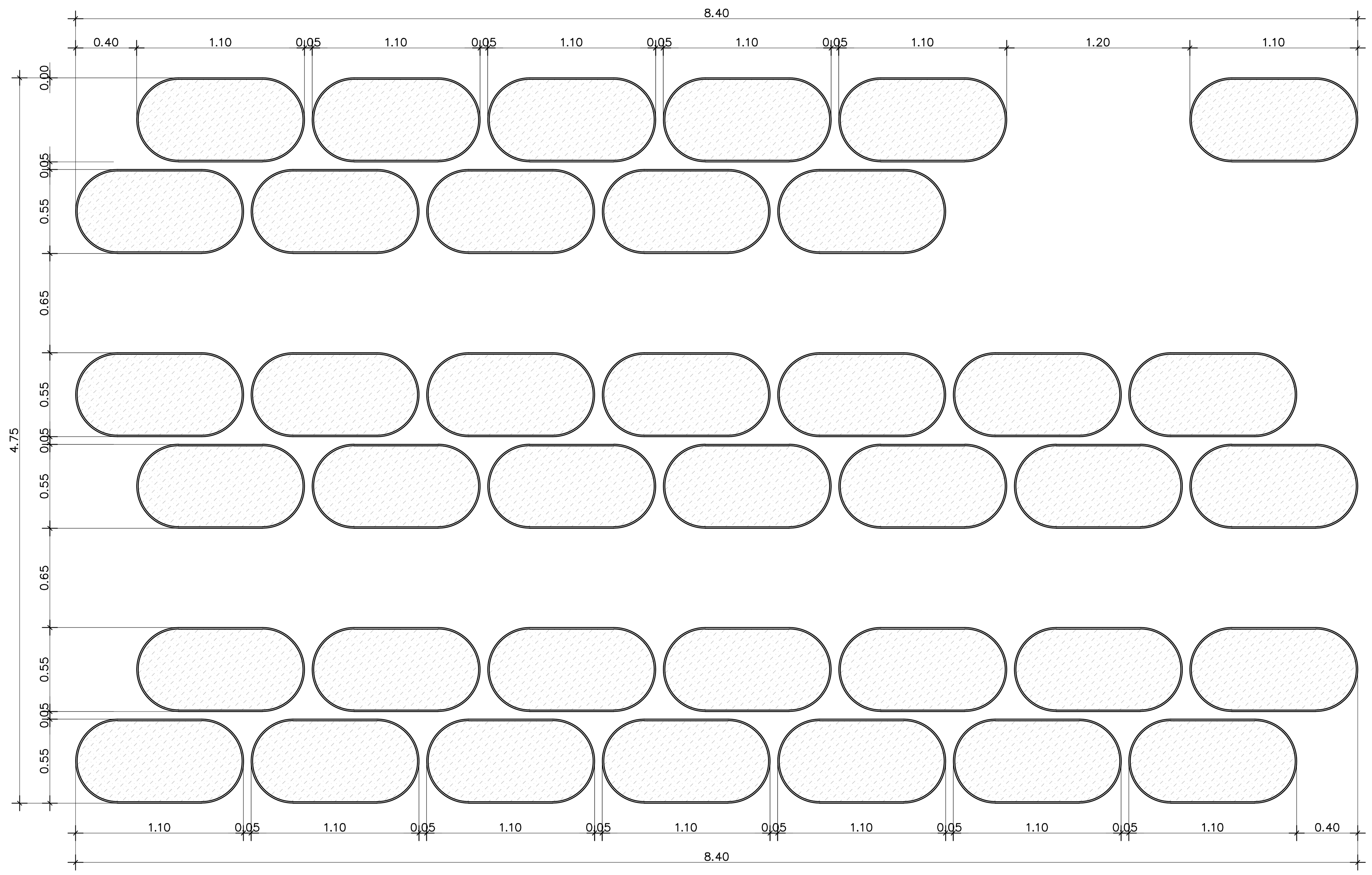

ผังการจัดวาง
CL–11 SCALE 1:25

สำนักงานพัฒนารัฐบาลดิจิทัล (องค์การมหาชน)

DIGITAL GOVERNMENT DEVELOPMENT AGENCY

EM DESIGN AND MANAGEMENT Co.,Ltd.
บริษัท อีเอ็ม ดีไซน์ แอนด์ แมเนจเมนท์ จำกัด
59/999 Moo 3, Klong klua, Pakkret,
Nonthaburi 11120 Thailand
T.+66 2 019 1533, M.+66 8 088 0025
www.em.co.th

ARCHITECTS			SIGNED

INTERIOR			SIGNED
วิรัศว์	สินสืบผล	ภ.สถ. 7524	

STRUCTURAL ENGINEER			SIGNED

LANDSCAPE ARCHITECTS			SIGNED

SANITARY ENGINEER			SIGNED
ศุภณัฐ	วิสิฐธนนันท์	สส.477	
ชมพูนุท	บุญหอม	ภส.4866	
สุพิชญา	กันเรืองชัย	ภส.6746	

ELECTRICAL ENGINEER			SIGNED
ปัณณทัต	อธิรัชวาทิน	สฟก.6758	
สุธิดา	บุญทา	ภฟก.62867	

MECHANICAL ENGINEER			SIGNED
เอริน	รุ่งสิงห์ทอง	สก.4190	
ปาจรีย์	แก้วปรีดี	ภก.43956	
ปุณยวีร์	หมื่นตาบุตร	ภก.55463	
สุวิศิษฏ์	แสงประจง	ภก.57037	

REVISION

NO.	DESCRIPTION	DATE

OWNER: สำนักงานพัฒนารัฐบาลดิจิทัล (องค์การมหาชน) LOCATION: –

PROJECT NAME :
โครงการออกแบบตกแต่งภายในอาคารสำนักงาน ชั้น 8 และชั้น 9
ศูนย์ราชการเฉลิมพระเกียรติ 80 พรรษา 5 ธันวาคม 2550 อาคารซี

PROJECT STATUS :

DRAWN	–
REF NO.	–
DATE	30/04/2568
SCALE	A1@ 1:25

DRAWING TITLE: แบบขยายงานฝ้า

DRAWING NO.: ID3–29

แบบขยายงานฝ้า | CL-12

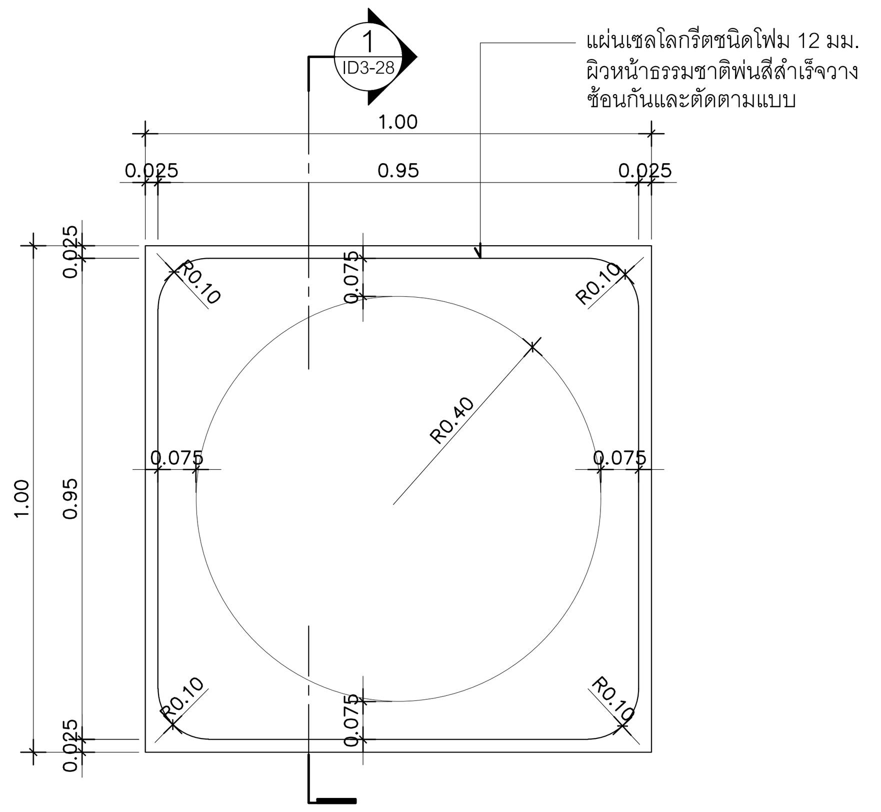

แปลน
CL–12 SCALE 1:12.5

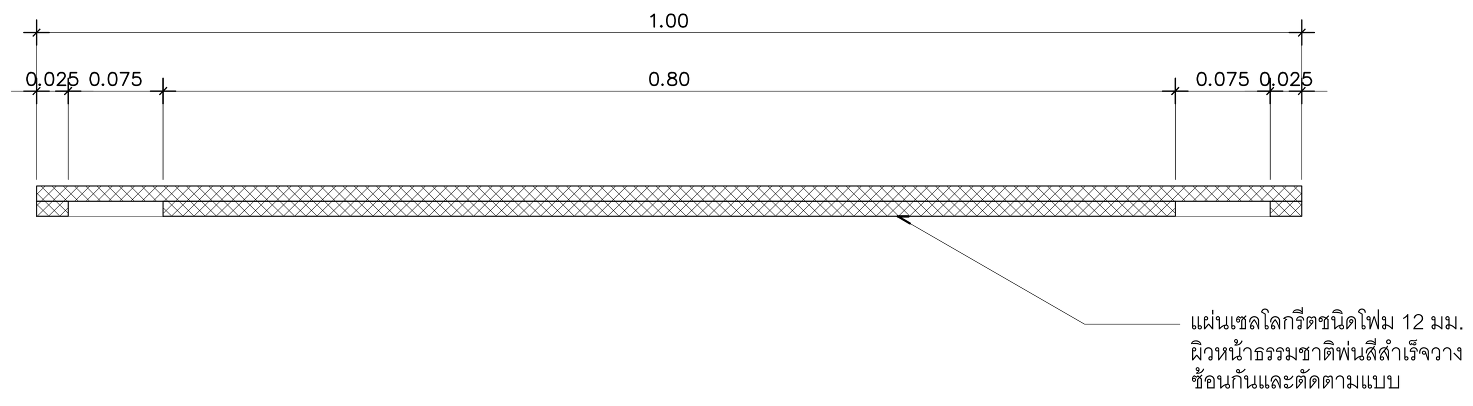

1 รูปตัด
CL–12 SCALE 1:5

โถงต้อนรับ ชั้น 9

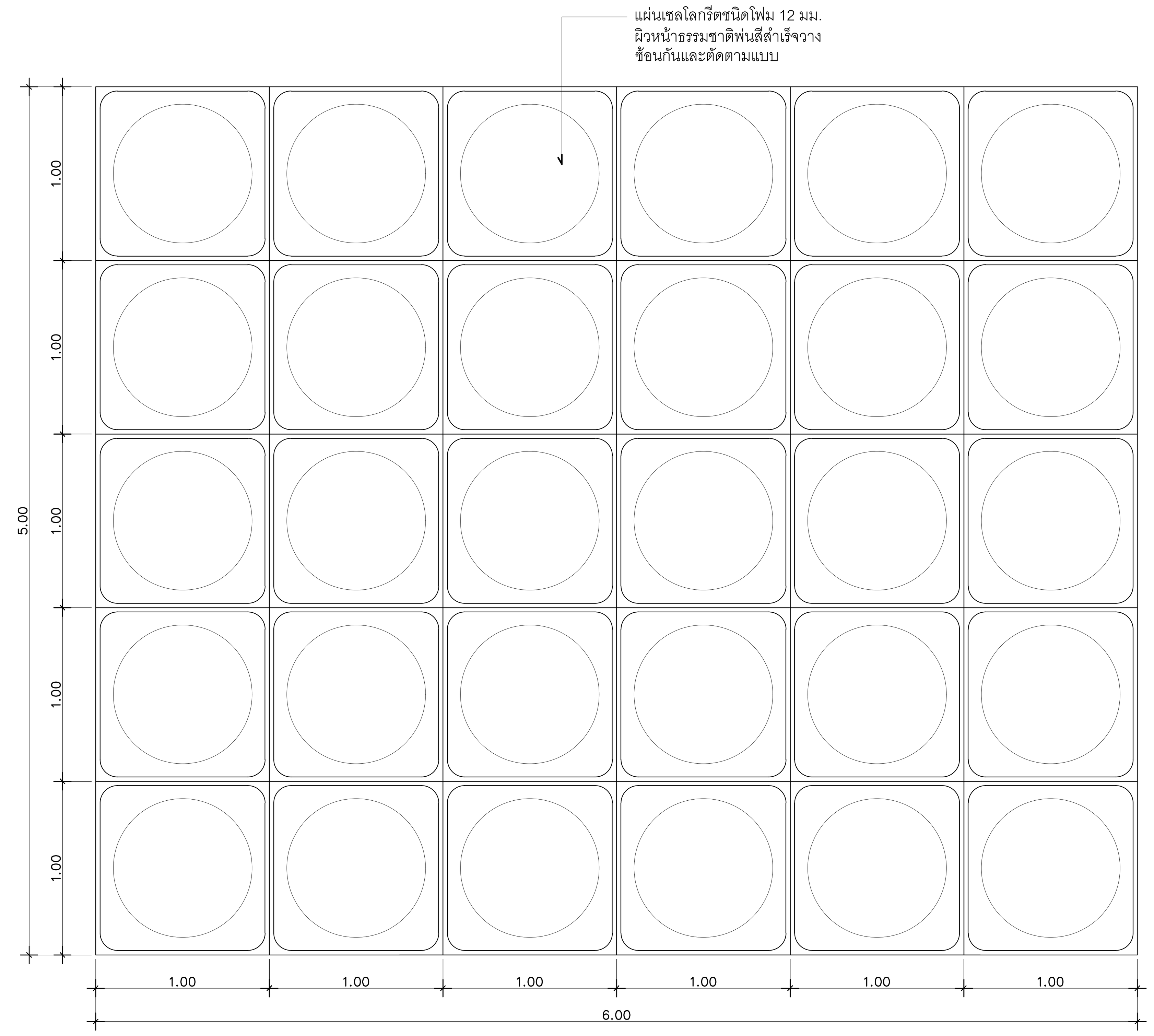

ผังการจัดวาง
CL–12 SCALE 1:25

โถงลิฟต์ ชั้น 9

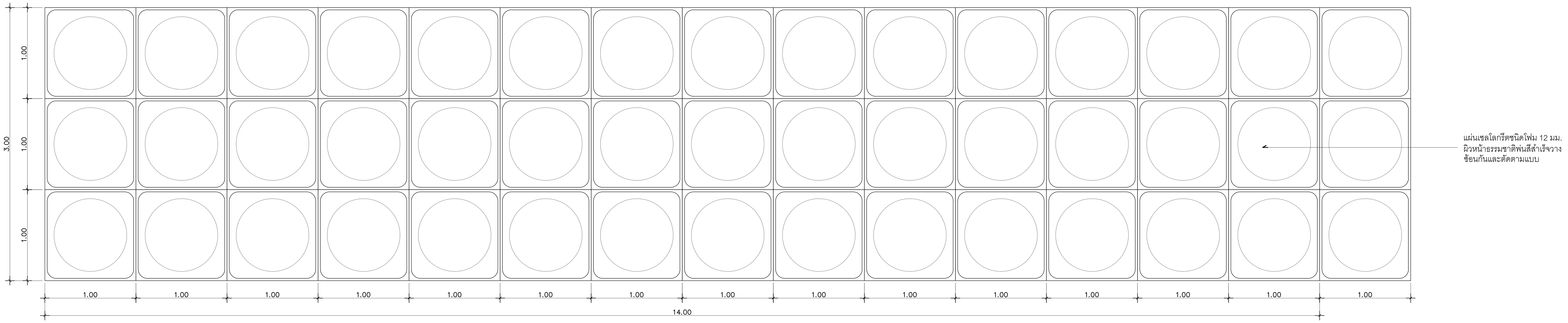

ผังการจัดวาง
CL–12 SCALE 1:25

DIGITAL GOVERNMENT DEVELOPMENT AGENCY
สำนักงานพัฒนารัฐบาลดิจิทัล (องค์การมหาชน)

EM Design
EM DESIGN AND MANAGEMENT Co.,Ltd.
บริษัท อีเอ็ม ดีไซน์ แอนด์ แมเนจเมนท์ จำกัด
59/999 Moo 3, Klong klua, Pakkret,
Nonthaburi 11120 Thailand
T.+66 2 019 1533, M.+66 8 088 0025
www.em.co.th

ARCHITECTS	SIGNED

STRUCTURAL ENGINEER	SIGNED

SANITARY ENGINEER			SIGNED
ศุภณัฐ วิสิฐธนนันท์	สส.477		
ชมพูนุท บุญหอม	ภส.4866		
สุพิชญา กันเรืองชัย	ภส.6746		

MECHANICAL ENGINEER		SIGNED
เอริน รุ่งสิงห์ทอง	สก.4190	
ปาจรีย์ แก้วปรีดี	ภก.43956	
ปุณยวีร์ หมื่นตาบุตร	ภก.55463	
สุวิศิษฎ์ แสงประจง	ภก.57037	

INTERIOR		SIGNED
วิศว์ สินสืบผล	ภ.สถ. 7524	

LANDSCAPE ARCHITECTS	SIGNED

ELECTRICAL ENGINEER		SIGNED
ปัณณทัต อธิรัชวาทิน	สฟก.6758	
สุธิดา บุญทา	ภฟก.62867	

REVISION

NO.	DESCRIPTION	DATE

OWNER: สำนักงานพัฒนารัฐบาลดิจิทัล (องค์การมหาชน) | LOCATION: –

PROJECT NAME :
โครงการออกแบบตกแต่งภายในอาคารสำนักงาน ชั้น 8 และชั้น 9
ศูนย์ราชการเฉลิมพระเกียรติ 80 พรรษา 5 ธันวาคม 2550 อาคารซี

PROJECT STATUS :

DRAWN	–
REF NO.	–
DATE	30/04/2568
SCALE	A1@ 1:25

DRAWING TITLE: แบบขยายงานฝ้า

DRAWING NO.: ID3–30

แบบขยายงานผนัง 13

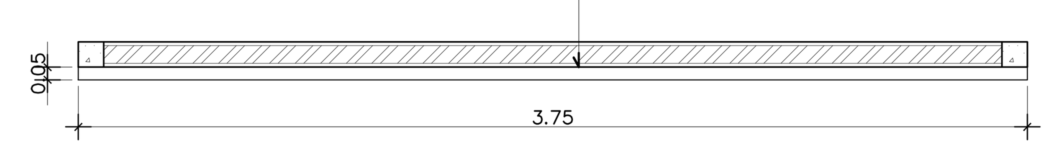

ผนังด้านในแต่งผิวทำสี
พ่นTEXTURE (TC-1) ด้านนอกปิดทับด้วย
เฟรมกรุกระจกลูกฟูกไล่สี (GL-3) ตาม
แบบ ซ่อนไฟ LED STRIPLIGHT

แปลน
WALL–13 SCALE 1:25

ผนังด้านในแต่งผิวทำสี
พ่นTEXTURE (TC-1) ด้านนอกปิดทับด้วย
เฟรมกรุกระจกลูกฟูกไล่สี (GL-3) ตาม
แบบ ซ่อนไฟ LED STRIPLIGHT

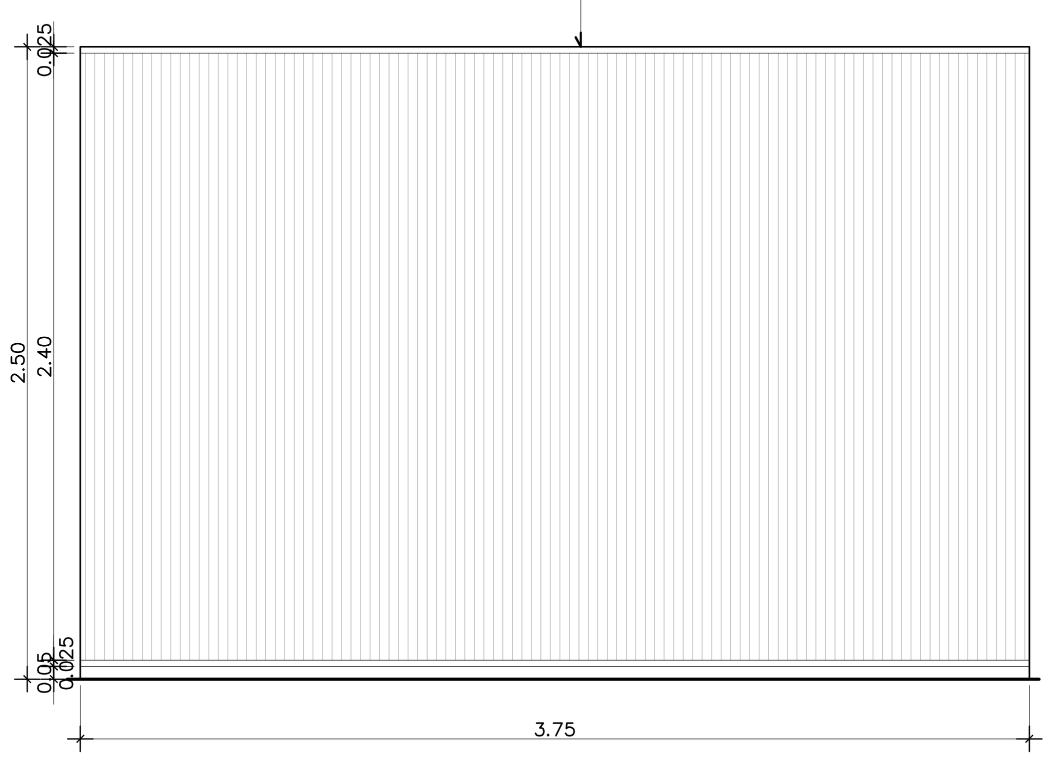

A รูปด้าน
WALL–13 SCALE 1:25

แบบขยายงานผนัง 18

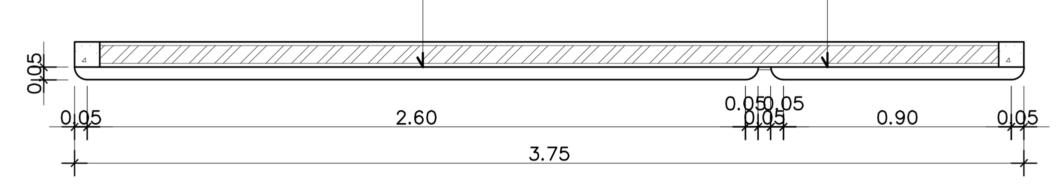

ผนังแต่งผิวทำสี
พ่นTEXTURE (TC-2) เซาะร่อง
ตามแบบฝังกรุยเชิงตัวUสีทอง

แปลน
WALL–18 SCALE 1:25

ผนังแต่งผิวทำสี
พ่นTEXTURE (TC-2) เซาะร่อง
ตามแบบ

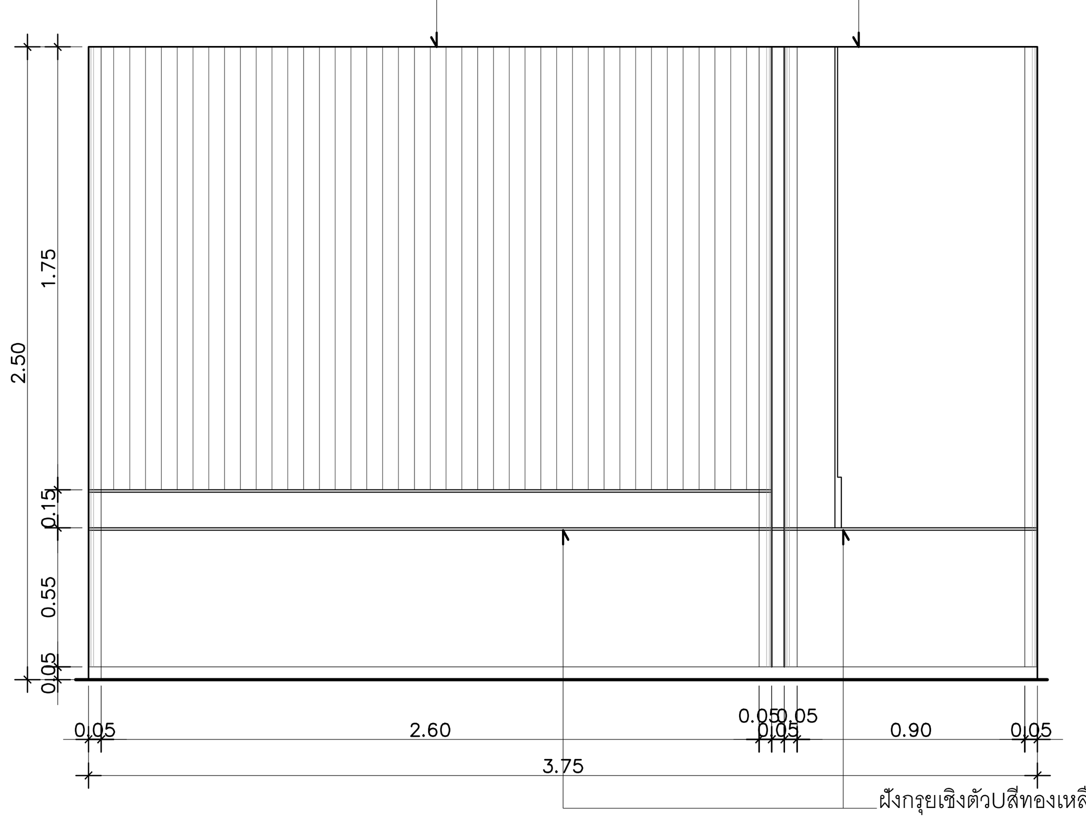

ฝังกรุยเชิงตัวUสีทองเหลือง
ขนาด 1 ซม.

A รูปด้าน
WALL–18 SCALE 1:25

แบบขยายงานผนัง 21

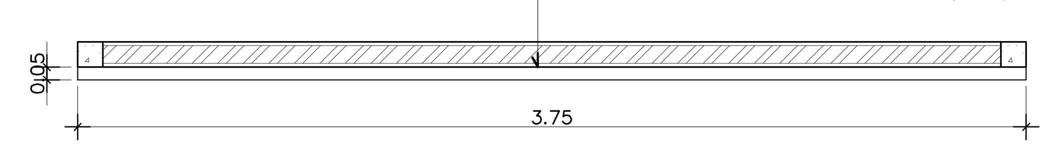

ผนังด้านในแต่งผิวทำสี
พ่นTEXTURE (TC-2) เซาะร่อง
ตามแบบ
ด้านนอกปิดทับด้วยเฟรมกรุกระ
จกลามิเนตใส (GL-6) ตามแบบ

แปลน
WALL–21 SCALE 1:25

ผนังด้านในแต่งผิวทำสี
พ่นTEXTURE (TC-2) เซาะร่อง
ตามแบบ
ด้านนอกปิดทับด้วยเฟรมกรุกระ
จกลามิเนตใส (GL-6) ตามแบบ

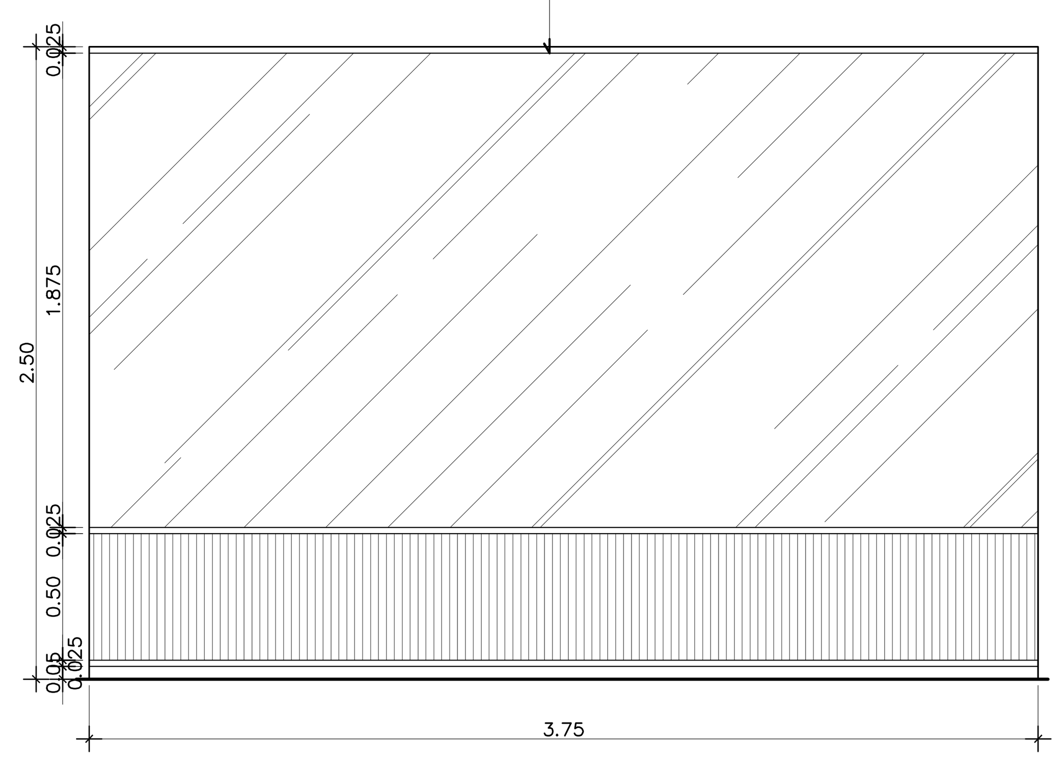

A รูปด้าน
WALL–21 SCALE 1:25

แบบขยายงานผนัง 33

ภายในซ่อน LED STRIP LIGHT
ปิดด้วยแผ่นอะคริลิคขาวขุ่นตาม
ตัวอย่าง

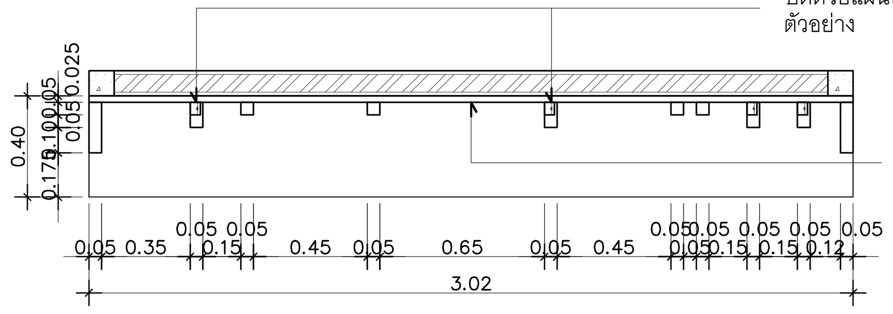

ผนังโครงไม้กรุแผ่น
เซลโลกรีตผิวหน้าไล้
แคลเซียมเรียบ
หนา 12 มม. ปิดทับ
ด้วยลามิเนตลาย
หิน (PL-11) เดินคิ้ว
ไม้จริงตามแบบ ทำสี
ย้อมเทียบสีลามิเนต

แปลน
WALL–33 SCALE 1:25

ภายในซ่อน LED STRIP LIGHT
ปิดด้วยแผ่นอะคริลิคขาวขุ่นตาม
ตัวอย่าง

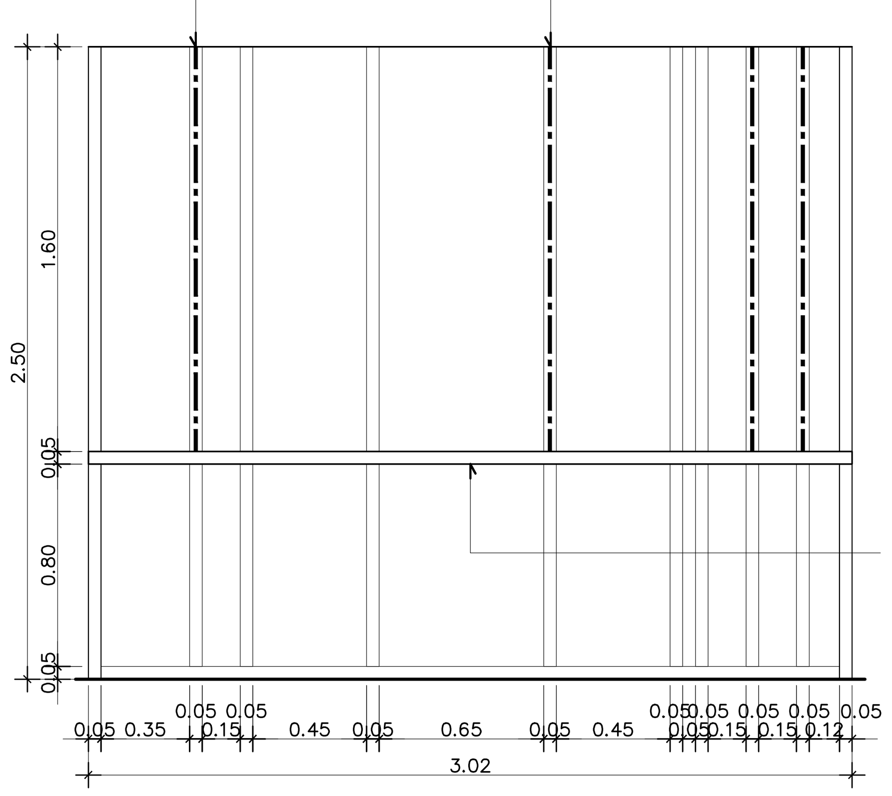

ผนังโครงไม้กรุแผ่น
เซลโลกรีตผิวหน้าไล้
แคลเซียมเรียบ
หนา 12 มม. ปิดทับ
ด้วยลามิเนตลาย
หิน (PL-11) เดินคิ้ว
ไม้จริงตามแบบ ทำสี
ย้อมเทียบสีลามิเนต

A รูปด้าน
WALL–33 SCALE 1:25

แบบขยายงานผนัง 26 ห้องประชุม 9 , 10

แผ่นเซลโลกรีต
รุ่น JIGSAW SERIES
BLOSSOM 1

แผ่นเซลโลกรีต
รุ่น JIGSAW SERIES
BLOSSOM 2

แผ่นเซลโลกรีต
รุ่น JIGSAW
SERIES TRI

แผ่นเซลโลกรีต
รุ่น JIGSAW
SERIES TRE

ผนังโครงไม้กรุแผ่นเซลโลกรีต
รุ่น JIGSAW SERIES
BLOSSOM 1, BLOSSOM
2,TRI, TRE (SP-2)

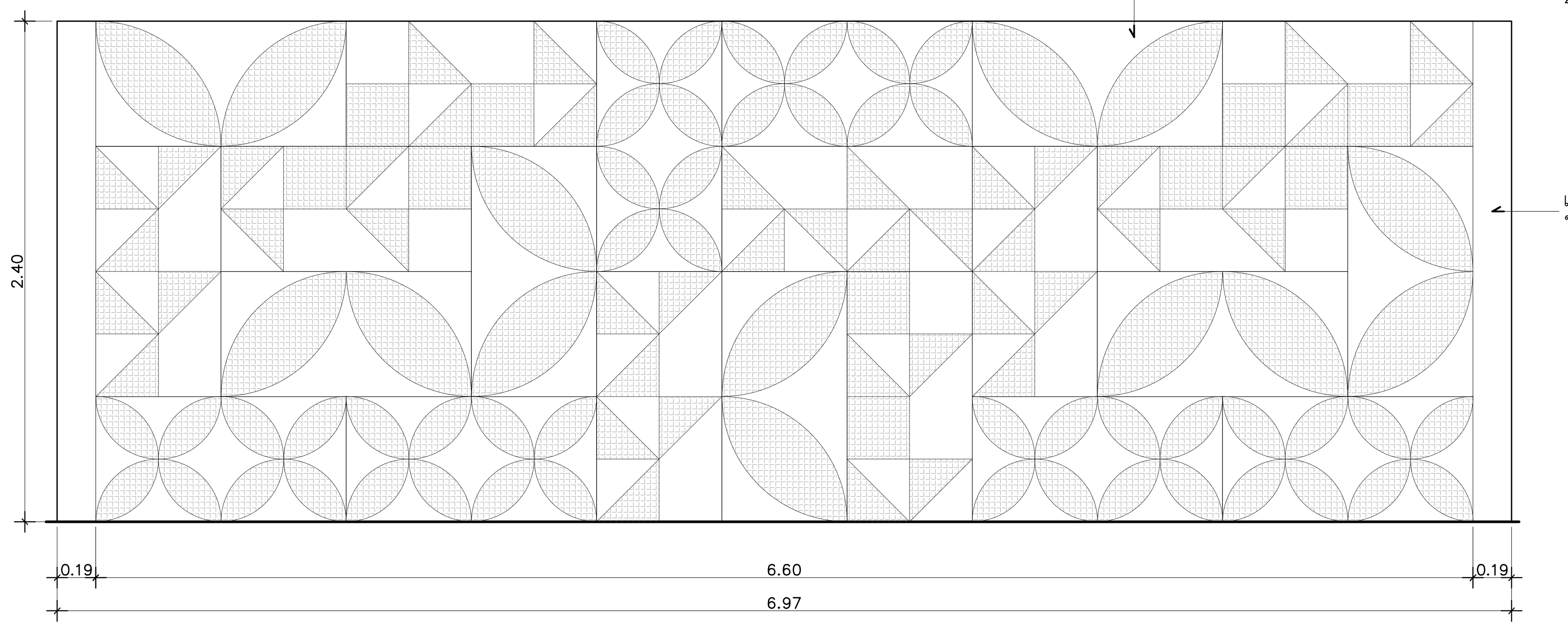

แผ่นเซลโลกรีตแผ่นเส้น
ใยไม้ผสมซีเมนต์

รูปด้าน
WALL–26 SCALE 1:25

แบบขยายงานผนัง 26 ห้องประชุม 6

แผ่นเซลโลกรีต
รุ่น JIGSAW SERIES
BLOSSOM 1

แผ่นเซลโลกรีต
รุ่น JIGSAW SERIES
BLOSSOM 2

แผ่นเซลโลกรีต
รุ่น JIGSAW
SERIES TRI

แผ่นเซลโลกรีต
รุ่น JIGSAW
SERIES TRE

ผนังโครงไม้กรุแผ่นเซลโลกรีต
รุ่น JIGSAW SERIES
BLOSSOM 1, BLOSSOM
2,TRI, TRE (SP-2)

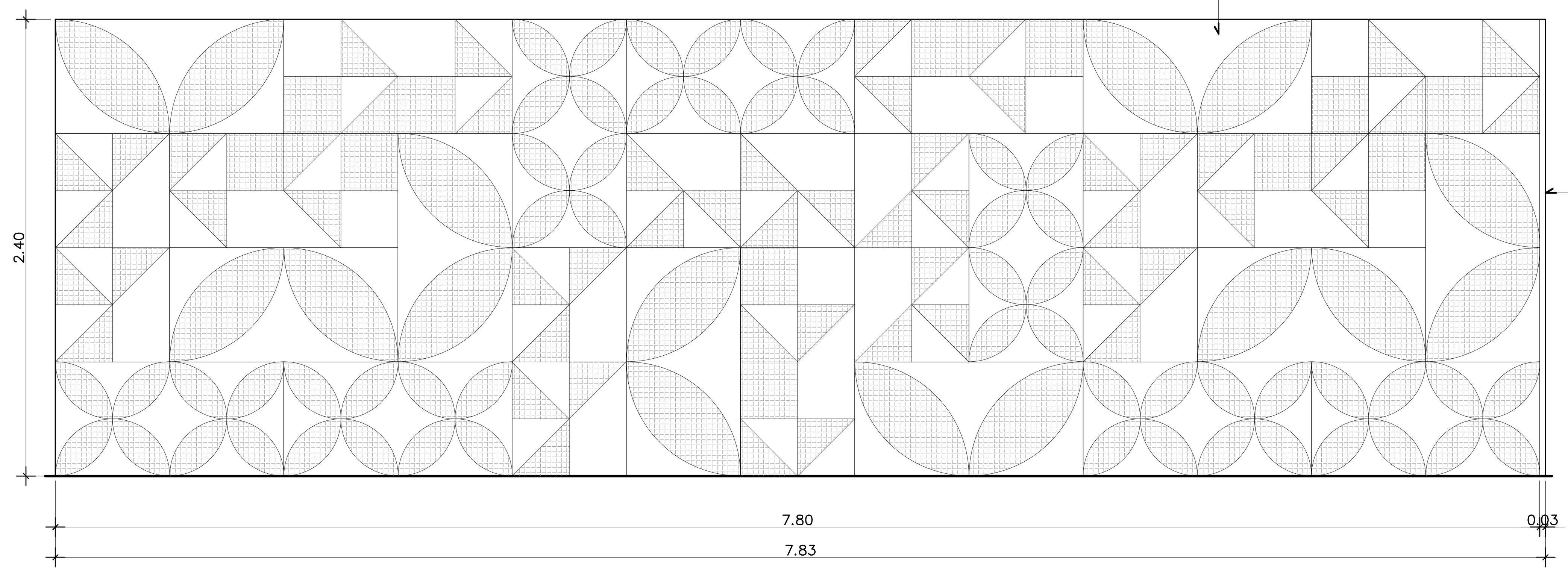

แผ่นเซลโลกรีตแผ่นเส้น
ใยไม้ผสมซีเมนต์

รูปด้าน
WALL–26 SCALE 1:25

DIGITAL GOVERNMENT DEVELOPMENT AGENCY
สำนักงานพัฒนารัฐบาลดิจิทัล (องค์การมหาชน)

EM DESIGN AND MANAGEMENT Co.,Ltd.
บริษัท อีเอ็ม ดีไซน์ แอนด์ แมเนจเมนท์ จำกัด
59/999 Moo 3, Klong klua, Pakkret,
Nonthaburi 11120 Thailand
T.+66 2 019 1533, M.+66 8 088 0025
www.em.co.th

ARCHITECTS	SIGNED	STRUCTURAL ENGINEER	SIGNED	SANITARY ENGINEER		SIGNED	MECHANICAL ENGINEER		SIGNED
				คุณัฐ วิสิฐธนนันท์	สส.477		เอริน รุ่งสิงห์ทอง	สก.4190	
				ชมพูนุท บุญหอม	ภส.4866		ปาจรีย์ แก้วปรีดี	ภก.43956	
				สุพิชญา กันเรืองชัย	ภส.6746		ปุณยวีร์ หมื่นตาบุตร	ภก.55463	
							สุวิศิษฎ์ แสงประจง	ภก.57037	

INTERIOR	SIGNED	LANDSCAPE ARCHITECTS	SIGNED	ELECTRICAL ENGINEER		SIGNED
วิรัศว์ สินสืบผล ภ.สถ. 7524				ปัณณทัต อธิรัชวาทิน	สฟก.6758	
				สุธิดา บุญทา	ภฟก.62867	

REVISION

NO.	DESCRIPTION	DATE

OWNER	สำนักงานพัฒนารัฐบาลดิจิทัล (องค์การมหาชน)
LOCATION	–
PROJECT NAME :	โครงการออกแบบตกแต่งภายในอาคารสำนักงาน ชั้น8 และชั้น9 ศูนย์ราชการเฉลิมพระเกียรติ 80 พรรษา 5 ธันวาคม 2550 อาคารซี
DRAWING TITLE	แบบขยายงานผนัง
PROJECT STATUS :	
DRAWN	–
REF NO.	–
DATE	30/04/2568
SCALE	A1@ 1:25
DRAWING NO.	ID3–31

เบอร์ ประตู/หน้าต่าง	D-1	D-2A	D-2B	D-3	D-4A	D-4B	D-5	D-6	D-7
ขนาด	3.20 x 2.50 ม. รวมวงกบ	2.00 x 2.45 ม.	2.00 x 2.50 ม.	0.90 x 2.50 ม.	0.90 x 2.45 ม.	0.90 x 2.50 ม.	0.90 x 2.50 ม.	0.90 x 2.50 ม.	0.90 x 2.50 ม.
แปลน / รูปด้าน	(drawing)	(drawing)	(drawing)	(drawing)	(drawing)	(drawing)	(drawing)	(drawing)	(drawing)
ชนิดบาน	ประตูกระจกบานเลื่อนคู่อัตโนมัติพร้อมบานกระจกติดตาย	ประตูบานเปิดคู่	ประตูบานเปิดคู่	ประตูกระจกบานเลื่อนเดี่ยว	ประตูบานเปิดเดี่ยว	ประตูบานเปิดเดี่ยว	ประตูบานเปิดเดี่ยว	ประตูกระจกบานเปิดเดี่ยว	ประตูกระจกบานเปิดเดี่ยว
วงกบ	วงกบอลูมิเนียมPOWDER COATED ขนาดไม่เกิน 25x100 มม	วงกบอลูมิเนียม POWDER COATED ขนาดไม่เกิน 25x100 มม	วงกบอลูมิเนียม POWDER COATED ขนาดไม่เกิน 25x100 มม	วงกบอลูมิเนียมPOWDER COATED ขนาดไม่เกิน 25x100 มม	วงกบอลูมิเนียม POWDER COATED ขนาดไม่เกิน 25x100 มม	วงกบอลูมิเนียม POWDER COATED ขนาดไม่เกิน 25x100 มม	วงกบอลูมิเนียม POWDER COATED ขนาดไม่เกิน 25x100 มม	วงกบอลูมิเนียม POWDER COATED ขนาดไม่เกิน 25x100 มม	วงกบอลูมิเนียม POWDER COATED ขนาดไม่เกิน 25x100 มม
กรอบบาน	กรอบบานอลูมิเนียม POWDER COATED ขนาดไม่เกิน 25x50 มม กรุกระจกลามิเนตใสหนา 8 มม	กรอบบานโครงไม้กรุไม้อัดยางหนา 10 มม ปิดลามิเนตเรียบ (PL-7) ปิดขอบด้วยอลูมิเนียม POWDER COATED	กรอบบานโครงไม้กรุไม้อัดยางหนา 10 มม ปิดลามิเนตเรียบ (PL-7) ปิดขอบด้วยอลูมิเนียม POWDER COATED	กรอบบานอลูมิเนียม POWDER COATED ขนาดไม่เกิน 25x50 มม กรุกระจกลามิเนตใสหนา 8 มม	กรอบบานโครงไม้กรุไม้อัดยางหนา 10 มม ปิดลามิเนตเรียบ (PL-7) ปิดขอบด้วยอลูมิเนียม POWDER COATED	กรอบบานโครงไม้กรุไม้อัดยางหนา 10 มม ปิดลามิเนตเรียบ (PL-7) ปิดขอบด้วยอลูมิเนียม POWDER COATED	กรอบบานโครงไม้กรุไม้อัดยางหนา 10 มม ปิดลามิเนตลายไม้ (PL-4) ปิดขอบด้วยอลูมิเนียม POWDER COATED	กรอบบานอลูมิเนียม POWDER COATED ขนาดไม่เกิน 25x50 มม กรุกระจกลามิเนตใสหนา 8 มม	กรอบบานโครงไม้กรุไม้อัดยางหนา 10 มม ปิดลามิเนตลายไม้ (PL-4) ปิดขอบด้วยอลูมิเนียมPOWDER COATE พร้อมเจาะช่องกระจกลามิเนตใสหนา8มม ระยะตามแบบ
อุปกรณ์	อุปกรณ์รางเลื่อนมาตราฐานผู้ผลิต	บานพับสำหรับวงกบอลูมิเนียมมาตราฐาน HOME	บานพับสำหรับวงกบอลูมิเนียมมาตราฐาน HOME	อุปกรณ์รางเลื่อนมาตราฐานผู้ผลิต	บานพับสำหรับวงกบอลูมิเนียมมาตราฐาน HOME	บานพับสำหรับวงกบอลูมิเนียมมาตราฐาน HOME	บานพับสำหรับวงกบอลูมิเนียมมาตราฐาน HOME	บานพับสำหรับวงกบอลูมิเนียมมาตราฐาน HOME	บานพับสำหรับวงกบอลูมิเนียมมาตราฐาน HOME
มือจับ	มาตราฐาน HOME	มาตราฐาน HOME	มาตราฐาน HOME	มาตราฐาน HOME	มาตราฐาน HOME	มือจับก้านโยกพร้อม MORTISE LOCK ของ HOME	มือจับก้านโยกพร้อม MORTISE LOCK ของ HOME	มือจับก้านโยกพร้อม MORTISE LOCK ของ HOME	มือจับก้านโยกพร้อม MORTISE LOCK ของ HOME
จำนวน									
หมายเหตุ	ระยะประตูเช็คหน้างานอีกครั้ง	ระยะประตูเช็คหน้างานอีกครั้ง	ระยะประตูเช็คหน้างานอีกครั้ง	ระยะประตูเช็คหน้างานอีกครั้ง	ระยะประตูเช็คหน้างานอีกครั้ง	ระยะประตูเช็คหน้างานอีกครั้ง	ระยะประตูเช็คหน้างานอีกครั้ง	ระยะประตูเช็คหน้างานอีกครั้ง	ระยะประตูเช็คหน้างานอีกครั้ง

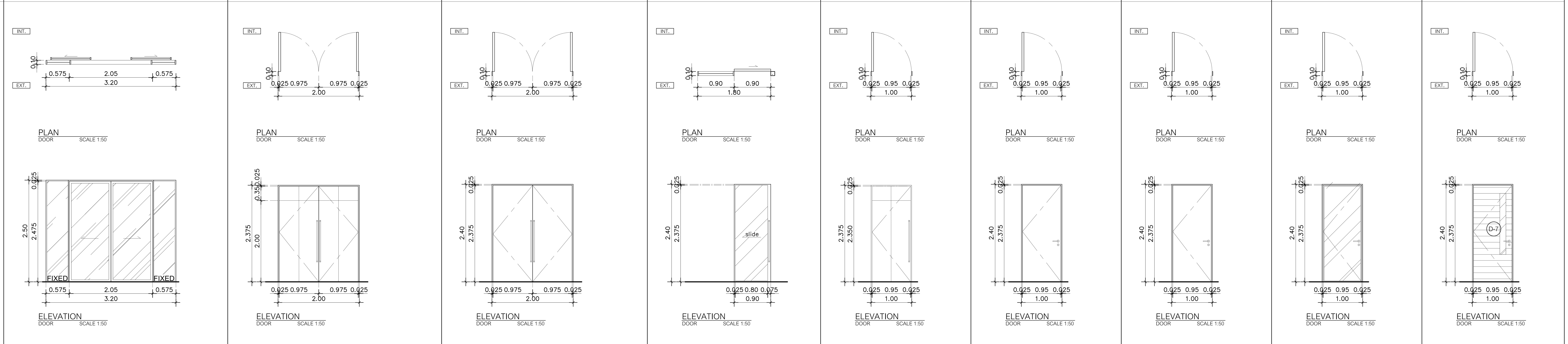

เบอร์ ประตู/หน้าต่าง	D-8	D-9A	D-9B	D-10	D-11	D-0
ขนาด	1.80 x 2.50 ม.	4.70 x 2.50 ม.	5.27 x 2.50 ม.	4.70 x 2.50 ม.	1.00 x 2.50 ม.	
แปลน / รูปด้าน	(drawing)	(drawing)	(drawing)	(drawing)	(drawing)	(drawing)
ชนิดบาน	ประตูกระจกบานเปิดคู่	ชุดประตูบานเลื่อน	ชุดประตูบานเลื่อน	ชุดประตูบานเฟี้ยม	ประตูบานเลื่อนเดี่ยว	ชุดประตูเดิม
วงกบ	วงกบอลูมิเนียมPOWDER COATED ขนาดไม่เกิน 25x100 มม	วงกบอลูมิเนียมPOWDER COATED ขนาดไม่เกิน 25x100 มม	วงกบอลูมิเนียมPOWDER COATED ขนาดไม่เกิน 25x100 มม	วงกบอลูมิเนียมPOWDER COATED ขนาดไม่เกิน 25x100 มม	-	-
กรอบบาน	กรอบบานอลูมิเนียม POWDER COATED ขนาดไม่เกิน 25x50 มม กรุกระจกลามิเนตใสหนา 8 มม	กรอบบานโครงไม้กรุไม้อัดยางหนา 10 มม ปิดลามิเนตเรียบ (PL-7) ปิดขอบด้วยอลูมิเนียม POWDER COATED	กรอบบานโครงไม้กรุไม้อัดยางหนา 10 มม ปิดลามิเนตเรียบ (PL-7) ปิดขอบด้วยอลูมิเนียม POWDER COATED	กรอบบานโครงไม้กรุไม้อัดยางหนา 10 มม ติดคิ้วและปิดลามิเนตเรียบ (PL-5) ปิดขอบด้วยอลูมิเนียม POWDER COATED	กรอบบานโครงไม้กรุไม้อัดยางหนา 10 มม ปิดลามิเนตเรียบ (PL-7) ปิดขอบด้วยอลูมิเนียม POWDER COATED	-
อุปกรณ์	บานพับสำหรับวงกบอลูมิเนียมมาตราฐาน HOME	บานพับสำหรับวงกบอลูมิเนียมมาตราฐาน HOME	บานพับสำหรับวงกบอลูมิเนียมมาตราฐาน HOME	บานพับสำหรับวงกบอลูมิเนียมมาตราฐาน HOME	อุปกรณ์รางเลื่อนมาตราฐานผู้ผลิต	-
มือจับ	มาตราฐาน HOME	มาตราฐาน HOME	มาตราฐาน HOME	มาตราฐาน HOME	มาตราฐาน HOME	-
จำนวน						
หมายเหตุ	ระยะประตูเช็คหน้างานอีกครั้ง	ระยะประตูเช็คหน้างานอีกครั้ง	ระยะประตูเช็คหน้างานอีกครั้ง	ระยะประตูเช็คหน้างานอีกครั้ง	ระยะประตูเช็คหน้างานอีกครั้ง	

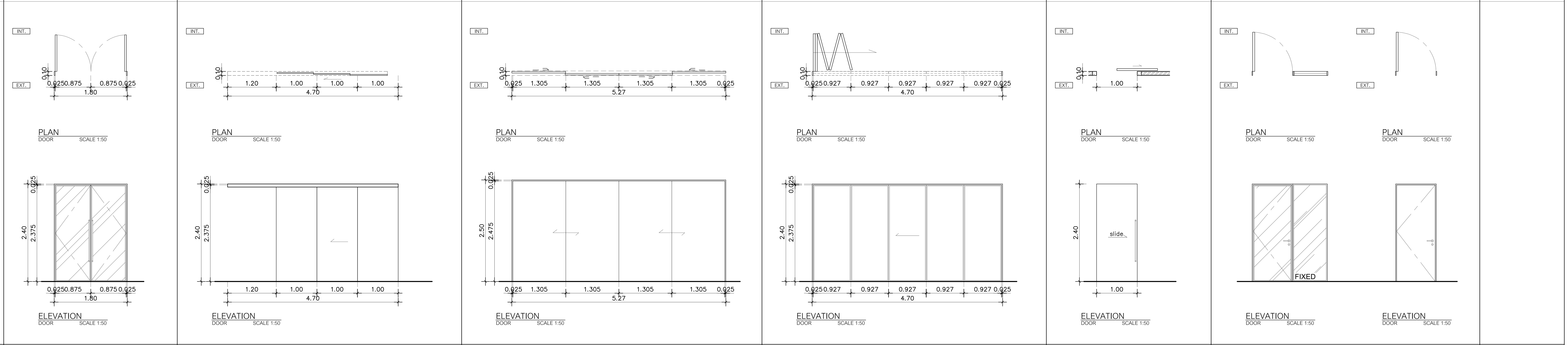

DIGITAL GOVERNMENT DEVELOPMENT AGENCY

สำนักงานพัฒนารัฐบาลดิจิทัล (องค์การมหาชน)

EM DESIGN AND MANAGEMENT Co.,Ltd.
บริษัท อีเอ็ม ดีไซน์ แอนด์ แมเนจเมนท์ จำกัด
59/999 Moo 3, Klong klua, Pakkret, Nonthaburi 11120 Thailand
T.+66 2 019 1533, M.+66 8 088 0025
www.em.co.th

ARCHITECTS	SIGNED

INTERIOR	SIGNED
วิศว์ สินสืบผล ภ.สถ. 7524	

STRUCTURAL ENGINEER	SIGNED

LANDSCAPE ARCHITECTS	SIGNED

SANITARY ENGINEER			SIGNED
ศุภณัฐ	วิสิฐธนนันท์	สส.477	
ชมพูนุท	บุญหอม	ภส.4866	
สุพิชญา	กันเรืองชัย	ภส.6746	

ELECTRICAL ENGINEER			SIGNED
ปัณณทัต	อธิรัชวาทิน	สฟก.6758	
สุธิดา	บุญทา	ภฟก.62867	

MECHANICAL ENGINEER			SIGNED
เอริน	รุ่งสิงห์ทอง	สก.4190	
ปาศรีย์	แก้วปรีดิ	ภก.43956	
ปุณยวีร์	หมื่นตาบุตร	ภก.55463	
สุวิศิษฏ์	แสงประจง	ภก.57037	

REVISION

NO.	DESCRIPTION	DATE

OWNER: สำนักงานพัฒนารัฐบาลดิจิทัล (องค์การมหาชน)
LOCATION: -

PROJECT NAME :
โครงการออกแบบตกแต่งภายในอาคารสำนักงาน ชั้น 8 และชั้น 9
ศูนย์ราชการเฉลิมพระเกียรติ 80 พรรษา 5 ธันวาคม 2550 อาคารซี

PROJECT STATUS :

DRAWN	-
REF NO.	-
DATE	30/04/2568
SCALE	A1@ 1:50

DRAWING TITLE: ประตู

DRAWING NO.: ID5-01